ENGINEERING
TOMORROW

Scheda tecnica

EvoFlat 4.0 W

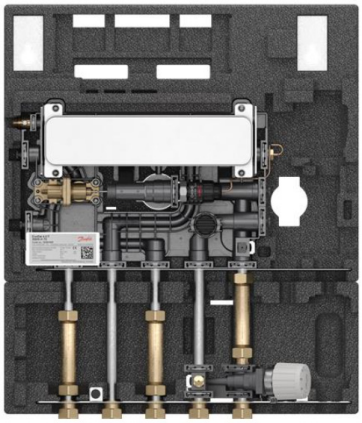

Evoflat 4.0 W è un satellite d'utenza autoazionato (non richiede alimentazione elettrica) per per la produzione istantanea di acqua calda sanitaria.

Applicazione
Il satellite d'utenza Evoflat 4.0 W è facile da installare, usare e permette una manutenzione semplificata.

Costruzione
Evoflat 4.0 W rappresenta una soluzione innovativa che definisce un nuovo standard. Il corpo è realizzato in PPS rinforzato, materiale composito. Ciò rende il satellite estremamente leggero e limita la trasmissione del calore interna. La superficie liscia riduce in maniera significativa il rischio di calcare e sporcamento.
Tutti i componenti sono fissati con connessioni "click-fit" di nuova concezione. Rispetto a prodotti convezionali ove sono comuni svariati raccordi filettati, questa tecnologia non richiede serraggio durante l'installazione. La dimensione, ordine delle connessioni e distanza tra i tubi di collegamento in acciaio inossidabile è compatibile con la precedente gamma Evoflat.

Lato primario (DH)
Evoflat 4.0 è equipaggiata con due regolatori di pressione differenziale ed un filtro centrale. Il satellite è alimentato dall'impianto primario mediante due connessioni. Un by-pass estivo mantiene la linea di alimentazione calda durante il funzionamento in stand-by. Questo permette un rapido tempo di risposta nel momento in cui l'acqua calda sanitaria viene richiesta. Il by-pass è azionato da un attuatore termostatico.
Evoflat 4.0 dispone, al suo interno, di dime rimovibili per installazione di un contatore di calore e volumetrico per acqua fredda sanitaria.

Acqua calda sanitaria (ACS)
La capacità di produzione ACS è determinata dal numero di piastre dello scambiatore di calore integrato. 4 taglie di scambiatore sono disponibili per coprire tutti i requisiti, da 37 fino a 80 kW. Uno speciale attuatore flussostatico permette l'apertura del primario solo durante il prelievo di ACS. Al termine del prelievo chiude immediatamente il primario.
La Evoflat 4.0 W è caratterizzata da un controllo intelligente che tiene in considerazione sia la portata prelevata, sia la temperatura. Il controllo di flusso termostatico autoazionato con controllo di pressione differenziale integrato assicura una temperatura stabile ed accurata. Garantisce inoltre il bilanciamento idraulico tra i diversi satelliti collegati alla stessa fonte di riscaldamento. La contabilizzazione del consumo di acqua sanitaria è possibile sostituendo la dima presente sull'ingresso dell'acqua fredda.
Se necessario, è possibile integrare il satellite con un sistema di circolazione dell'ACS in appartamento.

Coibentazione
La Evoflat 4.0 W ha un isolamento ad alta efficienza in PPE, sia sulla parte posteriore che su quella anteriore. Ciò permette di minimizzare le perdite di calore e una conseguente economia di funzionamento.

CIRCUIT DIAGRAM (EXAMPLE)

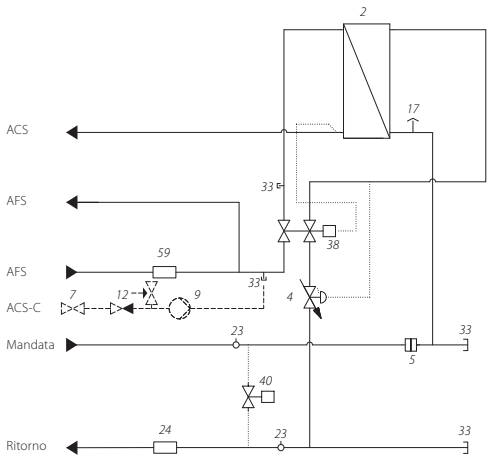

2 Scambiatore di calore a piastre ACS
4 Regolatore di pressione differenziale
5 Filtro
7 Valvola a sfera
9 Kit di ricircolo ACS con valvola di sicurezza (Wilo Yonos Para Z)
12 Valvola di sicurezza
17 Sfogo aria
23 Portasonda
24 Dima per contatore di calore 3/4" x 110 mm
38 Valvola di controllo produzione ACS
40 By-pass estivo
59 Dima per volumetrico AFS 3/4" x 110 mm

Specifiche tecniche:

Pressione nominale:	PN 10
Max. temperaura primario:	95 °C
Pressione statica AFS:	P_{min} = 1,5 bar
Brasatura (scambiatore):	Rame o acciaio INOX
Peso senza cover:	8,5 kg
Coibentazione:	PPE λ 0,039
Alim. elettrica:	230 V AC
Dimensioni (mm):	A613 x L530 x P150
Connessioni:	G ¾" filetto interno

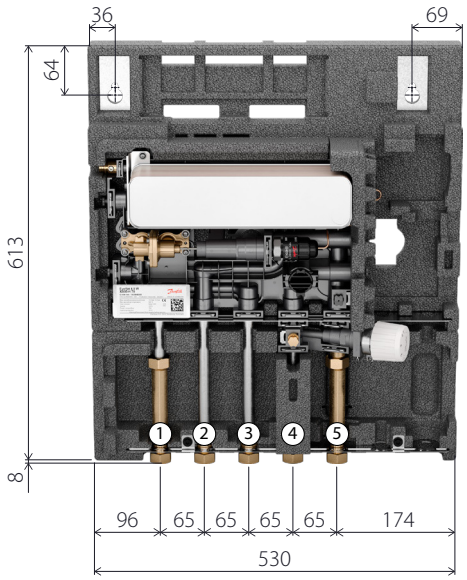

Connessioni:
1. Ingresso acqua fredda sanitaria (AFS)
2. Uscita acqua calda sanitaria (ACS)
3. Uscita acqua fredda sanitaria (AFS)
4. Ingresso primario (DH)
5. Ritorno primario (DH)

Opzioni:
- Kit circolazione ACS (183H0500)

ACS: ESEMPI DI CAPACITÀ

Tipo scambia-tore	Potenza ACS [kW]	T primario IN/OUT [°C]	Portata primario [l/h]	Perdita di carico primario* [kPa]	Portata ACS 50°C [l/min.]
XB05H 36 Cu/E (Tipo 1)	37	65/15	637	25	13,3
	43	65/16	750	32	15,4
XB05H 46 Cu/E (Tipo 2)	45	65/15	770	29	16,2
	49	65/15	844	35	17,6
XB05H 54 Cu/E (Tipo 3)	55	65/15	943	40	19,8
	38	55/19	901	37	13,7
XB05H 70 Cu/E (Tipo 4)	60	65/14	1014	41	21,6
	70	65/14	1197	57	25,2
	49	55/19	1158	52	17,6

** Contatore di calore non considerato*

Danfoss S.r.l.
Climate Solutions • danfoss.it • +39 069 4809 900 • cscitaly@danfoss.com

Qualsiasi informazione, incluse, in via meramente esemplificativa, le informazioni sulla selezione del prodotto, la sua applicazione o uso, il design, il peso, le dimensioni, la capacità o qualsiasi altro dato tecnico contenuto nei manuali dei prodotti, nelle descrizioni dei cataloghi, pubblicità, ecc. e resa disponibile sia in forma scritta, orale, elettronica, online o tramite download, sarà considerata puramente informativa, esarà considerata vincolante solamente se e nella misura in cui ne sia fatto esplicito riferimento in un preventivo o in una conferma d'ordine. Danfoss non si assume alcuna responsabilità per eventuali errori nei cataloghi, brochure, video e altro materiale.
Danfoss si riserva il diritto di modificare i propri prodotti senza alcun preavviso. Ciò vale anche per i prodotti già in ordine ma non consegnati, sempre che tali modifiche si possano apportare senza modificare la forma, la misura o la funzionalità del prodotto.
Tutti i marchi di fabbrica citati sono di proprietà di Danfoss A/S o delle società del gruppo Danfoss. Il nome e il logo Danfoss sono marchi depositati di Danfoss A/S. Tutti i diritti riservati.