MAKING MODERN LIVING POSSIBLE

War Verschwendung irgendwann “cool”?
Minimieren Sie ihre Energiekosten mit variabler Drehzahlregelung
Optimieren Sie Ihre Supermarkttruhen mit SLV Verdichtern

HACCP

Einhaltung ist einfach

mit eingebauter Datenerfassung, die es Ihnen ermöglicht, die Einhaltung ihrer Kühlkette bis ins kleinste Detail zu dokumentieren.

40%

Energieeinsparung

möglich mit variabler Drehzahlregelung in Supermarkt- und Verbrauchermarkt-Kühlmöbeln im Vergleich zu Standardverdichtern.

compressors.danfoss.com

COOLING with conscience®

SLV15CNK.2 mit intelligenter 230 V 50/60 Hz Elektronik

Warum sollten Sie sich mit weniger zufrieden geben, wenn Sie mit nur einem Verdichter die Frische der Lebensmittel sichern und gleichzeitig die Stromkosten klein halten können?

Der SLV-Kompressor ist die erste Wahl, wenn Sie ein vielseitiges Produkt benötigen, welches eine große Breite an Anwendungsmöglichkeiten bietet. Mit dieser kompakten, zuverlässigen und leicht installierbaren Einheit haben Sie zahllose Möglichkeiten, das Meiste aus Ihrer Investition zu holen.

Verfolgen Sie die Systemleistung mit der eingebauten Data-Logging-Funktion, benutzen Sie eine einzige, intelligente Steuereinheit für ultimatives Kontroll-Alarm-Management – und viele weitere wichtige Verbesserungen, die den SLV-Verdichter weit vor nicht-optimierte Verdichter platzieren.

Der Einsatz des SLV-Verdichters ermöglicht reduzierte Systemkosten und den Einsatz des umweltfreundlichen Kältemittels R290.

Kontaktieren Sie noch heute Ihr lokales Danfoss Verkaufsbüro, um mehr über Kostensenkung ohne Qualitätsrisiken zu erfahren.

Technische Daten

Allgemein *(Bestellnummern)*		**SLV15CNK.2**
Verdichter (ohne Elektronik)		104H8541
Elektronikeinheit		105N4600

Anwendung			
Anwendungsbereich		LBP	
Netzfrequenz	Hz	50	60
Verdampfungstemperatur	°C	-40 bis -10	-40 bis -10
Spannungsbereich (50/60 Hz)	V	180 - 254	180 - 254

Leistungsdaten *(EN12900/CECOMAF • 220V/50 Hz • 4000 min^{-1} • Ventilator 3.0 m/s)*				
Verdampfungstemperatur	°C	-40	-25	-10
Kälteleistung	W	325	792	1494
Leistungsaufnahme	W	355	583	771
Stromaufnahme	A	1,68	2,68	3,56
Kälteleistungszahl (COP)	W/W	0,92	1,36	1,94

Abmessungen			
Höhe	mm	A	199
		B	193
		B1	173
		B2	90
Ansaugstutzen	Position/Ø i mm | Winkel	C	10,2 | 37°
	Material | Verschluss	Stahl verkupfert | Alu-Kappe	
Prozessstutzen	Position/Ø i mm | Winkel	D	6,2 | 37°
	Material | Verschluss	Stahl verkupfert | Alu-Kappe	
Druckstutzen	Position/Ø i mm | Winkel	E	6,2 | 37°
	Material | Verschluss	Stahl verkupfert | Alu-Kappe	
Stutzentoleranz	Ø i mm	±0,09	

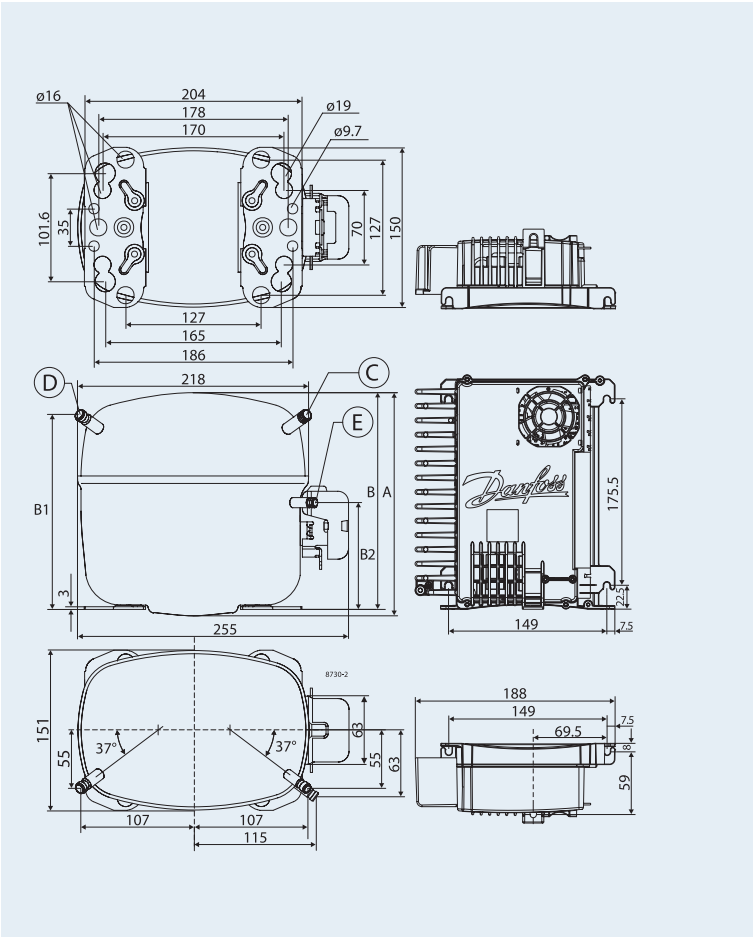

Danfoss Household Compressors GmbH • Mads-Clausen-Str. 7 • D-24939 Flensburg / Germany • Tel: +49 (0461) 4941-0 • compressors.danfoss.com

Die in Katalogen, Prospekten und anderen schriftlichen Unterlagen, wie z.B. Zeichnungen und Vorschlägen enthaltenen Angaben und technischen Daten sind vom Käufer vor Übernahme und Anwendung zu prüfen. Der Käufer kann aus diesen Unterlagen und zusätzlichen Diensten keinerlei Ansprüche gegenüber Danfoss oder Danfoss-Mitarbeitern ableiten, es sei denn, dass diese vorsätzlich oder grob fahrlässig gehandelt haben. Danfoss behält sich das Recht vor, ohne vorherige Bekanntmachung im Rahmen des Angemessenen und Zumutbaren Änderungen an ihren Produkten – auch an bereits in Auftrag genommenen – vorzunehmen. Alle in dieser Publikation enthaltenen Warenzeichen sind Eigentum der jeweiligen Firmen. Danfoss und das Danfoss-Logo sind Warenzeichen der Danfoss A/S. Alle Rechte vorbehalten.

DEHC.PN.300.A1.03 / 520N1081

Produziert von Danfoss Household Compressors und g1:advertising © Sep. 2010