ENGINEERING
TOMORROW

Fiche technique

Pompe a fioul type BFP 10/11 Series 3, 5, 6

Application

Les pompes à fioul BFP 10/11 Séries 3, 5, 6 sont destinées aux brûleurs domestiques de petite et moyenne puissance avec un débit allant jusqu'à 60 l/h.

Applications et caractéristiques:

- Fioul domestique et kérosène
- Installations mono- et bitube
- 1 étage
- Régulateur de pression incorporé
- électrovanne de coupure (BFP 11)
- Filtre annulaire

Fonction

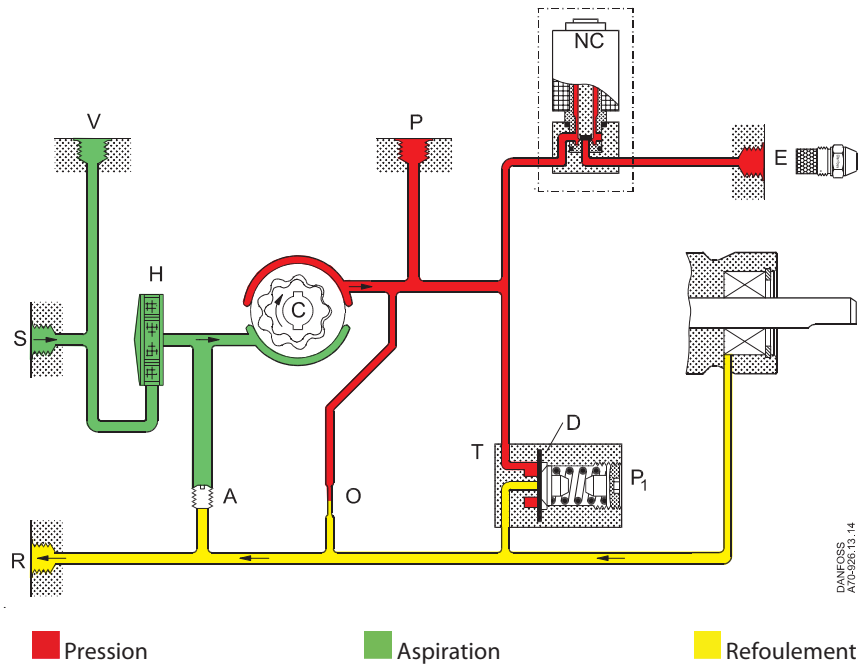

Au démarrage de la pompe, le fioul est aspiré depuis la conduite d'aspiration (S) à travers le filtre (H) jusqu'à l'engrenage (C).
Ce dernier refoule le fioul sous pression.
Cette pression est contrôlée et maintenue constante à une valeur réglée (P1) par le régulateur (T) au moyen de la membrane (D).
Lorsque l'électrovanne (NC) est mise sous tension, elle s'ouvre et laisse passer le fioul jusqu'au gicleur (E).
Dans une installation bitube, le fioul excédentaire est reconduit à la conduite de retour (R) vers le réservoir.
Dans une installation monotube, le fioul excédentaire est reconduit vers le système à engrenage (C).

Fonction de coupure de l'électrovanne (BFP 11)
A l'arrêt du brûleur, l'électrovanne est mise hors tension, elle se ferme et coupe le débit de fioul au gicleur.

La pompe BFP 10 n'a pas d'électrovanne. Dans des installations utilisant cette pompe, une électrovanne doit être placée dans la ligne gicleur.

Purge
Dans une installation bitube, la pompe se purge automatiquement. L'air est conduit par le passage (O) vers la conduite de retour (R).
Dans une installation monotube, la conduite de retour est fermée, la purge doit être effectuée par le raccordement du gicleur (E) ou par le raccordement du manomètre (P).

Garantie
Danfoss n'offre aucune garantie sur ses pompes lorsqu'elles sont utilisées hors caractéristiques techniques spécifiées ou avec un fioul contenant des particules abrasives.

A noter : la vanne solénoïde doit être remplacées après 250 000 opérations ou 10 ans (espérance de vie approuvée).

Identification

BFP | **1** | **1** | **L** | **5** | **L**

- **L:** Raccordement du gicleur à gauche
- **R:** Raccordement du gicleur à droite

- **3:** Débit 24 l/h
- **5:** Débit 42 l/h
- **6:** Débit 60 l/h

- **L:** Rotation droite
- **R:** Rotation gauche

- **0:** Sans électrovanne
- **1:** Avec électrovanne

- **1:** Filtre annulaire. Réglage latéral de la pression

Débit à 4.3 cSt., 10 bars, 2800 min^{-1}

Raccordements

L' exemple montre une pompe BFP 11 L5 L

P_1: Réglage de la pression

S: Conduite d'aspiration G1/4

R: Conduite de retour G1/4

E: Raccordement du gicleur G1/8

P: Raccordement du manomètre G1/8

V: Raccordement du vacuomètre G1/8

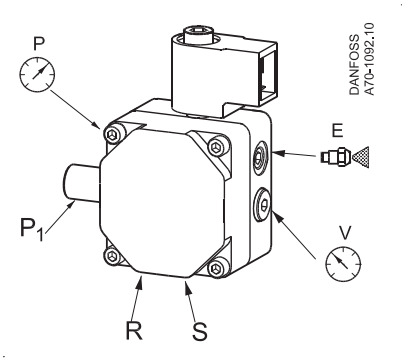

Note! La rotation de la pompe ainsi que le raccordement du gicleur sont déterminés avec l'axe de la pompe dirigée vers vous.

RH: Rotation droite

LH: Rotation gauche

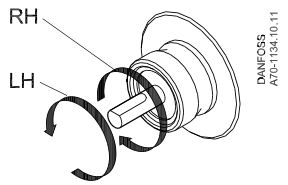

Installation mono- et bitube. Remplacement du filtre

A: Installation bitube : Vis (A) sans rondelle

B: Installation monotube: Vis (A) avec rondelle

H: Filtre

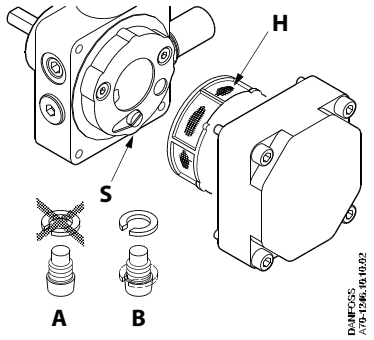

Caractéristiques techniques

BFP 10/11	3	5	6
Types de combustible	Fioul standard et fioul selon la norme DIN V 51603-6 EL A Bio-5 (maks. 5% FAME)		
Plage de viscosité (mesurée à la conduite d'aspiration) [1]	(1.3) 1.8 to 12.0 cSt. (mm^2/s)		
Filtre : Surface/Maillage	13 cm^2/200 µm		
Plage de pression [2]	7 to 15 bar	7 to 20 bar	7 to 20 bar
Réglage d'usine	10 ± 1 bar		
Pression max. admissible côtés aspiration et retour	2 bar		
Vitesse de rotation	2400 to 3450 min^{-1}	1400 to 3450 min^{-1}	1400 to 3450 min^{-1}
Couple de démarrage max.	0.10 Nm	0.12 Nm	0.14 Nm
Températures ambiante / Transport	-20 to +70° C		
Température du médium	0 to +70° C		
Consommation de la bobine	9 W		
Tension nominale	230 V, 50/60 Hz		
Etanchéité de la bobine	IP 40		
Arbre / Collet	EN225		

[1] Pompes spéciales pour Kérosène
[2] Max. 12 bars avec une viscosité de 1,3 cSt., max. 15 bars avec une viscosité de 1,8 cSt.

Débit

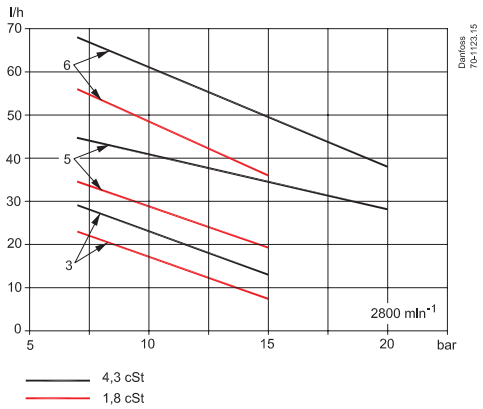

Couple de service **Consommation**

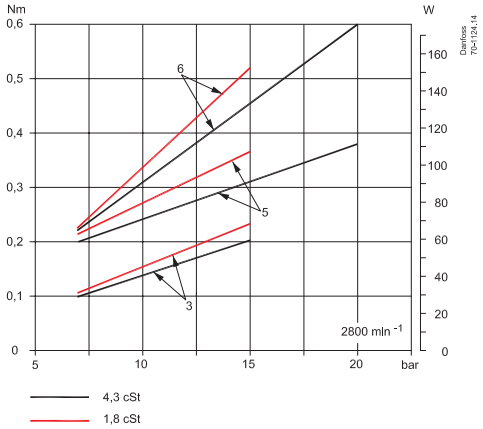

Dimensions

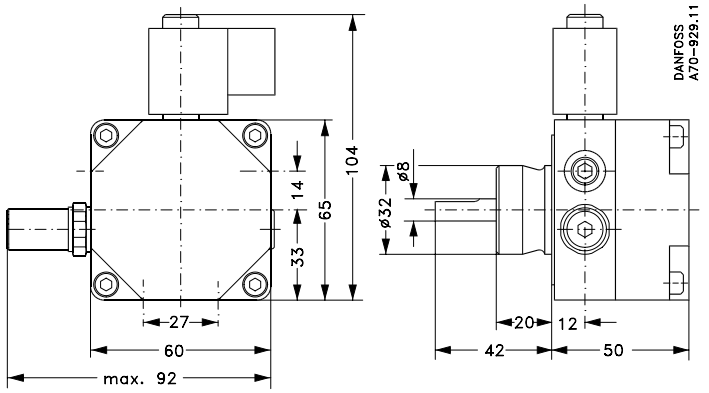

Des documents complémentaires concernant les composants du brûleur sont disponibles sur le site *http://heating.danfoss.fr/*

Danfoss Sarl
Heating Segment • chauffage.danfoss.fr • +33 (0)1 82 88 64 64 • E-mail: cscfrance@danfoss.com

Danfoss décline toute responsabilité quant aux erreurs qui se seraient glissées dans les catalogues, brochures ou autres documentations écrites. Dans un souci constant d'amélioration, Danfoss se réserve le droit d'apporter sans préavis toutes modifications à ses produits, y compris ceux se trouvant déjà en commande, sous réserve, toutefois, que ces modifications n'affectent pas les caractéristiques déjà arrêtées en accord avec le client. Toutes les marques de fabrique de cette documentation sont la propriété des sociétés correspondantes.
Danfoss et tous les logo Danfoss sont des marques déposées de Danfoss A/S. Tous droits réservés.