Especificación técnica

RET1000
Termostato de ambiente inteligente

Características

Los termostatos de ambiente inteligentes RET1000 combinan un diseño moderno y elegante con un control de ahorro energético de alto rendimiento. Las grandes dimensiones del dial y la clara escala de temperatura proporcionan un ajuste sencillo, que incluye una función de limitación de la temperatura máxima y mínima. Todos los termostatos RET1000 disponen de unos elegantes iconos LED con retroiluminación, que indican con claridad el estado de alimentación y de salida. Además del control de encendido y apagado estándar, el usuario puede seleccionar si desea utilizar el control cronoproporcional. Este sistema de control por microprocesador, que se suele configurar durante la instalación, pero que resulta fácil de cambiar mediante un interruptor DIP, aumentará la comodidad y le proporcionará un mayor ahorro.
Cuando el modo cronoproporcional está activado, el termostato aplica una velocidad de ciclo fija al sistema y, a continuación, define la duración de los periodos de encendido y apagado de cada ciclo en función de la carga. El algoritmo de control que se utiliza para definir los periodos de encendido y apagado utiliza un control proporcional + integral (PI) para eliminar la desviación que suele asociarse al control proporcional simple o control on / off.

El control cronoproporcional aumenta significativamente la comodidad y mejora la eficiencia general de la caldera, al optimizar la temperatura del agua.

- Control cronoproporcional o control on / off seleccionable
- Límites de temperatura máximos y mínimos definidos por el usuario
- Indicación de salida activa
- Indicación de alimentación

Ajustes del instalador

Control on / off

Interruptor	*Ajuste*	*Función*
1	▮	On / Off
2	▮	Inactivo
3	▮	Inactivo
4	▮	Inactivo

Control cronoproporcional

Interruptor	*Ajuste*	*Función*
1	▮	Crono
2	▮	3 ciclos por hora
3	▮	3 ciclos por hora
4	▮	Inactivo
ó 1	▮	Crono
2	▮	6 ciclos por hora
3	▮	6 ciclos por hora
4	▮	Inactivo
ó 1	▮	Crono
2	▮	12 ciclos por hora
3	▮	12 ciclos por hora
4	▮	Inactivo

Especificación técnica

Termostato de ambiente inteligente RET1000

Especificaciones e información para pedidos

Características del termostato	RET1000MS	RET1000M	RET1000B
Códigos de pedido	087N645200	087N645000	087N645100
Línea de productos	03		
Tipo	Termostato con dial		
Alimentación	230 V CA +/–15 %, 50 / 60 Hz		2,5-3 V CC (2 pilas AA)
Salida	230 V CA	Libre de tensión	
Intervalo de temperatura de ajuste	5-30 °C		
Intervalo de temperatura de funcionamiento	0-45 °C		
Capacidad del interruptor	3 A a 230 V CA		
Tipo de interruptor	SPDT tipo 1B		
Duración de las pilas	n. d.		Mín. 2 años
Clasificación IP	IP20		
Control on / off	Sí		
Control cronoproporcional	Sí		
Dimensiones (mm)	84 (al.) × 84 (an.) × 37 (pr.)		

Tabla de conversión de productos

Modelo nuevo	Puede sustituir
RET1000MS	RET230 y RET230L
RET1000M	RET230VF y RET230VF2
RET1000B	Nueva

Esquemas de conexión

RET1000B

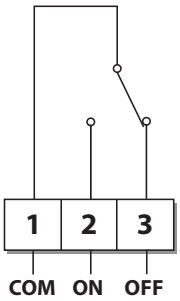

RET1000M

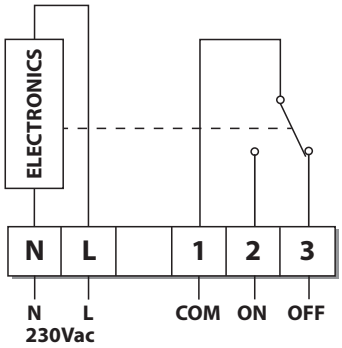

RET1000MS

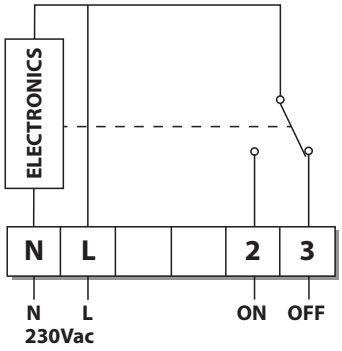

Danfoss no se hace responsable de posibles errores existentes en los catálogos, folletos y otros materiales impresos. Danfoss se reserva el derecho a modificar el producto sin previo aviso. Dicho derecho se aplica igualmente a los productos que ya se hayan pedido, siempre y cuando tales modificaciones puedan llevarse a cabo sin que impliquen cambios importantes en las especificaciones.
Todas las marcas registradas que aparecen en el presente documento son propiedad de las correspondientes empresas. Danfoss y el logotipo de Danfoss son marcas registradas de Danfoss A/S. Todos los derechos reservados.

Danfoss, S. A.
Caléndula, 93
28109 Alcobendas
Tel.: 902246104
Fax: 902656396
E-mail: info_clima@danfoss.es
Sitio web: www.danfoss.es