ENGINEERING
TOMORROW

Lindungi sistem HVAC/R Anda dengan **Pengering filter terandal** di dunia

Banyak pilihan pengering filter Danfoss

20%

Kapasitas penyerapan H_2O lebih tinggi

www.danfoss.com

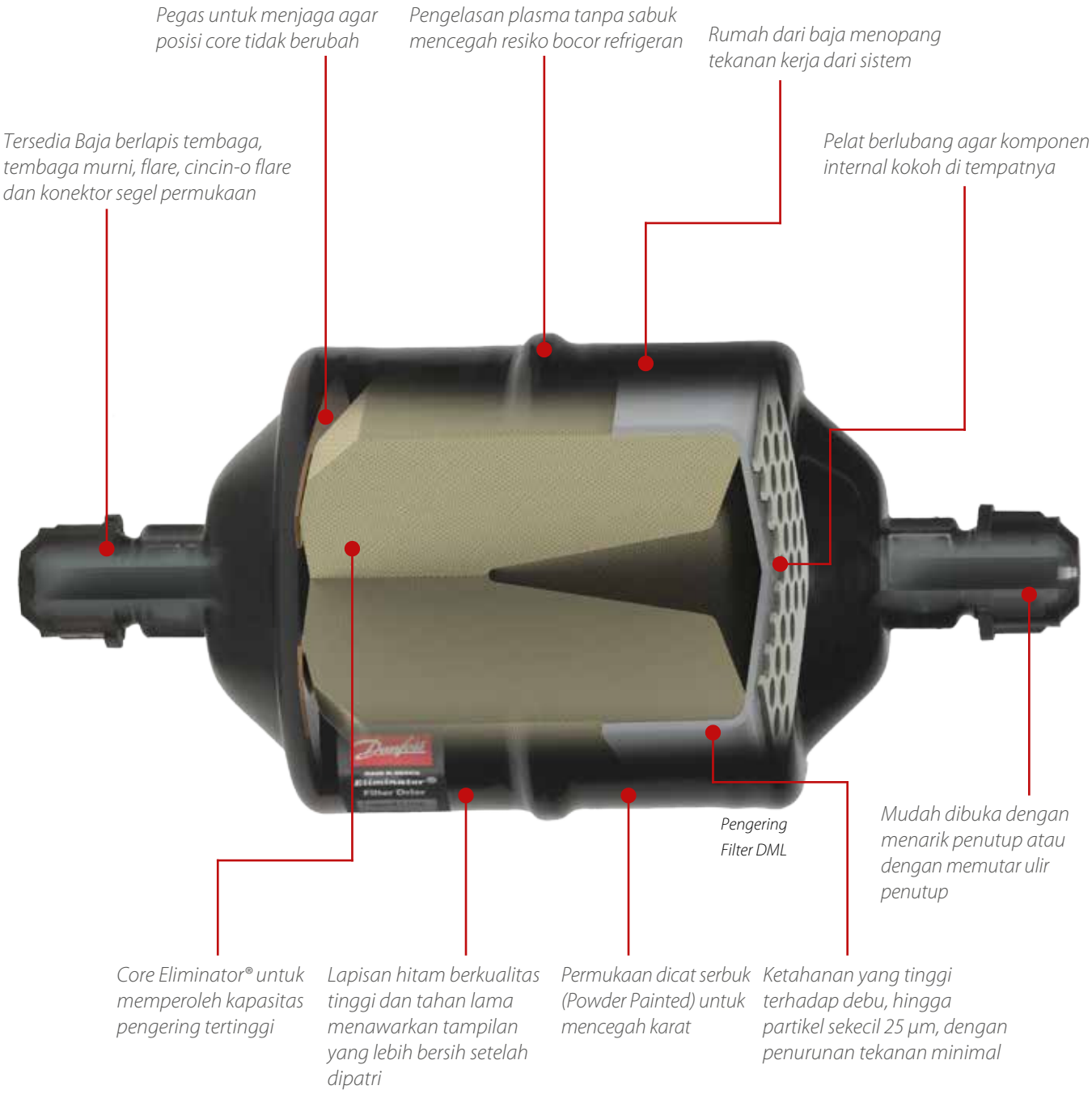

Fitur **Utama**

- *Kapasitas pengering* yang lebih tinggi akan mencegah risiko terbentuknya asam di dalam sistem pendinginan
- Tekanan kerja *maksimum* hingga 46 bar
- Ketahanan terhadap debu *yang tinggi*, hingga partikel sekecil 25 mikron, dengan penurunan tekanan minimal
- Dirancang untuk bekerja lebih dari 250.000 *siklus*
- Banyak *pilihan ukuran* dari 1,5 hingga 75 cu. in.
- Pengering diuji dengan *Kebocoran Helium 100%*
- *Core padat* – penyerapan tinggi, atrisi rendah
- Dirancang untuk bisa bertahan lebih dari 500 jam dalam alat uji *salt spray chamber* (lapisan khusus untuk pemakaian di laut sesuai permintaan)
- *Sertifikasi* UL, CE, EN, RoHS, GOST dan Lisensi Manufaktur Tiongkok untuk Peralatan Khusus
- *Cat* hitam membuat tampilan lebih menarik setelah dipatri
- Tidak ada sisa *uap air* ketika dikirim

Pengering filter

Pengering filter adalah elemen yang vital dalam keandalan sistem serta keawetannya. Ketika memilih pengering Filter Danfoss, Anda mendapatkan jaminan produk yang dikembangkan khusus untuk menghadapi tantangan dalam Sistem Penyejuk Udara dan Pendingin.

Pilihan pengering Filter Danfoss mencakup core jenis hermetic dan yang bisa ditukar. Core ini menjadikan pengering Filter menyerap air dan asam dengan lebih efektif untuk mencegah korosi pada permukaan logam kompresor dam memastikan oli dan refrigeran tidak membusuk. Semua pengering Filter Danfoss memiliki core yang padat. Hasil pengujian menunjukkan bahwa pengering Filter dengan core padat memiliki angka penyerapan lebih tinggi, kapasitas aliran yang luar biasa, serta berkurangnya frekuensi penurunan tekanan, yang dapat meminimalkan biaya pemeliharaan dan operasional.

Untuk pemakaian apa pun, ada pengering Filter Danfoss yang melindungi sistem Anda agar tahan lama dan andal.

Penyerapan maksimum • Cocok untuk sistem HVAC/R apa pun • Meminimalkan kebocoran refrigeran

Memilih solusi optimal

	TIPE		DML	DCL	DMT	DMB	DCB
			Saluran Liquid			DUA ALIRAN	
Fitur			• Kapasitas pengeringan yang tinggi • Mencegah terbentuknya asam dalam sistem • Menghilangkan reaksi kimia dan sisa-sisa abrasi		• Paling cocok untuk pemakaian CO_2 transcritical	• Katup periksa terpasang • Semua partikel debu ditampung dalam semua arah aliran.	
Pemakaian	Sistem A/C		•	•		•	•
	Ritel Makanan		•	•	•	•	•
	Box Pendingin		•	•		•	•
	Chiller						
Spesifikasi Teknis	Rumah		Hermetic		Hermetic	Hermetic	
	Komposisi core		○	◐	○	○	◐
	Ukuran yang tersedia (cu. in.)		1,5 · 03 · 05 · 08 · 16 · 30 · 38 · 41 · 60 · 75		08 · 13	05 · 08 · 16 · 30	
	Refrigeran	HC[1]	•	•	•	•	•
		HFC	•	•	•	•	•
		HFO	•	•	•	•	•
		HCFC	•	•	•	•	•
		CO_2	Subcritical	–	Transcritical	Subcritical	–
	Tahan karat		500 jam[2]		500 jam[1]	500 jam	
	Tekanan kerja maksimum (PS/MWP)		46 bar (667 psig)		140 bar (2030 psig)	46 bar (667 psig)	
	Temperatur media		-40 – 70 °C -40 – 160 °F		-40 – 100 °C -40 – 212 °F	-40 – 70 °C -40 – 160 °F	
Konektor	Material dan ukuran koneksi	Tembaga murni	$^1/_4$ – 1 $^1/_8$ in. (2,8 – 28 mm)		–	$^1/_4$ – $^5/_8$ in. (6 – 12 mm)	
		Pelat tembaga	$^1/_4$ – 1 $^1/_8$ in. (6 – 28 mm)		$^1/_4$ – $^1/_2$ in. (6 – 12 mm)	$^1/_4$ – 1 $^1/_8$ in. (6 – 12 mm)	
		Baja[3]	$^1/_4$ – $^3/_4$ in. (6 – 19 mm)		$^1/_4$ – $^3/_8$ in. (6 – 10 mm)	$^1/_4$ – $^5/_8$ in. (6 – 16 mm)	
	Jenis koneksi	Solder	•	•	•	•	•
		Flare	•	•	•	•	•
		Cincin-o flare	•	•	–	–	–
		Segel permukaan	•	•	–	–	–

[1] Kompatibilitas refrigeran HC: sekarang ini hanya versi solder (pelat tembaga/tembaga murni) dan koneksi berukuran di bawah 25mm disetujui untuk refrigeran yang mudah terbakar
[2] Tersedia lapisan khusus untuk pemakaian di laut (2.000 jam)
[3] Konektor flare baja. Hanya pengering filter DCR yang dilengkapi konektor baja solder/las

ENGINEERING
TOMORROW

Terdepan dalam teknologi iklim dan energi

Danfoss Group beroperasi secara global dengan sasaran utamanya sedapat mungkin memanfaatkan kehidupan modern bagi stakeholder dan menjadi yang terkemuka dalam teknologi pendingin, pemanas, elektronika daya, dan hidrolik mobile.

Kami mempekerjakan 24.000 karyawan dan menghasilkan sekitar 250.000 komponen per hari dari 76 pabrik yang tersebar di 25 negara.

Kami menjanjikan yang terdepan dalam bidang bisnis kami melalui keandalan, keunggulan, dan inovasi – dengan memperkuat kepuasan pelanggan sesungguhnya serta solusi dalam bidang iklim dan energi.

Pengalaman mendalam di semua segmen HVAC/R

Danfoss memainkan peran terkemuka dalam riset, pengembangan dan produksi berbagai spektrum industri, dan sudah 75 tahun menjadi pemain utama dalam bidang HVAC/R. Divisi Pendingin & Penyejuk Udara kami bekerja dalam mendesain, memproduksi dan memasarkan beragam solusi otomatis dan kompresor untuk berbagai segmen HVAC/R, termasuk

- Pompa Pemanas
- Penyejuk Udara untuk Usaha
- Penyejuk Udara Rumah Tangga
- Pendingin untuk Usaha
- Pendingin untuk Rumah Tanggal, Usaha Kecil dan Mobile
- Penjual Grosir & Pemasang
- Pendingin untuk Industri
- Ritel Makanan

Pelajari selengkapnya di **www.danfoss.com**

Danfoss tidak bertanggung jawab atas segala kesalahan yang terdapat dalam katalog, brosur maupun materi cetak lainnya. Danfoss berhak untuk mengganti produknya tanpa pemberitahuan.
Hal ini juga berlaku untuk produk yang sudah dipesan selama penggantian tersebut bisa dilakukan tanpa perbedaan signifikan dalam spesifikasi yang telah disepakati.
Semua merek dagang di dalam materi ini adalah milik perusahaannya masing-masing Danfoss dan logo Danfoss adalah merek dagang dari Danfoss A/S. Semua hak dilindungi undang-undang.

DKRCC.PB.E00.I5.9B / 520H10326

© Danfoss | DCS (jmn) | 2016-06