ENGINEERING TOMORROW

Arkusz informacyjny

Termostat grzejnikowy Danfoss Ally™

Zastosowanie

Danfoss Ally™ Compatible

zigbee certified product

Termostat grzejnikowy Danfoss Ally™ jest przeznaczony do użytku w budynkach mieszkalnych.

Termostat grzejnikowy Danfoss Ally™ jest kompaktowy i zasilany bateryjnie. Łatwość obsługi zapewnia pokrętło i przycisk. Termostat grzejnikowy Danfoss Ally™ jest certyfikowanym produktem Zigbee, kompatybilnym z Danfoss Ally Gateway™ i certyfikowanymi systemami innych firm wykorzystującymi technologię Zigbee.

Termostat grzejnikowy Danfoss Ally™ można łatwo zainstalować w ciągu 30 sekund! Dostępne są adaptery do wszystkich zaworów termostatycznych produkowanych przez firmę Danfoss oraz do większości zaworów grzejnikowych innych producentów.

Najważniejsze cechy:

- Programowanie i sterowanie za pomocą bramki ZigBee
- Oszczędność energii
- Łatwa instalacja
- Łatwość obsługi
- Tryb ręczny
- Funkcja otwartego okna
- Precyzyjne sterowanie temperaturą PID
- Sterowanie adaptacyjne
- Czytelny wyświetlacz LCD
- Obrót wyświetlacza — 180 stopni
- Min./maks. ograniczanie zakresu regulacji temperatury
- Blokada przycisków
- Ochrona przeciwzamrożeniowa
- Funkcja ochrony zaworu przed zakamienienem
- Podświetlany wyświetlacz
- Żywotność baterii do 2 lat
- Ikona niskiego poziomu baterii
- Możliwość aktualizacji oprogramowania

Produkt	Język	Adaptery (w zestawie)	Nr kodu
Termostat grzejnikowy Danfoss Ally™	EN, DE, DA, FR, IT, ES, PL, CS, UA, RU, SV, FI, IS, ET, LV, LT, SK, SL, RO, HR, TR	RA, M30	014G2420
Termostat grzejnikowy Danfoss Ally™	EN, DE, DA, FR, IT, ES, PL, CS, UA, RU, SV, FI, IS, ET, LV, LT, SK, SL, RO, HR, TR	RA, M30, RAV, RAVAL	014G2460
Termostat grzejnikowy Danfoss Ally™	IT	RA, M30, Caleffi, Giacomini	014G2461

Dane techniczne

Typ termostatu	Programowalna, elektroniczna głowica termostatyczna
Zalecane zastosowanie	Budownictwo mieszkaniowe (stopień zanieczyszczenia 2)
Siłownik	Elektromechaniczny
Wyświetlacz	Wyświetlacz LCD z białym podświetleniem.
Klasa oprogramowania	A
Sterowanie	PID
Zasilanie	2 baterie alkaliczne AA 1,5 V
Pobór mocy	3 mW w stanie czuwania, 1,2 W w stanie aktywności
Częstotliwość/moc transmisji	2,4 GHz < 40 mW
Trwałość baterii	Do 2 lat
Sygnalizacja słabej baterii	Migająca ikona baterii na wyświetlaczu.
Zakres temperatury otoczenia	od 0 do 40°C
Zakres temperatury podczas transportu	od -20 do 65°C
Maksymalna temperatura wody	90°C
Zakres nastawy temperatury	od 5 do 35°C
Dokładność zegara	+/-10 min/rok
Ruch trzpienia	Liniowy, do 4,5 mm, maks. 2 mm na zaworze (1 mm/s)
Poziom hałasu	< 30 dB
Kategoria bezpieczeństwa	Typ 1
Kolor	RAL 9016
Funkcja otwartego okna	Aktywowana przy spadku temperatury lub poleceniem ZigBee
Ciężar (wraz z bateriami)	198 g (z adapterem RA)
Klasa IP	20 (tego termostatu nie należy wykorzystywać w instalacjach niebezpiecznych ani w miejscach, w których będzie narażony na kontakt z wodą)
Integracje*	Partner API, Google Assistant, Amazon Alexa
Certyfikaty, oznaczenia, itp.	

* Wymaga Danfoss Ally™ Gateway

Akcesoria

Typ adaptera	Nr kat.	Adapter	Zawór
Do zaworów Danfoss RA	014G0251		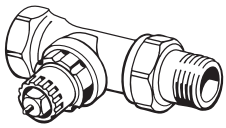
Do zaworów M30 x 1,5 (K)	014G0252		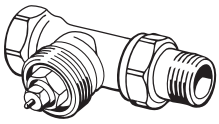
Do zaworów Danfoss RAV	014G0250	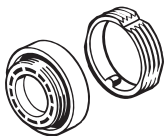	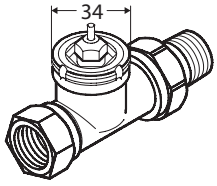
Do zaworów Danfoss RAVL		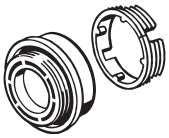	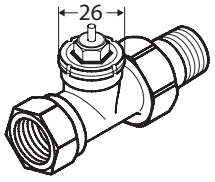
Do zaworów Danfoss RTD	014G0253		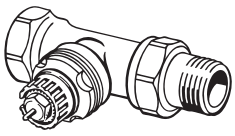
Do zaworów M28: – MMA – Herz – Comap	014G0264		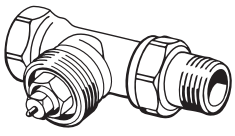
Do zaworów Caleffi oraz Giacomini (W zestawie oba adaptery)	014G0263	 	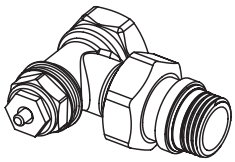 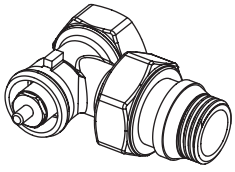

Instalacja mechaniczna

1. Aby zamontować odpowiedni adapter skorzystaj z tabeli na str. 3.

2. Włóż baterie, a następnie zamontuj termostat na adapterze poprzez przekręcenie go, aż do usłyszenia kliknięcia.

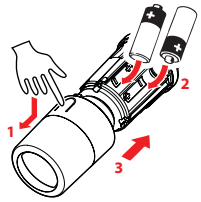

UWAGA!
Montaż na zaworze należy wykonać w trybie „M", w przeciwnym razie może dojść do uszkodzenia termostatu.

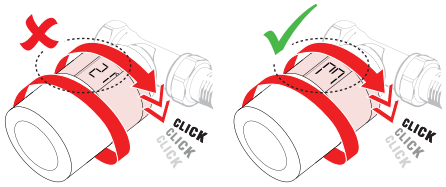

3. Naciśnij i przytrzymaj przycisk przez około 3 sekundy. Termostat grzejnikowy Danfoss Ally™ jest teraz zainstalowany i będzie wyświetlał bieżącą nastawę temperatury.

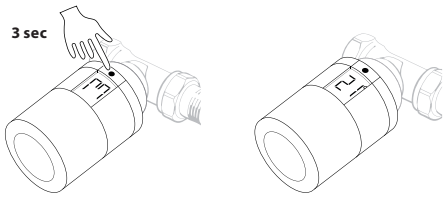

Pomiar temperatury w pomieszczeniu

Termostat grzejnikowy Danfoss Ally™ mierzy temperaturę za pomocą kilku wbudowanych czujników zapewniając odpowiednią regulację. Na podstawie odczytów z tych czujników jest obliczana temperatura pomieszczenia dla obszaru około 20 cm przed wyświetlaczem. Dzięki temu termostat grzejnikowy Danfoss Ally™ może bardzo precyzyjnie regulować rzeczywistą temperaturę w pomieszczeniu.

Należy pamiętać, że właściwe działanie termostatu grzejnikowego Danfoss Ally™ mogą zakłócać źródła ciepła lub zimna, takie jak kominek, bezpośrednie światło słoneczne lub przeciągi.

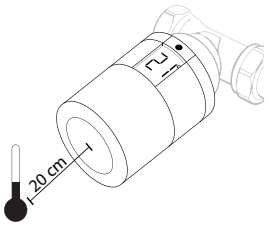

Uwaga! Wyświetlana temperatura jest zawsze temperaturą ustawioną, a nie rzeczywistą temperaturą w pomieszczeniu.

Wymiary

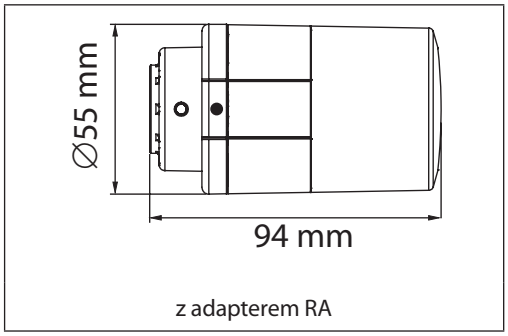

z adapterem RA

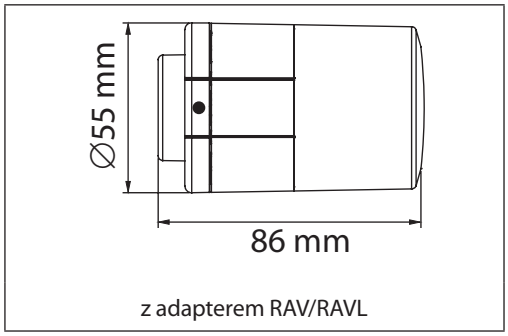

z adapterem RAV/RAVL

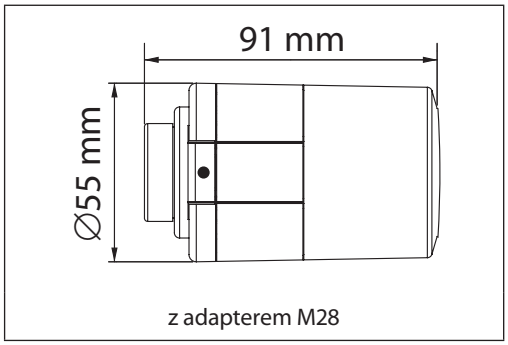

z adapterem M28

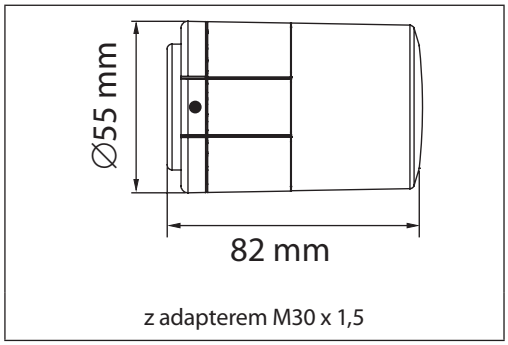

z adapterem M30 x 1,5

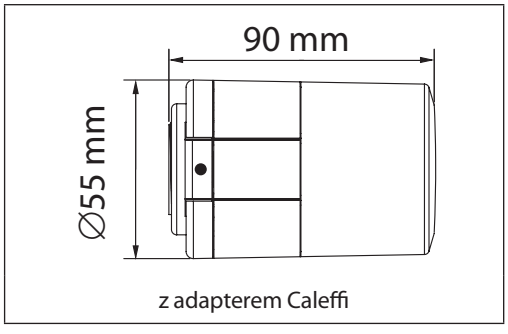

z adapterem Caleffi

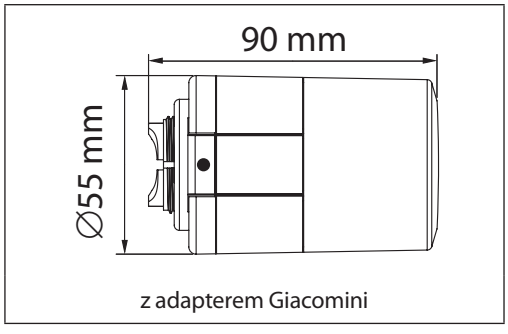

z adapterem Giacomini

Danfoss Poland Sp. z o.o.
z siedzibą w Grodzisku Mazowieckim 05-825 przy ul. Chrzanowskiej 5, zarejestrowana w Sądzie Rejonowym dla m. st. Warszawa w Warszawie,
XIV Wydział Gospodarczy Krajowego Rejestru Sądowego, KRS: 0000018540, NIP: 586-000-58-44, REGON: 190209149, Kapitał Zakładowy 31 922 100 zł
Climate Solutions • danfoss.pl • +48 22 104 00 00 • bok@danfoss.com

Wszelkie informacje, w tym dotyczące wyboru produktu, jego zastosowania lub użycia, konstrukcji, wagi, wymiarów, pojemności lub inne dane techniczne zawarte w instrukcjach obsługi, opisach katalogowych, reklamach itp. oraz udostępnione w formie pisemnej, ustnej, elektronicznej, online lub poprzez pobranie, są traktowane jako informacyjne oraz są wiążące tylko wtedy oraz tylko w takim zakresie, w jakim zostały wyraźnie wskazane w ofercie lub potwierdzeniu zamówienia. Firma Danfoss nie ponosi odpowiedzialności za ewentualne błędy w katalogach, broszurach, filmach oraz innych materiałach.
Firma Danfoss zastrzega sobie prawo do wprowadzania zmian w swoich produktach bez wcześniejszego powiadamiania. Dotyczy to również produktów zamówionych, które nie zostały dostarczone, pod warunkiem, że zmiany te mogą zostać dokonane bez zmiany formy, dopasowania lub funkcji produktu.
Wszystkie znaki towarowe w tym materiale są własnością firmy Danfoss A/S lub spółek grupy Danfoss. Nazwa oraz logo Danfoss są znakami towarowymi firmy Danfoss A/S. Wszelkie prawa zastrzeżone.