ENGINEERING
TOMORROW

Scheda tecnica

Pompa carburante tipo BFP 20/21 - Misura 3 e 5

Compatibilità con olio combustibile fino a biodiesel 100% (FAME e UCOME)

Applicazione

Le pompe carburante BFP 20/21 nella misura 3 e 5 sono progettate per bruciatori a combustibile domestici di piccole/medie dimensioni fino a 42 litri/ora.

Caratteristiche

- Miscele di olio leggero, cherosene e biocarburanti
- Funzionamento Mono e Bi-Tubo
- Monostadio
- Regolatore di pressione integrato
- Elettrovalvola di chiusura (BFP 21)
- Filtro a cartuccia
- Biocompatibilità dell'elettrovalvola e del regolatore di pressione (versione Bio100)

Funzionalità

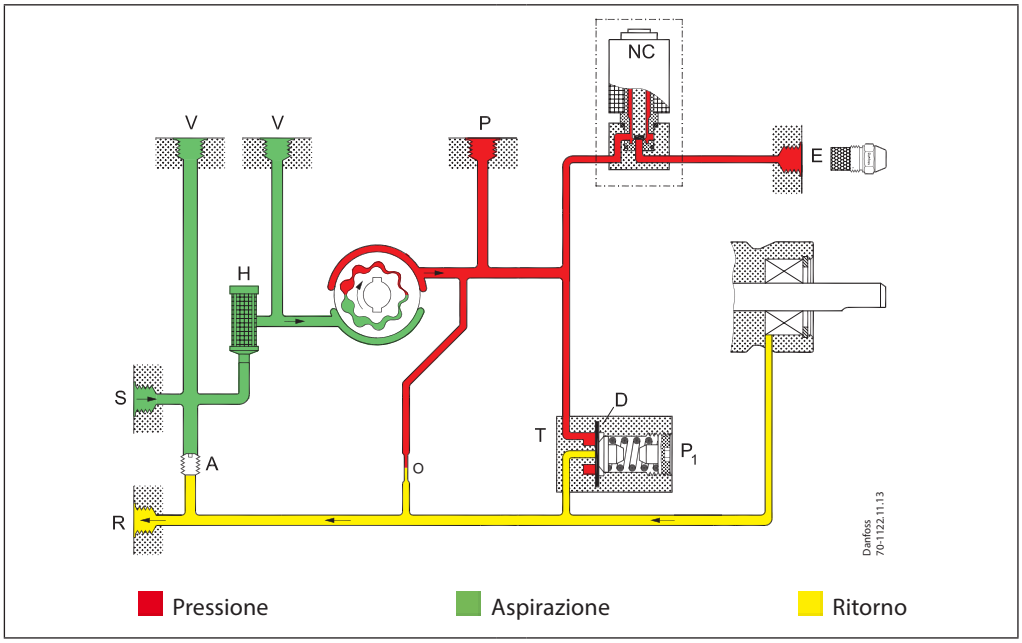

Dalla porta di ingresso (S) il carburante viene aspirato attraverso il filtro (H) fino al gruppo di ingranaggi, dove la pressione aumenta. Quando viene applicata tensione alla valvola NC, questa si apre e rilascia carburante in uscita dall'ugello.
Tramite la membrana (D) del regolatore di pressione (T), la pressione viene mantenuta costante al valore impostato dalla vite di regolazione (P1).
Nei sistemi Bi-Tubo il carburante in eccesso viene rinviato all'uscita di ritorno (R) e al serbatoio.
Negli impianti Mono-Tubo con uscita di ritorno (R) chiusa e vite (A) rimossa, il carburante viene rinviato internamente al gruppo di ingranaggi (v. dettagli nella figura).

Funzione di chiusura, elettrovalvola (BFP 21)
Quando il bruciatore si arresta, la tensione alla valvola NC viene tagliata e il flusso del combustibile all'uscita dall'ugello viene arrestato immediatamente. Il modello BFP 20 non è dotato di elettrovalvola. Negli impianti che utilizzano questa pompa, è necessario installare una valvola di chiusura separata sulla linea dell'ugello.

Spurgo
Negli impianti Bi-Tubo la pompa è autoaspirante, quindi lo spurgo viene effettuato tramite la strozzatura (O) all'uscita di ritorno (R).
Negli impianti Mono-Tubo con uscita di ritorno (R) chiusa, lo spurgo deve essere effettuato attraverso l'uscita dell'ugello (E) o la porta del manometro (P).

Garanzia
Danfoss non può fornire alcuna garanzia qualora le pompe siano utilizzate in modo diverso da quello descritto nei dati tecnici dichiarati e con carburanti contenenti particelle abrasive.

Nota!
Non montare la pompa con l'elettrovalvola rivolta verso il basso.
Sostituire l'elettrovalvola dopo 250.000 cicli di utilizzo oppure dopo 10 anni (durata testata ed approvata).

Sostituendo i materiali dei componenti all'interno delle nostre pompe in base ai vari tipi di carburante, garantiamo che tutti i componenti del prodotto siano biocompatibili al 100%.

Identificazione

BFP **B** **2** **1** **L** **5** **L**

- **R:** Ugello lato destro
- **L:** Ugello lato sinistro

- **3:** Portata 24 l/h
- **5:** Portata 42 l/h

- **R:** Rotazione oraria
- **L:** Rotazione antioraria

- **0:** Senza valvola a solenoide
- **1:** Con valvola a solenoide

- **2:** Filtro a cartuccia e regolazione frontale

- **B:** Biocombustibile compatibile fino al 100%

Portata a 4,3 cSt., 10 bar, 2800 min^{-1}

Dati tecnici

BFP 20/21	**3**	**5**
Tipo di carburante	Carburante standard conforme alla norma DIN EN 51603-1 e biocarburante conforme alle norme DIN EN 51603-6;-8 ed EN 14214	
Viscosità (misurata in aspirazione) [1]	(1,3) 1.8 - 1,.0 cSt. (mm^2/s)	
Filtro area/rete	11 cm^2/200 µm	
Intervallo di pressione [1] [2]	da 7 a 20 bar	
Taratura di fabbrica	10 ±1 bar	
Pressione max. in asp./rit.	2 bar	
Velocità	2400 - 3450 min^{-1}	1400 - 3450 min^{-1}
Coppia max. avvio	0,1 Nm	0,12 Nm
Temperature amb./trasp.	-20 - +70° C	
Temperatura combustibile	0 - +70° C	
Assorbimento bobina	9 W	
Tensione di alimentazione (altre su richiesta)	230 V, 50/60 Hz	
Grado di protezione	IP 40	
Albero/mozzo	EN 225	

[1] Max. 12 bar a 1,3 cSt., max. 15 bar a 1,8 cSt.
[2] Se si utilizza olio miscelato, i dati tecnici potrebbero variare

Portata all'ugello

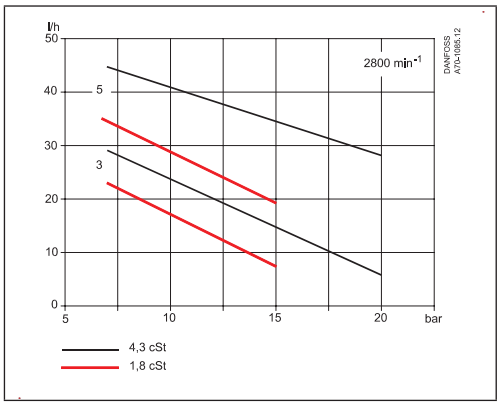

Coppia **Assorbimento**

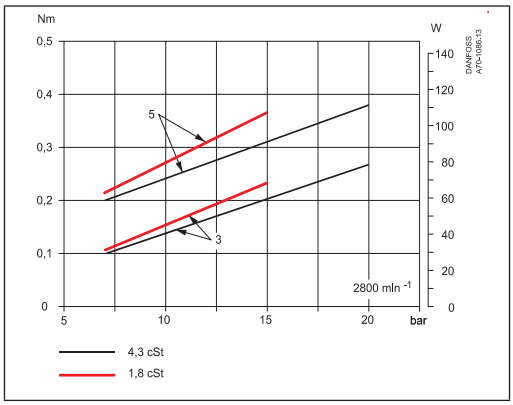

Connessioni

L'esempio mostra la pompa BFP 21 L5L.

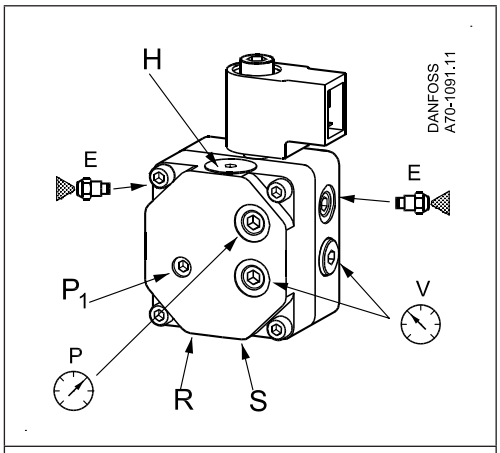

P_1: Regolazione della pressione
S: Aspirazione G 1/4
R: Ritorno G 1/4
E: Linea ugello G 1/8
P: Presa di pressione G 1/8
V: Presa del vuoto G 1/8
H: Filtro

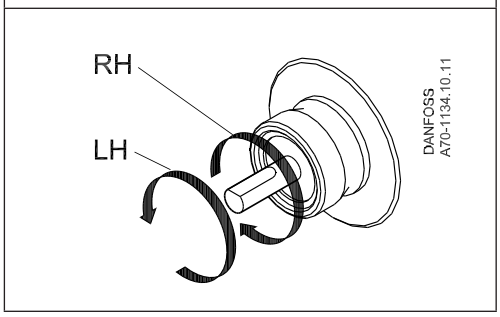

Note! Rotazione dell'albero, posizione dell'ugello ed altre connessioni sono viste dall'albero.

RH: R-Rotazione
LH: L-Rotazione

Modifica dal mono al bitubo, Sostituzione del filtro

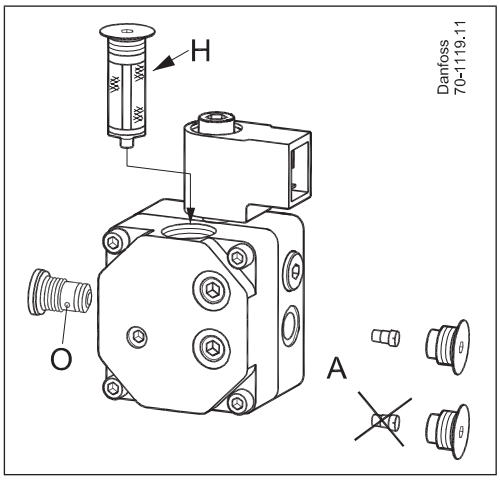

H: Filtro
A: Funzionamento bitubo: Vite inserita
Funzionamento monotubo: Senza vite

Dimensioni

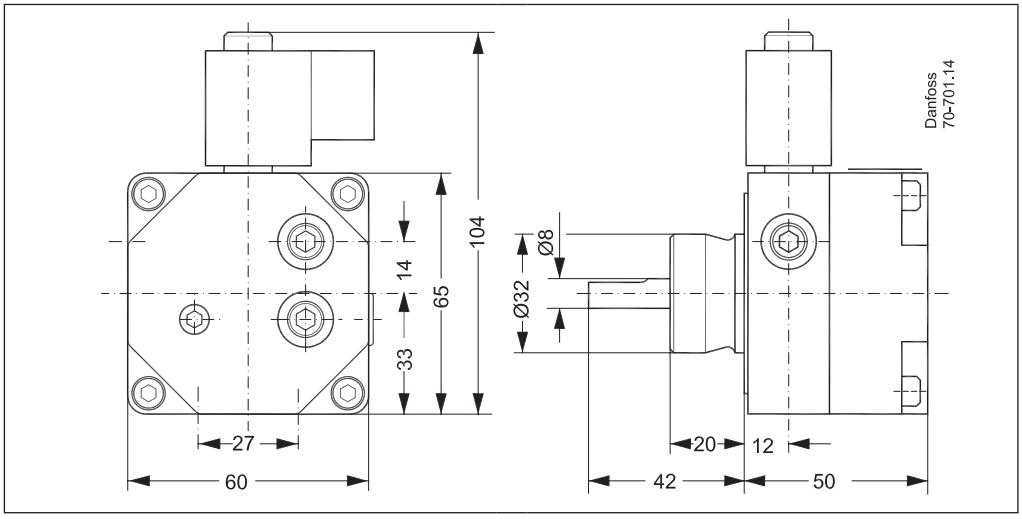

Documentazione aggiuntiva dei componenti per bruciatori è disponibile all'indirizzo *http://danfoss.com/*

Danfoss S.r.l.
Climate Solutions • danfoss.it • +39 069 4809 900 • cscitaly@danfoss.com

Qualsiasi informazione, incluse, in via meramente esemplificativa, le informazioni sulla selezione del prodotto, la sua applicazione o uso, il design, il peso, le dimensioni, la capacità o qualsiasi altro dato tecnico contenuto nei manuali dei prodotti, nelle descrizioni dei cataloghi, pubblicità, ecc. e resa disponibile sia in forma scritta, orale, elettronica, online o tramite download, sarà considerata puramente informativa, esarà considerata vincolante solamente se e nella misura in cui ne sia fatto esplicito riferimento in un preventivo o in una conferma d'ordine. Danfoss non si assume alcuna responsabilità per eventuali errori nei cataloghi, brochure, video e altro materiale.
Danfoss si riserva il diritto di modificare i propri prodotti senza alcun preavviso. Ciò vale anche per i prodotti già in ordine ma non consegnati, sempre che tali modifiche si possano apportare senza modificare la forma, la misura o la funzionalità del prodotto.
Tutti i marchi di fabbrica citati sono di proprietà di Danfoss A/S o delle società del gruppo Danfoss. Il nome e il logo Danfoss sono marchi depositati di Danfoss A/S. Tutti i diritti riservati.