ENGINEERING
TOMORROW

Installation Guide

RET2001OT - V2

OpenTherm Room Thermostat

SP
OpenTherm®

Installation Guide . . . . . 4 EN
Manuel d'installation . . . . . 8 FR
Installationsanleitung . . . . . 12 DE
Installatiehandleiding . . . . . 16 NL
Installationsvejledning . . . . . 20 DK
Guía de instalación . . . . . 24 ES
Guida all'installazione . . . . . 28 IT
Kurulum Kılavuzu . . . . . 32 TR
Montavimo vadovas . . . . . 36 LT
Руководство по установке . . . . . 40 RU
Illustrations 44

EN

1. Installation Steps

User Guide can be downloaded from: heating.danfoss.com.

1. **Installation must be done by an authorised electrician.**
2. The room thermostat should be installed at approx. 1.5 m above floor and where the effects of sunlight, draught or other heat sources (eg. TV's) are avoided, see fig. 1 on page 44.
3. First loosen lower retaining screw and carefully remove back plate, see fig. 2 on page 44.
4. Mount back plate direct to wall or on wall box and wire according to application, see fig 3 on page 44 & wiring diagram on the next page.
5. Locate hooks at top of front part into top of back plate and lower into position and tighten retaining screw.

EN

2. Dimensions and Wiring

Dimensions, see fig. 4 on page 45. Wiring diagram.

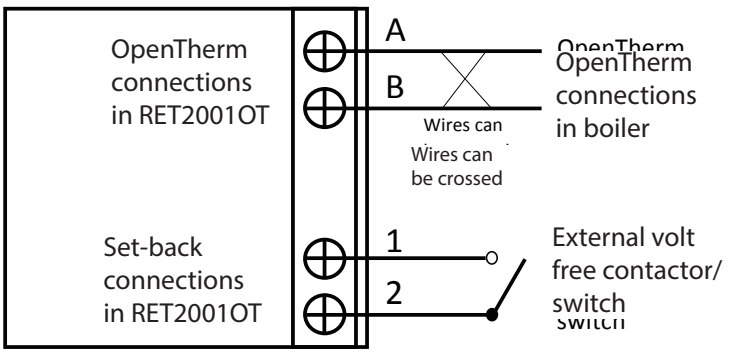

Important – *To avoid damage to Boiler and Thermostat, connect only to OpenTherm connections on boiler, do not connect to any other power source.*

By connecting a volt free switch over terminals 1 & 2 you can provide an external override to enable a forced set back condition with minimum 5 °C frost protection.

3. Error codes

Display	Description
E1	Sensor Failure
EE	EEPROM Failure
Lo	Measured temperature below 0 °C
Hi	Measure temperature above 50 °C
E2	OT Communication Failure

EN

4. Technical Specifications

Specifications	RET2001OT - V2
Operating	Product is designed for continuous use
Operating voltage	24V DC from boiler
Output	Data
Wiring	Non-polarised 2 wire bus
Setting temperature range	5 °C to 35 °C
Operating temperature range	0 °C to 40 °C
Terminals	max 2.5 mm^2 wires
IP rating	IP30 (installed)
OpenTherm software version	v4.01
Low load control	Yes
ErP class	Class V, efficiency gain 3%
Construction	EN60730-2-9
Pollution degree rating	Degree 2
Ball pressure test	75 °C
Dimensions	H86 x W86 x D30
Software classification	A

1. Étapes d'installation

FR

Le guide de l'utilisateur peut être téléchargé sur: heating.danfoss.com.

1. **L'installation doit être réalisée par un électricien agréé.**
2. Le thermostat d'ambiance doit être installé à environ 1,50 m au-dessus du sol et à l'écart du rayonnement solaire, des courants d'air et d'autres sources de chaleur (téléviseurs, etc.) (voir fig.1 à la page 44).
3. Desserrez la vis de retenue inférieure et retirez soigneusement la plaque arrière (voir fig.2 à la page 44).
4. Montez la plaque arrière directement au mur ou sur le boîtier mural et câblez selon les besoins de l'application (voir fig. 3 à la page 44 et schéma de câblage à la page suivante sel).
5. Repérez les crochets au sommet dans le haut de la plaque arrière, abaissez-les pour les positionner et serrez la vis de retenue.

2. Dimensions et câblage

FR

Dimensions (voir fig. 4 à la page 45) Schéma de câblage

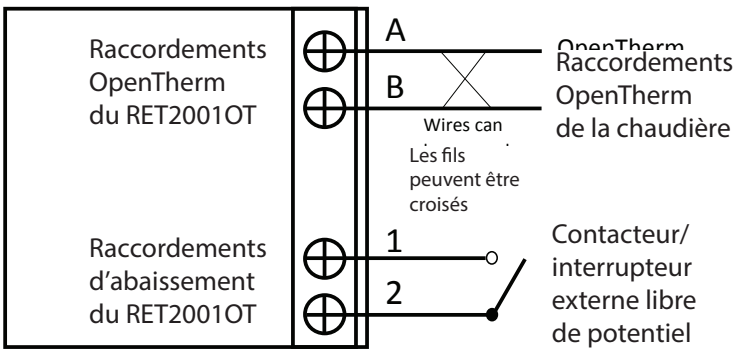

Important - *Pour éviter d'endommager la chaudière et le thermostat, ne branchez que des raccordements OpenTherm sur la chaudière ; ne branchez en aucun cas l'appareil à une autre source d'alimentation.*

En connectant un interrupteur libre de potentiel sur les bornes 1 et 2, vous pouvez fournir une dérogation externe pour activer une condition d'arrêt forcé avec une protection hors gel (5 °C).

3. Codes d'erreur

Écran	Description
E1	Défaillance de la sonde
EE	Défaillance de l'EEPROM
Basse	Température mesurée inférieure à 0 °C
Haute	Température mesurée supérieure à 50 °C
E2	Défaillance de la communication OT

4. Caractéristiques techniques

FR

Caractéristiques	RET2001OT - V2
Fonctionnement	Le produit est conçu pour une utilisation en continu.
Tension de fonction-nement	24 V CC depuis la chaudière
Sortie	Données
Câblage	Bus 2 fils sans polarisé
Plage de réglage de la température	5 °C à 35 °C
Plage de température de fonctionnement	0 °C à 40 °C
Bornes	Fils de 1 à 2,5 mm²
Indice protection IP	IP30 (installé)
Version de logiciel OpenTherm	v4.01
Contrôle de charge faible	Oui
Classe ErP	Classe V, gain d'efficacité 3 %
Construction	EN60730-2-9
Degré de pollution	Degré 2
Essai à la bille	75 °C
Dimensions	86 x 86 x 30 (H x l x P)
Classe du logiciel	A

1. Einbauschritte

DE

Die Bedienungsanleitung kann unter folgender Adresse heruntergeladen werden: Waerme.danfoss.com.

1. **Der Einbau muss durch einen autorisierten Elektriker erfolgen.**
2. Der Raumthermostat sollte in ca.1,5 m Höhe und geschützt vor Sonneneinstrahlung, Zugluft oder anderen Wärmequellen (z.B.Fernsehgeräten) eingebaut werden, siehe Abb.1 auf Seite 44.
3. Lösen Sie zuerst die untere Befestigungsschraube und entfernen Sie vorsichtig die Rückwand, siehe Abb.2 auf Seite 44.
4. 4.Montieren Sie die Rückwand direkt an der Wand oder an der Unterputzdose und nehmen Sie die für die Anwendung erforderliche Verdrahtung vor, siehe Abb.3 auf Seite 44 und Schaltplan auf der nächsten Seite)
5. Setzen Sie die Haken oben am Vorderteil in die Oberseite der Rückwand, senken Sie die Rückwand in Position und ziehen Sie die Befestigungsschraube fest.

2. Abmessungen und Verdrahtung

Abmessungen, siehe Abb.4 auf Seite 45. Schaltplan.

DE

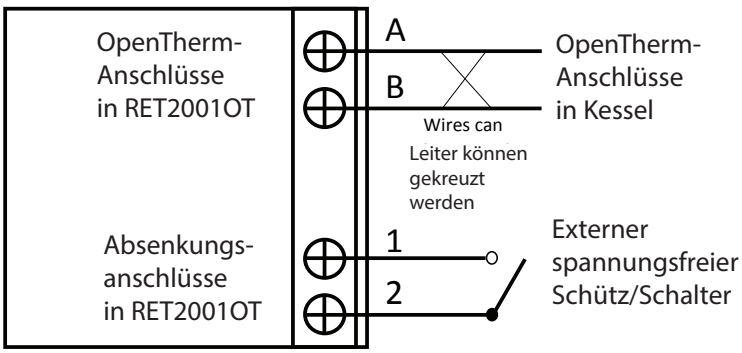

Wichtig – *Um Schäden an Kessel und Thermostat zu vermeiden, nur an die OpenTherm-Anschlüsse am Kessel anschließen und nicht an andere Stromquellen.*

Durch den Anschluss eines spannungsfreien Schalters über Klemmen 1 & 2 können Sie eine externe Übersteuerung vorsehen, um einen erzwungenen Absenkungszustand mit mindestens 5 °C Frostschutz zu ermöglichen.

3. Fehlercodes

Display	Beschreibung
E1	Fühlerfehler
EE	EEPROM-Fehler
Lo	Gemessene Temperatur unter 0 °C
Hi	Gemessene Temperatur über 50 °C
E2	OT Kommunikations-Fehler

4. Technische Spezifikation

DE

Technische Daten	RET2001OT - V2
Betrieb	Das Produkt ist für den Dauereinsatz konzipiert
Betriebsspannung	24 V DC vom Kessel
Ausgang	Daten
Verdrahtung	Unpolarisiert, Zweileiter-Bus
Einstelltemperaturbereich	5 °C bis 35 °C
Betriebstemperaturbereich	0 °C bis 40 °C
Klemmen	Drähte, 1 bis 2,5 mm²
Schutzart	IP30 (installiert)
OpenTherm Software, Version	v4.01
Niedriglaststeuerung	Ja
ErP-Klasse	Klasse V, Effizienzsteigerung 3 %
Heizbandaufbau	EN60730-2-9
Verschmutzungsgrad der RS-Umgebung	Kategorie II
Kugel-Druckprüfung	75 °C
Abmessungen	H86 x B86 x T30
Softwareklassifizierung	A

1. Installatiestappen

U kunt de gebruikershandleiding downloaden via: heating.danfoss.com.

NL

1. **De installatie moet door een erkend installateur worden uitgevoerd.**
2. De kamerthermostaat moet ongeveer 1,5 m boven de vloer worden geïnstalleerd, op een locatie uit de buurt van zonlicht, tocht en warmtebronnen (bijv. tv's); zie fig.1 op pagina 44.
3. Draai eerst de onderste borgschroef los en verwijder voorzichtig de achterplaat; zie fig.2 op pagina 44.
4. Monteer de achterplaat rechtstreeks op de wand of op een wanddoos en voer de voor de toepassing vereiste bedrading uit; zie fig.3 op pagina 44 en bedradingsschema op de volgende pagina.
5. Plaats de haken boven op het frontje in de bovenzijde van de achterplaat, laat die in positie zakken en draai de borgschroef vast.

2. Afmetingen en bedrading

Zie fig. 4 voor de afmetingen op pagina 45. Bedradingsschema.

NL

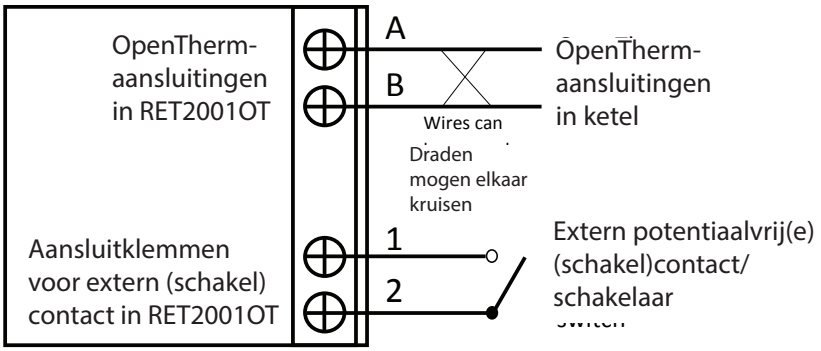

Belangrijk – *Om schade aan de ketel en thermostaat te voorkomen, mag u alleen aansluiten op de OpenTherm-aansluitingen op de ketel. Niet aansluiten op een andere voedingsbron!*

Door een potentiaalvrije schakelaar op klem 1 & 2 aan te sluiten, kunt u voorzien in externe handbediening voor een geforceerde lagere temperatuur met vorstbeveiliging bij 5 °C.

3. Foutcodes

Display	Omschrijving
E1	Sensor defect
EE	Storing EEPROM
Lo	Gemeten temperatuur onder 0 °C
Hi	Gemeten temperatuur boven 50 °C
E2	OT Communicatie fout

NL

4. Technische specificaties

Specificaties	RET2001OT - V2
In bedrijf	Het product is ontworpen voor continu gebruik
Bedrijfsspanning	24 V DC van ketel
Uitgang	Gegevens
Bedrading	Niet-gepolariseerde 2-draads bus
Insteltemperatuurbereik	5 °C tot 35 °C
Bedrijfstemperatuur-bereik	0 °C tot 40 °C
Klemmen	Kabels van 1 tot 2,5 mm^2
IP-klasse	IP 30 (geïnstalleerd)
Softwareversie Open-Therm	v4.01
Lagelastregeling	Ja
ErP-klasse	Klasse IV, efficiëntieverho-ging 3 %
Constructienorm	EN 60730-2-9
Emissiewaarde	Niveau 2
Temperatuur kogeldruk-test	75 °C
Afmetingen	H86 x B86 x D30
Softwareclassificatie	A

NL

1. Installationstrin

Brugervejledningen kan downloades fra: varme.danfoss.dk.

DK

1. **Installationen skal udføres af en autoriseret elektriker.**
2. Rumtermostaten skal monteres ca.1,5 m over gulvet og et sted, hvor påvirkninger fra sollys, træk eller andre varmekilder (f.eks.et tv-apparat) undgås.Se fig.1 på side 44.
3. Løsn først den nedre holdeskrue, og fjern forsigtigt bagpladen.Se fig.2 på side 44.
4. Montér bagpladen direkte på væggen eller i en væg¬boks, og før ledningerne i henhold til applikationen.Se fig.3 på side 44 og ledningsdiagram på næste side.
5. Placér kroge øverst på den forreste del og ind på bagpladens top, og sænk dem ned i position, og spænd holdeskruen.

2. Mål og ledningsføring

Mål, se fig. 4 på side 45. Ledningsdiagram.

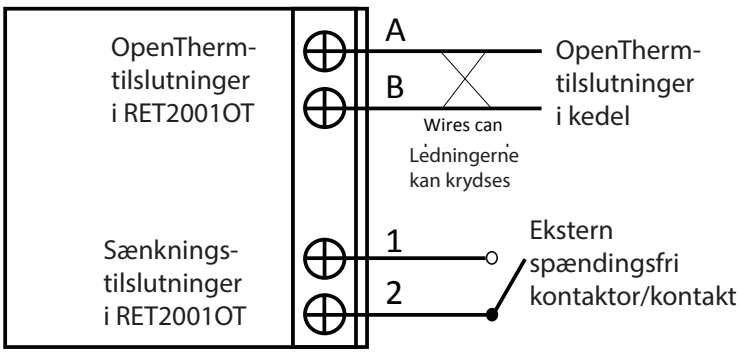

Vigtigt – *For at undgå at kedlen og termostaten beskadiges, må der kun sluttes til OpenTherm-tilslutningerne på kedlen. Tilslut ikke til nogen anden strømkilde.*

Ved at tilslutte en spændingsfri kontakt over klemmerne 1 og 2 kan du tilføje en ekstern overstyring for at aktivere en tvungen sænkningstilstand med minimum 5 °C frostsikring.

3. Fejlkoder

Display	Beskrivelse
E1	Følerfejl
EE	EEPROM-fejl
Lav	Målt temperatur under 0 °C
Høj	Målt temperatur over 50 °C
E2	OT kommunikations fejl

DK

4. Tekniske specifikationer

Specifikationer	RET2001OT - V2
Drift	Produktet er beregnet til kontinuerlig brug
Driftsspænding	24 V DC fra kedel
Effekt	Data
Ledningsføring	Ikke-polariseret bus med to ledninger
Temperaturindstillings-område	5 °C til 35 °C
Driftstemperaturområde	0 °C til 40 °C
Klemmer	1 til 2,5 mm² ledninger
IP-klasse	IP30 (installeret)
OpenTherm-software-version	v4.01
Styring ved lav belastning	Ja
ErP-klasse	Klasse V, effektivitetsfor-øgelse 3 %
Konstruktion	EN60730-2-9
Forureningskontrolfor-hold	Grad 2
Kugletrykstest	75 °C
Mål	H86 x B86 x D30
Softwareklasse	A

DK

1. Procedimiento de instalación

La guía del usuario se puede descargar desde la página www.heating.danfoss.com.

ES

1. **La instalación debe ser realizada por un electricista autorizado.**
2. El termostato de ambiente debe instalarse aproximadamente a 1,5 m del suelo, en un lugar donde no sufra los efectos de la luz solar, las corrientes de aire u otras fuentes de calor (p.ej., un televisor) (fig.1 en la página 44).
3. Primero afloje el tornillo de retención inferior y retire con cuidado la placa posterior (fig.2 en la página 44).
4. Instale la placa posterior directamente en la pared, o en una caja de montaje en pared, y conecte los ca¬bles según corresponda para la aplicación (consulte las fig.3 en la página 44 y diagrama de cableado en la página siguiente).
5. Coloque los ganchos de la parte superior del frontal sobre la parte superior de la placa posterior, bájelos hasta su posición y apriete el tornillo de retención.

2. Dimensiones y cableado

Dimensiones (higo. 4 en la página siguiente). Esquema de cableado.

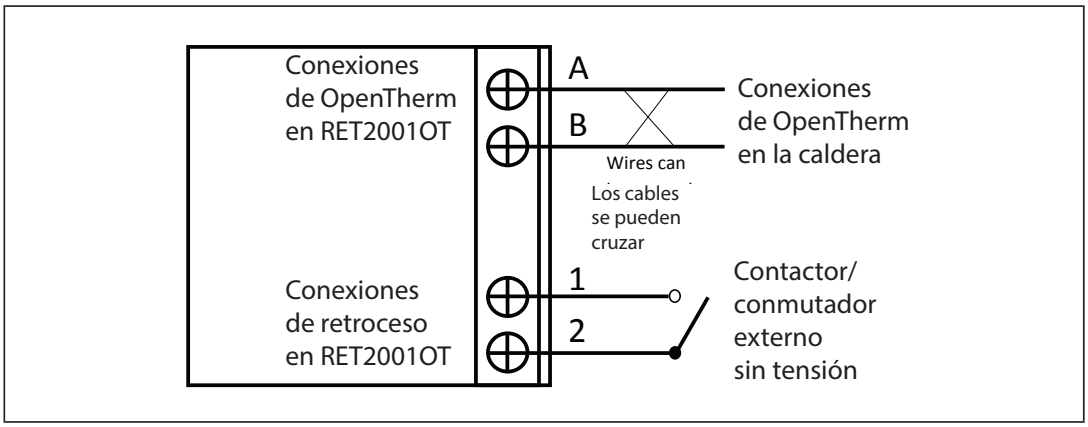

ES

Importante: *Para evitar daños en la caldera y el termostato, conectar únicamente a las conexiones de OpenTherm de la caldera; no conectar a ninguna otra fuente de alimentación.*

Al conectar un interruptor sin tensión en los terminales 1 y 2, puede proporcionar un sistema externo de anulación para permitir un retroceso forzado con una protección antihielo a 5 °C como mínimo.

3. Códigos de error

Pantalla	Descripción
E1	Fallo del sensor
EE	Error EEPROM
Baja	Temperatura medida por debajo de 0 °C
Alta	Temperatura medida por encima de 50 °C
E2	Fallo de comunicación OT

4. Especificaciones técnicas

ES

Especificaciones	RET2001OT - V2
Funcionamiento	El producto se ha diseñado para un uso continuo
Tensión de funcionamiento	24 V CC desde la caldera
Salida	Datos
Cableado	Bus de 2 hilos no polarizado
Rango de temperatura de ajuste	De 5 °C a 35 °C
Rango de temperatura de funcionamiento	De 0 °C a 40 °C
Terminales	Cables de 1 a 2,5 mm²
Clasificación IP	IP30 (instalado)
Versión del software Open-Therm	v4.01
Control de carga baja	Sí
Clase ErP	Clase V, aumento de eficiencia del 3 %
Construcción	EN60730-2-9
Control de la contaminación	Grado 2
Prueba de presión de bola	75 °C
Dimensiones	Al. 86 × an. 86 × pr. 30
Clasificación del software	A

ES

1. Passaggi per l'installazione

La guida all'uso può essere scaricata da: heating.danfoss.com.

1. **L'installazione deve essere eseguita da un elettricista autorizzato.**
2. Il termostato ambiente deve essere installato a circa 1,5 m dal pavimento e dove gli effetti della luce solare, delle correnti d'aria o di altre fonti di calore (es. TV) non sono presenti, vedere fig.1 a pagina 44.
3. Allentare prima la vite di fissaggio inferiore e rimuovere con cautela la piastra posteriore, vedere fig.2 a pagina 44.
4. Montare la piastra posteriore direttamente sulla pa¬rete o sulla scatola a muro e cablare conformemente all'applicazione, vedere fig.3 a pagina 44 e schema elettrico nella pagina successiva.
5. Individuare i ganci nella parte superiore della parte anteriore della piastra posteriore e abbassarli in posizione, quindi serrare la vite di fissaggio.

2. Dimensioni e cablaggio

Dimensioni, vedere fig. 4 a pagina 45. Schema elettrico.

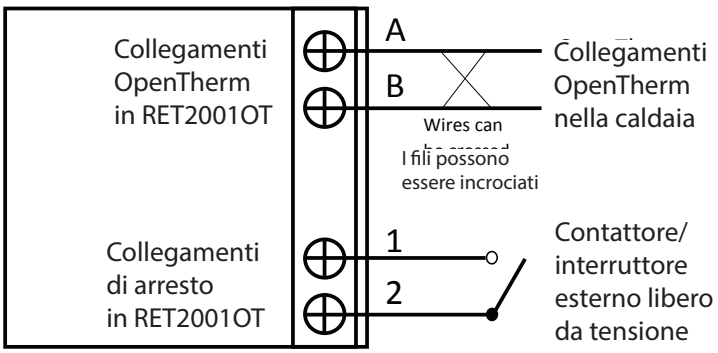

Importante: *per evitare danni alla caldaia e al termostato, collegare solo ai collegamenti OpenTherm della caldaia, non collegare ad altre fonti di alimentazione.*

Collegando i morsetti 1 e 2 di un commutatore libero da tensione è possibile fornire un override esterno per consentire una condizione di arresto forzato con protezione antigelo di almeno 5 °C.

3. Codici errore

Display	Descrizione
E1	Guasto sensore
EE	Guasto EEPROM
Lo (Basso)	Temperatura misurata inferiore a 0 °C
Hi (Alto)	Temperatura misurata superiore a 50 °C
E2	Errore di comunicazione OT

IT

4. Specifiche tecniche

Specifiche	RET2001OT - V2
Funzionamento	Il prodotto è progettato per l'uso continuo
Tensione operativa	24 V CC dalla caldaia
Uscita	Specifiche tecniche
Cablaggio	Bus a due fili non polarizzati
Intervallo di regolazione della temperatura	Da 5 °C a 35 °C
Intervallo di temperatura di funzionamento	Da 0 °C a 40 °C
Morsetti	Fili 1–2,5 mm²
Classe di protezione	IP30 (installato)
Versione software Open-Therm	v4.01
Controllo del carico basso	Sì
Classe ErP	Classe V, guadagno di efficienza 3 %
Edilizia	EN60730-2-9
Controllo dello stato d'inquinamento	Grado 2
Test di durezza	75 °C
Dimensioni	A86 x L86 x P30
Classificazione software	A

IT

1. Kurulum Adımları

Kullanıcı Kılavuzu şu adresten indirilebilir: heating.danfoss.com.

1. **Kurulum, yetkili bir elektrik tesisatçısı tarafından tamamlanmalıdır.**
2. Oda termostatı, zeminden yaklaşık olarak 1,5 m yükseğe ve güneş ışığının ve hava akımının olmadığı veya diğer ısı kaynaklarına (ör.TV) uzak olan bir yere kurulmalıdır, bkz.şekil 1 sayfa 44.
3. Önce alttaki tespit vidasını gevşetin ve arka plakayı dikkatle çıkarın, bkz.şekil 2 sayfa 44.
4. Arka plakayı doğrudan duvara veya duvara takılı kutuya monte edin ve tesisatı cihaza uygun şekilde yapın, uygulamaya göre bkz.şekil 3 sayfa 44 ve sonraki sayfada bağlantı şeması.
5. Üst kısımdaki kancaları arka plakanın üzerine yerleştirin, yerlerine oturtmak için indirin ve tespit vidasını sıkın.

2. Boyutlar ve Elektrik Tesisatı

Boyutlar, bkz şekil 4, sayfa 45. Elektrik tesisatı şeması.

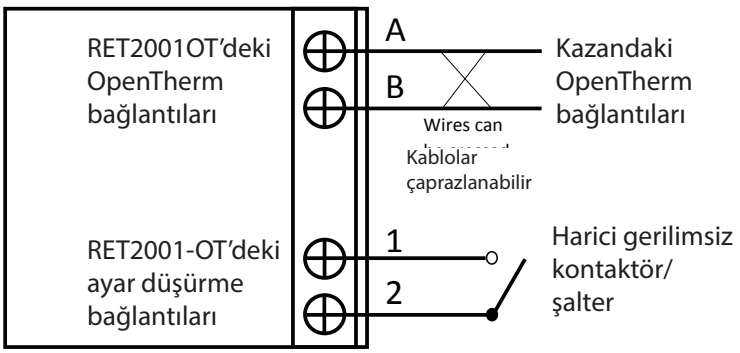

Önemli - *Kazanın veya Termostatın hasar görmesini önlemek için yalnızca kazandaki OpenTherm bağlantılarına bağlayın, başka bir güç kaynağına bağlamayın.*

1 ve 2 terminalleri üzerinden gerilimsiz bir şalter bağlayarak 5°C donmadan koruma ile zorlamalı ayar düşürme koşulunu etkinleştirmek için harici bir geçersiz kılma yöntemi sağlayabilirsiniz.

3. Hata kodları

Ekran	Açıklama
E1	Sensör Arızası
EE	EEPROM Arızası
Lo	Ölçülen sıcaklık 0°C'nin altında
Hi	Ölçülen sıcaklık 50°C'nin üzerinde
E2	OT bağlantı hatası

TR

4. Teknik Özellikler

Teknik Özellikler	RET2001OT - V2
Kullanım	Ürün, sürekli kullanım için tasarlanmıştır
Çalışma gerilimi	Kazandan gelen 24 VDC
Çıkış	Veri
Elektrik tesisatı	Kutupsuz 2 telli veriyolu
Ayar sıcaklığı aralığı	5 °C ila 35 °C
Çalışma sıcaklığı aralığı	0 °C ila 40 °C
Terminaller	1 ile 2,5 mm² arası teller
IP sınıfı	IP30 (kurulu)
OpenTherm yazılım sürümü	v4.01
Düşük yük kontrolü	Evet
ErP sınıfı	Sınıf V, verimlilik kazancı %3
Yapı	EN60730-2-9
Kirlilik kontrol durumu	Derece 2
Bilye basınç testi	75 °C
Boyutlar	Y86 x G86 x D30
Yazılım sınıfı	A

TR

1. Montavimo veiksmai

Naudotojo vadovą galite atsisiųsti iš danfoss.lt.

1. **Montavimą atlikti privalo įgaliotasis elektrikas.**
2. Kambario termostatą montuoti reikia maždaug 1,5 m.aukštyje.Montavimo vietos negali veikti saulės spinduliai, skersvėjis ar kiti šilumos šaltiniai (pvz., televizorius), žr.1 pav nuo 44 psl.
3. Pirmiausia atsukite apatinį laikantjįj varžtą ir atsargiai nuimkite galinę plokštę, žr.2 pav nuo 44 psl.
4. Sumontuokite galinę plokštę tiesiai prie sienos arba prie sieninės dėžės ir sujunkite laidus pagal taikymo tipą, žr.3 pav nuo 44 psl ir laidų schema kitame puslapyje.
5. Įdėkite ant priekinės dalies viršaus esančius kabliukus galinės plokštės viršuje ir nuleiskite įstatydami juos į vietą, tada pritvirtinkite laikančiuoju varžtu.

LT

2. Matmenys ir laidų jungimas

Matmenys, žr. 4 pav., 45 puslapyje. Elektros laidų schema.

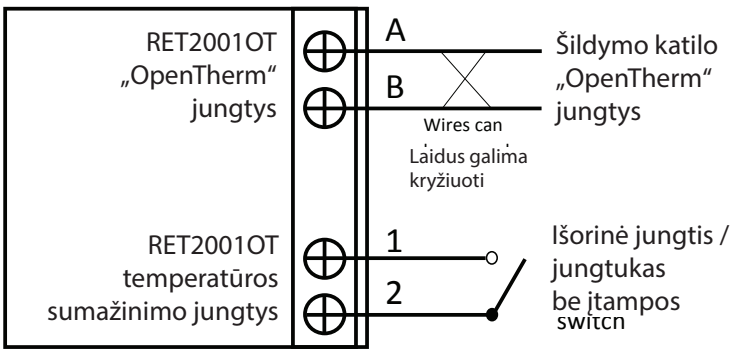

LT

Svarbu – *norėdami išvengti šildymo katilo ir termostato sugadinimo, junkite tik su šildymo katilo „OpenTherm“ jungtimis, nejunkite su jokiu kitu maitinimo šalitiniu.*

Jungdami jungiklius be įtampos, esančius virš 1 ir 2 gnybtų, galite perreguliuoti iš išorės, kad įjungtumėte priverstinę temperatūros sumažinimo būseną su minimalia 5 °C apsauga nuo šalčio.

3. Klaidų kodai

Ekranas	Aprašymas
E1	Jutiklis neveikia
EE	EEPROM klaida
Žem.	Išmatuota temperatūra žemesnė nei 0 °C
Aukšt.	Išmatuota temperatūra aukštesnė nei 50 °C
E2	OT ryšiui gedimas

4. Techninės specifikacijos

Techniniai duomenys	RET2001OT - V2
Darbinis	Produktą numatyta nuolat naudoti
Darbinė įtampa	24 V nuolat. sr. iš šildymo katilo
Išėjimas	Duomenys
Laidai	Nepoliarizuotų 2 laidų magistralė
Temperatūros nustatymų ribos	Nuo 5 °C iki 35 °C
Darbinės temperatūros ribos	Nuo 0 °C iki 40 °C
Gnybtai	Laidai 1–2,5 mm²
IP klasė	IP30 (įdiegta)
„OpenTherm“ programinės įrangos versija	4.01 v.
Žemos įkrovos kontrolė	Taip
ErP klasė	V klasė, papildomas efektyvumas 3 %
Konstrukcija	EN60730-2-9
Taršos kontrolės lygis	2 laipsnio
Rutulio slėgio bandymas	75 °C
Matmenys	A86 x P86 x G30
Programos klasifikacija	A

LT

1. Порядок установки

Руководство пользователя можно скачать с сайта: heating.danfoss.com.

1. **Работу по установке должен выполнять только квалифицированный персонал, имеющий допуск к работам такого рода.**
2. Комнатный терморегулятор должен быть установлен на высоте 1,5 м от пола, в месте, защищенном от воздействия сквозняков, солнечных лучей или других источников тепла (например, телевизора), см.рис.1 на стр.44.
3. Сначала ослабьте нижний фиксирующий винт терморегулятора и осторожно снимите заднюю пластину, см.рис.2 на стр.45.
4. Установите заднюю пластину прямо на стену или стенную коробку, см.рис.3 на стр.44 и схема подключения на следующей странице.
5. Зацепите крючки в передней части за верх задней панели, опустите устройство на место и затяните фиксирующий винт.

RU

2. Размеры и проводка

Габаритные размеры см. на рис. 4 на странице 45.
Схема проводки:

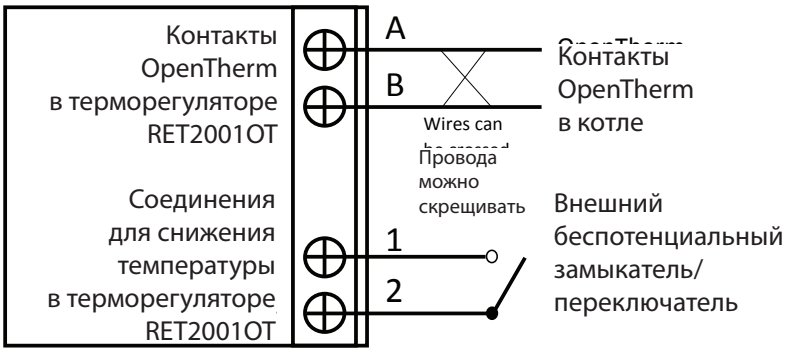

RU

Важно! *Во избежание повреждения котла или терморегулятора подключайте регулятор только к контактам OpenTherm на котле. Не подключайте его к любым другим источникам питания.*

Подключение беспотенциального переключателя к зажимам 1 и 2 позволит отключать автоматическое управление и принудительно понижать температуру. Минимальный предел понижения 5 °C установлен для защиты от замерзания.

3. Коды неисправностей

Дисплей	Описание
E1	Неисправность датчика
EE	Неисправность EEPROM (энергонезависимой памяти)
Низ.	Измеренная температура ниже 0 °C
Выс.	Измеренная температура выше 50 °C
E2	Ошибка связи OT

4. Технические характеристики

Технические характеристики	RET2001OT - V2
Эксплуатация	Это изделие предназначено для непрерывного использования
Рабочее напряжение	24 В пост. тока от котла
Выходные контакты	Данные
Проводка	Неполяризованная двухпроводная шина
Диапазон установки температуры	От 5 °C до 35 °C
Диапазон рабочей температуры	От 0 °C до 40 °C
Клеммы	Провода сечением от 1 до 2,5 мм2
Класс защиты корпуса	IP30 (после установки)
Версия ПО OpenTherm	v4.01
Управление низкой нагрузкой	Да
Класс ErP	Класс V, повышение эффективности на 3 %
Конструкция	EN60730-2-9
Контроль загрязнения окружающей среды	Степень 2
Тест на устойчивость к деформации при постоянной нагрузке и повышении температуры	75 °C
Габаритные размеры	86 (В) x 86 (Ш) x 30 (Т)
Классификация программного обеспечения	A

RU

RU

Fig. 1

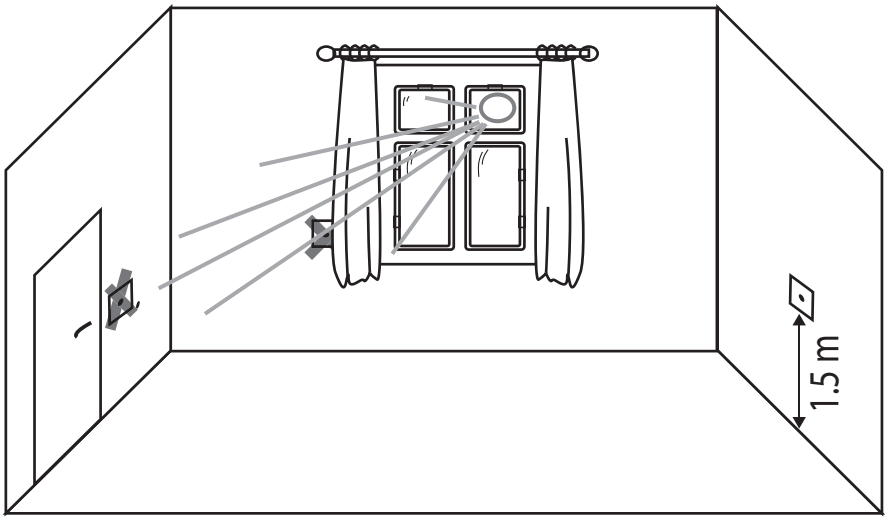

Fig. 2

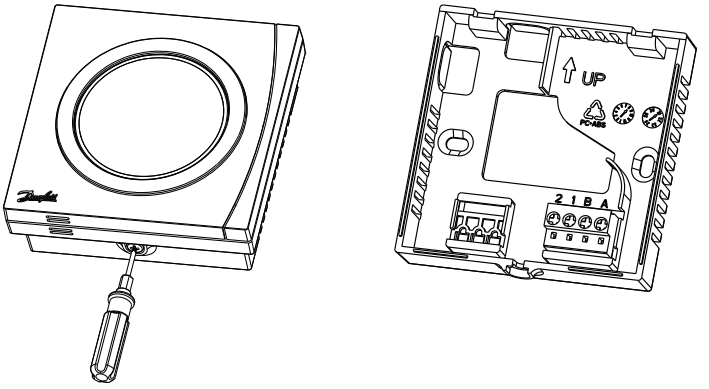

Fig. 3

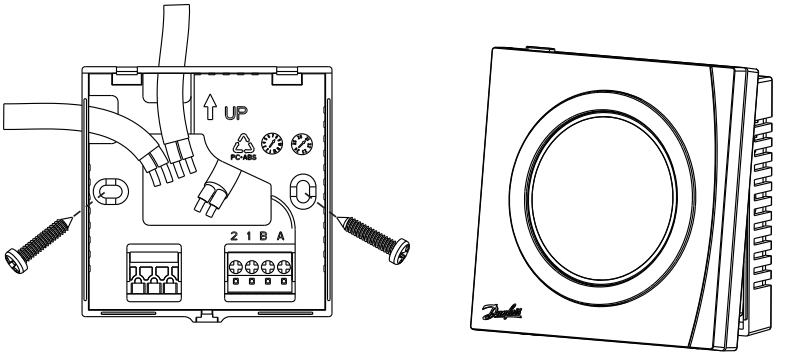

Fig. 4

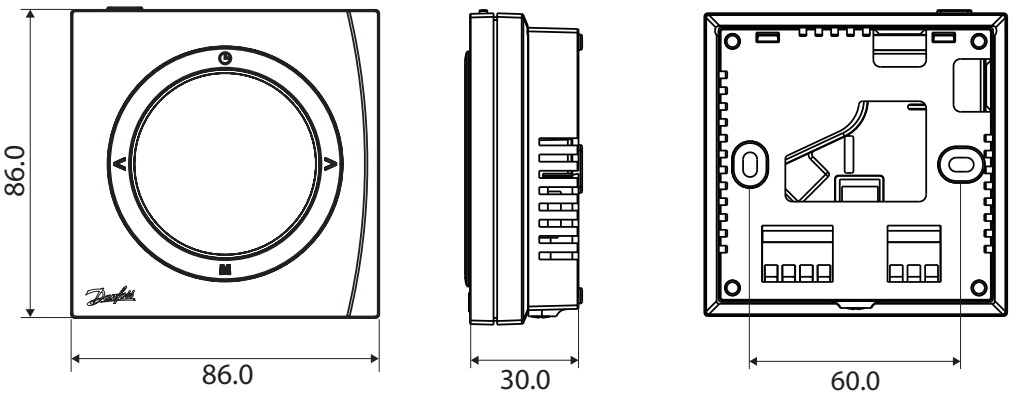

EU
Danfoss A/S
6430 Nordborg, Denmark

GB
Danfoss Ltd.
22 Wycombe End, HP9 1NB, GB

Danfoss A/S
Heating Segment • heating.danfoss.com • +45 7488 2222 • E-mail: heating@danfoss.com

Any information, including, but not limited to information on selection of product, its application or use, product design, weight, dimensions, capacity or any other technical data in product manuals, catalogues descriptions, advertisements, etc. and whether made available in writing, orally, electronically, online or via download, shall be considered informative, and is only binding if and to the extent, explicit reference is made in a quotation or order confirmation. Danfoss cannot accept any responsibility for possible errors in catalogues, brochures, videos and other material. Danfoss reserves the right to alter its products without notice. This also applies to products ordered but not delivered provided that such alterations can be made without changes to form, fit or function of the product. All trademarks in this material are property of Danfoss A/S or Danfoss group companies. Danfoss and the Danfoss logo are trademarks of Danfoss A/S. All rights reserved.

AN30483479654801-000102
© Danfoss | 06/2023