ENGINEERING
TOMORROW

D1 系列–高压开式轴向柱塞泵

设计适用于**高性能**和**高可靠性**的**重载**开式回路液压系统

www.danfoss.com

全球智慧，服务中国

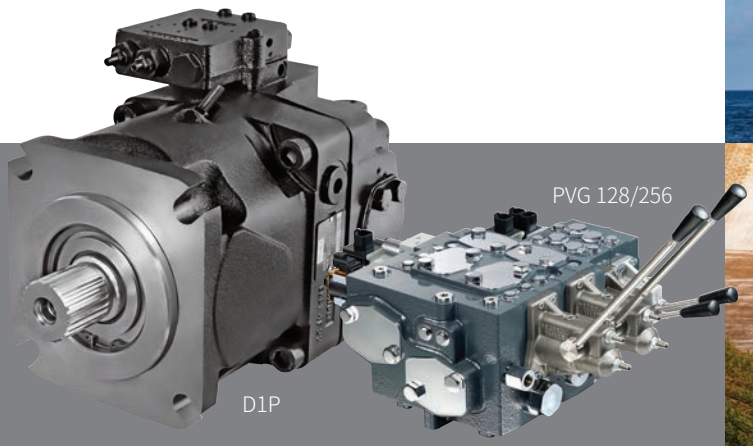

D1泵扩展了丹佛斯开式泵的产品能力，可以为客户提供高达600lpm的大流量。设计可以与PVG128/256大流量多路阀完美匹配，因此多种大流量系统的解决方案可以用来满足客户的需求。

D1泵是与H1泵的负载寿命相同的高压泵[350 bar/400bar]。高性能的变量轴向柱塞泵设计确保了重载应用工况时的高可靠性。先进的开式控制选项 (如功率和排量控制等) 使D1泵成为各种应用场合的理想选择。

目标 应用

石油天然气设备
钻机、管道装卸设备、液压动力单元、人工升降平台

矿用设备
掘进机

建筑机械
混凝土机械，装载机

物料搬运设备
起重机

林业机械
收割机，疏松机，伐木归堆机

技术参数

技术参数		单位	65	130		145		160		193		260
排量		cm^3 [in^3]	065 [3.97]	130 [7.93]	130 [7.93]	145 [8.85]	145 [8.85]	160 [9.76]	160 [9.76]	193 [11.78]	193 [11.78]	260 [15.87]
增压泵			不带	不带	带	不带	带	不带	带	不带	带	带
已释放的旋向		CW [R]		●	●	●	●	●	●	●	●	●
		CCW [L]	●	●	●	●	●	●	●		●	●
输入转速	额定转速	rpm	2500	2200	2500	2200	2500	2200	2500	2200	2500	2300
	最高转速		3000	2500	2500	2500	2500	2500	2500	2500	2500	2300
工作压力	额定压力[1]	bar [psi]	350 [5076]									
	最大压力		400 [5802]									
壳体压力	最大	bar [psi]	2 [29]									

[1] 实际压力超过最大工作压力需要得到丹佛斯应用部门的批准。

D1P系列 特性与优点

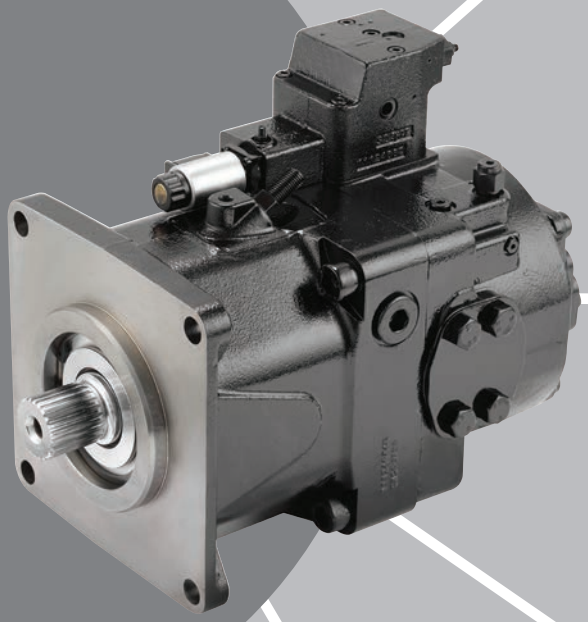

适用于恶劣条件的坚固设计

通过集成增压泵和先进的旋转组件设计来达到2500rpm的最大工作转速值，并提供最佳的功率密度比。

强劲的旋转组件设计可确保泵在苛刻应用中的高可靠性，而且可以与H1系列和90系列泵等效额定负载寿命。

多种控制选项

机械扭矩控制可以防止发动机失速或电机过载

带手动越权功能的电比例排量控制，能够兼容PLUS+1控制，可以使工作机构的动作更容易实现，速度控制更精确，同时可以减少系统编程时间。

连接和包装方便

主流的安装方式，紧凑的封装标准以及标准接口，电气控制采用DEUTSH接口。

控制选项

NPNN:	恒压变量
NPNR:	恒压变量 + 远程压力
NPSN:	恒压变量 + 负载敏感
TPSN:	机械恒功率 + 恒压变量 + 负载敏感
NNES:	电比例排量 + 负载敏感
ENSN:	电控恒功率 + 负载敏感
TPH1:	机械恒功率 + 恒压变量 + 液比例排量
TPE2/TPE5:	机械恒功率 + 恒压变量 + 电比例排量
NPE0/NPE2:	恒压变量+电比例排量

混凝土泵车泵送系统解决方案：

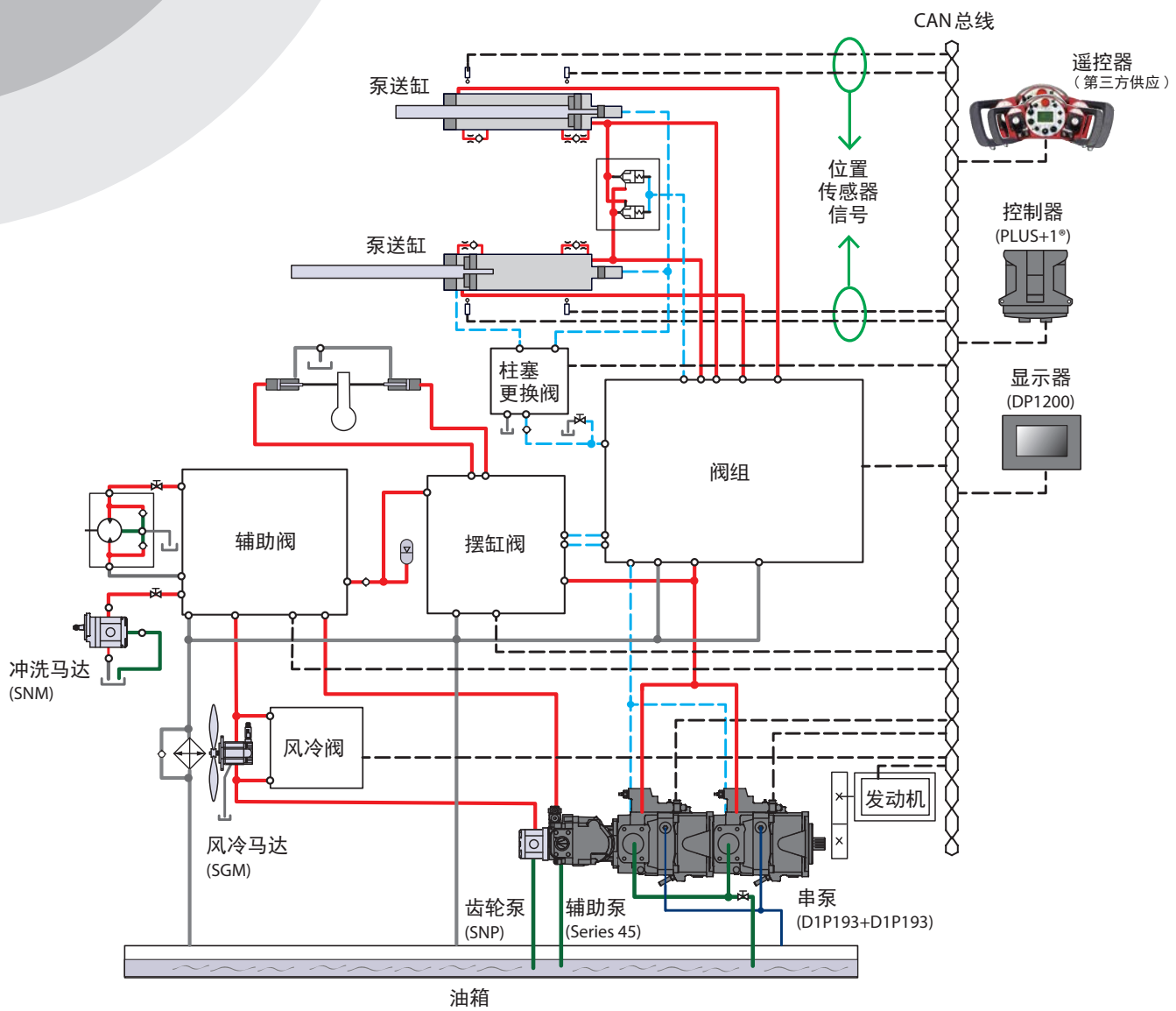

D1P size 193

技术参数		单位	193	
排量		cm³ [in³]	193 [11.78]	193 [11.78]
增压泵			不带	带
已释放的旋向		CW [R]	●	●
		CCW [L]		●
输入转速	额定转速	rpm	2200	2500
	最高转速		2500	2500
工作压力	额定压力[1]	bar [psi]	350 [5076]	
	最大压力		400 [5802]	
壳体压力	最大	bar [psi]	2 [29]	

[1] 实际压力超过最大工作压力需要得到丹佛斯应用部门的批准。

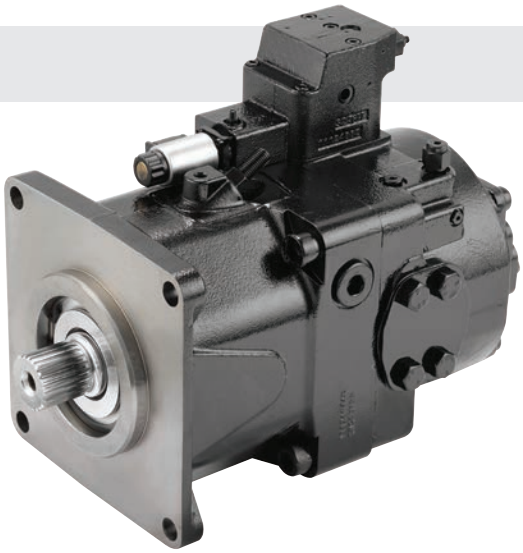

混凝土泵车智能臂架系统解决方案：

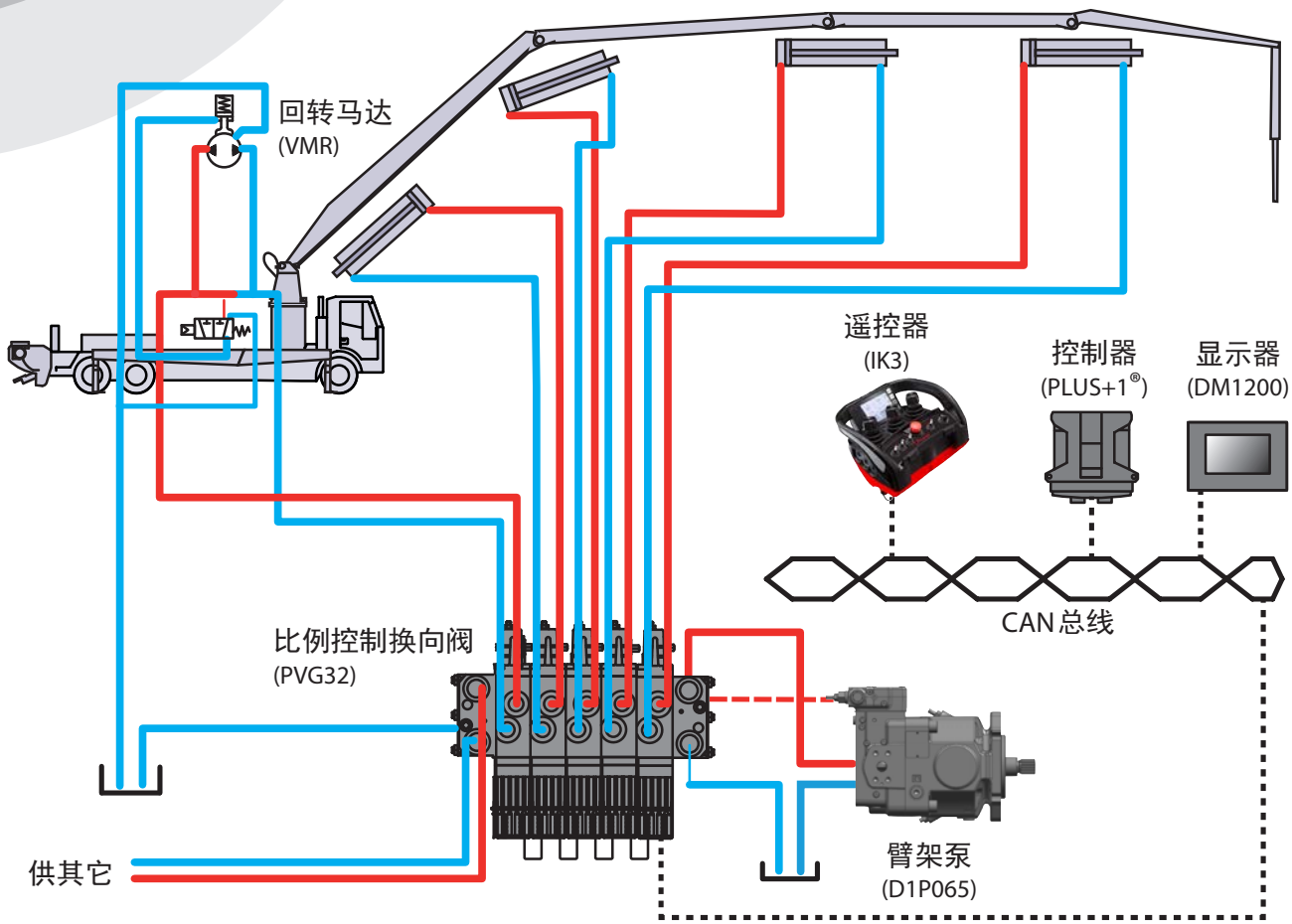

D1P size 065

技术参数		单位	65
排量		cm³ [in³]	065 [3.97]
增压泵			不带
已释放的旋向		CW [R]	
		CCW [L]	•
输入转速	额定转速	rpm	2500
	最高转速		3000
工作压力	额定压力[1]	bar [psi]	350 [5076]
	最大压力		400 [5802]
壳体压力	最大	bar [psi]	2 [29]

[1] 实际压力超过最大工作压力需要得到丹佛斯应用部门的批准。

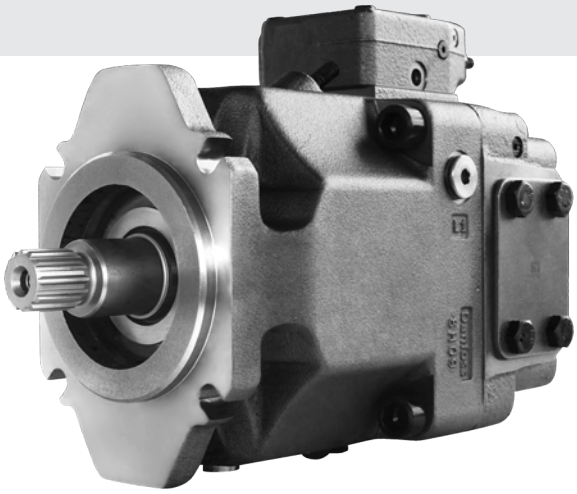

ENGINEERING
TOMORROW

关于
丹佛斯动力系统

丹佛斯动力系统作为一家全球化的制造商和供应商，生产并提供高质量的液压及电子元件。我们为客户提供前沿的技术及解决方案，尤其专注于工况恶劣的非公路移动设备以及船舶领域。基于我们丰富成熟的应用经验，我们和客户紧密合作，确保采用我们产品的诸多非公路车辆具备卓越的性能。在全球范围内，我们帮助主机厂加速系统的研发、降低成本并使机器能更快地进入市场。

在全球范围内，我们为客户提供专业的技术支持、最佳解决方案以实现最优的机器性能。通过遍布世界的授权服务网络，针对所有丹佛斯动力系统的产品，我们为客户提供真正意义上的全球化服务。

丹佛斯动力系统 - 您行走液压及电气领域强有力的合作伙伴。

产品系列

- DCV 方向控制阀
- 变频器
- 发电机
- 电机
- 液压柱塞泵
- 液压柱塞马达
- 摆线马达
- PLUS+1® 控制器
- PLUS+1® 显示器
- PLUS+1® 电控手柄及脚踏板
- PLUS+1® 人机交互平台
- PLUS+1® 传感器
- PLUS+1® 软件服务，支持及培训
- PLUS+1® 软件
- 位置控制及传感器
- PVG 比例阀
- 转向产品及转向成套系统
- 远程信息处理解决方案

更多信息，请访问丹佛斯网站：**www.danfoss.com**

丹佛斯动力系统贸易(上海)有限公司

中国 上海 浦东新区 金海路 1000号, 22号楼
邮政编码 : 201206
电话 : 021-3418 5200
传真 : 021-6495 2622

丹佛斯对目录、产品手册和其他出版物中可能存在的错误不承担任何责任。丹佛斯有权不预先通知就更改其产品。这同时也适用于已订购产品，尽管此类更改随后没有任何已认同的说明书中认为是必要的变化。此类资料中的所有商标都归各自公司。丹佛斯和丹佛斯标志都是丹佛斯集团的商标。PLUS+1是丹佛斯在美国的注册商标。归丹佛斯版权所有。

AD211786485449zh-CN0305

Produced by Danfoss A/S © April 2022