ENGINEERING
TOMORROW

Danfoss

Bombas de circuito aberto High Power D1P

# Projetada para **alto desempenho** e **confiabilidade** em aplicações de **serviços pesados**

www.danfoss.com

# Hidráulica de alta vazão com **experiência global**

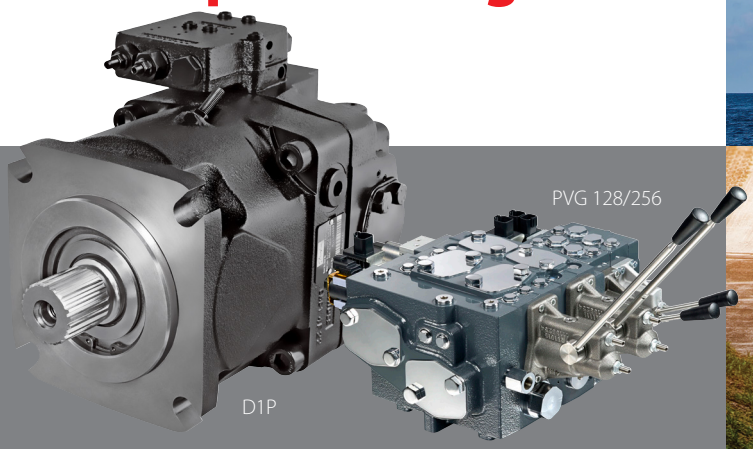

A bomba D1 expande o portfólio de bombas de circuito aberto, incluindo opções de bombas hidráulicas de até 600 lpm [160 gpm] de alta vazão aos clientes. Projetada para operar perfeitamente com as válvulas de alta vazão PVG 128/256, a Danfoss pode satisfazer todas as suas necessidades de sistema de alta vazão.

A D1 é uma bomba de alta pressão [350 bar cont./400 bar int.] com vida útil equivalente às nossas bombas H1. O design da bomba de pistão axial variável de alto desempenho propicia a alta confiabilidade em aplicações de serviço pesado esperada da Danfoss. As opções de controle avançadas de circuito aberto (como controles de potência e deslocamento) tornam a bomba D1 ideal para as funcionalidades de aplicações em evolução usadas nas máquinas atuais.

## Mercados-**alvo**

**Setores naval e de petróleo e gás**
equipamentos de perfuração, equipamentos de manuseio de tubulações, unidades de potência hidráulica, elevadores artificiais

**Mineração**
escavadeiras contínuas

**Construção**
pás-carregadeiras, dumpers

**Manuseio de materiais**
guindaste sobre esteiras

**Madeireira**
colheitadeira, triturador, feller bunchers

## **Especificações** técnicas

| Recursos de especificações técnicas | | Unidade | 130 | | 145 | | 193 | 260 |
|---|---|---|---|---|---|---|---|---|
| | | | Sem bomba de carga | Com bomba de carga | Sem bomba de carga | Com bomba de carga | Com bomba de carga | Com bomba de carga |
| Deslocamento | | $cm^3$ [$in^3$] | 130 [7,93] | 130 [7,93] | 145 [8,85] | 145 [8,85] | 193 [11,78] | 260 [15,87] |
| Rotação disponível | | Sentido horário [D][1] | • | • | • | • | • | • |
| | | Sentido anti-horário [E][1] | • | | • | | • | |
| Velocidade de entrada | Valor nominal | rpm | 2.200 | 2.500 | 2.200 | 2.500 | 2.500 | 2.300 |
| | Máx. | | 2.500 | 2.500 | 2.500 | 2.500 | 2.500 | 2.300 |
| Pressão do sistema | Pressão máx. de trabalho[2] | bar [psi] | 350 [5.076] | | | | | |
| | Pressão máx. (Intermitente)[2] | | 400 [5.802] | | | | | |
| Pressão da caixa | Máx. | bar [psi] | 2 [29] | | | | | |

[1] Rotação: As direções anti-horária (CCW) e horária (CW) vistas a partir da extremidade do eixo da bomba.

[2] Pressões aplicadas acima da pressão máxima de trabalho exigem a aprovação da Danfoss. A pressão máxima (pico) é a mais alta pressão de saída intermitente (t < 1 s) permitida.

# **Benefícios** do produto **D1P**

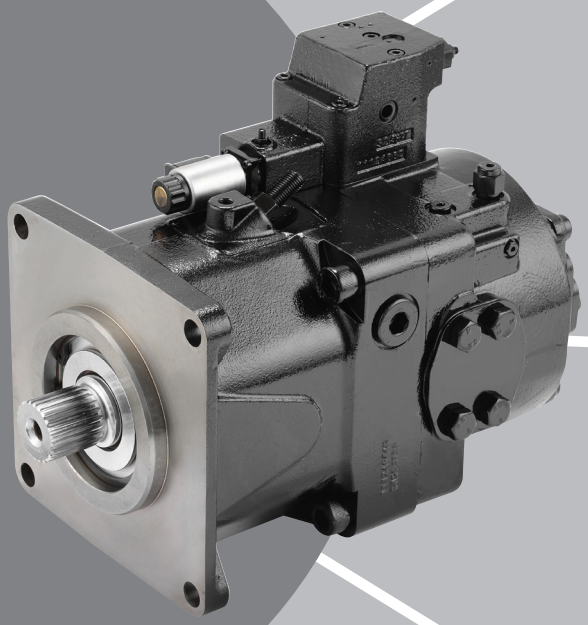

## Design para serviço pesado que garante robustez e confiabilidade

A classificação de velocidade máxima de 2.500 rpm proporciona a melhor densidade de potência da sua classe, que é alcançada devido à bomba de carga integrada e ao design avançado do bloco de cilindros

O grupo rotativo robusto garante a alta confiabilidade em aplicações difíceis, com uma classificação de vida útil equivalente às famílias de bombas H1 e Série 90

## Funcionalidade de controle expandido

O controle mecânico de torque evita a parada dos motores ou a sobrecarga do motor elétrico

O controle de deslocamento elétrico, com a função de substituição manual, torna o controle de velocidade da função de trabalho simples e preciso

O controle EDC compatível com a PLUS+1® e com bloco de software disponível reduz o tempo de programação

## Fácil instalação e embalagem

Melhor base de instalação da sua categoria para uma embalagem fácil e compacta

Interfaces de porta padrão e conectores DEUTSCH para controles elétricos

## Opções de controle

| | |
|---|---|
| **NPNN:** | Controle de pressão compensada |
| **NPNR:** | Controle de pressão compensada + Controle remoto de pressão compensada |
| **NPSN:** | Controle de pressão compensada + Controle de load sensing |
| **TPSN:** | Controle mecânico de potência + Controle de pressão compensada + Controle de load sensing |
| **NNES:** | Controle de deslocamento elétrico + Controle de load sensing |
| **TPE2/TPE5:** | Controle mecânico de potência + Controle de pressão compensada + Controle de deslocamento elétrico |

ENGINEERING
TOMORROW

# Sobre
# Danfoss Power Solutions

**A Danfoss Power Solutions** é um fabricante e fornecedor global de componentes hidráulicos e elétricos de alta qualidade. Somos especializados em fornecer tecnologia de ponta e soluções que superam em excelência as mais agressivas condições de operação do mercado móbil fora de estrada, assim como o setor naval. Apoiados em nosso extenso conhecimento de aplicações, trabalhamos lado a lado com nossos clientes para garantir desempenho excepcional em uma ampla variedade de aplicações. Ajudamos você e outros clientes em todo o mundo a agilizarem o desenvolvimento de sistemas, a reduzir custos e lançar mais rapidamente no mercado veículos e embarcações.

Oferecemos suporte técnico especializado em todo o mundo, assegurando as melhores soluções e garantindo o desempenho superior. E com uma extensa rede de Parceiros de Serviço Globais, também fornecemos serviços globais, abrangendo toda a nossa linha de produtos.

Danfoss Power Solutions – seu parceiro mais forte em hidráulica e eletrificação móbil.

**Produtos que oferecemos:**

- Válvulas de controle direcional DCV
- Conversores elétricos
- Máquinas elétricas
- Motores elétricos
- Motores hidrostáticos
- Bombas hidrostáticas
- Motores orbitais
- Controladores PLUS+1®
- Displays PLUS+1®
- Joysticks e pedais PLUS+1®
- Interfaces com operador PLUS+1®
- Sensores PLUS+1®
- Serviços, suporte e treinamento em software PLUS+1®
- Software PLUS+1®
- Sensores e controles de posição
- Grupo de válvulas proporcionais PVG
- Componentes e sistemas de direção
- Telemetria

**Visite www.danfoss.com para obter mais informações sobre os produtos.**


**Danfoss Power Solutions (US) Company**
2800 East 13th Street
Ames, IA 50010, EUA
Telefone: +1 515 239 6000

**Danfoss Power Solutions ApS**
Nordborgvej 81
DK-6430 Nordborg, Dinamarca
Telefone: +45 7488 2222

**Danfoss Power Solutions GmbH & Co. OHG**
Krokamp 35
D-24539 Neumünster, Alemanha
Telefone: +49 4321 871 0

**Danfoss Power Solutions Trading Xangai, China Ltd.**
Building #22, No. 1000 Jin Hai Rd.
Jin Qiao, Pudong New District
Xangai, China 201206
Telefone: +86 21 3418 5200



A Danfoss não aceita qualquer responsabilidade por possíveis erros constantes de catálogos, brochuras ou outros materiais impressos. A Danfoss reserva para si o direito de alterar os seus produtos sem aviso prévio. Esta determinação aplicase também a produtos já encomendados, desde que tais alterações não impliquem mudanças às especificações acordadas.
Todas as marcas registradas constantes deste material são propriedade das respectivas empresas. Danfoss e o logotipo Danfoss são marcas registradas da Danfoss A/S. Todos os direitos reservados.



AD211786485449pt-BR0304

Produzido por Danfoss A/S © Outubro 2019