ENGINEERING
TOMORROW

Danfoss

Bombas del circuito abierto de alta potencia D1P

Diseñadas para ofrecer **alto rendimiento** y **fiabilidad** en aplicaciones para **trabajo pesado**

www.danfoss.com

Sistema hidráulico de flujo alto con **experiencia global**

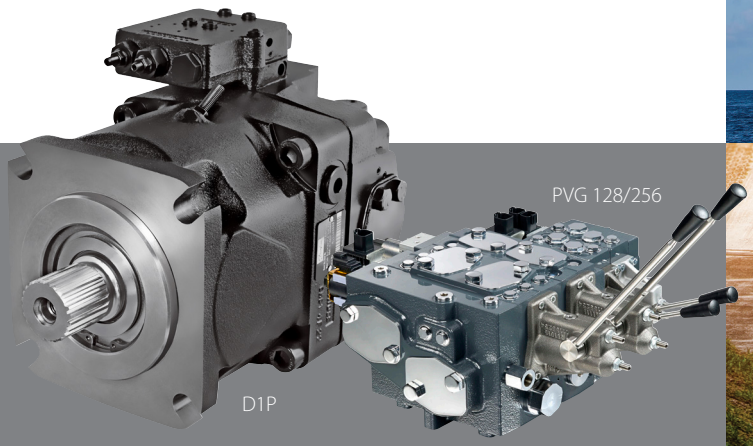

La bomba D1 expande la cartera de bombas de circuito abierto para incluir fluido alto con opciones de bomba hidráulica de hasta 600 lpm (160 gpm) para los clientes. Diseñada para trabajar sin problemas con las válvulas de flujo alto PVG 128/256, Danfoss puede proporcionarle todas las necesidades del sistema de flujo alto.

La bomba D1 es una bomba de alta presión (350 bar cont./400 bar int.) con una vida de carga equivalente a nuestras bombas H1. El diseño de la bomba con pistón axial variable de alto rendimiento garantiza alta fiabilidad en aplicaciones de trabajo pesado que espera de Danfoss. Las opciones de control del circuito abierto avanzadas (como los controles de encendido y desplazamiento) hacen que la bomba D1 sea ideal para desarrollar funcionalidades de aplicaciones usadas en las máquinas actuales.

Mercados **objetivo**

Marino, petróleo y gas
equipos de perforación, equipo de manipulación de tubos, unidades hidráulicas, elevadores artificiales

Minería
máquinas de corte parcial

Construcción
palas cargadoras, volquetes

Manipulación del material
grúa sobre cadenas

Silvicultura
cosechadoras, trituradoras, taladoras apiladoras

Especificaciones técnicas

Especificaciones técnicas Características		Unidad	130		145		193	260
			Sin bomba de carga	Con bomba de carga	Sin bomba de carga	Con bomba de carga	Con bomba de carga	Con bomba de carga
Desplazamiento		cm^3 [in^3]	130 [7,93]	130 [7,93]	145 [8,85]	145 [8,85]	193 [11,78]	260 [15,87]
Rotación disponible		Derecha [R][1]	•	•	•	•	•	•
		Izquierda [L][1]	•		•		•	
Velocidad de entrada	Nominal	rev/min	2200	2500	2200	2500	2500	2300
	Máx.		2500	2500	2500	2500	2500	2300
Presión del sistema	Presión máxima de trabajo[2]	bar [psi]	350 [5076]					
	Presión máxima (Intermitente)[2]		400 [5802]					
Presión de la caja	Máx.	bar [psi]	2 [29]					

[1] Rotación: Las direcciones hacia la izquierda (CCW) y hacia la derecha (CW) como se ven desde el extremo del eje de la bomba.
[2] Las presiones aplicadas sobre la presión de trabajo máxima requieren la aprobación de la aplicación Danfoss. La presión máxima (pico) es la presión de salida intermitente más alta (t<1s) permitida.

Beneficios del producto **D1P**

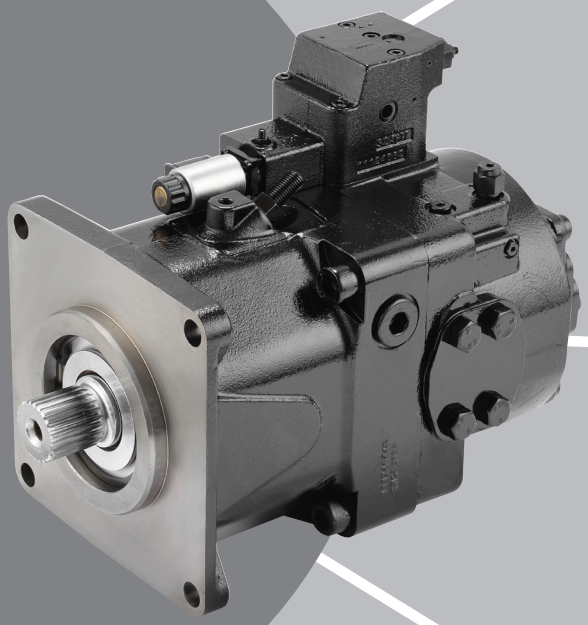

El diseño resistente garantiza solidez y fiabilidad

La clasificación de velocidad máxima de 2500 rev/min proporciona la mejor densidad energética de su clase, alcanzada por la bomba de carga integrada y el diseño de bloque de cilindro avanzado

El grupo giratorio resistente garantiza alta fiabilidad en aplicaciones de gran exigencia, con clasificación de duración de carga equivalente a las familias de bombas H1 y serie 90

Funcionalidad de control expandido

El control de torque mecánico evita la detención de los motores o la sobrecarga del motor eléctrico

El control de desplazamiento eléctrico, con función de anulación manual, hace que el control de velocidad sea simple y preciso

El control EDC que cumple con PLUS+1® con bloque de software disponible reduce el tiempo de programación

Instalación sencilla y embalaje

La mejor huella de instalación de su clase para embalaje sencillo y compacto

Interfaces de puerto estándar y conectores DEUTSCH para controles eléctricos

Opciones de control

NPNN:	Control compensado de presión
NPNR:	Control compensado de presión + Control compensado de presión remota
NPSN:	Control compensado de presión + Control de detección de carga
TPSN:	Control de potencia mecánico + Control compensado de presión + Control de detección de carga
NNES:	Control de desplazamiento eléctrico + Control de detección de carga
TPE2/TPE5:	Control de potencia mecánico + Control compensado de presión + Control de desplazamiento eléctrico

ENGINEERING
TOMORROW

Información
Danfoss Power Solutions

Danfoss Power Solutions es un fabricante y proveedor a nivel mundial de componentes eléctricos e hidráulicos de alta calidad. Nos especializamos en suministrar tecnología moderna y soluciones que se destacan en las difíciles condiciones de funcionamiento del mercado de los vehículos utilitarios y del sector marítimo. Basándonos en nuestra amplia experiencia en aplicaciones, trabajamos cercanamente con usted para asegurar un rendimiento excepcional para una amplia gama de aplicaciones Lo ayudamos a usted y a clientes de todo el mundo a acelerar el desarrollo del sistema, reducir los costos y llevar los vehículos y barcos al mercado más rápido.

Le ofrecemos apoyo técnico mundial para garantizar las mejores soluciones posibles para un rendimiento excepcional. Y con una extensa red de socios de servicio mundiales, también le proporcionamos un servicio exhaustivo para todos nuestros componentes.

Danfoss Power Solutions: su socio más firme en hidráulica móvil y electrificación móvil.

Productos que ofrecemos:

- Válvulas de control direccional DCV
- Convertidores eléctricos
- Máquinas eléctricas
- Motores eléctricos
- Motores hidrostáticos
- Bombas hidrostáticas
- Motores orbitales
- Controladores PLUS+1®
- Pantallas PLUS+1®
- Palancas de control y pedales PLUS+1®
- Interfaces del operador PLUS+1®
- Sensores PLUS+1®
- Servicios de software, soporte y capacitación PLUS+1®
- Software PLUS+1®
- Controles de posición y sensores
- Válvulas proporcionales PVG
- Sistemas y componentes de dirección
- Telemáticas

Visite www.danfoss.com para obtener más información sobre el producto.

Danfoss Power Solutions (US) Company
2800 East 13th Street
Ames, IA 50010, EE. UU.
Teléfono: +1 515 239 6000

Danfoss Power Solutions ApS
Nordborgvej 81
DK-6430 Nordborg, Dinamarca
Teléfono: +45 7488 2222

Danfoss Power Solutions GmbH & Co. OHG
Krokamp 35
D-24539 Neumünster, Alemania
Teléfono: +49 4321 871 0

Danfoss Power Solutions Trading (Shanghai) Co. Ltd.
Building #22, No. 1000 Jin Hai Rd.
Jin Qiao, Pudong New District
Shanghái, China 201206
Teléfono: +86 21 3418 5200

Danfoss no puede asumir ninguna responsabilidad por posibles errores en catálogos, folletos y otros materiales impresos. Danfoss se reserva el derecho de modificar sus productos sin previo aviso. Esto también se aplica a los productos que ya están bajo pedido, siempre que dichas alteraciones puedan hacerse sin que sean necesarios cambios posteriores en las especificaciones ya acordadas. Todas las marcas registradas en este material son propiedad de las respectivas compañías. Danfoss y el logotipo de Danfoss son marcas registradas de Danfoss A/S. Todos los derechos reservados.

AD211786485449es-000203

Producido por Danfoss A/S © Octubre 2019