ENGINEERING
TOMORROW

Produktbroschüre

Höchst flexibles und **offenes System** für Motion Control in **dezentralen Servosystemen**

VLT® Integrated Servo Drive ISD® 510 und VLT® Decentral Servo Drive DSD 510

INTELLIGENTE
dezentrale Antriebslösung
für mehr Flexibilität beim Design Ihrer Systeme

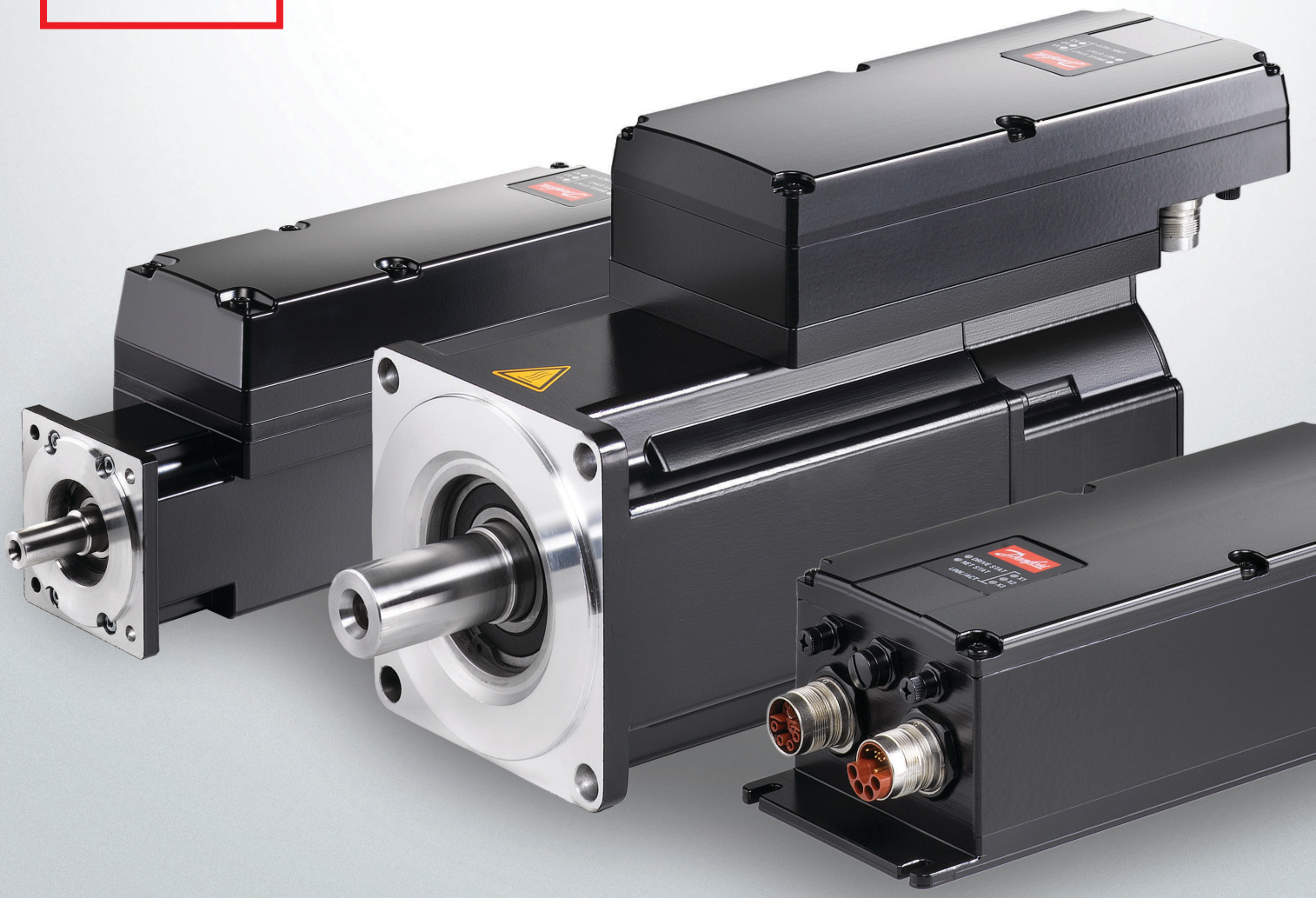

drives.danfoss.de | VLT®

Dezentralisierte Lösung für Motion-Anwendungen

VLT® Integrated Servo Drive ISD® 510 und VLT® Decentral Servo Drive DSD 510 sind wesentliche Bestandteile eines flexiblen dezentralen Hochleistungsservoantriebssystems, das Danfoss speziell für die Lebensmittel- & Getränkeindustrie sowie die Verpackungsindustrie entwickelt hat. Das Servosystem besteht aus einer zentralen Spannungsversorgung (VLT® Servo Access Box SAB®), Antriebsmodulen und den notwendigen Kabeln.

Diese Dezentralisierung der Antriebseinheiten bietet Vorteile und Kosteneinsparungen bei Montage, Installation und im Betrieb.

Flexible Lösungen

Das VLT® Integrated Servo Drive ISD® 510 System eignet sich für zahlreiche Anwendungen wie Drehtische, Etikettierungs- und Verschlusssysteme, Verpackung von Lebens- und Arzneimitteln und ähnliche Aufgaben.

Mit 256 Standard- und erweiterten Antriebsvarianten, vier Flanschgrößen, einer optionalen mechanischen Bremse und individuellen Anpassungsmöglichkeiten lässt sich der Servoantrieb ISD® 510 perfekt auf die Kundenanforderungen abstimmen.

Durch das breite Spektrum an Geberoptionen und den Einsatz verschiedener PM-Servomotoren sorgt der DSD 510 für mehr Flexibilität beim Einsatz eines dezentralen Servoantriebsmodells.

Beide Servoantriebe sind serienmäßig mit Safe Torque Off (STO) ausgestattet.

Schnelle Installation und Kosteneinsparungen dank der Hybridkabel im Daisy-Chain-Format

Mit dem VLT® Integrated Servo Drive ISD® 510 hat Danfoss ein flexibles dezentrales Servoantriebssystem entwickelt, das die Anzahl der erforderlichen Kabel erheblich reduziert.

Der erste Servoantrieb wird über ein vorkonfiguriertes Hybridkabel, das die 565-680-V-DC-Spannungsversorgung, die 24/48-V-DC-Versorgung, das Safe Torque Off (STO)-Signal und die Buskommunikation umfasst, an die VLT® Servo Access Box angeschlossen.

Die Hybridkabel leiten dieses Signale an weitere Servoantriebe weiter, die nach dem Daisy-Chain-Konzept verbunden sind. Durch diese Verbesserung der Verdrahtung wird der Bedarf an separaten Rückführungskabeln und Verteilerboxen eliminiert.

Erhebliche Einsparungen
bei den Installationskosten dank der einfachen Hybridverdrahtung

VLT® Servo Access Box SAB®

Die SAB®, die die Versorgung mit 565-680 V DC übernimmt und eine höhere Leistungsdichte bietet, ist im Schaltschrank montiert. Sie basiert auf den Danfoss Antrieben mit ihrer bewährten Qualität und liefert eine Ausgangsleistung von mehr als 7,5 kW und 15 A.

Je nach Anwendung lassen sich zwei separate Ausgangslinien mit jeweils 32 Antrieben anschließen, also maximal 64 Antriebe pro SAB®. Die Umstellung von mehreren Einheiten auf eine einzige Einheit im Schaltschrank spart reichlich kostbaren Platz.

Außerdem lässt sich ein Master-Drehgeber direkt mit der SAB® verbinden.

Intuitive Bedieneinheit (LCP)

Die abnehmbare Bedieneinheit VLT® Local Control Panel LCP ermöglicht eine direkte Verbindung zu den erweiterten Servoantrieben und ermöglicht so eine schnelle Inbetriebnahme, Fehlerdiagnose und Wartung. Sie verfügt über eine alpha-numerische Anzeige, ein numerisches Menü, Status-LED und Quick-Menüs.

Offene Systemarchitektur

Das Servosystem besitzt eine offene Systemarchitektur und unterstützt derzeit EtherCAT®, PROFINET® sowie Ethernet POWERLINK®. Damit ermöglicht es den Einsatz von Master-Rechnern von Drittanbietern.

Master können über IEC 61131–3 programmiert und Feldbus-Geräte problemlos direkt an die Servoantriebe angeschlossen werden.

Geringerer Wartungsaufwand

Reduzierte Wartungskosten und Ersatzteilhaltung sowie minimale Ausfallzeiten sind wichtige Aspekte bei der Auswahl einer Servoantriebslösung.

Mit dem VLT® Integrated Servo Drive ISD® 510 System ermöglicht Danfoss eine einfache vorbeugende Wartung. Durch den Einsatz hochwertiger, äußerst widerstandsfähiger Lager ist das System praktisch wartungsfrei. Das einzige Verschleißteil ist der (ggf. eingesetzte) Wellendichtring.

Darüber hinaus sind für den Anschluss und die Trennung der Hybridkabel keine Werkzeuge erforderlich.

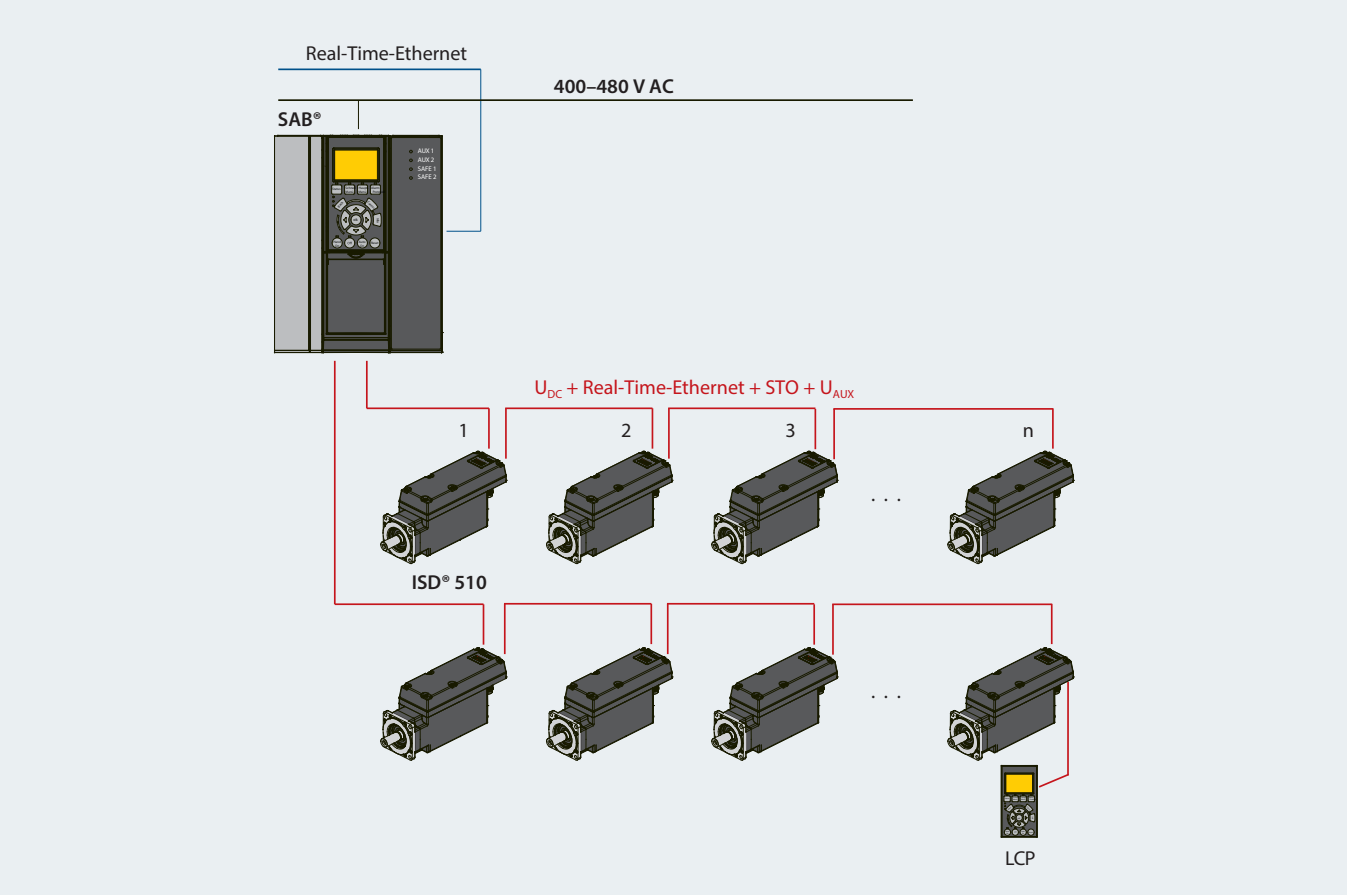

Typische Anwendungen

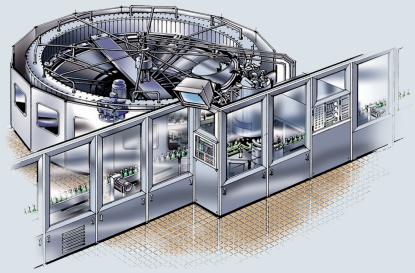

Getränke
- Etikettieren
- Verschließen
- PET-Blasform-Technologie
- Digitaler Flaschendruck

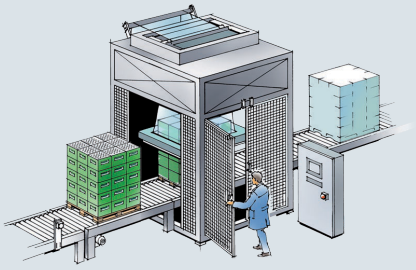

Verpackung von Lebensmitteln und Getränken
- Verpackung in Schlauchbeuteln
- Beutelherstellung
- Schalenversiegelung
- Verpackung in Schrumpffolie

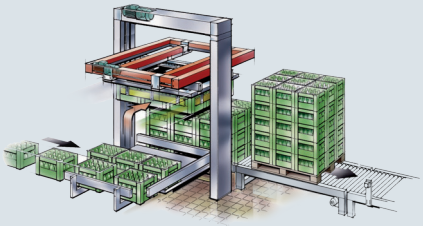

Industrielle und pharmazeutische Verpackung
- Palettieren
- Toplader
- Kartonieren
- Tubenabfüllung
- Blistermaschine
- Flüssigkeitsabfüllung
- Dosierung von Feststoffen

Vorteile auf einen Blick

Das VLT® Integrated Servo Drive ISD® 510 System bietet zahlreiche Vorteile – nicht nur im Hinblick auf Kosteneinsparungen, sondern auch bei Installation, Betrieb und Wartung.

Flexibilität und schnelle Prozesskommunikation

Die einzigartige offene System-architektur mit EtherCAT®, Ethernet POWERLINK® und PROFINET® ermöglicht die Wahl des bevorzugten Master-Rechners und die Entwicklung leistungsstarker und komplexer Maschinen.

Schnelle und einfache Installation

Der Einsatz vorkonfigurierter Hybridkabel im Daisy-Chain-Format verringert sowohl die Anzahl der erforderlichen Kabel als auch das Risiko einer fehlerhaften Installation. Dies führt zusammen mit den Anschlüssen mit Schnell-verriegelung zu deutlich kürzeren Installationszeiten.

Software

Die VLT® Servo Toolbox-Software ist einfach in der Anwendung und bietet Tools für Inbetriebnahme, CAM-Bear-beitung, Debugging und Testläufe.

Schaltschrankplatz

Da die VLT® Servo Access Box SAB® das einzige Gerät im Schaltschrank ist, lässt sich die Größe des Schalt-schranks erheblich reduzieren. Bei einigen Anwendungen findet der Schaltschrank sogar innerhalb des Maschinenrahmens Platz.

Kostengünstige Lösung

Je nach Anwendung kann jede SAB® bis zu 64 Antriebe versorgen, was die Anzahl der erforderlichen Spannungsversorgungs- oder Verteilermodule reduziert. Standard-mäßige und erweiterte Servoantriebs-varianten ermöglichen die Wahl des effizientesten Antriebs für die jeweilige Anwendung.

Hohe Schutzart

Eine robuster hygienischer und zuver-lässiger Schutz ist garantiert dank:

- Gehäuse-Schutzart IP67 (Welle IP65)
- Vibrationsklasse 3M7 (ideal für rotierende Maschinenteile)
- Wiederstandsfähigkeit gegen Chemikalien

Kürzere Ausfallzeiten der Maschine

LED am Servoantrieb sowie an der SAB® sorgen für eine schnelle Fehlererkennung. Mit dem LCP können Fehlerprotokolle direkt am erweiterten Servoantrieb und der SAB® abgelesen werden.

Erweiterte Benutzer-schnittstelle des Antriebs

3 zusätzliche Anschlüsse für:

- Ein-/Ausgabe und externen Drehgeber (z. B. Referenzfahrt oder Endschalter)
- LCP
- Voll funktionsfähige Ethernet-Schnittstelle (direkter Anschluss der Feldbus-geräte von Drittanbietern)

Intuitives LCP

Einfache Bedienung – dank:

- der alphanumerischen Anzeige und des numerischen Menüs
- Quick-Menüs
- Bremssteuerung (zur Prüfung)

Glatte Oberfläche

Die Servoantriebe verfügen über eine komplett glatte und leicht zu reinigende Oberfläche ohne Kühlrippen oder Lüfter. Durch dieses Designmerkmal sind sie ideal für Anwendungen in der Lebensmittel- und Getränkebranche sowie der Pharmaindustrie geeignet.

Schutz

Hohe Schutzarten
Dank der langjährigen Zusammenarbeit mit der Lebensmittel- und Getränkeindustrie weiß Danfoss besser als viele andere, wie wichtig eine robuste und geschützte Konstruktion ist.

Daher ist der VLT® Integrated Servo Drive ISD® 510 in Gehäusen mit den Schutzarten IP54 und IP67 (Welle IP65) erhältlich. Der VLT® Decentral Servo Drive DSD 510 ist in Gehäusen mit der Schutzart IP67 erhältlich.

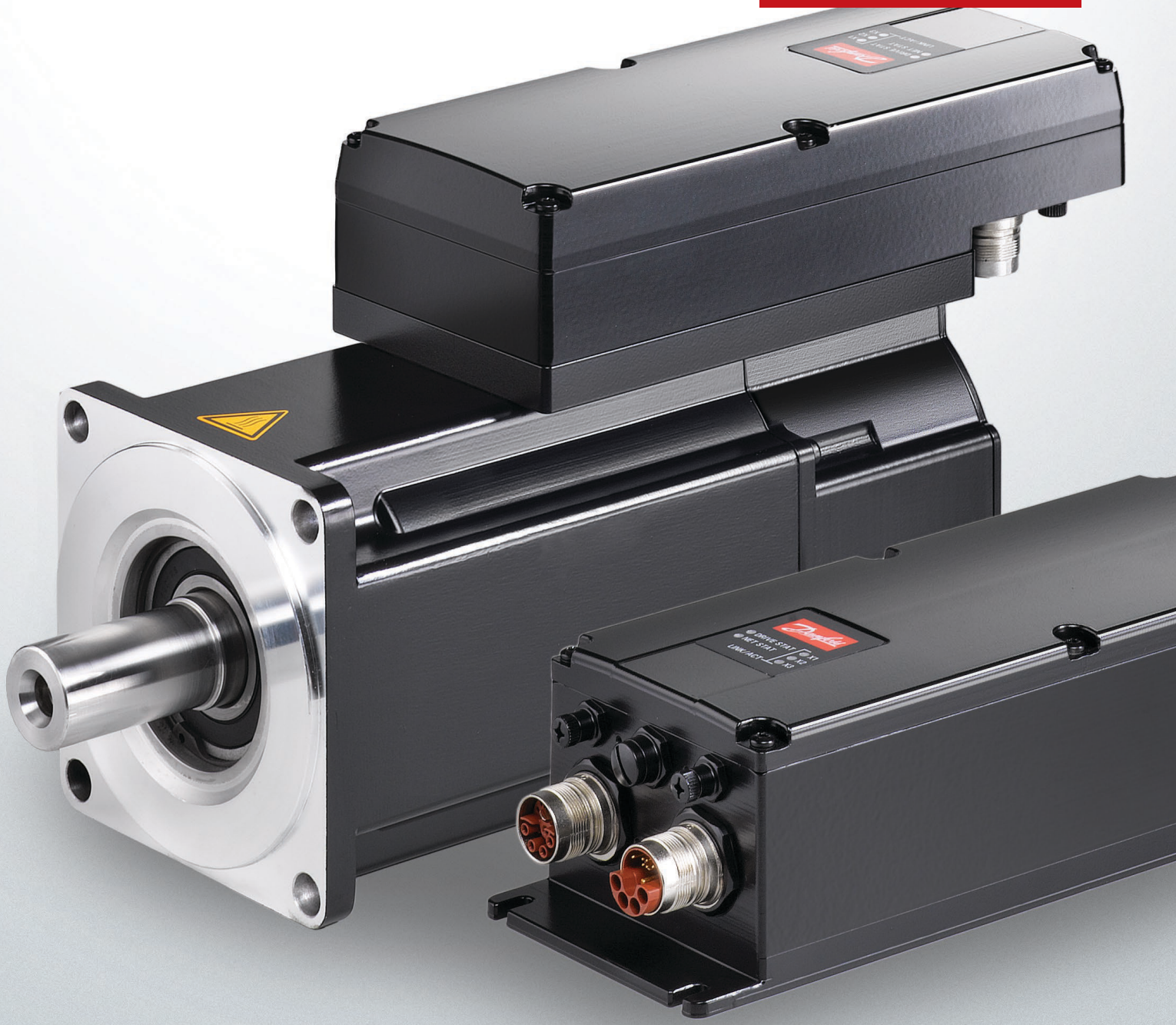

Echtzeitkommunikation

Schnelle Prozesskommunikation

Da das Servosystem PROFINET®, EtherCAT® und Ethernet POWERLINK® unterstützt, ist eine schnelle Prozess-kommunikation garantiert.

Intelligenz im Antrieb

Die Bewegungssteuerung ist in den Antrieb integriert, sodass die Bewegungsabläufe unabhängig voneinander ablaufen können. Dies ermöglicht eine Skalierung der Systemgröße unabhängig vom Regler.

Bedienerfreundliches Programmieren

Die VLT® Integrated Servo Drive ISD® 510 und VLT® Decentral Servo Drive DSD 510 Systeme umfassen umfangreiche Software-Bibliotheken mit Funktionen zur Bewegungs-steuerung für die Integration in die entsprechenden PROFINET®, EtherCAT® oder Ethernet POWERLINK® Entwicklungsumgebungen.

Die Konformität mit dem Industrie-standard IEC 61131–3 sorgt für höhere Effizienz bei der Entwicklung von Anwendungen und senkt die Kosten für die Softwarewartung.

EtherCAT® ETHERNET POWERLINK PROFINET®

Eigenschaften und Vorteile

Eigenschaft	Vorteil
Dynamische Servoleistung	Schnell, genau und energieeffizient
Kompakter und dezentraler Antrieb	Geringe Kosten und hohe Flexibilität
Breite Palette an integrierten Servoantriebsvarianten in den Gerätebaugrößen 1–4	Auswahl des optimalen Antriebs für die Drehmoment- und Leistungsanforderungen der jeweiligen Anwendung
Echtzeitsysteme PROFINET®, EtherCAT® und Ethernet POWERLINK®	Schnelle Prozesskommunikation
Programmierung nach IEC 61131–3	Offenes System
Intuitive Systemeinrichtung	Einfache und schnelle Konfiguration von mehreren Antrieben
Hybridkabel nach dem Daisy-Chain-Konzept	Einfache und schnelle Installation, dank weniger Kabel
Abnehmbare LCP-Bedieneinheit	Direkte Verbindung zu den erweiterten Servoantrieben für eine schnelle Inbetriebnahme, Fehlerdiagnose und Wartung
LED-Anzeigen am Servoantrieb und der SAB®	Schnelle und wirksame Überwachung
Standardmäßige und erweiterte Servoantriebsvarianten	Kostengünstige Lösung
VLT® Decentral Servo Drive DSD unterstützt HIPERFACE DSL®	Einkabeltechnologie, dadurch eine geringere Anzahl Kabel

Verfügbare Optionen

ISD® 510

- Mechanische Haltebremse
- Rückführung:
  - Resolver
  - Single-turn
  - Multi-turn
- Maßgefertigter Flansch auf Anfrage
- Wellendichtring
- Flexibles Hybridkabel

DSD 510

- Rückführung:
  - Resolver
  - BiSS Single-turn
  - BiSS Multi-turn
  - EnDat 2.1*
  - EnDat 2.2*
  - Hiperface*
  - Hiperface DSL*

  ** In Vorbereitung*
- Unterstützte Thermosensoren:
  - KTY
  - PTC
  - NTC
- Flexibles Hybridkabel

Spezifikationen

VLT® Integrated Servo Drive ISD® 510		Baugrößen 1 und 2	Baugrößen 4 und 5
Nennspannung	$U_{DC\ link}$	565 V DC	565 V DC
Nenndrehmoment	M_N	1,5–3,8 Nm	4,6–13 Nm
Maximales Drehmoment	M_{0max}	6,1–13 Nm	30–50 Nm
Nennstrom	I_N	1,4–1,8 A	3,25–5,2 A
Maximaler Strom	I_{0max_rms}	5,7–6,4 A	21,5 A
Nenndrehzahl	n_N	2400–4600 UPM	2000–3000 UPM
Nennleistung	P_N	0,72–0,94 kW	1,5–2,7 kW
Trägheit (ohne mech. Bremse)	J	0,85/1,45/2,09/2,73 kgcm²	6,2/9,1/24/40 kgcm²
Wellendurchmesser		14/19 mm	24/32 mm
Schutzart		IP54/IP67 (Welle IP65)	IP54/IP67 (Welle IP65)
Sicherheit		STO (Safe Torque Off)	STO (Safe Torque Off)
VLT® Decentral Servo Drive DSD 510			
Nennspannung	$U_{DC\ link}$	565 V DC	
Nennstrom	I_{IN}	8,8 A*	
Maximaler Strom	I_{max}	21,5 A	
Nennleistung	P_N	4,4 kW*	
Schutzart		IP67	

** Mit Montageplatte mm*

VLT® Servo Access Box SAB®		
Eingangsspannung	U_{IN}	400–480 V AC ±10 %, 3-phasig
Eingangsstrom	I_{IN}	11,14 A @ 400 V/9,3 A @ 480 V
Ausgangsspannung	U_{OUT}	565–680 V DC ±10 %
Nennleistung	P_N	7,5 kW
Nennstrom	I_N	15 A
Schutzart		IP20

Abmessungen

VLT® Integrated Servo Drive ISD® 510

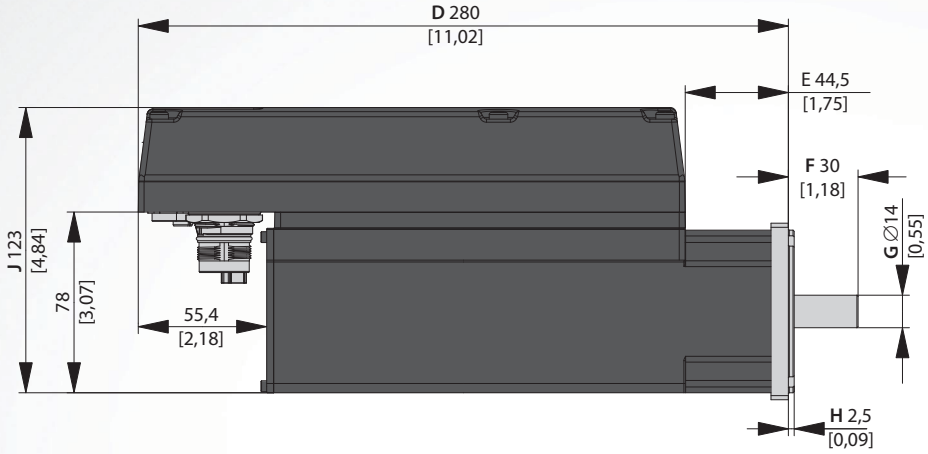

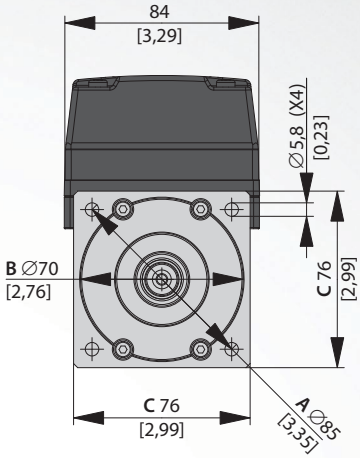

ISD® 510	Abmessungen [mm]								
	A	B	C	D	E	F	G	H	J
Baugröße 1 (1,5 Nm)	85	70	76	280	39,5	30	14	2,5	123
Baugröße 2 (2,1 Nm)	100	80	84	252,5	15	40	19	3,0	137
Baugröße 2 (2,9 Nm)	100	80	84	281,5	44,5	40	19	3,0	137
Baugröße 2 (3,8 Nm)	100	80	84	310,5	73,5	40	19	3,0	137
Baugröße 3 (4,1 Nm)	130	110	108	272	N.N.	50	24	3,0	156
Baugröße 3 (5,2 Nm)	130	110	108	306	N.N.	50	24	3,0	156
Baugröße 4 (9 Nm)	165	130	138	333	N.N.	58	32	3,5	186
Baugröße 4 (13 Nm)	165	130	138	351	N.N.	58	32	3,5	186

VLT® Servo Access Box SAB®

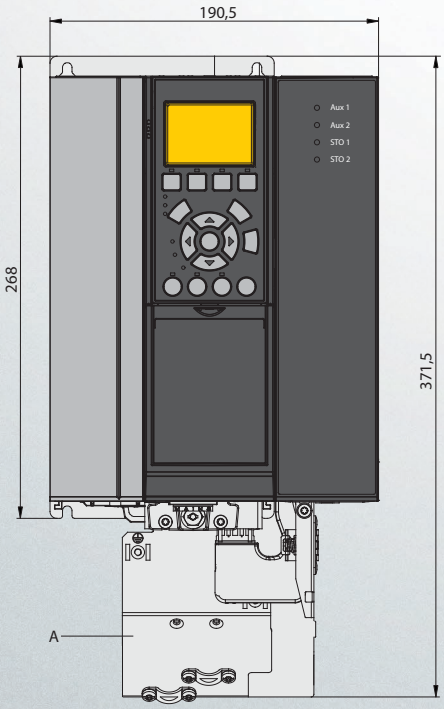

A = Abschirmbleche
Alle Maße in mm

VLT® Decentral Servo Drive DSD 510

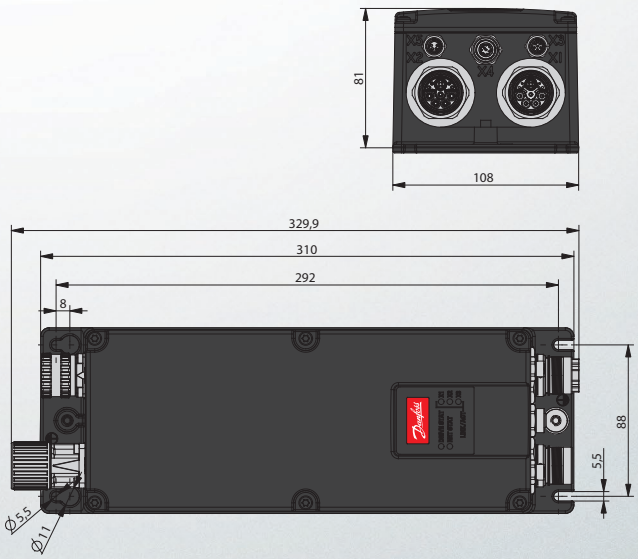

Typenschlüssel für Bestellungen

VLT® Integrated Servo Drive ISD® 510

Position	1	2	3	4	5	6	7	8	9	10	11	12	13	14	15	16	17	18	19	20	21	22	23	24	25	26	27	28	29	30	31	32	33	34	35	36	37	38	39	40
Fest	I	S	D	5	1	0		T					D	6																										
Varianten							A		0	1	C	5			E	5	4	F	R	X	P	L	S	X	X	T	F	0	7	6	S	X	N	4	6	X	S	X	S	X
							S		0	2	C	1			E	6	7	F	S	1	E	C	S	C	0	F	F	0	8	4	C	0	N	4	0	B	K	S	C	X
									0	2	C	9						F	M	1	P	N					F	1	0	8			N	2	9		C			
									0	3	C	8															F	1	3	8			N	2	4					
									0	4	C	1																					N	3	0					
									0	5	C	2																					N	2	0					
									0	9	C	0																												
									1	3	C	0																												

[01-03]	Produktgruppe
ISD	VLT® Integrated Servo Drive

[04-06]	Produktvariante
510	ISD® 510

[07]	Hardware configuration
A	Erweitert
S	Standard

[08]	Antriebsdrehmoment
T	Drehmoment

[09-12]	Torque
01C5	1,5 Nm
02C1	2,1 Nm
02C9	2,9 Nm
03C8	3,8 Nm
04C1	4,1 Nm*
05C2	5,2 Nm*
09C0	9 Nm*
13C0	13 Nm*

[13-14]	Gleichspannung
D6	600-V-DC-Zwischenkreisspannung

[15-17]	Gehäuse
E54	IP54
E67	IP67

[18-20]	Servoantrieb-Geberschnittstelle
FRX	Resolver
FS1	Single-turn-Rückführung (17 bit)
FM1	Multi-turn-Rückführung (17 bit)

[21-22]	Bussystem
PL	Ethernet POWERLINK®
EC	EtherCAT®
PN	PROFINET®

[23-25]	Firmware
SXX	Standard
SC0	Kundenspezifische Version

[26]	Sicherheit
T	Safe torque off (STO)

[27-30]	Flanschgröße
F076	76 mm
F084	84 mm
F108	108 mm *
F138	138 mm *

[31-32]	Flanschtyp
SX	Standard

[33-35]	Motornenndrehzahl
N46	4600 UPM
N40	4000 UPM
N29	2900 UPM
N24	2400 UPM
N30	3000 UPM*
N20	2000 UPM*

[36]	Mechanische Bremse
X	Ohne Bremse
B	Mit Bremse

[37]	Motorwelle
S	Standardmäßig glatte Welle
K	Standard-Passfeder

[38]	Motorabdichtung
X	Ohne Dichtung
S	Mit Dichtung

[39-40]	Oberflächenbeschichtung
SX	Standard
CX	Kundenspezifisch

** In Vorbereitung*

Bitte beachten Sie:
Der Antriebskonfigurator zeigt nur korrekt konfigurierte Varianten an. Deswegen werden unter Umständen nicht alle möglichen Ausführungen angezeigt.

VLT® Decentral Servo Drive DSD 510*

Position	1	2	3	4	5	6	7	8	9	10	11	12	13	14	15	16	17	18	19	20	21	22	23	24	25	26	27	28	29	30	31	32	33	34	35	36	37	38	39	40
Fest	D	S	D	5	1	0							D	6	E	6	7										X	X	X	X	X	X	X	X	X	X	X	X		
Varianten							A	C	0	8	C	8						F	X	X	P	L	S	X	X	T													S	X
							S											F	R	X	E	C	S	C	0	F*													C	X
																		F	S	1	P	N																		
																		F	M	1																				
																		F	E	1																				
																		F	E	2																				
																		F	H	F																				
																		F	H	D																				

[01-03]	Produktgruppe
DSD	VLT® Decentral Servo Drive

[04-06]	Produktvariante
510	DSD 510

[07]	Hardwarekonfiguration
A	Erweitert
S	Standard

[08]	Nennstrom
C08C8	8,8 A

[13-14]	Gleichspannung
D6	600-V-DC-Zwischenkreisspannung

[15-17]	Gehäuse
E67	IP67

[18-20]	Servoantrieb-Geberschnittstelle
FXX	Ohne Rückführung*
FRX	Resolver
FS1	BiSS ST Rückführung 17 bit
FM1	BiSS MT Rückführung 17 bit
FE1	EnDat 2.1*
FE2	EnDat 2.2*
FHF	Hiperface*
FHD	Hiperface DSL*

[21-22]	Bussystem
PL	Ethernet POWERLINK®
EC	EtherCAT®
PN	PROFINET®

[23-25]	Firmware
SXX	Standard

[26]	Sicherheit
T	Safe torque off (STO)

[39–40]	Oberflächenbeschichtung
SX	Standard
CX	Kundenspezifisch

** In Vorbereitung*

Bitte beachten Sie:
Der Antriebskonfigurator zeigt nur korrekt konfigurierte Varianten an. Deswegen werden unter Umständen nicht alle möglichen Ausführungen angezeigt.

ENGINEERING
TOMORROW

A better tomorrow is **driven by drives**

Danfoss Drives ist ein weltweit führender Hersteller für Lösungen zur effizienten Drehzahlregelung von Elektromotoren.
Wir bieten hochwertige, anwendungsoptimierte Produkte. Darüber hinaus steht ein breites Spektrum an Dienstleistungen über die gesamte Lebensdauer des jeweiligen Produkts hinweg bereit.

Wir unterstützen Sie dabei, Ihre Ziele zu erreichen. Zudem optimieren unsere Antriebe die Leistungsfähigkeit Ihrer Anwendungen. Wir bieten Ihnen die innovativen Produkte und das anwendungsspezifische Know-how, die Sie zur Optimierung der Anlagen-effizienz, zur Steigerung der Bediener-freundlichkeit und für eine geringere Komplexität benötigen.

Von der Lieferung von Einzelkomponenten bis zur Planung und Umsetzung kompletter Umrichtersysteme stehen unsere Experten bereit, um Sie als Kunden umfassend zu unterstützen.

Wir bieten Ihnen eine vertrauensvolle Zusammenarbeit. Online sowie in über 50 Ländern vor Ort sind unsere Spezialisten jederzeit für Sie da und bieten Ihnen jederzeit schnelle Hilfe und Unterstützung.

Sie profitieren von unserer jahrzehntelangen Erfahrung seit 1968. Unsere Nieder- und Mittelspannungsfrequenzumrichter lassen sich mit allen wichtigen Motormarken und -technologien von geringer bis hoher Leistung kombinieren.

VACON® Frequenzumrichter verbinden Innovation und lange Lebensdauer für die nachhaltigen Branchen von morgen.

Setzen Sie in Ihren anspruchsvollen Anwendungen der verarbeitenden Industrie und in Marineanwendungen einzelne und Systemumrichter von VACON® ein, um beste Verfügbarkeit, höchste Leistung und einen hohen Prozessdurchsatz zu erzielen.

- Schifffahrt und Offshore-Industrie
- Öl und Gas
- Metallbearbeitung
- Bergbau und Mineralien
- Zellstoff und Papier
- Energie
- Aufzüge und Fahrtreppen
- Chemie
- Andere Schwerindustrien

VLT® Frequenzumrichter spielen bei der schnellen Urbanisierung eine entscheidende Rolle, indem sie eine ununterbrochene Kühlkette, die Versorgung mit frischen Lebensmitteln, den Komfort in Gebäuden, sauberes Wasser und den Umweltschutz sicherstellen.

Sie übertreffen andere Präzisions-frequenzumrichter bei Weitem, da sie sich durch eine bemerkenswerte Passgenauigkeit, Funktionalität und verschiedene Anschlussmöglichkeiten auszeichnen.

- Lebensmittel und Getränke
- Wasser und Abwasser
- HLK
- Kälteanlagen
- Materialtransport
- Textilien

VLT® | VACON®

Deutschland: **Danfoss GmbH Antriebstechnik**, Carl-Legien-Straße 8, D-63073 Offenbach, Tel.: +49 69 9753 3044, Fax: +49 69 8902-106, cs@danfoss.de, drives.danfoss.de
Österreich: **Danfoss Gesellschaft m.b.H. Antriebstechnik**, Danfoss Straße 8, A-2353 Guntramsdorf, Tel.: +43 720 548 000, Fax: +43 2236 5040-35, cs@danfoss.at, drives.danfoss.at
Schweiz: **Danfoss AG Antriebstechnik**, Parkstrasse 6, CH-4402 Frenkendorf, Tel.: +41 61 510 00 19 , Fax: +41 61 906 11 21, cs@danfoss.ch, drives.de.danfoss.ch

Die in Katalogen, Prospekten und anderen schriftlichen Unterlagen, wie z.B. Zeichnungen und Vorschlägen enthaltenen Angaben und technischen Daten sind vom Käufer vor Übernahme und Anwendung zu prüfen. Der Käufer kann aus diesen Unterlagen und zusätzlichen Diensten keinerlei Ansprüche gegenüber Danfoss oder Danfoss Mitarbeitern ableiten, es sei denn, dass diese vorsätzlich oder grob fahrlässig gehandelt haben. Danfoss behält sich das Recht vor, ohne vorherige Bekanntmachung im Rahmen des Angemessenen und Zumutbaren Änderungen an ihren Produkten – auch an bereits in Auftrag genommenen – vorzunehmen. Alle in dieser Publikation enthaltenen Warenzeichen sind Eigentum der jeweiligen Firmen. Danfoss und das Danfoss Logo sind Warenzeichen der Danfoss A/S. Alle Rechte vorbehalten.

EtherNet/IP™ und DeviceNet™ sind eingetragene Marken von ODVA, Inc.

© Copyright Danfoss Drives | 2018.07