ENGINEERING
TOMORROW

Руководство по установке

BasicPlus² WT-T
комнатных терморегуляторов

1. Порядок установки

1. **Работу по установке должен выполнять квалифицированный персонал, имеющий допуск к работам такого рода.**
2. Комнатный термостат должен быть установлен на высоте 1,5 м от пола в месте, защищенном от воздействия сквозняков, солнечных лучей или других источников тепла (например, телевизора). См. рис. 1.
3. Вначале аккуратно снимите верхнюю крышку и ручку с круговой шкалой. См. рис. 2.
4. Подключите проводку, а затем закрепите корпус в настенной коробке при помощи прилагаемых винтов. Установите на корпус верхнюю крышку. См. рис. 3.

2. Проводка

Габаритные размеры (см. рис. 4) и схема подключения (см. рис. 5).
WT-T часто используется с приводом Danfoss TWA.
Проводка между комнатным термостатом и приводом может быть различной в зависимости от расположения электропитания и типа привода (норм. закрытый или норм. открытый). Различные схемы проводки показаны на рисунках.

1. Электропитание находится рядом с комнатным термостатом:
   - Подключение к приводу TWA 230 В, норм. закрытый (см. рис. 6).
   - Подключение к приводу TWA 230 В, норм. открытый (см. рис. 7).

RU

2. Электропитание находится рядом с приводом:
   - Подключение к приводу TWA 230 В, норм. закрытый (см. рис. 8).
   - Подключение к приводу TWA 230 В, норм. открытый (см. рис. 9).

3. Примечания

1. Правильность подключения проводки имеет важное значение. Перед ее выполнением определите провода L и N с помощью измерительного прибора.
2. Не удаляйте слишком много изоляции на концах проводов, чтобы избежать короткого замыкания в результате касания оголенных частей проводников с металлической настенной монтажной коробкой размером 86 мм.
3. Не допускайте, чтобы винт крепления комнатного термостата в настенной коробке зажимал или касался проводов. Существует риск короткого замыкания из-за повреждения винтом изоляции провода, или в результате касания винтом оголенных частей провода.
4. Если предполагается покраска стен, устанавливайте комнатный термостат после выполнения этих работ. Это позволит избежать попадания в него пыли или краски, которые могут стать причиной выхода из строя печатной платы.
5. Макс. нагрузка реле составляет 3 А (резистивная) или 1 А (индуктивная, такая как насос, электродвигатель). Реле может выйти из строя, если нагрузка превысит указанные пределы.

RU

6. Не загораживайте термостат, например, вешая полотенца непосредственно перед ним.
7. Комнатный термостат должен быть подключен к контуру привода, управляющего температурой в отдельном помещении.

4. Технические характеристики

Параметр	Описание
Сертификат	Маркировка CE, EN60730
Температура окружающей среды	-10 - 60° C
Класс защиты (IP)	30
Макс. нагрузка (индукт.)	<1 A
Макс. нагрузка (резист.)	<3 A
Потребляемая мощность	7 Вт
Электропитание	230 В перем.тока ±10%, 50/60 Гц
Диапазон установки температуры в помещении	5 - 30° C
Материал корпуса	АБС-пластик + поликарбонатное стекло

RU

Fig. 1

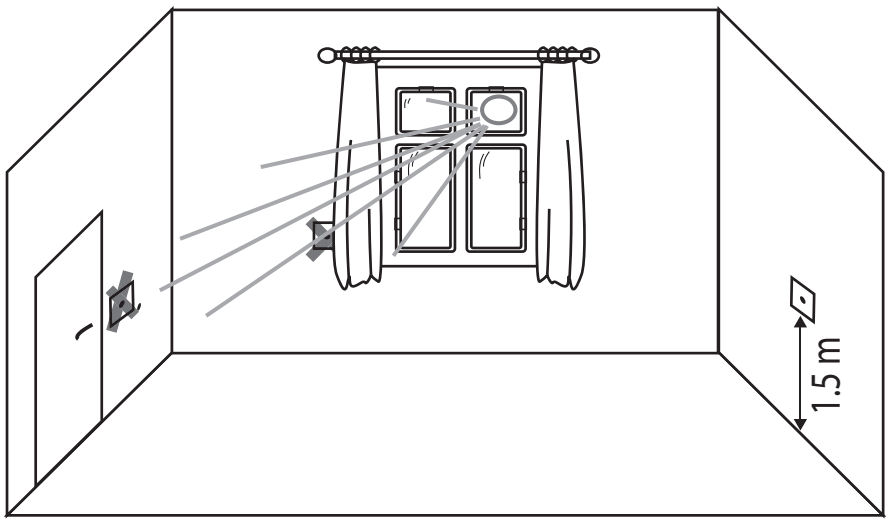

Fig. 2

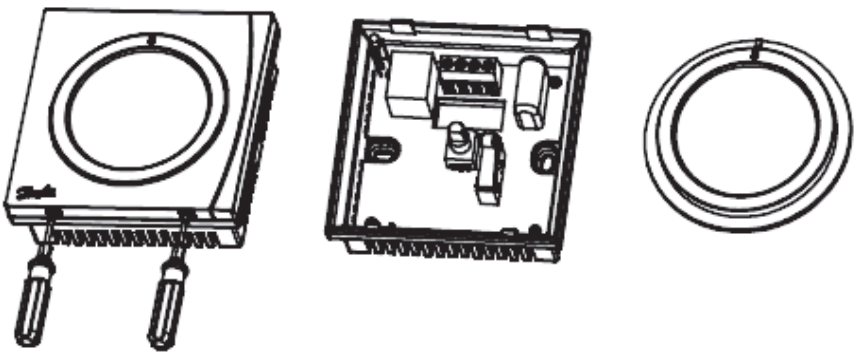

Fig. 3

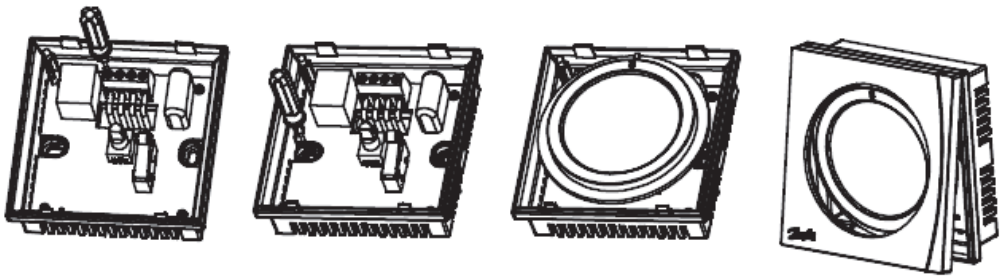

RU

Fig. 4

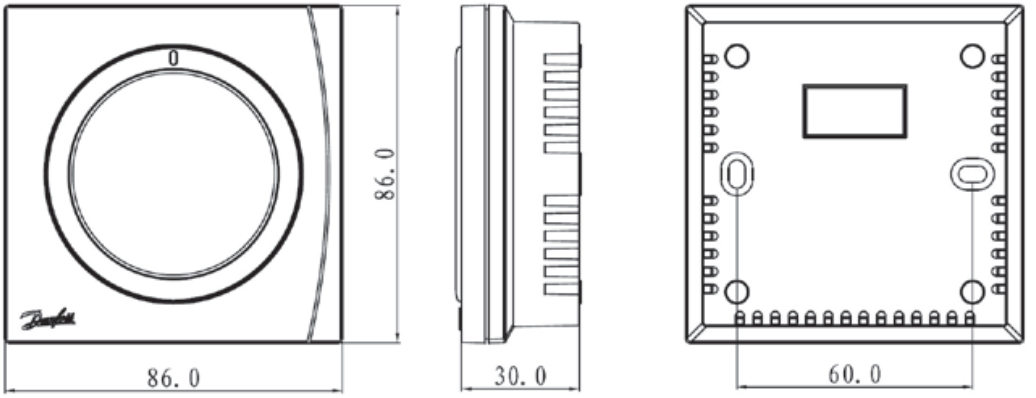

Fig. 5

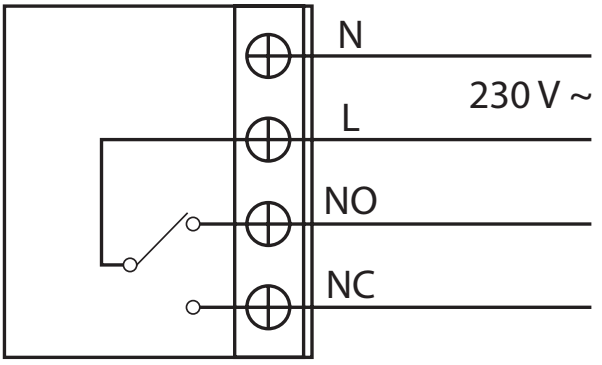

Fig. 6

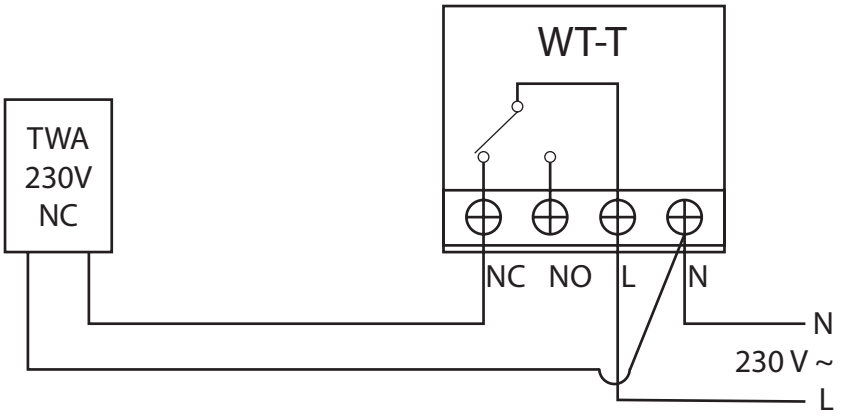

RU

Fig. 7

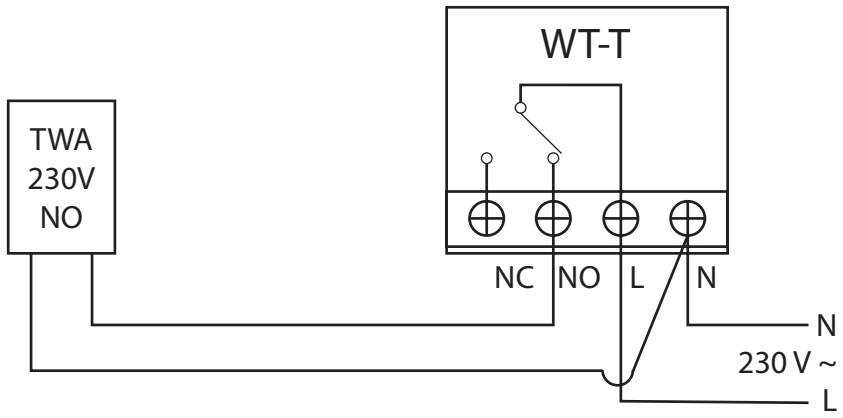

Fig. 8

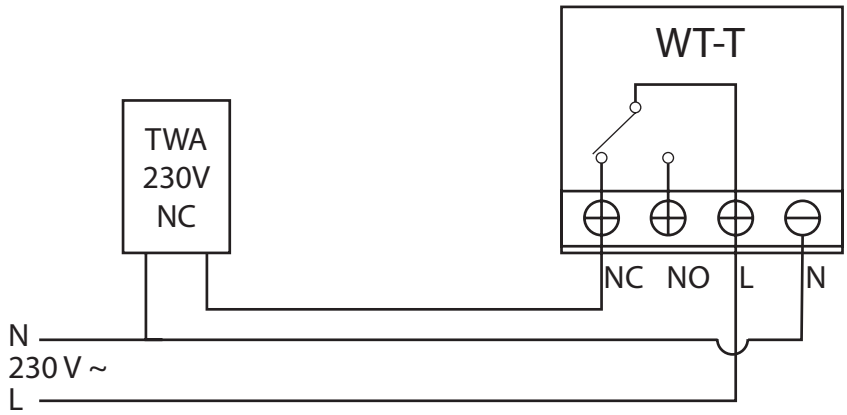

Fig. 9

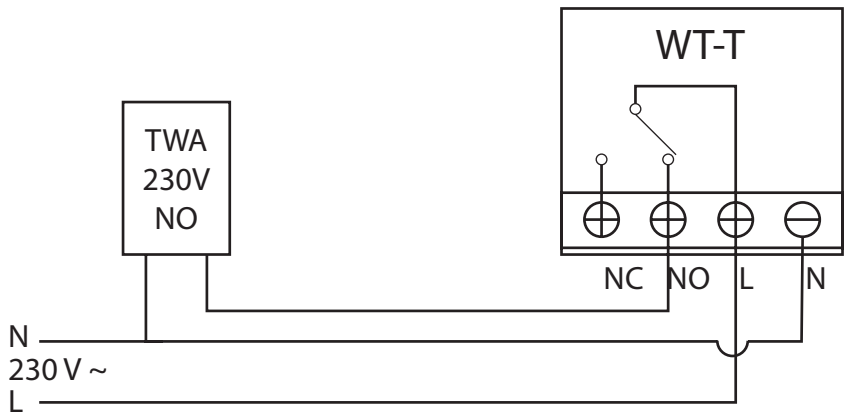

RU

Danfoss не несет ответственности за возможные ошибки в каталогах, брошюрах и других печатных материалах. Danfoss оставляет за собой право вносить изменения в продукцию без предварительного уведомления. Это относится также к уже заказанной продукции, если только вносимые изменения не требуют соответствующей коррекции уже согласованных спецификаций. Все торговые марки в данном документе являются собственностью соответствующих компаний. Название и логотип Danfoss являются собственностью компании Danfoss A/S. Все права защищены.

VICUL250 Produced by Danfoss Floor Heating Hydronics 03/2015