Brugervejledning

Hvad er en termostatisk radiatorventil (TRV)?

TRV'er registrerer lufttemperaturen omkring dem og regulerer vandflowet gennem den radiator, de er monteret på.

De skal indstilles til det niveau, der giver dig den rumtemperatur, du vil have. Indstillingerne skal måske være forskellige i de enkelte rum, så du indstiller TRV'erne, så de passer til hvert enkelt rum, og derefter lader du dem bare gøre arbejdet. Se temperaturvejledning til højre.

Det hjælper ikke at indstille en TRV til en højere værdi, hvis du gerne vil have rummet opvarmet hurtigere. Hvor hurtigt rummet varmes op, afhænger af kedelens størrelse og indstilling og radiatorernes størrelse. Hvis du indstiller en TRV til en lavere værdi, holdes rumtemperaturen på et lavere niveau, hvilket sparer på energien.

Indstil temperaturen, og lad termostaten klare resten

Termostaten opretholder en konstant temperatur i rummet; du skal bare indstille din foretrukne rumtemperatur (se illustrationen med termometeret) – så klarer termostaten resten. Termostaten tænder og slukker afhængigt af varmebehovet og udnytter dermed den gratis varme fra sollyset, husets forskellige apparater og de mennesker, der opholder sig i rummet.

Supplerende varme sparer energi

Sollys, hårde hvidevarer og elektrisk lys afgiver supplerende varme. Termostaten registrerer den ekstra varme og slukker automatisk for radiatoren. Når der ikke længere er nok supplerende varme, tænder termostaten automatisk igen.

Tildæk ikke termostaten!

Termostaten skal kunne registrere temperaturen i rummet. Hvis den er dækket til af f.eks. tykke gardiner eller møbler, bør du bruge en termostat med fjernføler.

* Frostsikring

Hvis du ikke er hjemme i en længere periode, kan du roligt sætte termostaten på *. Ved den indstilling sørger termostaten for, at rumtemperaturen holdes på omkring 7-8 °C.

Natsænkning

For at spare på energien skal du bare sænke rumtemperaturen om natten og på tidspunkter, hvor der ikke er nogen hjemme.

Rengøring

Radiatortermostaten kan rengøres med milde rengøringsmidler, såsom opvaskemiddel. Undgå at bruge skuremidler, sprit, opløsningsmidler eller blegemidler, da de kan beskadige radiatortermostaten.

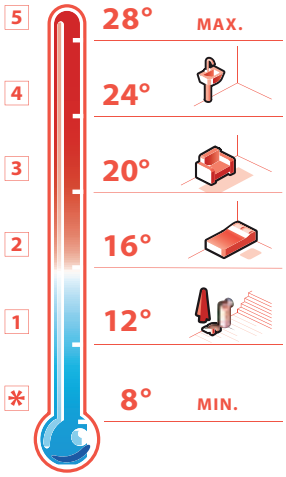

Installationsvejledning

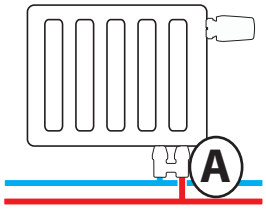

Enkel installation
Scan for videovejledning

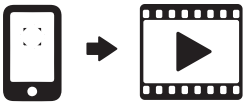

Montering af H-ventilen: Radiator med bundtilslutning

1

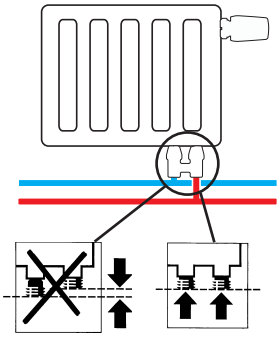

Afmonter først de to messingindsatser på ventilhuset.

Sæt ventilhuset på fremløbs- og returrør.

2

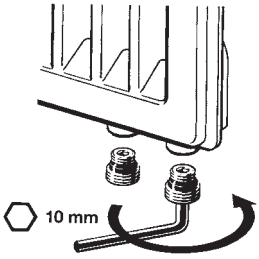

Skru begge de afmonterede messingindsatser på radiatoren, og spænd dem med en 10 mm-unbrakonøgle.

3

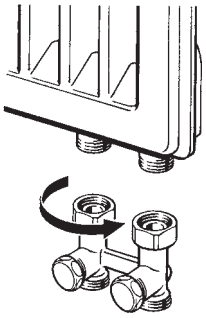

Tilslut H-stykket til messingindsatserne, og spænd omløbermøtrikkerne.

4

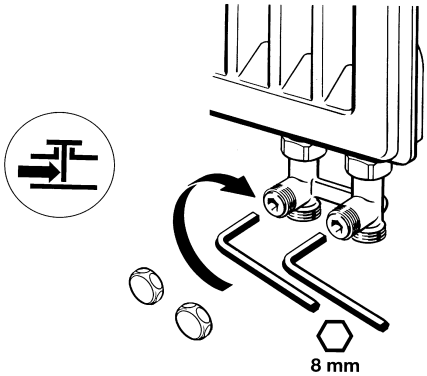

Når det er gjort, tager du returkoblingsdækslet af. Brug en 8 mm-unbrakonøgle til at kontrollere, at RLV'en er åben, og sæt derefter dækslet på igen.

Montering af radiatortermostat (TRV)

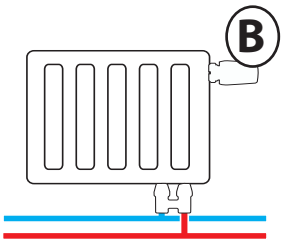

1

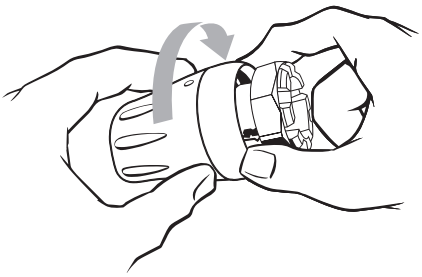

Tag dækslet af ventilen, og drej føleren til 5.
Sørg for at dreje omløbermøtrikken løst op mod følerhuset, indtil den kun lige præcis er fri af den nederste del af følerhuset.

2

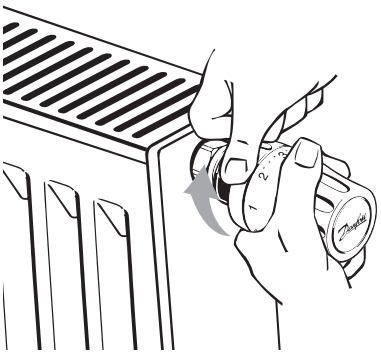

Tryk føleren fast på ventilen.
Føler vandret: Sørg for, at skalamarkøren befinder sig øverst.
Føler lodret: Sørg for, at skalamarkøren befinder sig forrest.

3

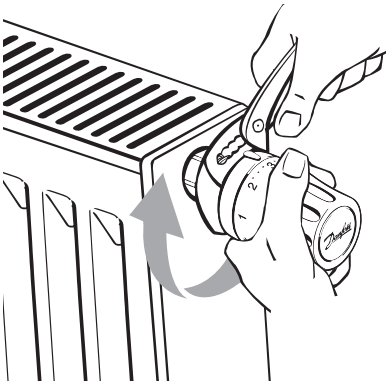

Mens du holder føleren fast på ventilen, gennemfører du tilslutningen ved manuelt at dreje omløbermøtrikken i retning med uret. Mens du stadig holder føleren fast på ventilen, spænder du metalomløbermøtrikken helt.

4

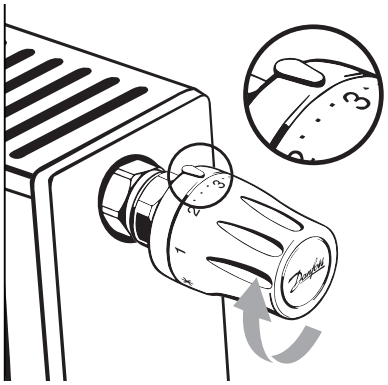

Indstil den ønskede rumtemperatur.

Afmontering af føleren:
Drej føleren til maks. position 5. Skru omløbermøtrikken i retning mod uret for at udløse låsemekanismen.

HOME-termostatsæt

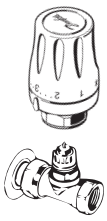

Radiatorføler (TRV)	Passer til:	Ventil	Varenummer
RTW- RA	Danfoss	RLV-KS vinkel	013G6502
		RLV-KS lige	013G6503
RTW-K	Honeywell, Heimeier, Oventrop	RLV-KS vinkel	013G6504
		RLV-KS lige	013G6505

Danfoss A/S
Hårupvænget 11
8600 Silkeborg
Danmark

homeretail.danfoss.com

Danfoss påtager sig intet ansvar for eventuelle fejl i kataloger, brochurer og andet trykt materiale. Danfoss forbeholder sig retten til at ændre sine produkter uden forudgående varsel. Dette gælder også produkter, der allerede er bestilt, så længe de pågældende ændringer kan udføres, uden at der som konsekvens heraf skal ændres på allerede aftalte specifikationer. Alle varemærker i dette materiale tilhører de respektive virksomheder. Danfoss og Danfoss' logo er varemærker ejet af Danfoss A/S. Alle rettigheder forbeholdes.