ENGINEERING
TOMORROW

Data Sheet

Valvole di intercettazione Tipo **SVA-S** e **SVA-L**

Versione a 65 bar per tutte le applicazioni di refrigerazione industriale e pompe di calore

Le valvole di intercettazione SVA sono disponibili in versioni ad angolo e a vie parallele con collo standard (SVA-S) e collo lungo (SVA-L).

Le valvole di intercettazione sono progettate per rispondere alle esigenze di ogni applicazione della refrigerazione industriale, offrendo favorevoli condizioni di flusso e uno smontaggio agevole per l'ispezione e la riparazione.

Il cono della valvola è progettato per assicurare una chiusura perfetta e tollerare pulsazioni e vibrazioni di sistema elevate, che possono essere presenti in particolare nella linea di mandata.

Caratteristiche

- Concetto modulare:
  - Ogni involucro della valvola è disponibile con attacco F saldato di testa e in diverse dimensioni
  - È possibile convertire le valvole SVA-S o SVA-L in qualsiasi altro prodotto della famiglia Flexline™ SVL (valvola di regolazione, valvola di ritegno e arresto, valvola di ritegno o filtro) semplicemente sostituendo la parte superiore completa
- Operazione di revisione della valvola rapida e semplice. La sostituzione della parte superiore è facile, dal momento che non è necessaria alcuna saldatura
- Accessori opzionali:
  - Volantino industriale a lunga durata per uso frequente
  - Cappuccio per uso non frequente
- Disponibili in versioni ad angolo e a vie parallele, con collo standard o lungo (DN 15 - DN 40) per impianti con isolamento
- Ogni valvola è chiaramente contrassegnata con tipo, dimensione e gamma di prestazioni
- Le valvole e i cappucci possono essere sigillati con filo di piombo per prevenire l'uso da parte di persone non autorizzate
- Controtenuta interna di metallo:
  - DN 15-65 (½-2½ in.)
- Controtenuta interna in PTFE:
  - DN 80-200 (3-8 in.)
- Predisposte per il flusso in entrambe le direzioni
- L'involucro e il coperchio sono in acciaio a bassa temperatura, in conformità ai requisiti della Direttiva Apparecchi a Pressione e altre entità normative internazionali.
- Dotate di bulloni in acciaio inossidabile
- Classificazione: DNV, CRN, BV, EAC ecc. Per un elenco dettagliato e aggiornato delle certificazioni dei prodotti, contattare l'ufficio vendite Danfoss di zona

Mezzo

Refrigeranti

Applicabile a HCFC, HFC, R717 (ammoniaca) e R744 (CO_2). Per ulteriori informazioni, fare riferimento alla guida per l'installazione di SVA.

Nuovi refrigeranti

I prodotti Danfoss vengono costantemente valutati per l'uso con nuovi refrigeranti in base ai requisiti del mercato.

Quando un refrigerante è approvato per l'uso da Danfoss, viene aggiunto al portafoglio pertinente e il numero R del refrigerante (ad es. R513A) verrà aggiunto ai dati tecnici del codice. Pertanto, i prodotti per refrigeranti specifici possono essere controllati preferibilmente su store.danfoss.com/en/ o contattando il rappresentante Danfoss di zona.

Specifiche del prodotto

Design

Involucro
In acciaio inox speciale, resistente al freddo

Cono valvola
Il cono della valvola può essere ruotato sullo stelo, senza alcun attrito tra il cono e la sede quando la valvola viene aperta e chiusa, mentre il design speciale previene la rotazione del cono a causa di pulsazioni e vibrazioni con la valvola in posizione aperta. Un anello di serraggio in teflon offre una perfetta tenuta con una forza di chiusura minima.

Stelo
In acciaio inox lucido, ideale per l'uso con labbri di tenuta.

Guarnizione premistoppa
La guarnizione premistoppa per basse temperature assicura una tenuta perfetta. I premistoppa sono inoltre muniti di un anello raschiatore per prevenire la penetrazione di sporco e ghiaccio nel premistoppa.

Installazione

Figura 1: Esempio di anello di identificazione

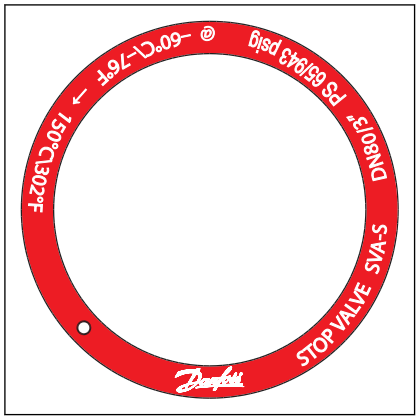

La valvola è progettata per tollerare pressioni interne estremamente elevate. In generale, tuttavia, il sistema di tubazioni deve essere progettato per prevenire trappole di liquido e ridurre il rischio di una pressione idraulica causata dall'espansione termica.

Si raccomanda che le valvole siano installate nella direzione del flusso indicato dalla freccia sul corpo della valvola. La valvola può essere installata nella direzione opposta, ma questo ridurrà leggermente il valore k_v (valore C_v).

Differenziale di pressione di apertura e chiusura massimo (per le taglie da 100 a 200)

Figura 2: Direzione del flusso

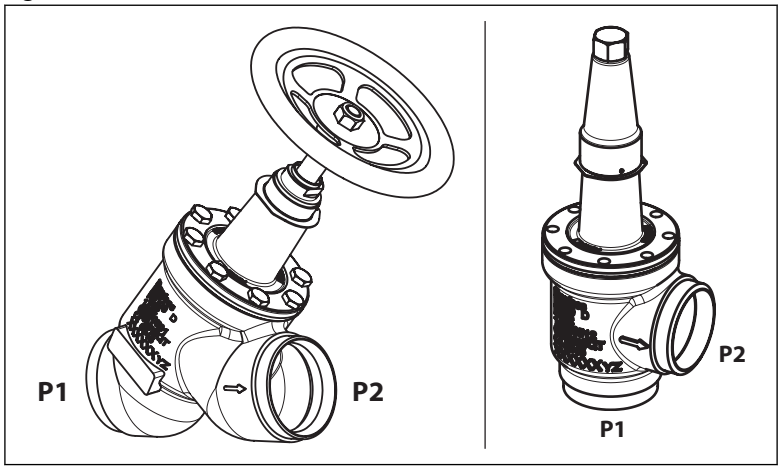

Il massimo differenziale di pressione d'apertura è uguale alla differenza di pressione massima tra l'aspirazione e l'uscita nella direzione del flusso, dove la valvola può essere aperta con la normale forza manuale senza essere danneggiata.

Il massimo differenziale di pressione di chiusura è uguale alla differenza di pressione massima tra l'aspirazione e l'uscita nella direzione del flusso in cui la valvola è a tenuta secondo le specifiche.

I differenziali di pressione di apertura e chiusura massimi sono, per impostazione predefinita, uguali alla pressione di esercizio massima (PS o MWP) per valvole di dimensioni fino a DN 50 compreso.

Per valvole di dimensioni DN 65(80) o superiori a DN 65(80), il differenziale di pressione di apertura e chiusura dipende dalla direzione del flusso, come mostrato di seguito. Notare che la direzione del flusso predefinita indicata dalla freccia del flusso è P1 -> P2.

Tabella 1: Direzione del flusso

Dimensioni valvola [DN]	Direzione del flusso		
	Differenziale di pressione di apertura e chiusura massimo	Differenziale di pressione di chiusura massimo	Massimo differenziale pressione d'apertura
	P1 → P2	P2 → P1	P2 → P1
65(80)	60 bar/870 psi	65 bar/943 psi	60 bar/870 psi
100	44 bar/638 psi	65 bar/943 psi	44 bar/638 psi
125	33 bar/478 psi	65 bar/943 psi	33 bar/478 psi
150	21 bar/304 psi	65 bar/943 psi	21 bar/304 psi
200	14 bar/203 psi	65 bar/943 psi	14 bar/203 psi

Specifiche del materiale

Tabella 2: SVA-S 6-10 e SVA-S 15-20

SVA-S 6-10 (1/4 - 3/8 in.)	SVA-S 15-20 (1/2 - 3/4 in.)	
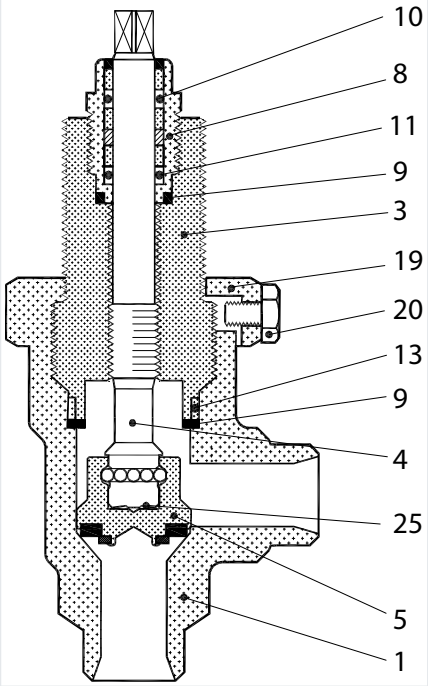	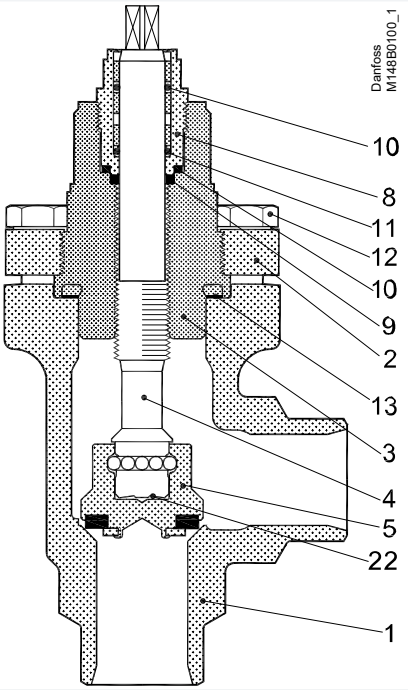	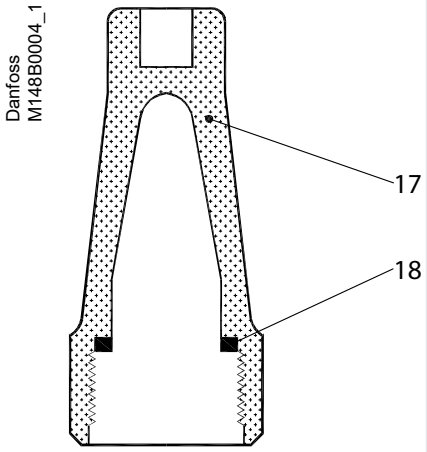

Tabella 3: SVA-S 6-10 e SVA-S 15-20

N.	Parte	Materiale	EN	ISO	ASTM
1	Involucro	Acciaio	G20Mn5QT, 10213-3		LCC, A352
			P285QH+QT, 10222-4		LF2, A350
2	Coperchio, flangia	Acciaio	G20Mn5QT, 10213-3		LCC, A352
			P285QH+QT, 10222-4		LF2, A350
			P275NL, 10028-3		
3	Coperchio, inserto	Acciaio	11SMn30, 10087	Tipo 2 R, 683/9	AISI 1213
4	Stelo	Acciaio inossidabile	X8CrNiS18-9, 10088	Tipo 17, 683/13	AISI 303
5	Cono	Acciaio	11SMn30, 10087	Tipo 2 R, 683/9	AISI 1213
8	Guarnizione premistoppa	Acciaio inossidabile	X8CrNiS18-9, 10088	Tipo 17, 683/13	AISI 303
9	Rondella premistoppa	Alluminio			
10	O-ring	Cloroprene			
11	Anello in teflon a molla	PTFE			
12	Bulloni	Acciaio ad alta tempera-tura	42CrMo5, 10269		A193
13	Guarnizione	Fibra, priva di amianto			
17	Cap.	Alluminio			
18	Guarnizione per cappuc-cio	Nylon			
19	Dado di blocco	Acciaio			
20	A vite	Acciaio			
22	Molla a disco	Acciaio			

Figura 3: SVA-S 25-40 (1 - 1½ in.)

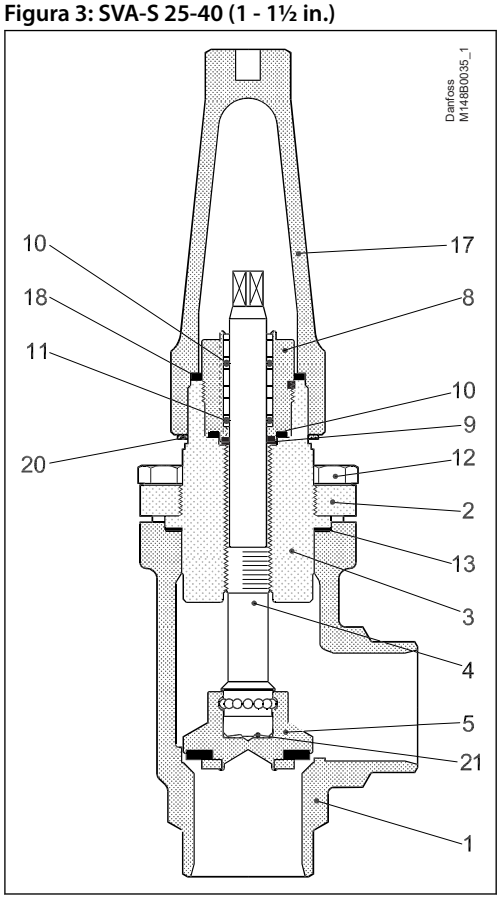

Tabella 4: SVA-S 25-40 (1 - 1½ in.)

N.	Parte	Materiale	EN	ISO	ASTM
1	Involucro	Acciaio	G20Mn5QT, 10213-3		LCC, A352
			P285QH+QT, 10222-4		LF2, A350
2	Coperchio, flangia	Acciaio	G20Mn5QT, 10213-3		LCC, A352
			P285QH+QT, 10222-4		LF2, A350
			P275NL, 10028-3		
3	Coperchio, inserto	Acciaio	11SMn30, 10087	Tipo 2 R, 683/9	AISI 1213
4	Stelo	Acciaio inossidabile	X8CrNiS18-9, 10088	Tipo 17, 683/13	AISI 303
5	Cono	Acciaio	11SMn30, 10087	Tipo 2 R, 683/9	AISI 1213
8	Guarnizione premistoppa	Acciaio inossidabile	X8CrNiS18-9, 10088	Tipo 17, 683/13	AISI 303
9	Rondella premistoppa	Alluminio			
10	O-ring	Cloroprene			
11	Anello in teflon a molla	PTFE			
12	Bulloni	Acciaio ad alta tempera-tura	42CrMo5, 10269		A193
13	Guarnizione	Fibra, priva di amianto			
17	Cap.	Alluminio			
18	Guarnizione per cappuc-cio	Nylon			
20	Anello di identificazione	Acciaio inossidabile			
21	Molla a disco	Acciaio			

Figura 4: SVA-L 15 - 40 (½ - 1½ in.)

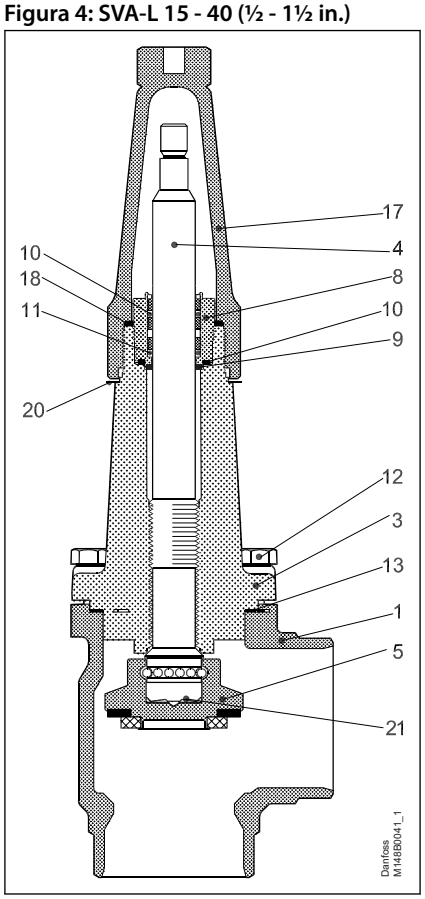

Tabella 5: SVA-L 15 - 40 (½ - 1½ in.)

N.	Parte	Materiale	EN	ISO	ASTM
1	Involucro	Acciaio	G20Mn5QT, 10213-3		LCC, A352
			P285QH+QT, 10222-4		LF2, A350
3	Coperchio valvola	Acciaio	G20Mn5QT, 10213-3		LCC, A352
			P285QH+QT, 10222-4		LF2, A350
4	Stelo	Acciaio inossidabile	X8CrNiS18-9, 10088	Tipo 17, 683/13	AISI 303
5	Cono	Acciaio	11SMn30, 10087	Tipo 2 R, 683/9	AISI 1213
8	Guarnizione premistoppa	Acciaio inossidabile	X8CrNiS18-9, 10088	Tipo 17, 683/13	AISI 303
9	Rondella premistoppa	Alluminio			
10	O-ring	Cloroprene			
11	Anello in teflon a molla	PTFE			
12	Bulloni	Acciaio ad alta tempera-tura	42CrMo5, 10269		A193
13	Guarnizione	Fibra, priva di amianto			
17	Cap.	Alluminio			
18	Guarnizione per cappuc-cio	Nylon (PA6)			
20	Anello di identificazione	Acciaio inossidabile			
21	Molla a disco	Acciaio			

Figura 5: SVA-S 50-65 (2 - 2½ in.)

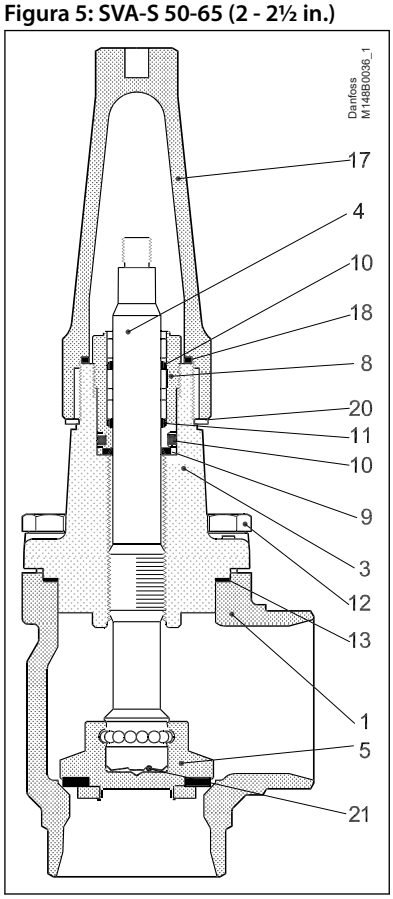

Tabella 6: SVA-S 50-65 (2 - 2½ in.)

N.	Parte	Materiale	EN	ISO	ASTM
1	Involucro	Acciaio	G20Mn5QT, 10213-3		LCC, A352
			P285QH+QT, 10222-4		LF2, A350
3	Coperchio valvola	Acciaio	G20Mn5QT, 10213-3		LCC, A352
			P285QH+QT, 10222-4		LF2, A350
4	Stelo	Acciaio inossidabile	X8CrNiS18-9, 10088	Tipo 17, 683/13	AISI 303
5	Cono	Acciaio	11SMn30, 10087	Tipo 2 R, 683/9	AISI 1213
8	Guarnizione premistoppa	Acciaio inossidabile [1] (versione HL), vedere pos. 8	X8CrNiS18-9, 10088	Tipo 17, 683/13	AISI 303
9	Rondella premistoppa	Alluminio [1] Nessuno			
10	O-ring	Cloroprene [1] Nessuno			
11	Anello in teflon a molla	PTFE [1] Nessuno			
12	Bulloni	Acciaio ad alta tempera-tura	42CrMo5, 10269		A193
13	Guarnizione	Fibra, priva di amianto [1] Grafite			
17	Cap.	Alluminio			
18	Guarnizione per cappuc-cio	Nylon [1] PTFE (fibra)			
19	Dado di blocco	Acciaio			
20	Anello di identificazione	Acciaio inossidabile			
21	Molla a disco	Acciaio			
22	Guarnizione conica	PTFE (fibra) [1] PEEK (fibra)			

[1] Solo SVA-65BT

Figura 6: SVA-S 80 - 150 (3 - 6")

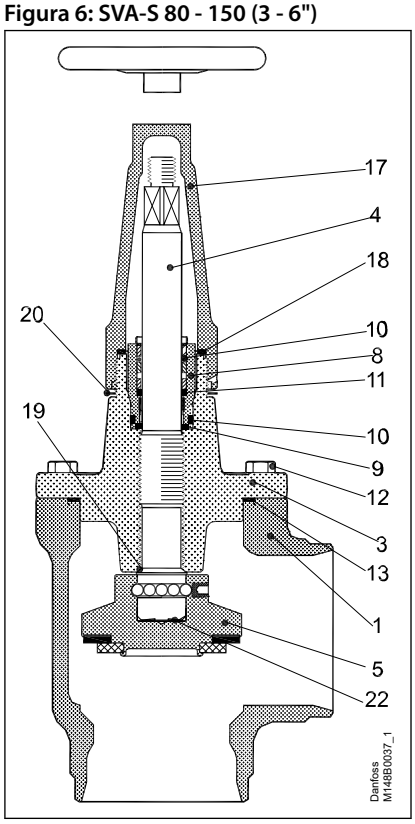

Tabella 7: SVA-S 80 - 150 (3 - 6")

N.	Parte	Materiale	EN	ISO	ASTM
1	Involucro	Acciaio	G20Mn5QT, 10213-3		LCC, A352
3	Coperchio valvola	Acciaio	G20Mn5QT, 10213-3		LCC, A352
			P285QH+QT, 10222-4		LF2, A350
4	Stelo	Acciaio inossidabile	X5CrNi18-10, 10088	Tipo 11, R 683/13	AISI 304, A276
5	Cono Guarnizione cono	Acciaio	11SMn30, 10087	Tipo 2, R 683/9	AISI 1213
		Teflon (PTFE)			
8	Guarnizione premistoppa	Acciaio inossidabile (1) (versione HL), vedere pos. 8	X8CrNiS18-9, 10088	Tipo 17, R 683/13	AISI 303
9	Rondella premistoppa	Alluminio			
10	O-ring	Cloroprene (1) Nessuno			
11	Anello in teflon a molla	PTFE (1) Nessuno			
12	Bulloni	Acciaio ad alta tempera-tura	42CrMo5, 10269		A193
13	Guarnizione	Fibra, priva di amianto (1) Grafite			
17	Cap.	Alluminio			
18	Guarnizione per cappuc-cio	Nylon (1) PTFE (fibra)			
19	Controtenuta	Teflon (PTFE) (1) Acciaio			
20	Anello di identificazione	Acciaio inossidabile			
21	Molla a disco	Acciaio			
22	Guarnizione conica	PTFE (fibra) (1) PEEK (fibra)			

(1) Solo SVA-65BT

Figura 7: SVA-S 200 (8 in.)

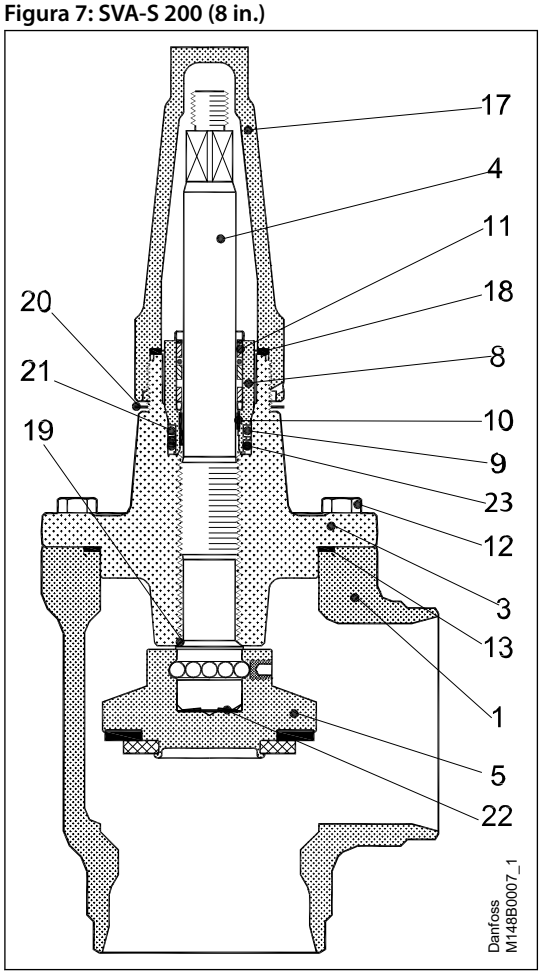

Tabella 8: SVA-S 200 (8 in.)

N.	Parte	Materiale	EN	ISO	ASTM
1	Involucro	Acciaio	G20Mn5QT, 10213-3		LCC, A352
3	Coperchio valvola	Acciaio	G20Mn5QT, 10213-3		LCC, A352
			P285QH+QT, 10222-4		LF2, A350
4	Stelo	Acciaio inossidabile	X5CrNi18-10, 10088	Tipo 11, R 683/13	AISI 304, A276
5	Cono Guarnizione cono	Acciaio Teflon (PTFE)	11SMn30, 10087	Tipo 2, R 683/9	AISI 1213
8	Guarnizione premistoppa	Acciaio inossidabile	X8CrNiS18-9, 10088	Tipo 17, R 683/13	AISI 303
9	O-ring	Cloroprene			
10	Anello in teflon a molla	PTFE			
11	O-ring	Cloroprene			
12	Bulloni	Acciaio ad alta tempera-tura	42CrMo5, 10269		A193
13	Guarnizione	Fibra, priva di amianto			
15	Rondella	Acciaio inossidabile			
16	Dado	Acciaio inossidabile			
17	Cap.	Alluminio			
18	Guarnizione per cappuc-cio	Nylon (PA 6)			
19	Controtenuta morbida	Teflon (PTFE)			
20	Anello di identificazione	Acciaio inossidabile			
21	Anello di usura	Teflon (PTFE)			
22	Molla a disco	Acciaio			
23	O-ring	PTFE/Cloroprene (Neoprene)			

Connessioni

Figura 8: DIN

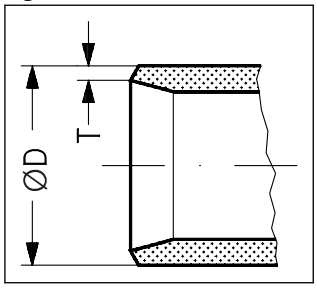

Tabella 9: Attacco DIN saldatura di testa (EN 10220)

Dimensioni		ØD	T	ØD	T	k_v - ad angolo	k_v - diritto	C_v-ad angolo	C_v-diritto
mm	in.	mm	mm	in.	in.	m^3/h	m^3/h	$US_{gal/min}$	$US_{gal/min}$
6	¼	13,5	2,3	0,531	0,091	2,9	2,0	3,4	2,4
10	⅜	17,2	2,3	0,677	0,091	4,5	3,2	5.2	3,6
15	½	21,3	2,3	0,839	0,091	7,0	4,9	8,1	5,7
20	¾	26,9	2,3	1,059	0,091	14,6	10,2	16,9	11,8
25	1	33,7	2,6	1,327	0,103	24,8	17,4	28,8	20,2
32	1¼	42,4	2,6	1,669	0,102	42,6	29,8	49,4	34,6
40	1½	48,3	2,6	1,902	0,103	45,2	31,6	52,4	36,7
50	2	60,3	2,9	2,37	0,11	80	65	93	76
65	2½	76,1	2,9	3	0,11	120	97	140	113
80	3	88,9	3,2	3,50	0,13	182	152	211	176
100	4	114,3	3,6	4,50	0,14	313	278	363	323
125	5	139,7	4,0	5,50	0,16	514	470	596	545
150	6	168,3	4,5	6,63	0,18	785	597	911	693
200	8	219,1	6,3	8,63	0,25	1168	1024	1355	1188

Figura 9: ANSI

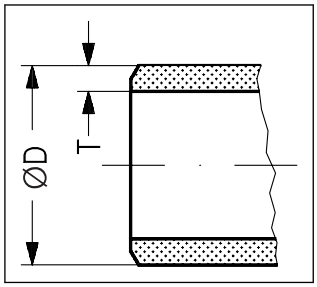

Tabella 10: Attacco ANSI (B 36.10 Schedule 80) saldatura di testa

Dimensioni		ØD	T	ØD	T	k_v - ad angolo	k_v - diritto	C_v-ad angolo	C_v-diritto
mm	in.	mm	mm	in.	in.	m^3/h	m^3/h	$US_{gal/min}$	$US_{gal/min}$
6	¼	13,5	3,0	0,531	0,118	2,9	2.03	3,4	2,4
10	⅜	17,2	3,2	0,677	0,126	4,5	3,15	5.2	3,6
15	½	21,3	3,7	0,839	0,146	7,0	4,9	8,1	5,7
20	¾	26,9	4,0	1,059	0,158	14,6	10,2	16,9	11,8
25	1	33,7	4,6	1,327	0,181	24,8	17,4	28,8	20,2
32	1¼	42,4	4,9	1,669	0,193	42,6	29,8	49,4	34,6
40	1½	48,3	5,1	1,902	0,201	45,2	31,6	52,4	36,7

Tabella 11: Attacco ANSI (B 36.10 Schedule 40) saldatura di testa

Dimensioni		ØD	T	ØD	T	k_v - ad angolo	k_v - diritto	C_v-ad angolo	C_v-diritto
mm	in.	mm	mm	in.	in.	m^3/h	m^3/h	$US_{gal/min}$	$US_{gal/min}$
50	2	60,3	3,9	2,37	0,15	80	65	93	76
65	2½	73,0	5.2	2,87	0,20	120	97	140	113
80	3	88,9	5,5	3,50	0,22	182	152	211	176
100	4	114,3	6,0	4,50	0,24	313	278	363	323

Dimensioni		ØD	T	ØD	T	k_v - ad angolo	k_v - diritto	C_v-ad angolo	C_v-diritto
mm	in.	mm	mm	in.	in.	m^3/h	m^3/h	$US_{gal/min}$	$US_{gal/min}$
125	5	141,3	6,6	5,56	0,26	514	470	596	545
150	6	168,3	7,1	6,63	0,28	785	597	911	693
200	8	219,1	8,2	8,63	0,32	1168	1024	1355	1188

Figura 10: SD (DIN)

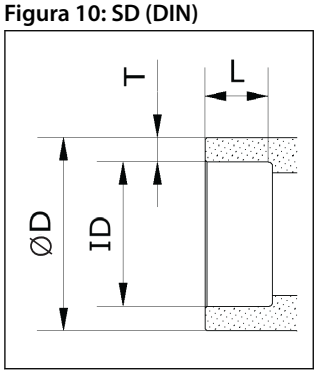

Tabella 12: raccordo a brasare a tasca DIN (EN 1254-5)

Dimensioni		ID	L	ØD	T	k_v - ad angolo	k_v - diritto	C_v-ad angolo	C_v-diritto
mm	in.	mm	mm	mm	mm	m^3/h	m^3/h	$US_{gal/min}$	$US_{gal/min}$
6	¼	6	7,7	12,7	3,35	2,9	2,0	3,4	2,4
10	⅜	10	8	15,88	2,94	4,5	3,2	5.2	3,6
15	½	16	8	21,3	2,65	7,0	4,9	8,1	5,7
20	¾	22	11	26,9	2,45	14,6	10,2	16,9	11,8
25	1	28	11	33,7	2,85	24,8	17,4	28,8	20,2
32	1¼	35	15	42,4	3,7	42,6	29,8	49,4	34,6
40	1½	42	15	48,3	3,15	45,2	31,6	52,4	36,7
50	2	54	13,5	60,3	3,15	80	65	93	76
65	2½	64	13,5	73	4,5	120	97	140	113
80	3	76,1	15	88,9	6,4	182	152	211	176
100	4	108	17,5	118	5	313	278	363	323

Figura 11: SA (ASME)

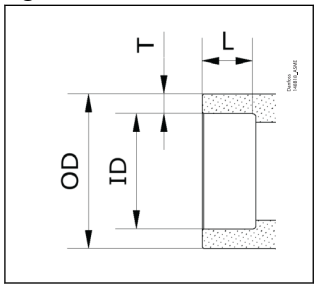

Tabella 13: Raccordo a brasare a tasca ASME (ASME B16.50)

Dimensioni	ID	L	ØD	T	k_v - ad angolo	k_v - diritto	C_v-ad angolo	C_v-diritto
in.	mm	mm	mm	mm	m^3/h	m^3/h	$US_{gal/min}$	$US_{gal/min}$
¼	6,35	7,7	12,7	3,18	2,9	2,0	3,4	2,4
⅜	9,53	8	15,88	3,18	4,5	3,2	5.2	3,6
⅝	15,88	8	21,3	2,71	7,0	4,9	8,1	5,7
⅞	22,23	11	26,9	2,34	14,6	10,2	16,9	11,8
1⅛	28,58	11	33,7	2,56	24,8	17,4	28,8	20,2
1⅜	34,93	15	42,4	3,74	42,6	29,8	49,4	34,6
1⅝	41,28	15	48,3	3,51	45,2	31,6	52,4	36,7
2⅛	54	13,5	60,3	3,15	80	65	93	76
2⅝	66,7	13,5	76,1	4,70	120	97	140	113
3⅛	79,38	15	88,9	4,76	182	152	211	176
4⅛	104,78	17,5	114,3	4,76	313	278	363	323

Dimensioni e pesi

Figura 12: SVA 6-10 in funzionamento ad angolo con cappuccio

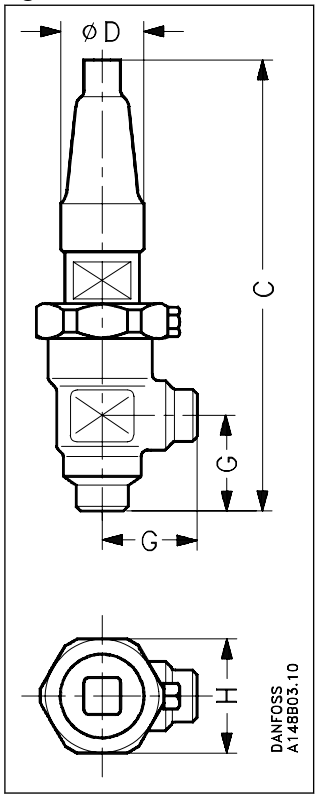

Tabella 14: SVA 6-10

Taglie valvola		C	G	øD	H	Peso
SVA 6	mm	139	30	30	48	0,8 kg
	in.	5,47	1,18	1,18	1,89	
SVA 10	mm	182	45	38	60	1,4 kg
	in.	7,17	1,77	1,5	2,36	

NOTA:
I pesi riportati sono solo valori approssimativi.

Figura 13: SVA 6-10 in funzionamento a vie parallele con cappuccio

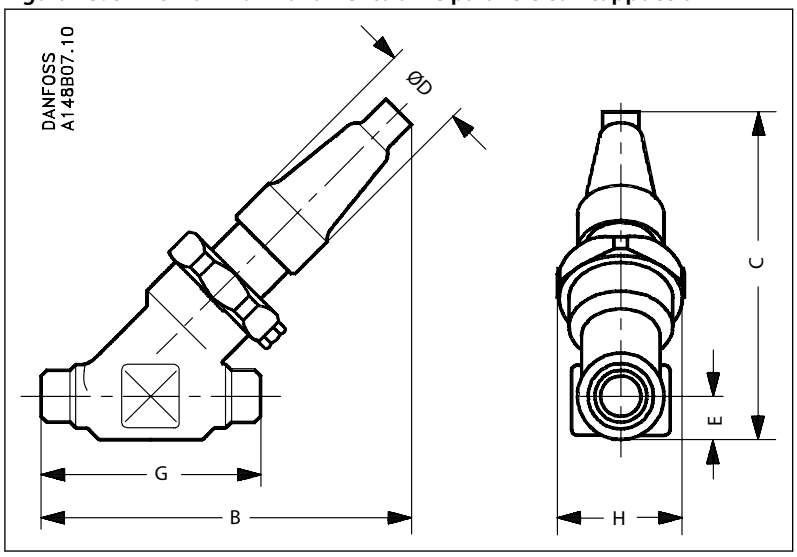

Tabella 15: SVA 6-10 in funzionamento a vie parallele con cappuccio

Taglie valvola		C	B	E	G	øD	H	Peso
SVA 6	mm	110	120	13	70	30	48	0,8 kg
	in.	4,33	4,72	0,49	2,76	1,16	1,89	
SVA 10	mm	145	155	20	120	38	60	2,0 kg
	in.	5,71	6,1	0,79	4,72	1,5	2,36	

NOTA:
I pesi riportati sono solo valori approssimativi.

Figura 14: SVA 15 - 40 (½ - 1½ in.) nella versione ad angolo con cappuccio

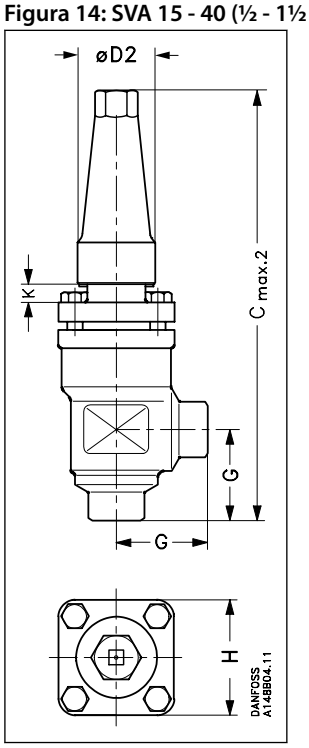

Tabella 16: SVA-S

Taglie valvola		K	$C_{max.2}$	G	$øD_2$	H	Peso
SVA 15–20	mm	63	248	45	38	60	1,4 kg
SVA (½–¾)	in.	2,48	9,76	1,77	1,5	2,36	3,1 lb
SVA 25–40	mm	74	330	55	50	70	2,4 kg
SVA (1–1½)	in.	2,91	12,99	2,17	1,97	2,76	5,3 lb

Tabella 17: SVA-L

Taglie valvola	1	K	$C_{max.2}$	G	øD2	H	Peso
SVA 15–20	mm	63	248	45	38	60	1,4 kg
SVA (½–¾)	in.	2,48	9,76	1,77	1,5	2,36	3,1 lb
SVA 25–40	mm	74	330	55	50	70	2,4 kg
SVA (1–1½)	in.	2,91	12,99	2,17	1,97	2,76	5,3 lb

NOTA:
I pesi riportati sono solo valori approssimativi.

Figura 15: SVA 15 - 40 (½ - 1½ in.) nella versione a vie parallele con cappuccio

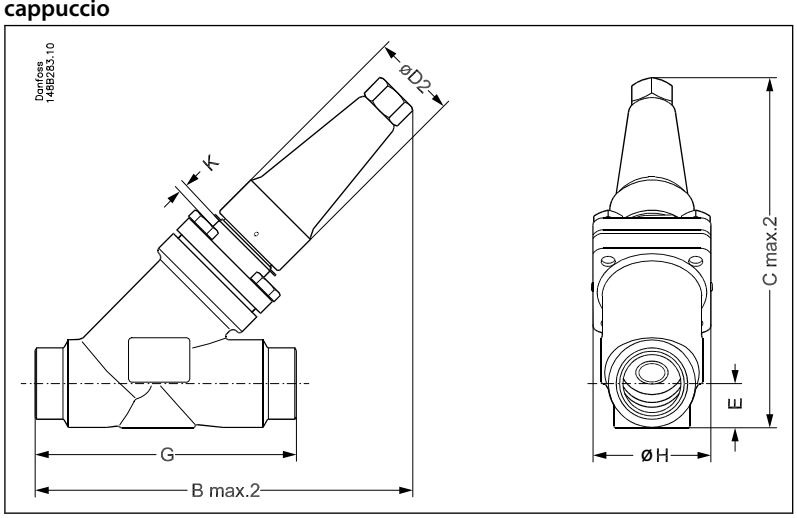

Tabella 18: SVA-S

Taglie valvola		K	$C_{max.2}$	$B_{max.2}$	E	G	øD2	H	Peso
SVA 15–20	mm	4	141	156	20	120	38	60	2,0 kg
SVA (½–¾)	in.	0,16	5,55	6,14	0,79	4,72	1,5	2,36	4,4 lb
SVA 25–40	mm	12	208	222	26	155	50	70	3,0 kg
SVA (1–1½)	in.	0,47	8,19	8,74	1.02	6,1	1,97	2,76	6,6 lb

Tabella 19: SVA-S

Taglie valvola		K	Cmax.2	Bmax.2	E	G	øD2	H	Peso
SVA 15–20	mm	63	184	198	20	120	38	60	2,0 kg
SVA (½–¾)	in.	2,48	7,24	7,8	0,79	4,72	1,5	2,36	4,4 lb
SVA 25–40	mm	74	252	265	26	155	50	70	3,0 kg
SVA (1–1½)	in.	2,91	9,92	10,43	1.02	6,1	1,97	2,76	6,6 lb

NOTA:
I pesi riportati sono solo valori approssimativi.

Figura 16: SVA 50 - 65 (2 - 2½") nella versione ad angolo con cappuccio

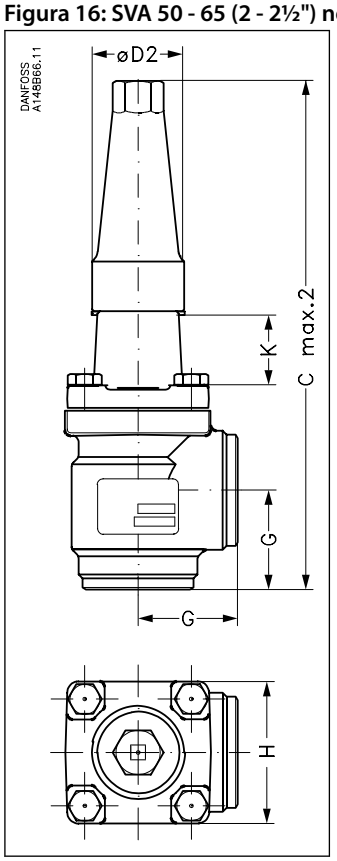

Tabella 20: SVA 50 - 65 (2 - 2½ in.) ANG CAP

Taglie valvola		K	$C_{max.2}$	G	øD2	H	Peso
SVA 50	mm	70	315	60	50	77	3,2 kg
SVA (2)	in.	2,76	12,4	2,36	1,97	3.03	7,1 lb
SVA 65	mm	70	335	70	50	90	4,8 kg
SVA (2½)	in.	2,76	13,19	2,76	1,97	3,54	10,6 lb

NOTA:
I pesi riportati sono solo valori approssimativi.

Figura 17: SVA 50 - 65 (2 - 2½ in.) nella versione a vie parallele con cappuccio

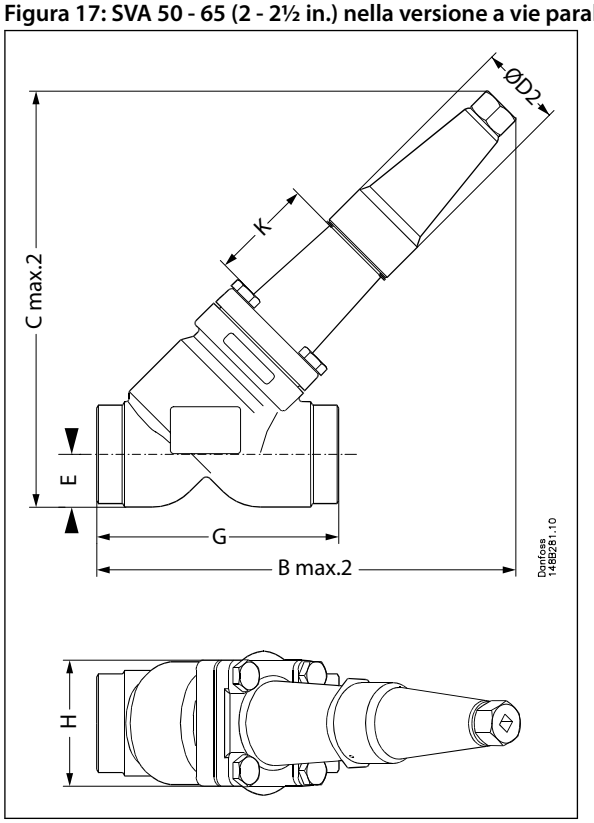

Tabella 21: SVA-S

Taglie valvola		K	$B_{max.2}$	$C_{max.2}$	E	G	$øD_2$	H	Peso
SVA 50	mm	70	259	257	32	148	50	77	4,2 kg
SVA (2)	in.	2,76	10,2	10,12	1,26	5,83	1,97	3.03	9,3 lb
SVA 65	mm	70	280	280	40	176	50	90	6,3 kg
SVA (2½)	in.	2,76	11,02	11,02	1,57	6,93	1,97	3,54	13,9 lb

NOTA:
I pesi riportati sono solo valori approssimativi.

Figura 18: SVA 80 - 200 (3 - 8 in.) nella versione ad angolo con cappuccio

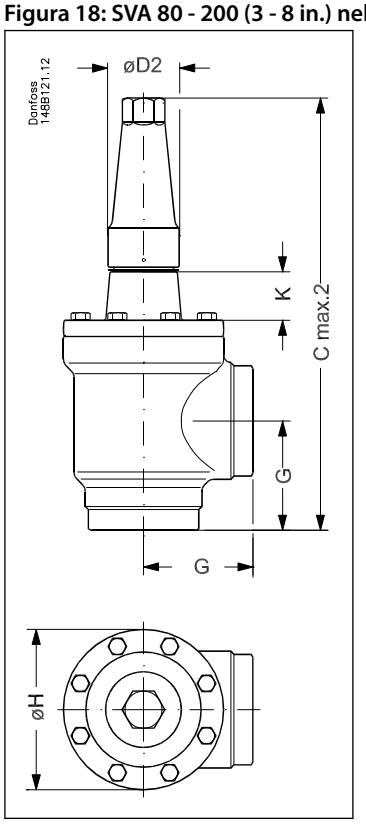

Tabella 22: SVA-S

Taglie valvola		K	$C_{max.2}$	G	$øD_2$	øH	Peso
SVA 80	mm	76	388	90	58	129	9,7 kg
SVA (3)	in.	3	15,28	3,54	2,28	5,08	21,4 lb
SVA 100	mm	90	437	106	58	156	15,3 kg
SVA (4)	in.	3,54	17,2	4,17	2,28	6,14	33,7 lb
SVA 125	mm	90	533	128	74	193	28,1 kg
SVA (5)	in.	3,54	20,98	5,04	2,91	7,6	61,9 lb
SVA 150	mm	90	568	145	74	219	39,7 kg
SVA (6)	in.	3,54	22,36	5,71	2,91	8,62	87,5 lb
SVA 200	mm	90	678	180	86	276	79,5 kg
SVA (8)	in.	3,54	26,69	7,09	3,39	10,87	175,3 lb

NOTA:
I pesi riportati sono solo valori approssimativi.

Figura 19: SVA 80 - 200 (3–8 in.) nella versione a vie parallele con cappuccio

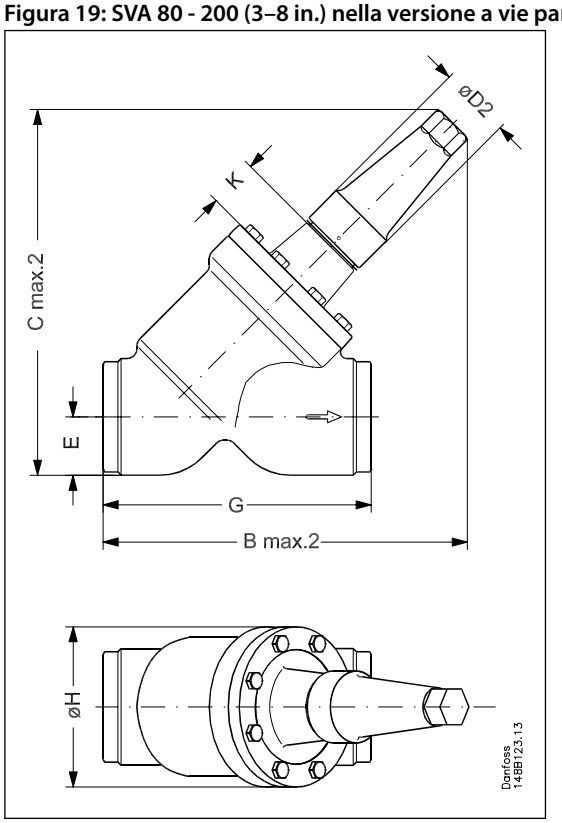

Tabella 23: SVA-S

Taglie valvola		K	$B_{max.2}$	$C_{max.2}$	E	G	$øD_2$	øH	Peso
SVA 80	mm	76	321	322	48	216	58	129	10,9 kg
SVA (3)	in.	3	12,64	12,72	1,89	8,5	2,28	5,08	24,0 lb
SVA 100	mm	90	367	375	60	264	58	156	18,2 kg
SVA (4)	in.	3,54	14,45	14,76	2,36	10,39	2,28	6,14	40,1 lb
SVA 125	mm	90	444	456	74	322	74	193	32,8 kg
SVA (5)	in.	3,54	17,48	17,95	2,91	12,68	2,91	7,6	72,3 lb
SVA 150	mm	90	483	505	91	370	74	219	60,0 kg
SVA (6)	in.	3,54	19,02	19,88	3,58	14,57	2,91	8,62	132,3 lb
SVA 200	mm	90	579	613	117	464	86	276	111,5 kg
SVA (8)	in.	3,54	22,8	24,13	4,61	18,27	3,39	10,87	245,8 lb

NOTA:
I pesi riportati sono solo valori approssimativi.

Ordini

Ordinazione dall'intera serie SVL 65 bar (943 psi)

Tabella 24: Ordinazione della serie SVL 65 bar (943 psi)

Dimensioni [DN]	Parti singole										
	Corpo								Parte superiore completa		
	ANG				STR				SVA-S (cappuccio)	SVA-L (cappuccio)	SVA - 65BT
	DIN	ANSI	SD	SA	DIN	ANSI	SD	SA			
6	148B6689	148B6687	148B6722	148B6711	148B6693	148B6691	148B6743	148B6732	148B6695		
10	148B6690	148B6688	148B6723	148B6712	148B6694	148B6692	148B6744	148B6733			
15	148B6622	148B6612	148B6724	148B6713	148B6642	148B6632	148B6745	148B6734	148B6652	148B6659	
20	148B6623	148B6613	148B6725	148B6714	148B6643	148B6633	148B6746	148B6735	148B6652	148B6659	
25	148B6624	148B6614	148B6726	148B6715	148B6644	148B6634	148B6747	148B6736	148B6653	148B6660	
32	148B6625	148B6615	148B6727	148B6716	148B6645	148B6635	148B6748	148B6737	148B6653	148B6660	
40	148B6626	148B6616	148B6728	148B6717	148B6646	148B6636	148B6749	148B6738	148B6653	148B6660	
50 [1]	148B6627	148B6617	148B6718		148B6647	148B6637	148B6739		148B6654		148B6804
65[1]	148B6628	148B6618	148B6729	148B6719	148B6648	148B6638	148B6750	148B6740	148B6655		148B6805
80[1]	148B6629	148B6619	148B6730	148B6720	148B6649	148B6639	148B6751	148B6741	148B6656		148B6806
100[1]	148B6630	148B6620	148B6731	148B6721	148B6650	148B6640	148B6752	148B6742	148B6657		148B6807
125	148B6631	148B6621			148B6651	148B6641			148B6658		
150											
200											

[1] involucri e parte superiore completa SVA-65BT in queste dimensioni: temperatura max. 190 °C (374 °F)

Tabella 25: Guarnizione e valvola completa

Dimensioni [DN]	Guarnizione	Valvola completa			
	Alta temperatura per SVA-65BT	SVA (cappuccio)			
		ANG		STR	
		DIN	ANSI	DIN	ANSI
6			148B5033		148B5053
10			148B5034		148B5054
15			148B5035		148B5055
20			148B5036		148B5056
25			148B5037		148B5057
32			148B5038		148B5058
40			148B5039		148B5059
50	148B6808		148B5040		148B5060
65	148B6809		148B5041		148B5061
80	148B6810		148B5042		148B5062
100	148B6811		148B5043		148B5063
125			148B5044		148B5064
150		148B6665	148B6667	148B6666	148B6668
200		148B6673	148B6675	148B6674	148B6676

Certificati, dichiarazioni e approvazioni

L'elenco contiene tutti i certificati, le dichiarazioni e le approvazioni per questo tipo di prodotto. Il singolo codice può avere alcune o tutte queste approvazioni e alcune approvazioni locali potrebbero non essere presenti nell'elenco.

Alcune approvazioni possono cambiare nel tempo. È possibile controllare lo stato più aggiornato su danfoss.com o contattare il rappresentante Danfoss di zona in caso di domande.

Approvazioni valide

Nome file	Tipo di documento	Argomento documento	Autorità di omologazione
RU Д-DK.БЛ08.B.03634	Dichiarazione EAC	Macchinari e apparecchiatura	EAC
0045 202 1204 Z 00354 19 D 001(00)	Pressione - Certificato di sicurezza		TÜV
RU Д-DK.PA01.B.72064_20	Dichiarazione EAC	PED	EAC
RU C-DK.БЛ08.B.01093_20	Pressione - Certificato di sicurezza	PED	EAC
TS271067J-2023	Autorizzazione alla produzione	TSG	AQSIQ
MD 033F0691.AE	Dichiarazione del costruttore	RoHS	Danfoss
MD 033F0686.AH	Dichiarazione del costruttore	PED	Danfoss
BV 03709-F0 BV	Certificato di Sicurezza Navale		BV
TAP0000003 Rev. 1	Certificato di Sicurezza Navale		DNV GL
EU 033F0685.AK	Dichiarazione UE	EMCD/PED	Danfoss
033F0453.AD	Dichiarazione dei costruttori	ATEX	Danfoss
19.10048.266	Settore marittimo - Certificato di sicurezza		RMRS

Direttiva sulle apparecchiature a pressione (PED)

Le valvole SVA sono omologate conformemente alla norma europea specificata nella Direttiva Apparecchi a Pressione e sono dotate del marchio CE. Per ulteriori dettagli/limitazioni - vedere le istruzioni per l'installazione.

Tabella 26: Direttiva Apparecchi a Pressione (PED)

SVL				
CE	Diametro nominale	DN ≤ 25 mm (1 in.)	DN32-80 mm (1¼ - 3 in.)	DN100 - 200 mm (4-8 in.)
	Classificata per	Gruppo fluido I		
	Categoria	Articolo 3, paragrafo 3	II	III

ENGINEERING
TOMORROW

Assistenza online

Danfoss offre svariati strumenti di supporto insieme ai propri prodotti, tra cui informazioni digitali sui prodotti, software, app per dispositivi mobili e consulenza da parte di esperti. Scopri le opzioni qui sotto.

Danfoss Product Store

Danfoss Product Store è il tuo punto di riferimento per tutto ciò che riguarda i prodotti, indipendentemente da dove ti trovi e in quale settore del raffreddamento lavori. Accedi rapidamente a informazioni essenziali come specifiche del prodotto, codici, documentazione tecnica, certificazioni, accessori e altro ancora.
Inizia a navigare su store.danfoss.com.

Trova la documentazione tecnica

Trova la documentazione tecnica necessaria per la preparazione e la messa in funzione del tuo progetto. Accedi direttamente alla nostra raccolta ufficiale di schede tecniche, certificati e dichiarazioni, manuali e guide, modelli e disegni 3D, case stories, brochure e molto altro ancora.

Inizia subito la tua ricerca su www.danfoss.com/en/service-and-support/documentation.

Danfoss Learning

Danfoss Learning è una piattaforma di apprendimento online gratuita. Include corsi e materiali appositamente studiati per aiutare ingegneri, installatori, tecnici di assistenza e grossisti a comprendere meglio prodotti, applicazioni, argomenti di settore e tendenze che ti aiuteranno a svolgere meglio il tuo lavoro.

Crea gratuitamente il tuo account Danfoss Learning su www.danfoss.com/en/service-and-support/learning.

Ottieni informazioni e assistenza locali

I siti web Danfoss locali sono le principali fonti di supporto e di informazioni sulla nostra azienda e sui nostri prodotti. Trova la disponibilità dei prodotti, ricevi le ultime notizie regionali o mettiti in contatto con un esperto nelle vicinanze, tutto nella tua lingua.

Trova il tuo sito web Danfoss locale qui: www.danfoss.com/en/choose-region.

Pezzi di ricambio

Accedi al catalogo dei pezzi di ricambio e dei kit di assistenza Danfoss direttamente dal tuo smartphone. L'app contiene un'ampia gamma di componenti per applicazioni di condizionamento dell'aria e di refrigerazione, come valvole, filtri, pressostati e sensori.

Scarica gratuitamente l'app Spare Parts all'indirizzo www.danfoss.com/en/service-and-support/downloads.

Coolselector®2 - trova i componenti migliori per il tuo sistema HVAC/R

Coolselector®2 consente a ingegneri, consulenti e progettisti di trovare e ordinare i componenti migliori per gli impianti di refrigerazione e condizionamento dell'aria. Basta eseguire i calcoli in base alle condizioni d'esercizio e quindi scegliere la configurazione migliore per la progettazione del sistema.

Scarica Coolselector®2 gratuitamente all'indirizzo coolselector.danfoss.com.

Danfoss S.r.l.
Climate Solutions • danfoss.it • +39 069 4809 900 • cscitaly@danfoss.com

Qualsiasi informazione, incluse, in via meramente esemplificativa, le informazioni sulla selezione del prodotto, la sua applicazione o uso, il design, il peso, le dimensioni, la capacità o qualsiasi altro dato tecnico contenuto nei manuali dei prodotti, nelle descrizioni dei cataloghi, pubblicità, ecc. e resa disponibile sia in forma scritta, orale, elettronica, online o tramite download, sarà considerata puramente informativa, esarà considerata vincolante solamente se e nella misura in cui ne sia fatto esplicito riferimento in un preventivo o in una conferma d'ordine. Danfoss non si assume alcuna responsabilità per eventuali errori nei cataloghi, brochure, video e altro materiale.
Danfoss si riserva il diritto di modificare i propri prodotti senza alcun preavviso. Ciò vale anche per i prodotti già in ordine ma non consegnati, sempre che tali modifiche si possano apportare senza modificare la forma, la misura o la funzionalità del prodotto.
Tutti i marchi di fabbrica citati sono di proprietà di Danfoss A/S o delle società del gruppo Danfoss. Il nome e il logo Danfoss sono marchi depositati di Danfoss A/S. Tutti i diritti riservati.