ENGINEERING
TOMORROW

Data Sheet

Válvula de fechamento
Modelos **SVA-S SS** e **SVA-L SS**

Projetados para ambientes de produção altamente exigentes,
Onde a corrosão é um risco

Em determinadas áreas específicas, como aplicações externas e atmosferas corrosivas, como instalações costeiras, há uma necessidade de alta proteção das superfícies para evitar falha devido a corrosão.

Muitas vezes, os padrões atuais de segurança alimentar exigem um tratamento diário com detergentes para proteger contra o crescimento de bactérias, requerendo novamente uma necessidade de alta proteção das superfícies.

As SVA-S/L SS são válvulas de bloqueio em aço inoxidável angulares e retas projetadas para atender aos requisitos de todas as aplicações de refrigeração industrial.

Elas foram projetadas para proporcionar características de fluxo favoráveis e são fáceis de desmontar e reparar, quando necessário. O cone da válvula é projetado para garantir um fechamento perfeito.

Características

- Aplicável a HCFC, HFC, R717 (amônia), R744 (CO_2) e todos os refrigerantes inflamáveis
- Acessórios opcionais:
  - Volante industrial reforçado para operação frequente
  - Capacete para operação não frequente
- Disponível nas versões angular e reta com haste padrão ou estendida (DN 15 a DN 40) para sistemas isolados
- Projetada para proporcionar condições de fluxo favoráveis
- A contra vedação interna permite a substituição do anel do fuso com a válvula está ativa, isto é, sob pressão
- O corpo é feito de aço inoxidável aprovado para operações em baixa temperatura
- Fácil desmontagem para inspeção e serviço
- As válvulas de corte SVA-S/L SS podem aceitar o fluxo em qualquer sentido
- Conexões de solda de topo DIN, solda de topo ANSI e solda de encaixe (Socket)
- Faixa de pressão e temperatura de trabalho máxima permitida:
  - DN 15-65: 52 bar (754 psi) a -60 °C/+50 °C (-76 °F/+122 °F)
  - DN 80-150: 50 bar (725 psi) a -60 °C/+50 °C (-76 °F/+122 °F) Para SVA-S/L SS, consulte a relação entre PS e temperatura na curva na Figura 1 página 4
- Faixa de temperatura: -60 °C/+150 °C (-76 °F +302 °F)
- Válvulas compactas e leves para fácil manuseio e instalação
- Classificação: DNV, CRN, BV, EAC etc. Para obter uma lista atualizada das certificações dos produtos, entre em contato com a Danfoss do Brasil Ind. e Com. Ltda.

Mídia

Refrigerantes

Aplicável a HCFC, HFC, R717 (amônia), R744 (CO_2) e todos os refrigerantes inflamáveis. Para obter mais informações entre em contato com a Danfoss do Brasil Ind. e Com. Ltda.

Novos refrigerantes

Os produtos Danfoss são continuamente avaliados para uso com novos refrigerantes, dependendo dos requisitos do mercado.

Quando um refrigerante é aprovado para uso pela Danfoss, ele é adicionado ao portfólio relevante e o número R do refrigerante (por exemplo, R513A) será adicionado aos dados técnicos do código. Portanto, produtos para refrigerantes específicos podem ser melhor verificados em store.danfoss.com/en/ ou entrando em contato com o seu representante Danfoss local.

Especificação do produto

Dados de pressão e temperatura

Figura 1: Faixa de pressão e temperatura

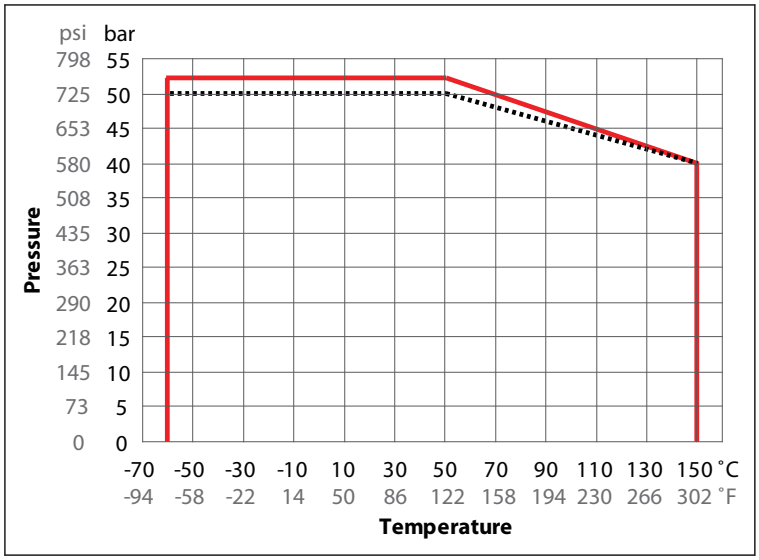

Tabela 1: Faixa de pressão e temperatura

Descrição	Valores
Faixa de temperatura	-60 °C /+150 °C (-76 °F /+302 °F)
Faixa de pressão	As válvulas são projetadas para máx. pressão de trabalho de 52 barg (754 psig), 50 barg (725 psig) para DN 80 – DN 150

Design

Corpo
Feito de aço inoxidável aprovado para operações em baixa temperatura.

Cone da válvula
O cone da válvula pode ser girado no eixo; portanto, não haverá atrito entre o cone e a sede quando a válvula for aberta e fechada. Um anel de aperto de teflon fornece vedação perfeita no momento de fechamento mínimo.

Eixo
Feito em aço inoxidável polido, ideal para a vedação por o-ring. Além disso, a peça do eixo é tratada termicamente para obter características anti abrasivas/adesivas.

Vedação
O packing gland de aço inoxidável é composto por um acionado por mola, que assegura uma vedação perfeita: -60 °C/+150 °C (-76 °F/+302 °F). Os prensa gaxetas são equipados com um anel raspador para evitar a entrada de sujeira e gelo dentro deles.

Figura 2: Exemplo de anel de identificação

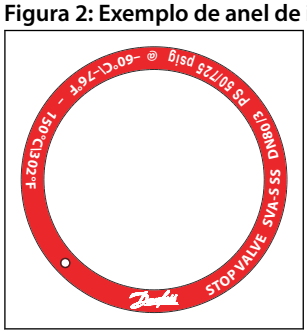

Instalação

Recomenda-se que as válvulas sejam instaladas na mesma direção do fluxo indicado pela seta no corpo da válvula. A válvula pode ser instalada na direção oposta, mas isso reduz ligeiramente o valor k_v (valor C_v).

A válvula é projetada para suportar uma alta pressão interna. Entretanto, o sistema de tubulação em geral deve ser desenhado para evitar pontos de acúmulos de líquido e reduzir o risco de pressão hidráulica causada pela expansão térmica.

Para obter mais informações, consulte o guia de instalação para SVA-S/L SS.

Conexões

Disponível com as seguintes conexões:

- Solda de topo DIN (EN 10220)
  - DN 15 – 125 (½ – 5 pol.)
- Solda de topo ANSI (B 36.19M)
  - DN 15 – 150 (½ – 6 pol.)
- Solda de encaixe (ANSI B 16.11)
  - DN 20 – DN 50 (¾ – 2 pol.)

Figura 3: DIN

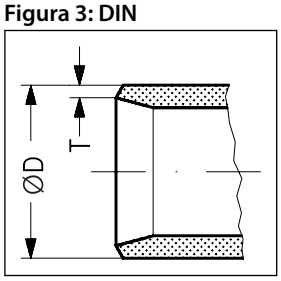

Figura 4: ANSI

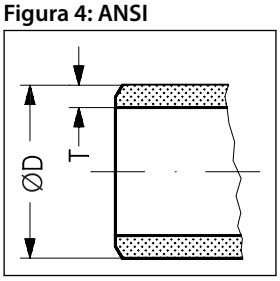

Figura 5: SOC

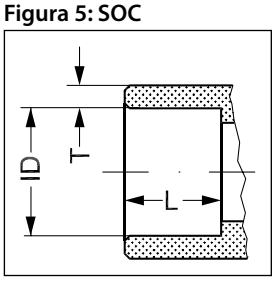

Tabela 2: Solda de topo DIN (EN 10220)

Tamanho		ØD	T
15	mm	21,3	2,3
½	pol.	0,839	0,091
20	mm	26,9	2,3
¾	em	1,059	0,091
25	mm	33,7	2,6
1	pol.	1,327	0,103
32	mm	42,4	2,6
1¼	pol.	1,669	0,102
40	mm	48,3	2,6
1½	pol.	1,902	0,103
50	mm	60,3	2,9
2	pol.	2,37	0,11
65	mm	76,1	2,9
2½	pol.	3	0,11
80	mm	88,9	3,2
3	pol.	3,5	0,13
100	mm	114,3	3,6
4	pol.	4,5	0,14
125	mm	139,7	4
5	pol.	5,5	0,16

Tabela 3: Solda de topo ANSI (B 36.19M, TABELA 40)

Tamanho		ØD	T
15	mm	21,3	2,3
½	pol.	0,839	0,091
20	mm	26,9	2,9
¾	em	1,06	0,11
25	mm	33,7	3,5

Tamanho		ØD	T
1	pol.	1,33	0,14
32	mm	42,4	3,6
1¼	pol.	1,67	0,14
40	mm	48,3	3,7
1½	pol.	1,9	0,15
65	mm	73	5.2
2½	pol.	2,87	0,2
80	mm	88,9	5,5
3	pol.	3,5	0,22
100	mm	114,3	6,0
4	pol.	4,5	0,24
125	mm	141,3	6,6
5	pol.	5,56	0,26
150	mm	168,3	7,1
6	pol.	6,63	0,28

Tabela 4: Solda de topo ANSI (B 36.19M, TABELA 10)

Tamanho		ØD	T
50	mm	60,3	2,8
2	pol.	2,37	0,11
65	mm	73	3,1
2½	pol.	2,87	0,12
80	mm	88,9	3,1
3	pol.	3,5	0,12
100	mm	114,3	3,1
4	pol.	4,5	0,12

Tabela 5: Solda de encaixe ANSI (B 16.11)

Tamanho		ID	T	L
20	mm	27,2	4,6	13
¾	pol.	1,071	0,181	0,51
25	mm	33,9	7,2	13
1	pol.	1,335	0,284	0,51
32	mm	42,7	6,1	13
1¼	pol.	1,743	0,240	0,51
40	mm	48,8	6,6	13
1½	pol.	1,921	0,260	0,51
50	mm	61,2	6,2	16
2	pol.	2,41	0,24	0,63

Especificação do material

SVA-S SS 15-40 (½ – 1½ pol.)

Figura 6: SVA-S SS 15-40 (½ – 1½ pol.)

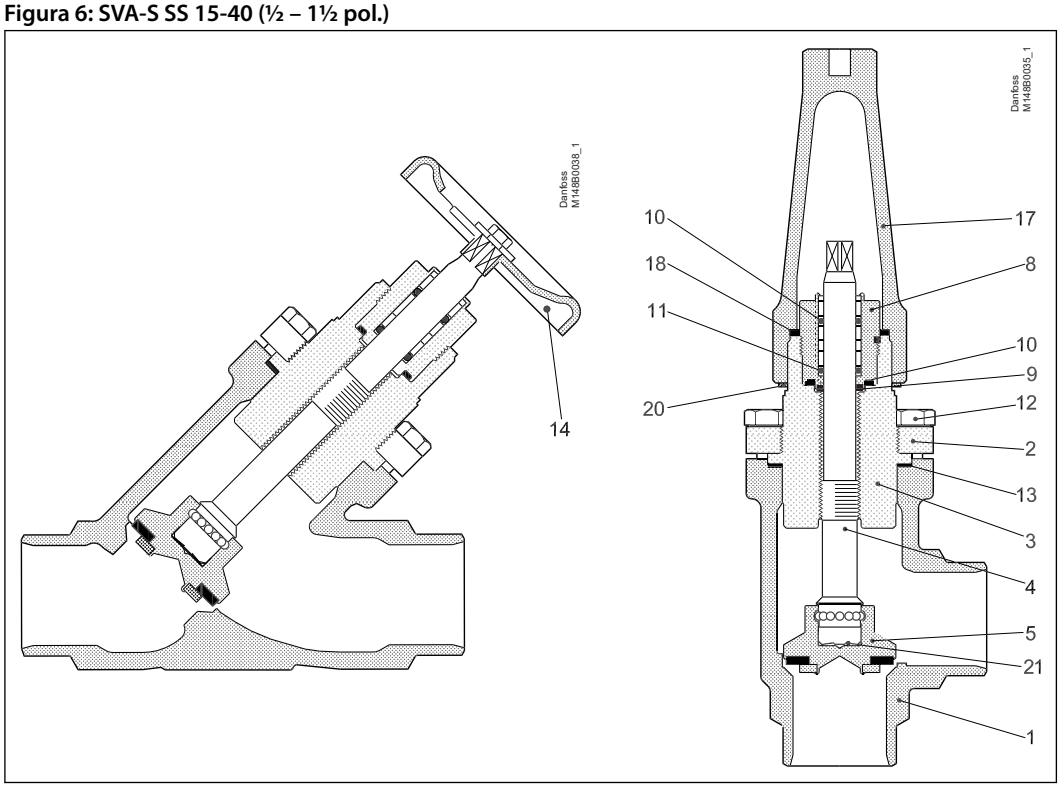

Tabela 6: Lista de peças e materiais

Nº.	Peça	Material	PTBR	ISO	ASTM
1	Corpo	Aço inoxidável	GX5CrNi19-1 EN10213-4		AISI 304
2	Castelo, Flange	Aço inoxidável	X5CrNi18-10 EN10088		AISI 304
3	Castelo, Inserto	Aço inoxidável	X8CrNiS18-9 DIN 17440		AISI 303
4	Eixo	Aço inoxidável	X8CrNiS18-9 DIN 17440	Tipo 17 683/13	AISI 303
5	Cone	Aço			
8	Vedação	Aço inoxidável	X8CrNiS18-9 10088	Tipo 17 683/13	AISI 303
9	Arruela de empacotamento	Alumínio			
10	O-ring	Cloropreno (Neopreno)			
11	Anel de Teflon com efeito de mola	PTFE			
12	Parafusos	Aço inoxidável	A2-70	A2-70	Tipo 308
13	Gaxeta	Fibra, sem amianto			
14	Volante	Aço			
17	Tampa	Alumínio			
18	Junta para tampa	Nylon			
20	Anel de identificação	Aço inoxidável			
21	Mola de disco	Aço			

SVA-L SS 15 – 40 (½ – 1½ pol.)

Figura 7: SVA-L SS 15 – 40 (½ – 1½ pol.)

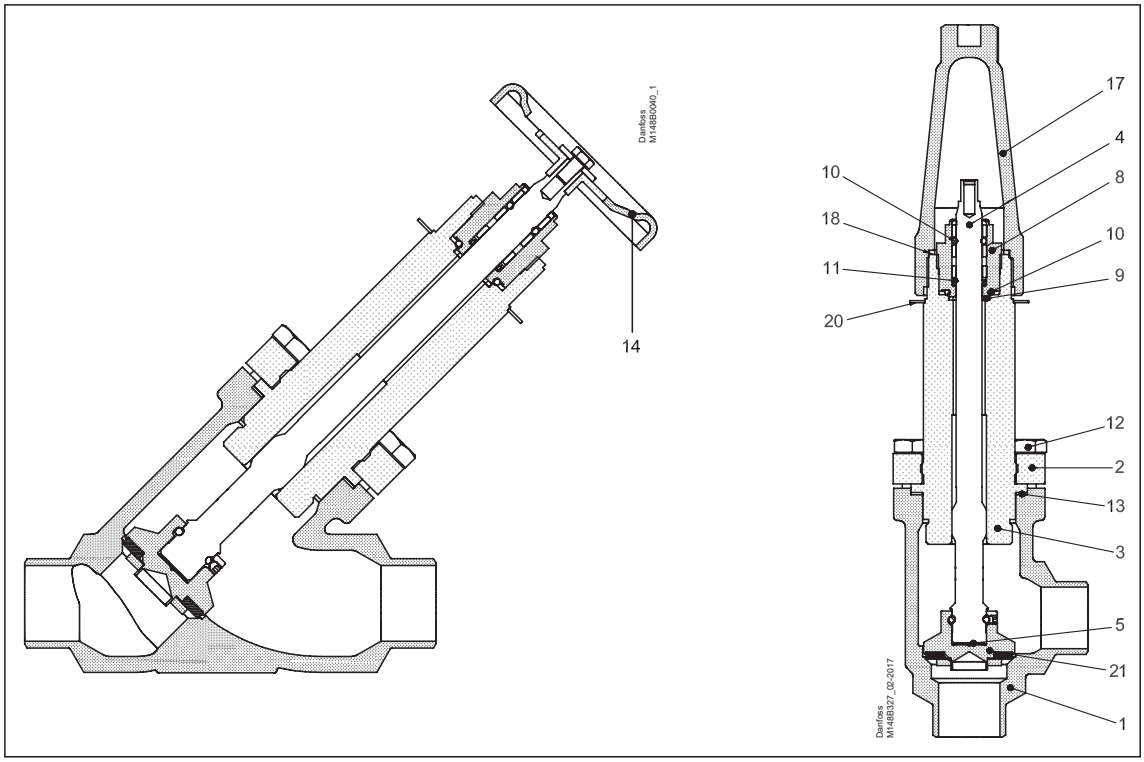

Tabela 7: Lista de peças e materiais

Nº.	Peça	Material	PTBR	ISO	ASTM
1	Corpo	Aço inoxidável	GX5CrNi19-10 EN10213-4		AISI 304
2	Castelo, Flange	Aço inoxidável	X5CrNi18-10 EN10088		AISI 304
3	Castelo, Inserto	Aço inoxidável	X8CrNiS18-9 DIN 17440		AISI 303
4	Eixo	Aço inoxidável	X8CrNiS18-9 DIN 17440	Tipo 17 683/13	AISI 303
5	Cone	Aço			
8	Vedação	Aço inoxidável	X8CrNiS18-9 10088	Tipo 17 683/13	AISI 303
9	Arruela de empacotamento	Alumínio			
10	O-ring	Cloropreno (Neopreno)			
11	Anel de Teflon com efeito de mola	PTFE			
12	Parafusos	Aço inoxidável	A2-70	A2-70	Tipo 308
13	Gaxeta	Fibra, sem amianto			
14	Volante	Aço			
17	Tampa	Alumínio			
18	Junta para tampa	Nylon			
20	Anel de identificação	Aço inoxidável			
21	Mola de disco	Aço			

SVA-S SS 50-65 (2 – 2½ pol.)

Figura 8: SVA-S SS 50-65 (2 – 2½ pol.)

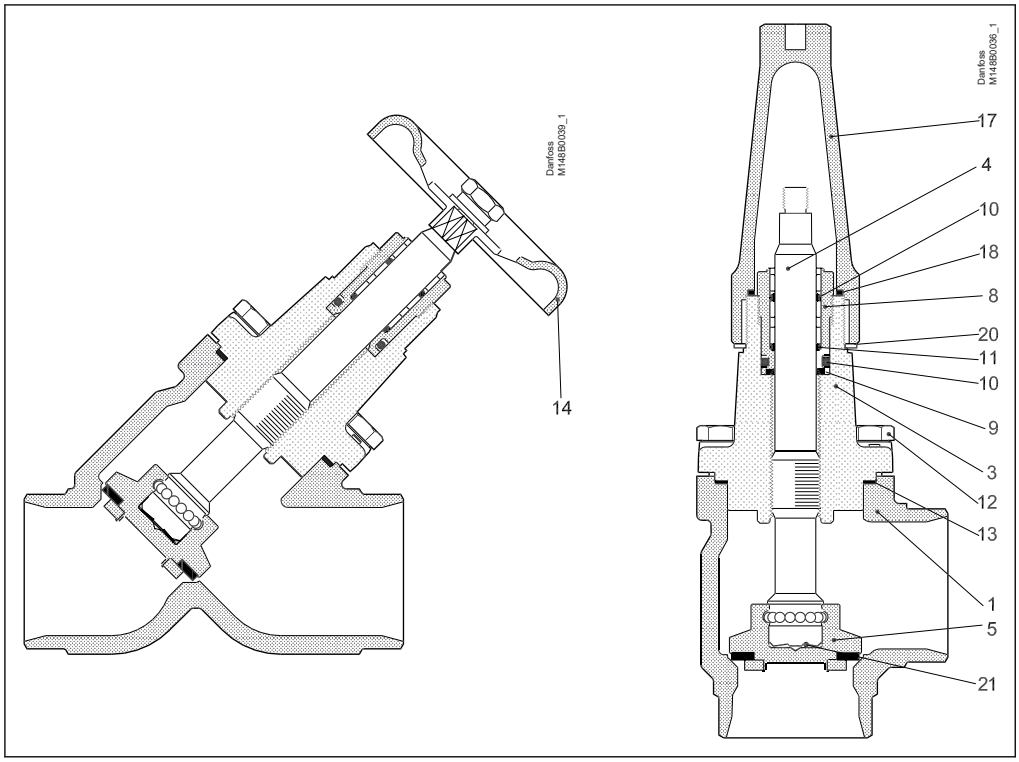

Tabela 8: Lista de peças e materiais

Nº.	Peça	Material	PTBR	ISO	ASTM
1	Corpo	Aço inoxidável	GX5CrNi19-10 EN10213-4		AISI 304
3	Tampa da válvula	Aço inoxidável	GX5CrNi19-10 EN10213-4		AISI 304
4	Eixo	Aço inoxidável	X8CrNiS18-9 DIN 17440	Tipo 17 683/13	AISI 303
5	Cone	Aço			
8	Vedação	Aço inoxidável	X8CrNiS18-9 10088	Tipo 17 683/13	AISI 303
9	Arruela de empacotamento	Alumínio			
10	O-ring	Cloropreno (Neopreno)			
11	Anel de Teflon com efeito de mola	PTFE			
12	Parafusos	Aço inoxidável	A2-70	A2-70	Tipo 308
13	Gaxeta	Fibra, sem amianto			
14	Volante	Aço			
17	Tampa	Alumínio			
18	Junta para tampa	Nylon			
19	Porca	Aço			
20	Anel de identificação	Aço inoxidável			
21	Mola de disco	Aço			

SVA-S SS 80 – 150 (3 – 6 pol.)

Figura 9: SVA-S SS 80 – 150 (3 – 6 pol.)

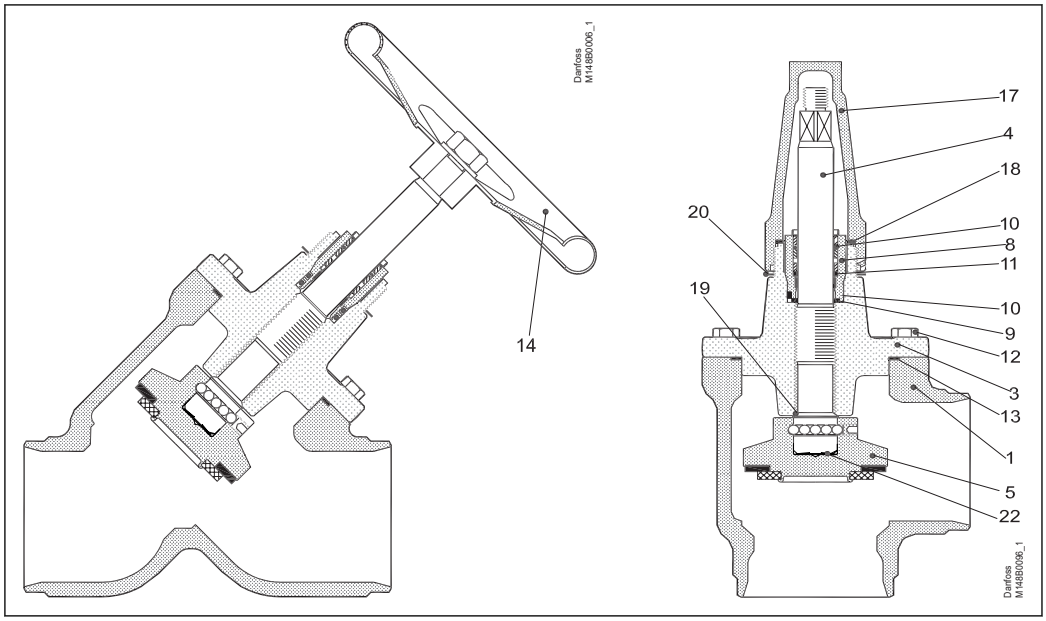

Tabela 9: Lista de peças e materiais

Nº.	Peça	Material	PTBR	ISO	ASTM
1	Corpo	Aço inoxidável	GX5CrNi19-10 EN10213-4		AISI 304
3	Tampa da válvula	Aço inoxidável	GX5CrNiMo19-11-2 EN10213-4		AISI 304
4	Eixo	Aço inoxidável	X5CrNi18-10 DIN 17440	Tipo 17 683/13	AISI 303
5	Cone Vedação do cone	Aço Teflon (PTFE)			
8	Vedação	Aço inoxidável		Tipo 17 R 683/13	AISI 303
9	Arruela de empacotamento	Alumínio			
10	O-ring	Cloropreno (Neopreno)			
11	Anel de Teflon com efeito de mola	PTFE			
12	Parafusos	Aço inoxidável	A2-70	A2-70	Tipo 308
13	Gaxeta	Fibra, sem amianto			
14	Volante	Aço			
17	Tampa	Alumínio			
18	Junta para tampa	Nylon (PA 6)			
19	Contra vedação macia	Teflon (PTFE)			
20	Anel de identificação	Aço inoxidável			
22	Mola de disco	Aço			

Dimensões e peso

SVA S SS 15 – 40 (½ – 1½ pol.) na versão angular com capacete/volante

Figura 10: SVA S SS 15 – 40 (½ – 1½ pol.) na versão angular com capacete/volante

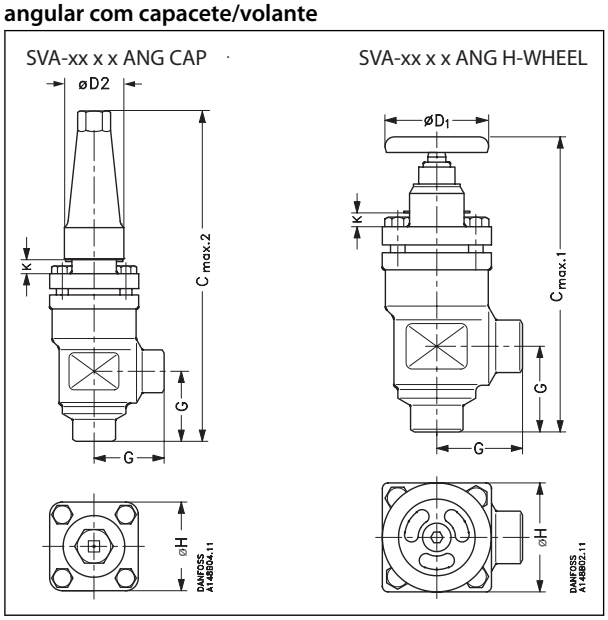

Tabela 10: SVA S SS 15 – 40 (½ – 1½ pol.)

Tamanho da válvula		K	$C_{máx.\ 0,1}$	$C_{máx.\ 0,2}$	G		$ØD_1$	$ØD_2$	ØH		Peso
SVA-S SS 15-20	**mm**	4	178	189	45		60	38	60		1,4 kg
SVA-S SS ½ – ¾"	**pol.**	0,16	7	7,44	1,77		2,36	1,5	2,36		3,1 lb
SVA-S SS 25-40	**mm**	12	234	268	55		80	50	70		2,4 kg
SVA-S SS 1 – 1"	**pol.**	0,47	9,21	10,55	2,17		3,15	1,97	2,76		5,3 lbs

NOTA:
Os pesos especificados são apenas valores aproximados.

SVA-S/L SS 15 – 40 (½ – 1½ pol.) versão reta com capacete/volante

Figura 11: SVA-S/L SS 15 – 40 (½ – 1½ pol.) versão reta com capacete/volante

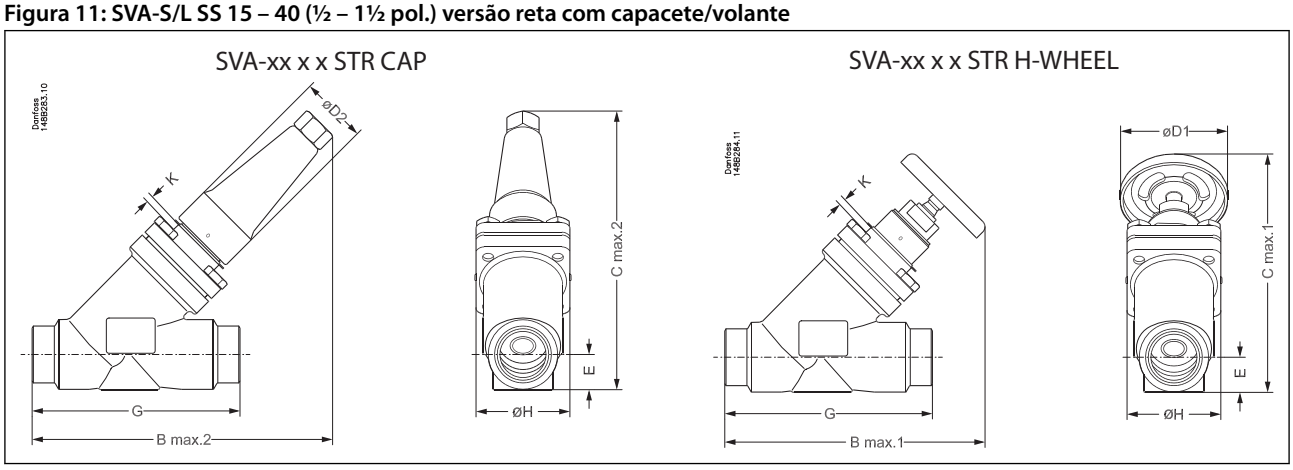

Tabela 11: SVA-S SS 15 – 40 (½ – 1½ pol.)

Tamanho da válvula		K	$C_{máx.1}$	$C_{máx.2}$	$B_{máx.1}$	$B_{máx.2}$	E	G	$ØD_1$	$ØD_2$	ØH	Peso
SVA-S SS 15 – 20	**mm**	4	146	141	160	156	20	120	60	38	60	2,0 kg
SVA-S SS (½ – ¾)	**pol.**	0,16	5,74	5,55	6,3	6,14	0,79	4,72	2,36	1,5	2,36	4,4 lb
SVA-S SS 25 – 40	**mm**	12	199	208	212	222	26	155	80	50	70	3,0 kg
SVA-S SS (1 – 1½)	**pol.**	0,47	7,83	8,19	8,35	8,74	1,02	6,1	3,15	1,97	2,76	6,6 lb

NOTA:
Os pesos especificados são apenas valores aproximados.

Tabela 12: SVA-L SS 15 – 40 (½ – 1½ pol.)

Tamanho da válvula		K	$C_{máx.1}$	$C_{máx.2}$	$B_{máx.1}$	$B_{máx.2}$	E	G	$ØD_1$	$ØD_2$	ØH	Peso
SVA-L SS 15 – 20	**mm**	63	188	184	202	198	20	120	60	38	60	2,0 kg
SVA-L SS (½ – ¾)	**pol.**	2,48	7,4	7,24	7,95	7,8	0,79	4,72	2,36	1,5	2,36	4,4 lb
SVA-L SS 25 – 40	**mm**	74	243	252	256	265	26	155	80	50	70	3,0 kg
SVA-L SS (1 – 1½)	**pol.**	2,91	9,57	9,92	10,08	10,43	1,02	6,1	3,15	1,97	2,76	6,6 lb

NOTA:
Os pesos especificados são apenas valores aproximados.

SVA-S SS 50 – 65 (2 – 2½ pol.) na versão angular com capacete/volante

Figura 12: SVA-S SS 50 – 65 (2 – 2½ pol.) na versão angular com capacete/volante

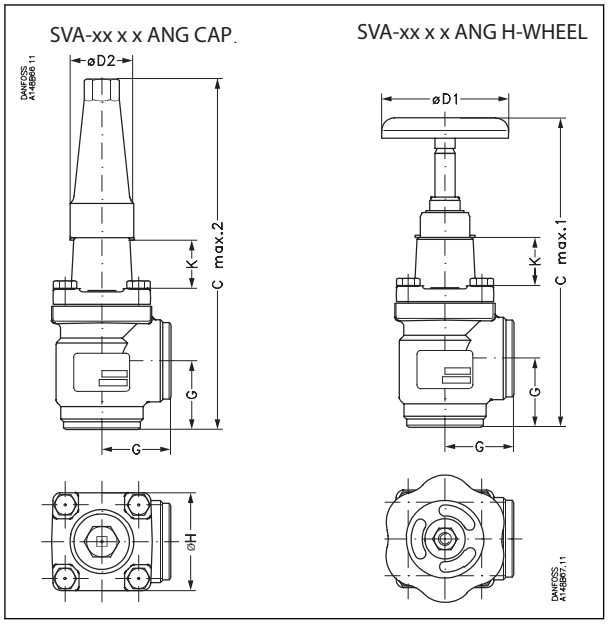

Tabela 13: SVA-S SS 50 – 65 (2 – 2½ pol.)

Tamanho da válvula		K		$C_{máx.1}$	$C_{máx.2}$		G	$ØD_1$	$ØD_2$	ØH		Peso
SVA-S SS 50	**mm**	70		284	315		60	100	50	77		3,2 kg
SVA-S SS (2)	**pol.**	2,76		11,18	12,4		2,36	3,94	1,97	3,03		7,1 lb
SVA-S SS 65	**mm**	70		310	335		70	100	50	90		4,8 kg
SVA-S SS (2½)	**pol.**	2,76		12,2	13,19		2,76	3,94	1,97	3,54		10,6 lb

NOTA:
Os pesos especificados são apenas valores aproximados.

SVA-S SS 50 – 65 (2 – 2½ pol.) na versão reta com capacete/volante

Figura 13: SVA-S SS 50 – 65 (2 – 2½ pol.) na versão reta com capacete/volante

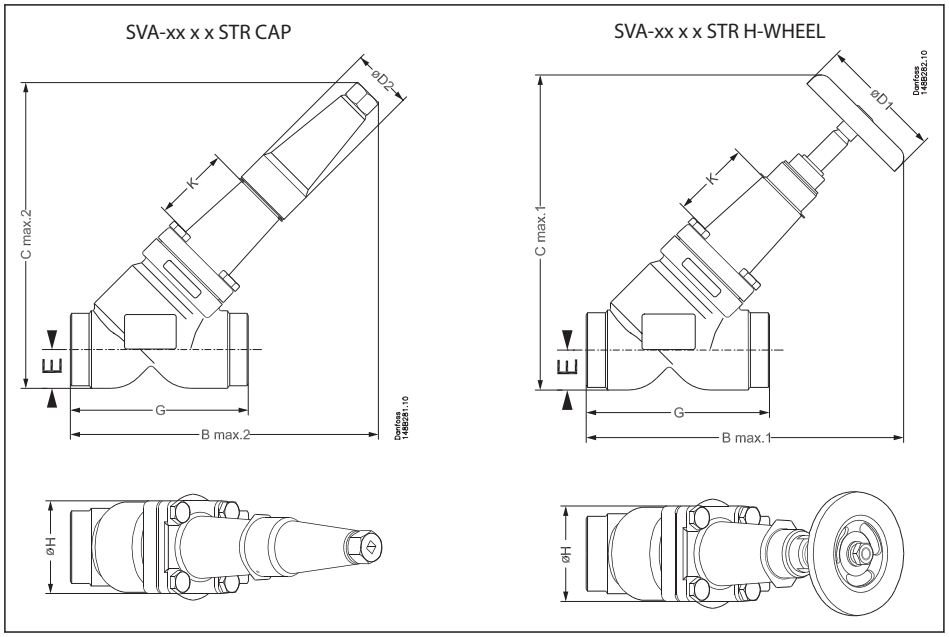

Tabela 14: SVA-S SS 50 – 65 (2 – 2½ pol.)

Tamanho da válvula		K	$B_{máx.1}$	$B_{máx.2}$	$C_{máx.1}$	$C_{máx.2}$	E	G	$ØD_1$	$ØD_2$	ØH	Peso
SVA-S SS 50	**mm**	70	259	259	257	257	32	148	100	50	77	4,2 kg
SVA-S SS (2)	**pol.**	2,76	10,2	10,2	10,12	10,12	1,26	5,83	3,94	1,97	3,03	9,3 lb
SVA-S SS 65	**mm**	70	284	280	284	280	40	176	100	50	90	6,3 kg
SVA-S SS (2½)	**pol.**	2,76	11,18	11,02	11,18	11,02	1,57	6,93	3,94	1,97	3,54	13,9 lb

NOTA:
Os pesos especificados são apenas valores aproximados.

SVA-S SS 80 – 150 (3 – 6 pol.) versão angular com capacete

Figura 14: SVA-S SS 80 – 150 (3 – 6 pol.) versão angular com capacete

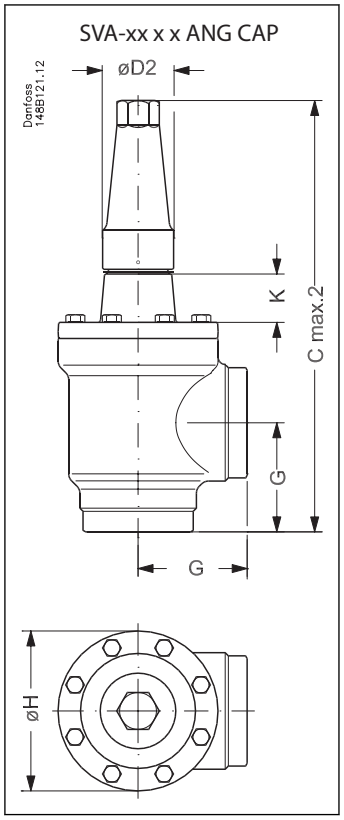

Tabela 15: SVA-S SS 80 – 150 (3 – 6 pol.)

Tamanho da válvula			K		$C_{máx.2}$		G	$ØD_2$		ØH	Peso
SVA-S SS 80	**mm**		76		388		90	58		129	9,7 kg
SVA-S SS (3)	**pol.**		3		15,28		3,54	2,28		5,08	21,4 lb
SVA-S SS 100	**mm**		90		437		106	58		156	15,3 kg
SVA-S SS (4)	**pol.**		3,54		17,2		4,17	2,28		6,14	33,7 lb
SVA-S SS 125	**mm**		90		533		128	74		193	28,1 kg
SVA-S SS (5)	**pol.**		3,54		20,98		5,04	2,91		7,6	61,9 lb
SVA-S SS 150	**mm**		90		568		145	74		219	39,7 kg
SVA-S SS (6)	**pol.**		3,54		22,36		5,71	2,91		8,62	87,5 lb

NOTA:
Os pesos especificados são apenas valores aproximados.

SVA-S SS 80 – 100 (3 – 4 pol.) versão reta com capacete

Figura 15: SVA-S SS 80 – 100 (3 – 4 pol.) versão reta com capacete

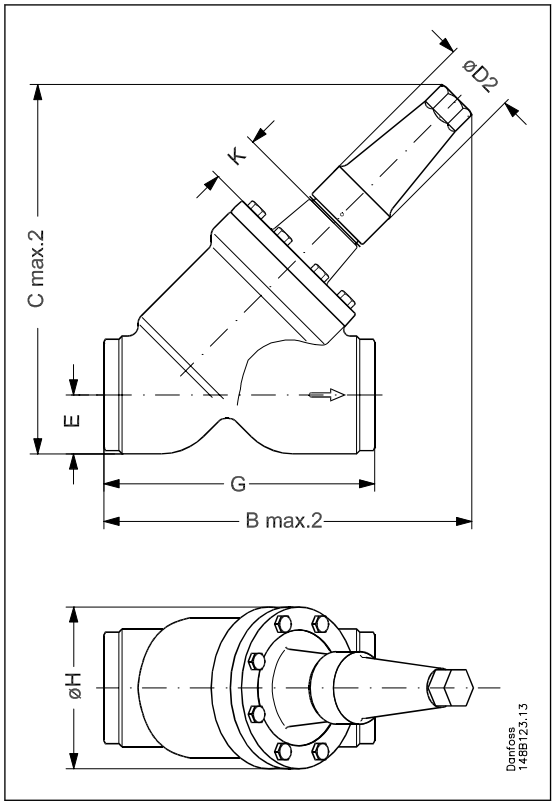

Tabela 16: SVA-S SS 80 – 100 (3 – 4 pol.)

Tamanho da válvula		K	$B_{máx.2}$	$C_{máx.2}$	E	G	$ØD_2$	ØH	Peso
SVA-S SS 80	**mm**	76	321	322	48	216	58	129	10,9 kg
SVA-S SS (3)	**pol.**	3,00	12,64	12,72	1,89	8,50	2,28	5,08	24,0 lb
SVA-S SS 100	**mm**	90	367	375	60	264	58	156	18,2 kg
SVA-S SS (4)	**pol.**	3,54	14,45	14,76	2,36	10,39	2,28	6,14	40,1 lb

Classificação

Observe que os códigos de tipo servem somente para identificar as válvulas, algumas das quais podem não fazer parte da gama de produtos padrão. Para obter mais informações entre em contato com a Danfoss do Brasil Ind. e Com. Ltda.

Tabela 17: Códigos de tipo

Tipo de válvula	SVA-S/L SS	Válvula de fechamento	Conexões disponíveis		
			D	A	SOC
Tamanho nominal em mm (tamanho da válvula medido no diâmetro da conexão)	15	DN 15 (½)	x	x	
	20	DN 20 (¾)	x	x	x
	25	DN 25 (1)	x	x	x
	32	DN 32 (1¼)	x	x	x
	40	DN 40 (1½)	x	x	x
	50	DN 50 (2)	x	x	x
	65	DN 65 (2½)	x	x	
	80	DN 80 (3)	x	x	
	100	DN 100 (4)	x	x	
	125	DN 125 (5)	x	x	
	150	DN 150 (6)		x	
Conexões	D	Conexão com solda de topo: DIN EN 10220			
	A	Conexão com solda de topo: ANSI B 36.19M			
	SOC	Conexão da solda de encaixe: ANSI B 16.11			
Encaixe da válvula	ANG	fluxo angular			
	STR	Fluxo reto			
Outros equipamentos	H-DISCO	Volante			
	CAP	Tampa			

NOTA:
Quando os produtos precisarem ser certificados de acordo com as sociedades específicas de certificação ou quando pressões mais elevadas forem necessárias, as informações relevantes devem ser incluídas no momento do pedido.

Selecionando SVA-S SS

SVA-S SS Angular

Tabela 18: Solda de topo DIN (EN 10220)

Tamanho		Tipo	MWP		Número do código
mm	pol.		bar	psi	
15	½	SVA-S SS 15 D ANG H-WHEEL	52	754	148B5289
15	½	SVA-S SS 15 D ANG CAP	52	754	148B5290
20	¾	SVA-S SS 20 D ANG H-WHEEL	52	754	148B5377
20	¾	SVA-S SS 20 D ANG CAP	52	754	148B5378
25	1	SVA-S SS 25 D ANG H-WHEEL	52	754	148B5486
25	1	SVA-S SS 25 D ANG CAP	52	754	148B5487
32	1¼	SVA-S SS 32 D ANG H-WHEEL	52	754	148B5566
32	1¼	SVA-S SS 32 D ANG CAP	52	754	148B5567
40	1½	SVA-S SS 40 D ANG H-WHEEL	52	754	148B5646
40	1½	SVA-S SS 40 D ANG CAP	52	754	148B5647
50	2	SVA-S SS 50 D ANG H-WHEEL	52	754	148B5753
50	2	SVA-S SS 50 D ANG CAP	52	754	148B5754
65	2½	SVA-S SS 65 D ANG H-WHEEL	52	754	148B5847
65	2½	SVA-S SS 65 D ANG CAP	52	754	148B5848
80	3	SVA-S SS 80 D ANG CAP	50	725	148B5928
100	4	SVA-S SS 100 D ANG CAP	50	725	148B6032
125	5	SVA-S SS 125 D ANG CAP	50	725	148B6126

Tabela 19: Solda de topo ANSI (B 36.19M TABELA 40)

Tamanho		Tipo	MWP		Número do código
mm	pol.		bar	psi	
15	½	SVA-S SS 15 A40 ANG CAP	52	754	148B5396
20	¾	SVA-S SS 20 A40 ANG CAP	52	754	148B5395
25	1	SVA-S SS 25 A40 ANG CAP	52	754	148B6477
32	1¼	SVA-S SS 32 A40 ANG CAP	52	754	148B5595
40	1½	SVA-S SS 40 A40 ANG CAP	52	754	148B5683
65	2½	SVA-S SS 65 A40 ANG CAP	52	754	148B5854
100	4	SVA-S SS 100 A40 ANG CAP	50	725	148B4755
125	5	SVA-S SS 125 A40 ANG CAP	50	725	148B7013
150	6	SVA-S SS 150 A40 ANG CAP	50	725	148B7007

Tabela 20: Solda de topo ANSI (B 36.19M TABELA 10)

Tamanho		Tipo	MWP		Número do código
mm	pol.		bar	psi	
50	2	SVA-S SS 50 D/A10 ANG CAP	52	754	148B5754
65	2½	SVA-S SS 65 A10 ANG CAP	52	754	148B6448
80	3	SVA-S SS 80 D/A10 ANG CAP	50	725	148B5928
100	4	SVA-S SS 100 A10 ANG CAP	50	725	148B6035

Tabela 21: Solda de encaixe ANSI (B 16.11)

Tamanho		Tipo	MWP		Número do código
mm	pol.		bar	psi	
25	1	SVA-S SS 25 SOC ANG CAP	52	754	148B4751
50	2	SVA-S SS 50 SOC ANG CAP	52	754	148B7003

SVA-S SS Reta

Tabela 22: Solda de topo DIN (EN 10220)

Tamanho		Tipo	MWP		Número do código
mm	pol.		bar	psi	
15	½	SVA-S SS 15 D reta com volante	52	754	148B5291
15	½	SVA-S SS 15 D reta com capacete	52	754	148B5292
20	¾	SVA-S SS 20 D reta com volante	52	754	148B5379
20	¾	SVA-S SS 20 D reta com capacete	52	754	148B5380
25	1	SVA-S SS 25 D reta com volante	52	754	148B5488
25	1	SVA-S SS 25 D reta com capacete	52	754	148B5489
32	1¼	SVA-S SS 32 D STR H-WHEEL	52	754	148B5568
32	1¼	SVA-S SS 32 D STR CAP	52	754	148B5569
40	1½	SVA-S SS 40 D STR H-WHEEL	52	754	148B5648
40	1½	SVA-S SS 40 D STR CAP	52	754	148B5649
50	2	SVA-S SS 50 D STR H-WHEEL	52	754	148B5755
50	2	SVA-S SS 50 D STR CAP	52	754	148B5756
65	2½	SVA-S SS 65 D STR H-WHEEL	52	754	148B5849
65	2½	SVA-S SS 65 D STR CAP	52	754	148B5850

Tabela 23: Solda de topo ANSI (B 36.19M TABELA 40)

Tamanho		Tipo	MWP		Número do código
mm	pol.		bar	psi	
15	½	SVA-S SS 15 A40 STR CAP	52	754	148B5397
20	¾	SVA-S SS 20 A40 STR CAP	52	754	148B5398
25	1	SVA-S SS 25 A40 STR CAP	52	754	148B5399
32	1¼	SVA-S SS 32 A40 STR CAP	52	754	148B5596
40	1½	SVA-S SS 40 A40 STR CAP	52	754	148B5684
65	2½	SVA-S SS 65 A40 STR CAP	52	754	148B5855
80	3	SVA-S SS 80 A40 STR CAP	50	725	148B7005
100	4	SVA-S SS 100 A40 STR CAP	50	725	148B7006

Tabela 24: Solda de topo ANSI (B 36.19M TABELA 10)

Tamanho		Tipo	MWP		Número do código
mm	pol.		bar	psi	
50	**2**	**SVA-S SS 50 D/A10 STR CAP**	52	754	**148B5756**
65	**2½**	**SVA-S SS 65 A10 STR CAP**	52	754	**148B6449**

Tabela 25: Solda de encaixe ANSI (B 16.11)

Tamanho		Tipo	MWP		Número do código
mm	pol.		bar	psi	
20	**¾**	**SVA-S SS 20 SOC STR H-WHEEL**	52	754	**148B4750**
25	**1**	**SVA-S SS 25 SOC STR CAP**	52	754	**148B4752**
32	**1¼**	**SVA-S SS 32 SOC STR CAP**	52	754	**148B7001**
40	**1½**	**SVA-S SS 40 SOC STR H-WHEEL**	52	754	**148B7002**
50	**2**	**SVA-S SS 50 SOC STR CAP**	52	754	**148B7004**

ANG = Angular
STR = Reta
CAP = Tampa
H-WHEEL = Volante

Exemplo:
SVA-S SS 20 DIN angular com volante = **148B5377**

NOTA:
Quando os produtos precisarem ser certificados de acordo com as sociedades específicas de certificação ou quando pressões mais elevadas forem necessárias, as informações relevantes devem ser incluídas no momento do pedido.

Selecionando SVA-L SS

SVA-L SS Angular

Tabela 26: Solda de topo DIN (EN 10220)

Tamanho		Tipo	MWP		Número do código
mm	pol.		bar	psi	
15	½	**SVA-L SS 15 D Angular com volante**	52	754	**148B6546**
15	½	**SVA-L SS 15 D ANG CAP**	52	754	**148B6547**
20	¾	**SVA-L SS 20 D ANG com volante**	52	754	**148B6550**
20	¾	**SVA-L SS 20 D ANG com capacete**	52	754	**148B6551**
25	1	**SVA-L SS 25 D ANG com volante**	52	754	**148B6554**
25	1	**SVA-L SS 25 D ANG com capacete**	52	754	**148B6555**
32	1¼	**SVA-L SS 32 D ANG com volante**	52	754	**148B6558**
32	1¼	**SVA-L SS 32 D ANG com capacete**	52	754	**148B6559**
40	1½	**SVA-L SS 40 D ANG com volante**	52	754	**148B6562**
40	1½	**SVA-L SS 40 D ANG com capacete**	52	754	**148B6563**

SVA-L SS Reta

Tabela 27: Solda de topo DIN (EN 10220)

Tamanho		Tipo	MWP		Número do código
mm	pol.		bar	psi	
15	½	**SVA-L SS 15 D Reta com volante**	52	754	**148B6548**
15	½	**SVA-L SS 15 D Reta com capacete**	52	754	**148B6549**
20	¾	**SVA-L SS 20 D Reta com volante**	52	754	**148B6552**
20	¾	**SVA-L SS 20 D Reta com capacete**	52	754	**148B6553**
25	1	**SVA-L SS 25 D Reta com capacete**	52	754	**148B6556**
25	1	**SVA-L SS 25 D Reta com capacete**	52	754	**148B6557**
32	1¼	**SVA-L SS 32 D Reta com capacete**	52	754	**148B6560**
32	1¼	**SVA-L SS 32 D Reta com capacete**	52	754	**148B6561**
40	1½	**SVA-L SS 40 D Reta com volante**	52	754	**148B6564**
40	1½	**SVA-L SS 40 D Reta com capacete**	52	754	**148B6565**

ANG = Angular
STR = Reta
CAP = Tampa
H-WHEEL = Volante

Certificados, declarações e aprovações

A lista contém todos os certificados, declarações e aprovações para esse tipo de produto. O código individual pode ter algumas ou todas essas aprovações, e certas aprovações locais podem não aparecer na lista.

Algumas aprovações podem mudar ao longo do tempo. É possível verificar o status mais atual em danfoss.com ou entrar em contato com seu representante Danfoss local em caso de alguma dúvida.

Tabela 28: Aprovações válidas

Tipo	Nome do arquivo	Tipo de documento	Tópico do documento	Autoridade de aprovação
SVA-SS	033F0686.AH	Declaração dos fabricantes	PED	Danfoss
	033F0453.AD	Declaração dos fabricantes	ATEX	Danfoss
	TSSA CRN.0C16578.523467890YTN	Pressão - Certificado de segurança	CRN	TSSA
	033F0691.AE	Declaração dos fabricantes	RoHS	Danfoss

Tabela 29: Diretiva de Equipamentos de Pressão (PED)

CE	As válvulas de aço inoxidável são aprovadas e possuem a marcação CE de acordo com a Diretiva de Equipamentos de Pressão 97/23/EC.

Tabela 30: Conformidade

SVA-S/L SS			
Diâmetro nominal	DN≤ 25 mm (1 pol.)	DN32-80 mm (1¼ - 3 pol.)	DN 100 – 150 mm (4 – 6 pol.)
Classificado para	Grupo de fluidos I		
Categoria	Artigo 4, parágrafo 3	II	III

ENGINEERING
TOMORROW

Suporte on-line

A Danfoss oferece uma ampla gama de suporte dos nossos produtos, incluindo informações de produtos digitais, software, aplicativos móveis e orientação especializada. Veja as possibilidades abaixo.

O Danfoss Product Store

A Danfoss Product Store é o sua única loja para tudo relacionado a produtos - não importa onde você esteja no mundo ou em que área do setor de refrigeração você trabalha. Obtenha acesso rápido a informações essenciais, como especificações do produto, números de código, documentação técnica, certificações, acessórios e muito mais.
Comece a navegar em store.danfoss.com.

Encontre a documentação técnica

Encontre a documentação técnica necessária para colocar seu projeto em funcionamento. Obtenha acesso direto à nossa coleção oficial de folhas de dados, certificados e declarações, manuais e guias, modelos e desenhos 3D, histórias de casos, brochuras e muito mais.

Comece a procura agora no site www.danfoss.com/en/service-and-support/documentation.

Danfoss Learning

Danfoss Learning é uma plataforma de ensino online. Ele apresenta cursos e materiais desenvolvidos especificamente para ajudar engenheiros, instaladores, técnicos de serviço e atacadistas a entenderem melhor os produtos, aplicações, tópicos do setor e tendências que o ajudarão a fazer melhor seu trabalho.

Crie sua conta gratuitamente no Danfoss Learning através do site www.danfoss.com/en/service-and-support/learning.

Obtenha informações locais e suporte

Os sites locais da Danfoss são as principais fontes de ajuda e informações sobre nossa empresa e produtos. Encontre a disponibilidade de produtos, obtenha as últimas notícias regionais ou entre em contato com um especialista próximo - tudo em seu próprio idioma.

Encontre o site local da Danfoss aqui: www.danfoss.com/en/choose-region.

Peças de Reposição

Obtenha acesso ao catálogo de peças de reposição e kits de serviço Danfoss diretamente do seu smartphone. O aplicativo contém uma ampla gama de componentes para aplicações de ar condicionado e refrigeração, como válvulas, filtros, pressostatos e sensores.

Baixe gratuitamente o aplicativo de Peças de Reposição pelo site www.danfoss.com/en/service-and-support/downloads.

Coolselector®2 - encontre os melhores componentes para o seu sistema HVAC/R

O Coolselector®2 facilita para que engenheiros, consultores e designers encontrem e encomendem os melhores componentes para sistemas de refrigeração e ar condicionado. Faça cálculos com base em suas condições de operação e escolha a melhor confguração para o design do seu sistema.

Baixe o Coolselector®2 gratuitamente em coolselector.danfoss.com.

Danfoss do Brasil Ind. e Com. Ltda.
Climate Solutions • danfoss.com.br • +55 0800 87 87 847 • sac.brasil@danfoss.com

Quaisquer informações, incluindo mas não limitado a, informações sobre a seleção do produto, sua aplicação ou uso, design do produto, peso, dimensões, capacidade ou quaisquer outros dados técnicos em manuais do produto, descrições de catálogos, anúncios etc., sejam elas disponibilizadas por via escrita, oral, eletrônica, on-line ou download, devem ser consideradas informativas e serão vinculativas apenas quando houver referência explícita em uma cotação ou confirmação de pedido. A Danfoss não se responsabiliza por possíveis erros em catálogos, folhetos, vídeos e outros materiais.
A Danfoss reserva o direito de alterar seus produtos sem aviso prévio. Isso também é aplicável aos produtos pedidos, mas não entregues, desde que essas alterações possam ser feitas sem alterações de forma, finalidade ou função do produto.
Todas as marcas registradas contidas neste material são de propriedade da Danfoss A/S ou de empresas do grupo Danfoss. Danfoss e o logotipo da Danfoss são marcas registradas da Danfoss A/S. Todos os direitos reservados.