ENGINEERING
TOMORROW

Fiche technique

TPOne-S Thermostat d'ambiance intelligent programmable et contrôlé par application

Caractéristiques

TPOne-S est un thermostat programmable intuitif qui offre de nouveaux niveaux d'interactions conviviales. Le grand écran rétro-éclairé utilise des textes et des icônes faciles à lire pour informer l'utilisateur de l'état et des réglages.

La connexion Internet sécurisée à l'application pour smartphone TPOne Heating permet de contrôler le chauffage depuis n'importe quel endroit, à tout moment. L'utilisateur peut ainsi adapter son chauffage quand il est en déplacement, donc faire des économies et améliorer son confort quand il rentre chez lui.

L'installation est simple grâce à la commutation à distance du relais de chaudière RF correspondant. Par ailleurs, un relais complémentaire facultatif peut être connecté pour commuter des systèmes d'eau chaude sanitaire séparés. TPOne-S est recommandé pour une installation fixe, mais il existe aussi des supports de table avec fiche d'alimentation en option pour les utilisateurs qui souhaitent davantage de flexibilité.

Avantages :

- Connectivité wi-fi
- Commande à distance via l'application TPOne Heating
- Un seul TPOne-S peut être relié à 10 appareils mobiles
- Un appareil mobile avec l'application TPOne Heating peut être relié à 20 thermostats TPOne-S
- Connexion Internet cryptée sécurisée via les services cloud de Danfoss
- Contrôle local total lorsque le wi-fi/Internet est indisponible
- Relais de chaudière DBR RF inclus
- Programmateur vacances
- Limites de température minimale et maximale
- Commande par touche capacitive
- Affichage en °C ou °F, au choix
- Touche sonore (sélectionnable)
- Réglage de la température hors gel
- Minuterie eau chaude sanitaire sélectionnable (requiert un DBR supplémentaire, fourni séparément)
- Affichage clair des textes (9 langues)
- Horloge de rappel de maintenance chaudière

Modes de confort du TPOne

Le thermostat d'ambiance programmable **TPOne-S** comprend une interface d'accès rapide aux modes de confort. À gauche de l'écran, on trouve 4 touches utilisateur dédiées. Pour ce dispositif programmable, le chauffage est régulé selon une programmation préréglée. Mais comme il arrive que l'on ne suive pas nos habitudes de vie, nous avons voulu que les modifications de programmation soient simples pour l'utilisateur.

Les touches Présence, Absence et Sommeil permettent à l'utilisateur de changer rapidement le réglage actuel pour économiser de l'énergie ou bénéficier du confort au moment nécessaire. Ces dérogations manuelles restent actives jusqu'à la modification de chauffage programmée suivante.

Vous n'avez donc pas besoin de vous souvenir de reprendre la régulation automatique.

La touche additionnelle d'arrêt vous permet également de commander un arrêt total du chauffage avec protection antigel, ce qui vous fait économiser de l'énergie lorsque vous aérez votre logement ou au cours des mois d'été, sans avoir à modifier la programmation. Le mode Arrêt persiste jusqu'à ce que l'utilisateur choisisse de réactiver le chauffage.

Ces modes de confort sont repris sur la page d'accueil de l'application TPOne Heating pour permettre des changements rapides quand vous êtes en déplacement.

Informations de commande

Code article	Nom du produit	Code EAN
087N785600	TPOne-S + DBR	5013567423927
087N7857	TPOne (DBR) *	5013567423958
087N786800	Support de table en option	5013567423934
087N786900	Plaque murale décorative en option	5013567423637

** DBR facultatif pour la commutation programmée du circuit d'eau chaude sanitaire*

Spécifications

Caractéristiques du thermostat	TPOne-S	DBR
Type	Thermostat programmable	Relais de la chaudière
Tension d'alimentation	230 V CA, 50/60 Hz	
Type de relais	-	Libre de potentiel, SPST type 1A
Caractéristiques nominales du relais	-	3A (1A) à 230V CA
Fréquence de transmission	868,42 MHz	
Portée maximale	30 mètres	
Caractéristiques du wi-fi	802,11b/g (2,4 GHz)	-
Plage de réglage de la température	5-35 °C	-
Plage de température de fonctionnement	0 à 45 °C	-
Classe IP	IP20	IP40
Commande Marche/Arrêt	Oui	-
Régulation chronoproportionnelle	Oui	-
Degré de pollution	2 (usage domestique)	
Tension d'impulsions nominale	2,5 kV	
Température de l'essai de pression à la bille	75 °C	
Classe du logiciel	A	
Construction	EN60730-2-9	EN60730-1
Dimensions (mm)	H66 x L155 x P30	H84 x L84 x P30

Classe ErP

Classe ERP

Les produits présentés dans ce document sont classés en fonction de la fiche produit du système de la directive Energy Related Product (ErP) et de l'étiquette de données du système ErP. L'obligation d'étiquetage ErP est applicable à partir du 26 septembre 2015.

Classe ErP	Fonction du produit et description ErP	Gain d'efficacité supplémentaire
V ErP Product Class 5	**Thermostat d'ambiance à modulation, à utiliser avec des radiateurs à modulation** Thermostat d'ambiance électronique qui fait varier la température d'écoulement de l'eau en sortie de radiateur en fonction de l'écart de température ambiante mesuré par rapport au point de consigne du thermostat d'ambiance. La régulation s'effectue enmodulant la sortie du radiateur.	3 %

Schéma de câblage

TPOne-S

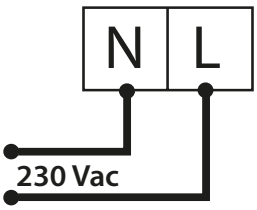

Si vous utilisez le support de table, utilisez uniquement le matériel électrique et le câble USB fournis.

DBR

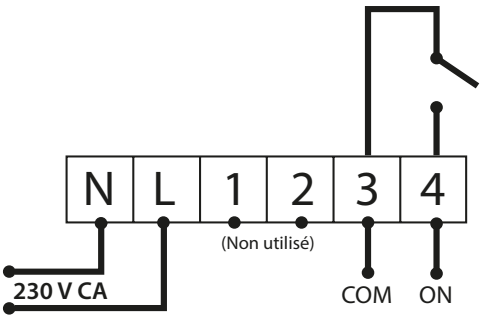

Danfoss · Heating Segment · 1 bis Avenue Jean d'Alembert · 78996 Elancourt · France
Tél. : 01 30 62 50 00 · Email : chauffage@danfoss.fr · www.chauffage.danfoss.fr

Danfoss décline toute responsabilité en cas d'erreurs d'impression dans ses catalogues, brochures ou autres supports imprimés. Danfoss se réserve le droit de modifier ses produits sans avis préalable. Ces conditions s'appliquent également à des produits en cours de livraison, à condition toutefois que les modifications éventuelles n'affectent pas les spécifications antérieurement convenues par écrit. Les noms et les marques de produits figurant dans ce document sont la propriété des sociétés respectives. Le nom Danfoss et le logo de Danfoss sont des marques déposées de la société Danfoss A/S. Tous droits réservés.