Produits
catalogue
2026

Février 2026

DEVI by Danfoss

Make it easy, **make it DEVI**

The future is electric

Garantie DEVI

DEVI a toujours offert une valeur ajoutée à ses clients grâce à son engagement en faveur de la qualité, de la fiabilité et de l'innovation. Nos produits bénéficient d'une assistance de pointe, notamment la garantie DEVIwarranty™.

Elle couvre non seulement le remplacement des câbles ou des trames, mais s'étend également au remboursement des frais d'installation et de matériel pendant une période pouvant aller jusqu'à 20 ans !

Composée de cinq garanties individuelles, DEVI vous offre une tranquillité d'esprit totale lorsque vous utilisez des produits de chauffage électrique.

Nous vous offrons les meilleures garanties du marché.

La garantie est une série de cinq garanties individuelles, les meilleures du marché, qui vous offrent une tranquillité d'esprit totale lorsque vous utilisez des produits de chauffage électrique.

Scannez le code QR

Pour visiter le site de la garantie DEVI

Nous proposons deux types de garantie :

Garantie produit

Garantie complète valable à partir du 1er juillet 2021

Notre système de gestion de la qualité certifications et conformités

ISO 9001 | TS 16949 | ISO 14001

En plus d'une conformité totale avec les directives de l'UE et des approbations de produits

Applications
aperçu

DEVI by Danfoss

Make it easy,
make it DEVI

Systèmes de chauffage par le sol
Chauffage de confort et chauffage principal 6

Systèmes de fonte de glace et de neige
Protection contre le gel du sol, des routes, des toits, des antennes, etc. 8

Traçage de canalisations
Protection contre le gel et maintien de la température 10

Terrains de sport et agriculture
Chauffage de terrains de football, de couches de semis et d'exploitations agricoles 12

Systèmes de protection contre le gel dans les vignobles
Protection contre le gel au printemps 14

Chambres froides et durcissement du béton
Prévention des dommages causés par le gel aux fondations et aux sols 16

Autres éléments chauffants 18

Applications

Câble chauffant unique homologué pour l'eau potable* DEVIpipeheat™ 10 V3

**Homologué pour l'eau potable KTW-BWGL*

1 Installations intérieures :

- Câble chauffant DEVIflex™ 10T & 18T
- Câble chauffant DEVIcomfort™ 10T
- Trame chauffante DEVIcomfort™ 100T & 150T
- Trame chauffante ECinfracable™ 75T & 100T
- Trame chauffante DEVIflex™ 50T, 75T, 100T

Options de régulation: DEVIreg™ Basic Polar blanc, DEVIreg™ Room Polar blanc, DEVIreg™ Touch

2 Sol, escaliers, terrasses :

- Câble chauffant DEVIsafe™ 20T
- Câble chauffant DEVIsnow™ 20T & 30T
- Trame chauffante DEVIsnow™ 300T

Options de régulation: DEVIreg™ 850, DEVIreg™ 330, DEVIreg™ 316, DEVIreg™ 610, DEVIreg™ Multi

3 Installations dans asphalte :

- Câble chauffant DEVIasphalt™ 30T
- Trame chauffante DEVIasphalt™ 300T

Options de régulation : DEVIreg™ 850, DEVIreg™ 330, DEVIreg™ 316, DEVIreg™ 610, DEVIreg™ Multi

4 Zones de toiture :

- Câble chauffant DEVIsafe™ 20T
- Câble chauffant DEVIsnow™ 20T & 30T
- Câble autorégulant DEVIiceguard 18 (T)

Options de régulation : DEVIreg™ 850, DEVIreg™ 330, DEVIreg™ 316, DEVIreg™ 610, DEVIreg™ Multi

5 Descentes pluviales, gouttières :

- Câble chauffant DEVIsafe™ 20T
- Câble chauffant DEVIsnow™ 20T & 30T
- Câble autorégulant DEVIiceguard 18 (T)

Options de régulation : DEVIreg™ 850, DEVIreg™ 330, DEVIreg™ 316, DEVIreg™ 610, DEVIreg™ Multi

6 Protection antigel des tuyaux :

- Câble chauffant autorégulant DEVIpipeheat™ 10 V2
- Câble chauffant autorégulant DEVIpipeguard™ (installation sur la tuyauterie)

Options de régulation : DEVIreg™ Plug-in, DEVIreg™ 610, DEVIreg™ 330, DEVIreg™ 316

7 Eau chaude sanitaire :

- Câble chauffant autorégulant DEVIhotwatt™ (installation sur la tuyauterie)

Options de régulation : DEVIreg™ Hotwater

Systèmes de chauffage par le sol

Le chauffage par le sol assure un confort thermique optimal dans toutes les pièces de la maison. La chaleur diffusée par les câbles ou les trames chauffantes au sol est répartie de manière plus homogène qu'avec les méthodes de chauffage par radiateurs ou par air pulsé. Totalement intégrées, les solutions DEVI sont invisibles et permettent un gain de place en éliminant le besoin de radiateurs, de tuyauteries et autres installations encombrantes.
Aujourd'hui, les solutions de chauffage par le sol électrique associées aux thermostats connectés DEVI sont non seulement confortables, mais aussi économes en énergie et respectueuses de l'environnement. Avant d'installer un chauffage par le sol, vous devez déterminer quel type de méthode de chauffage est le mieux adapté à vos besoins.

Exemples de chauffage par le sol DEVI

Village Northern Lights à Levi, Finlande

Ouvert le 1er novembre 2019, le village Northern Lights à Levi, en Finlande, offre une expérience arctique immersive en Laponie. Le projet s'étend sur 640 m² (40 igloos de 16 m² chacun).

Produits
DEVIcell™ LowCarbon
DEVIflex™ 10T
DEVIreg™ Smart

Mjøstårnet - le plus haut bâtiment en bois du monde, Norvège

Mjøstårnet est un bâtiment mixte de 18 étages situé à Brumunddal, en Norvège. Avec ses 85,4 m (280 pieds) de haut, il est officiellement le plus haut bâtiment en bois du monde. Le projet comprend 72 salles de bains d'hôtel.

Produits
DEVIcell™ LowCarbon
DEVIreg™ Smart

Systèmes de chauffage au sol : confort de sol et chauffage principal.

Le chauffage principal désigne l'unique source de chaleur de la pièce, tandis que le chauffage de confort sert d'appoint pour une sensation de bien-être accrue. Le chauffage électrique par le sol se prête parfaitement aux systèmes de régulation programmables : vous ne chauffez ainsi que lorsque vous êtes présent, alliant économies d'énergie et respect de l'environnement.

Produits	Standard	Classe mécanique *	Applications			
			Béton de plus de 3 cm	Béton mince de moins de 3 cm	Solutions sèches	Planchers à solives
			Numéro de page.			
Câbles et tapis						
DEVIcomfort™ 10T	CEI60800 : 2009	M1		25	25	25
DEVIflex™ 6T	CEI60800 : 2009	M2		20		20
DEVIflex™ 10T	CEI60800 : 2009	M2	21	21		21
DEVIflex™ 18T	CEI60800 : 2009	M2	23			
DEVIcomfort™ 100T	IEC60335-1 + IEC60335-2-96			29		
DEVIcomfort™ 150T	IEC60335-1 + IEC60335-2-96			31		
DEVImat™ 200T	IEC60335-1 + IEC60335-2-96			27		
ECinfracable 75T, ECinfracable 100T	EN/IEC60800:2009			33		
DEVIflex 50T	CEI60800 : 2009	M2	35			
DEVIflex 75T	CEI60800 : 2009	M2	36			
DEVIflex 100T	CEI60800 : 2009	M2	37			
DEVIcell™ LowCarbon					48	
Thermostats						
DEVIreg™ 330 (5 °C - 45 °C)	EN 60730-1 + EN 60730-2-9		85	85		
DEVIreg™ Basic Blanc polaire	LVD 60730-1, -2-7 et -2-9 CEM EN 301 489 -1 et -17 RF EN 300328		73	73	73	73
DEVIreg™ Room Polar blanc	LVD 60730-1, -2-7 et -2-9 CEM EN 301 489 -1 et -17 RF EN 300328		75	75	75	75
DEVIreg™ Touch	EN 60730-1 + EN 60730-2-9		80	80	80	80
DEVIreg™ Display Connect	LVD 60730-1, -2-7 et -2-9 CEM EN 301 489 -1 et -17 RF EN 300328		77	77	77	77
DEVI Connect	62368-1/EN 18031-1:2024/EN 301489 EN 55032/EN 55035		79	79	79	79

Systèmes de fonte de glace et de neige

De nombreux propriétaires sont confrontés aux problèmes de glace et de neige sur le toit, dans les gouttières, les descentes d'eaux pluviales et sur les allées. Les câbles chauffants électriques peuvent minimiser ces problèmes. Le système de fonte de glace et de neige DEVI est conçu pour assurer le confort et la sécurité des personnes, des véhicules et des bâtiments.

Applications au sol

Les solutions de chauffage extérieur DEVI déneigent et dégivrent votre allée, assurant ainsi une circulation sûre pour les piétons et les véhicules.
Les applications de déneigement et de dégivrage au sol DEVI les plus courantes sont les parkings, les allées, les trottoirs, les escaliers extérieurs, les quais de chargement et les ponts. Le système de déneigement et de dégivrage DEVI s'adapte à la plupart des revêtements courants tels que l'asphalte, le béton et les pavés.

Applications en toiture

Les systèmes de déneigement et de dégivrage proposés par DEVI pour les toits et les gouttières les protègent des dommages causés par les stalactites de glace. La solution peut être installée sur tout type de toiture lorsqu'il est nécessaire d'empêcher l'accumulation d'eau de fonte dans les gouttières et de réduire les dommages aux structures, comme les façades et les toits gelés.
Dans les gouttières et les descentes d'eaux pluviales, les dommages sont évités grâce à un drainage efficace de l'eau de fonte, ce qui garantit le bon fonctionnement du système.

Exemples de fonte de glace et de neige par DEVI

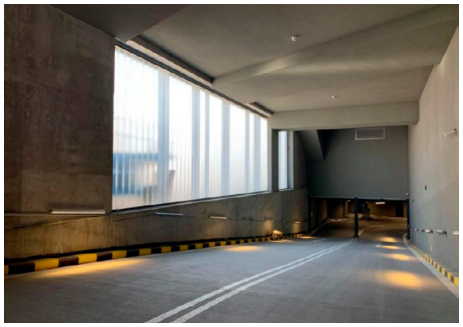

Le premier rond-point souterrain, Slovaquie

Plus de 1 300 liaisons de bus circulent quotidiennement à cet endroit. La superficie totale est de 800 m².

Produits
DEVIsnow™ 300T 400V
DEVIreg™ 850 IV (10 pièces) . associé à DEVIreg™ 850 IV, (2 pièces . avec station météo)

Aéroport Grand, Istanbul, Turquie

L'aéroport d'Istanbul est le principal aéroport international desservant Istanbul, en Turquie. La taille du projet est de 4100 m².

Produits
DEVIsnow™ 30T
DEVIflex™ 10T
DEVIreg™ 330
Ruban adhésif aluminium

Remarquable domaine skiable de Queenstown, Nouvelle-Zélande

Un système de fonte de la neige et de la glace a été installé sur la terrasse extérieure du bâtiment de base, divisée en 22 zones. La superficie du projet est de 2 500 m².

Produits
DEVIsnow™ 30T

Systèmes de fonte de la neige et de la glace, protection contre le gel du sol, des routes, des toits, des antennes, etc.

Lorsque des câbles chauffants sont installés pour faire fondre la neige ou la glace glissante au sol, sécurité et économies vont de pair. Ces systèmes peuvent être utilisés chez les particuliers pour les trottoirs, les allées et les passages piétons, ou dans les parkings commerciaux, les rampes, les escaliers et les zones de drainage. Ils peuvent même être utilisés pour faire fondre la neige et la glace sur les surfaces en asphalte coulé.

Produits	Standard	Classe mécanique *	Applications				
			Protection contre le gel - antennes / câbles	Toits et gouttières	Asphalte (mastic) - haute température	Asphalte - basse température	Trottoirs, routes et rampes
			Numéro de page.				
Câbles et tapis							
DEVIsafe™ 20T - 230V	CEI60800 : 2009	M2	41	41			41
DEVIsnow™ 20T - 230 V et 400 V	CEI60800 : 2009	M2	43	43			43
DEVIsnow™ 30T - 230 V et 400 V	CEI60800 : 2009	M2	45	45			45
DEVIsnow™ 300T - 230 V et 400 V	CEI60800 : 2009	M2		47			47
DEVIsnow™ Touret	CEI60800 : 2009		49	49			49
DEVIasphalt™ 30T	CEI60800 : 2009	M2			50	50	
DEVIasphalt™ 300T - 230 V et 400 V	CEI60800 : 2009	M2			51	51	
DEVIiceguard™ 18 (T) Prêt à l'emploi	SS 424 24 11 : 1992 EN/CEI 62395-1 : 2013		67	67			
DEVIiceguard™ 18 (T) Tourets	EN 62395-1 : 2013		65	65			
DEVIiceguard™ 18 (B) Tourets	EN 62395-1 : 2013		63	63			
Thermostats							
DEVIreg™ 316	EN 60730-1 + EN 60730-2-9		87	87	87	87	87
DEVIreg™ 330 (-10 °C - +10 °C)	EN 60730-1 + EN 60730-2-9		85	85	85	85	85
DEVIreg™ 330 (5 °C - 45 °C)	EN 60730-1 + EN 60730-2-9		85		85	85	85
DEVIreg™ 610	EN 60730-1 + EN 60730-2-9		89	89	89	89	89
DEVIreg™ 850 IV	EN 60730-1 + EN 60730-2-9			92	92	92	92
DEVIreg™ Multi	EN 60730-1 + EN 60730-2-9		90	90	90	90	90

Traçage de canalisations

Les systèmes de traçage de tuyauterie DEVI peuvent être utilisés pour deux objectifs principaux :

1. Les systèmes de protection contre le gel sont installés lorsqu'il est nécessaire d'empêcher les conduites d'eau et les tuyauteries sanitaires de geler et d'être endommagées par la glace.
2. Les systèmes de maintien en température garantissent que les conduites d'eau chaude ou de fluides conservent la température requise.

Les systèmes de traçage de tuyauterie DEVI peuvent être utilisés à l'intérieur et à l'extérieur des conduites, pour des réseaux de tuyauterie intérieurs et extérieurs, ainsi que pour des tuyaux aériens ou enterrés.

Les avantages des systèmes de traçage de tuyaux sont les suivants :

- Conduites sans glace
- Débit constant dans les conduites
- Réduction de la profondeur des conduites souterraines
- Pas de frais de réparation après un hiver rigoureux
- Pas de durcissement des produits gras dans les systèmes de tuyauterie
- Approvisionnement efficace en eau chaude.

Exemples de traçage de tuyaux par DEVI

Bâtiment Situla, Ljubljana, Slovénie

DEVI a été choisi pour les solutions de traçage des canalisations et le chauffage du toit, des gouttières et des tuyaux de descente, ainsi que pour l'entrée du parking.

Produits
DEVIpipeguard™ 10
DEVIpipeguard™25
Thermostats DEVIreg™ 330
DEVIsnow™ 30T
DEVIreg™ 850 – 10 pièces.
Capteurs de toiture – 5 pièces.
Capteurs au sol – 13 pièces.

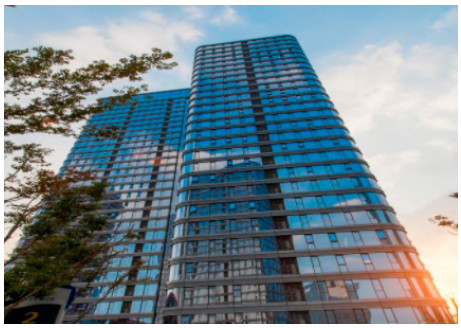

Appartements à Suzhou, Chine

La ville de Suzhou a été fondée en 500 avant J.-C. Elle est aujourd'hui une ville importante située dans le sud-est de la province du Jiangsu, dans l'est de la Chine. Le projet comprend 2 immeubles d'habitation et 600 appartements.

Produits
DEVIhotwatt™ 55

Pipeline à Strzelce Opolskie, Pologne

Chauffage électrique des canalisations pour les protéger contre les dommages causés par le gel.

Produits
DEVIflex™ 18T
DEVIreg™ 330

Traçage des conduites, protection contre le gel et maintien de la température

Pendant l'hiver, les problèmes liés au gel dans les canalisations d'eau potable, d'eaux usées, d'eau de refroidissement, d'alimentation en eau et les systèmes d'arrosage peuvent être évités en chauffant les canalisations de l'intérieur ou de l'extérieur. Les systèmes DEVI offrent soit un système à puissance constante, soit un système autolimitant.

Produits	Standard	Classe mé-canique *	Applications			
			Traçage des tuyaux - maintien de la tem-pérature . maintien, externe	Traçage des tuyaux - protection contre le gel, à l'extérieur	Traçage de tuyaux - protection contre le gel, à l'intérieur	Traçage de tuyaux - Eau chaude sanitaire externe
			Numéro de page.			
Câbles et tapis						
DEVIflex™ 6T	CEI60800 : 2009	M2	20	20		
DEVIflex™ 10T	CEI60800 : 2009	M2	21	21		
DEVIflex™ 18T	CEI60800 : 2009	M2	23	23		
DEVIpipeheat™ 10 V2	CEI 60335-1:2012			39		
DEVIhotwatt™ 45 / 55 / 70	DIN VDE 0254 : 1994-06					69
DEVIpipeguard™ (B) 10/25/33	DIN VDE 0254 : 1994-06		53	53		
DEVIpipeguard™ LSZH 10/25/33	EN 62395-1 : 2013		57	57		
DEVIpipeguard™ 30/60 Industry	VDE E 0254 : 94		61	61		
Thermostats						
DEVIreg™ 316	EN 60730-1 + EN 60730-2-9		87	87	87	
DEVIreg™ Plug-in	EN 60730-1 + EN 60730-2-9				84	
DEVIreg™ 330 (-10 °C - +10 °C)	EN 60730-1 + EN 60730-2-9		85	85	85	
DEVIreg™ 330 (5 °C - 45 °C)	EN 60730-1 + EN 60730-2-9		85	85	85	
DEVIreg™ 330 (60 °C - 160 °C)	EN 60730-1 + EN 60730-2-9		85	85	85	
DEVIreg™ 610	EN 60730-1 + EN 60730-2-9		89	89	89	
DEVIreg™ Multi	EN 60730-1 + EN 60730-2-9		90	90	90	
DEVIreg™ Hotwater	EN 60730-1 + EN 60730-2-9		82	82	82	82

Terrains de sport et agriculture

Le chauffage électrique DEVI est la meilleure solution pour les terrains de sport tels que les stades ou les terrains de golf, mais aussi pour les semis. Le chauffage du substrat peut être utilisé dans les serres, les planches de bouturage, les couches de semis et les caissons de multiplication.

Chauffage des terrains de sport

Grâce aux solutions de chauffage électrique DEVI installées dans les terrains de football ou les parcours de golf, le sol peut être chauffé pour permettre la reprise de la croissance du gazon dès le début du printemps. Le terrain sera ainsi prêt jusqu'à deux mois plus tôt que d'ordinaire. En outre, la saison peut être prolongée en automne, car le chauffage racinaire permet de retarder l'arrêt de la croissance du gazon. Non seulement les solutions DEVI empêchent, de manière très efficace et écoénergétique, le gel ou la neige de s'accumuler sur les terrains synthétiques, mais elles stimulent également la croissance et la régénération du gazon naturel. « Tout cela garantit un terrain de meilleure qualité, exploitable au maximum de ses capacités, quels que soient la saison ou le lieu géographique.

Les applications pour le gazon naturel maintiennent la température du sol à un certain niveau. Elles aident à entretenir et à développer le système racinaire du gazon.

Les applications pour gazon artificiel permettent de garder le terrain exempt de glace et de neige.

Exemples de terrains chauffés par DEVI

Stade municipal, Jytomyr, Ukraine

Le stade de la ville de Jytomyr compte 20 000 places. La taille du projet est de 7 800 m².

Produits
DEVIsport™ 35464 m

Stade Vasas SC Budapest, Hongrie

Le stade Illovszky Rudolf (club d'entraînement Vasas SC) compte 5 054 places. La taille du projet est de 8 214 m².

Produits
DEVIsport™ 985 kW au total

Stade Fredrikstad, Norvège

Le chauffage électrique prolonge la saison d'utilisation des installations équipées de gazon artificiel.

Produits
DEVIheat™ 90S – 228 pièces.

Le chauffage de couches de semis

Afin d'accélérer la végétation et la multiplication en serre, le sol peut être chauffé dès le début du printemps pour permettre un démarrage précoce de la croissance et prolonger la période de récolte. De plus, cela facilite la culture de plantes thermophiles qui, en temps normal, ne poussent que sous des latitudes subtropicales ou tropicales.
« Afin d'atteindre les températures requises, les solutions de chauffage DEVI sont idéales ; associées aux thermostats électroniques et aux capteurs DEVIreg™, elles garantissent une consommation d'énergie minimale.

Exemples de chauffage de couches de semis par DEVI

Institut central de recherche horticole Atatürk, Yalova, Turquie

Chauffage de semis sur 2 tables de serre d'essai – 15 x 1 m² chacune.

Produits
DEVIflex™ 10T – 280 m
DEVIreg™ 535 – 2 pièces.
DEVIfast™ – 1 pièce.

Terrains de sport et agriculture, chauffage de terrains de football, semis, fermes.

Grâce aux câbles ou aux trames chauffantes DEVI installés dans le sol, vous pouvez chauffer le terrain et lancer la saison de croissance dès le début du printemps. Le terrain sera ainsi opérationnel jusqu'à deux mois plus tôt que d'ordinaire. De cette manière, la saison peut également être prolongée jusqu'à l'automne. DEVI propose également d'excellentes solutions pour les terrains en gazon artificiel.

			Applications		
			Pépinières	Nouveaux terrains	Terrains existants
Produits	**Standard**	**Classe mécanique ***	**Numéro de page.**		
Câbles et trames					
DEVIsafe™ 20T - 230V	CEI60800 : 2009	M2	41		
DEVIsnow™ 20T - 230 V et 400 V	CEI60800 : 2009	M2	43	43	
DEVIsnow™ 30T - 230 V et 400 V	CEI60800 : 2009	M2		45	
DEVIsnow™ Touret	CEI60800 : 2009			49	
DEVIsnow™ 300T - 230 V et 400 V	CEI60800 : 2009	M2		47	
DEVIsport™	NF C 32-330:2002			71	71
DEVIflex™ 10T	CEI60800 : 2009	M2	21		
DEVIflex™ 18T	CEI60800 : 2009	M2	23		
Thermostats					
DEVIreg™ 316	EN 60730-1 + EN 60730-2-9		87	87	87
DEVIreg™ 330 (-10 °C - +10 °C)	EN 60730-1 + EN 60730-2-9		85	85	85
DEVIreg™ 330 (5 °C - 45 °C)	EN 60730-1 + EN 60730-2-9		85	85	85
DEVIreg™ 610	EN 60730-1 + EN 60730-2-9		89	89	89
DEVIreg™ Multi	EN 60730-1 + EN 60730-2-9		90	90	90

Systèmes de protection contre le gel dans les vignobles

Chaque année, les viticulteurs de différentes régions sont confrontés au problème des gelées tardives. Elles surviennent souvent en avril-mai, lorsque les bourgeons commencent à débourrer. Les gelées tardives printanières constituent l'un des plus grands défis auxquels sont confrontés les viticulteurs.

Le chauffage électrique résout ce problème grâce à des systèmes écoénergétiques utilisant des câbles chauffants pour protéger les vignes contre les dommages causés par le gel.

Les avantages des systèmes de protection contre le gel dans les vignobles sont les suivants :

- Une solution économe en énergie avec des câbles chauffants électriques.
- Installation facile, rapide et fiable.
- Une approche personnalisée pour répondre aux besoins du client, à la superficie du vignoble et au nombre de rangées.
- Économies élevées prouvées par rapport aux méthodes existantes.
- Une solution durable pour un avenir vert et propre grâce à une faible consommation d'énergie pendant la période de gel.
- Gaine extérieure robuste (résistante aux intempéries et aux UV).

Exemples de protection contre le gel des vignobles par DEVI

Chablis, France

Le domaine Louis Moreau à Chablis est un domaine familial de 50 hectares. Il est aujourd'hui propriété de Louis Moreau, qui représente la sixième génération de vignerons de sa famille. Avec 80 % de leur production exportée, les vignobles de Chablis sont réputés en France et dans le monde entier.

Produits
DEVIsnow™

Cahors, France

Chauffage électrique Danfoss pour protéger le domaine Colombier à Cahors. Le domaine est une propriété familiale de 20 hectares appartenant à Fabienne et Fabrice Rigal depuis 1993. On y cultive des vignes de Chardonnay et d'AOC.

Produits
DEVIsnow™

Lundeborg, Danemark

Le vignoble, cultivé biologiquement à Lundeborg sur l'île de Fionie au Danemark. Il est situé à environ un kilomètre de la mer, sur une petite pente orientée vers le sud. L'installation est réalisée sur 9 rangées de 40 m chacune.

Produits
DEVIsnow™ 20T
Système de contrôle ECL Comfort 310
ESMB-12, pt 1000 Capteurs universels
Module GSM

Systèmes de protection contre le gel des vignobles.

Le chauffage électrique résout ce problème grâce à des systèmes écoénergétiques utilisant des câbles chauffants pour protéger les vignes contre les dommages causés par le gel.

Produits	Standard	Classe mécanique *	Vignobles Numéro de page.
Câbles			
DEVIsafe™ 20T - 230V	CEI60800 : 2009	M2	41
DEVIsnow™ 20T - 230 V et 400 V	CEI60800 : 2009	M2	43
Thermostats			
DEVIreg™ 330 (-10 °C - +10 °C)	EN 60730-1 + EN 60730-2-9		85
DEVIreg™ 330 (5 °C - 45 °C)	EN 60730-1 + EN 60730-2-9		85
DEVIreg™ Multi	EN 60730-1 + EN 60730-2-9		90

Entrepôts frigorifiques

Le chauffage de la structure du sol dans les chambres froides est une nécessité afin de protéger le bâtiment contre le gel du sol dans les entrepôts frigorifiques, les patinoires, etc.

Dans les chambres froides où la température est maintenue entre -20 °C et -30 °C, le froid se propage aux zones environnantes, même si le sol est bien isolé.

Protection des sols contre la condensation

Aux seuils des portes entre les chambres froides et les pièces chauffées, de l'eau de condensation peut se former sur le sol en raison des flux constants entre l'air froid et l'air chaud lors de l'ouverture et de la fermeture des portes. Cela peut entraîner la formation de plaques de givre ou de glace dangereuses ; c'est pourquoi le sol doit être chauffé dans ces zones. Pour un confort accru, cela permet également de limiter le passage d'air froid vers la zone chauffée.

Sols

Dans les chambres froides où la température se situe constamment entre -20 °C et -30 °C, le froid continue de se diffuser vers l'extérieur, malgré une bonne isolation du sol. Cela signifie que les matériaux en contact avec le sol, tels que les fondations et les dalles, absorbent le froid, provoquant le gel du terrain sous-jacent ; ce phénomène génère des tensions mécaniques qui peuvent entraîner la fissuration de la dalle et des fondations. L'humidité contenue dans le sol prend du volume en gelant, ce qui peut causer des dommages considérables dus au soulèvement par le gel.Le même problème se pose également dans les patinoires, qui sont gelées artificiellement. Ce problème peut toutefois être évité grâce au système de protection contre le gel de DEVI.

Exemples de chauffage de chambres froides par DEVI

CSL Behring Vaccination Manufacturer, Victoria, Australie

La température de l'entrepôt CSL Broadmeadows est réglée à -30 °C pour permettre le stockage approprié des vaccins et des médicaments. La taille du projet est de 983 m².

Produits
DEVIsnow™ 30T
DEVIflex™ 18T

Chambre froide, Ukraine

Un système de protection contre le gel a été installé dans deux chambres froides (1 000 m² chacune).

Produits
DEVIbasic™ sur des fûts 10 km
DEVIflex™ 10T
DEVIreg™ 330

Chauffage des ponts thermiques

Les systèmes de chauffage DEVI peuvent être utilisés pour éviter les différences de température dans les sols causées par les ponts thermiques. Les systèmes de chauffage DEVI peuvent également être utilisés pour éviter ou limiter les courants d'air, par exemple au niveau des fenêtres, des portes, des murs extérieurs et des éléments centraux dans les bâtiments en béton.

Chambres froides et durcissement du béton

Dans le cadre des processus de coulage en hiver, il peut souvent être difficile de garantir la résistance correcte du béton et d'obtenir un résultat uniforme de la surface lorsque les températures descendent en dessous du point de congélation.

Pour éviter des retards inutiles et coûteux dans les activités de construction, il est souvent nécessaire d'ajouter un peu de chaleur supplémentaire afin de maintenir la température adéquate pour soutenir le processus de durcissement.

Dans de nombreux cas, ce problème peut être résolu en intégrant des câbles chauffants dans la construction en béton, directement fixés au treillis d'armature, et en augmentant la température de quelques degrés afin de maintenir le processus naturel.

Exemple de durcissement du béton par DEVI

Tunnel de Bjørvika, Oslo, Norvège

Le tunnel de Bjørvika relie le tunnel de Festning à l'ouest d'Oslo au tunnel d'Ekeberg à l'est d'Oslo.
DEVI a été choisi pour durcir le béton du toit et des murs de la partie immergée du tunnel.
Taille du projet : 1 100 mètres de tunnels, dont 675 mètres immergés

Produits
DEVIflex™
DEVIreg™ 330

Chambres froides et durcissement du béton, prévention des dommages causés par le gel aux fondations et aux sols.

Dans les entrepôts frigorifiques (et les patinoires) où la température est constamment comprise entre -20 °C et -30 °C, le froid se propage dans l'environnement malgré une bonne isolation. Cela signifie que le sol gèle, tout comme la terre en dessous. L'eau contenue dans le sol se dilate, ce qui peut endommager les fondations/le sol. Ceci peut être évité en utilisant des câbles chauffants DEVI.

			Applications	
			Entrepôts frigorifiques	Durcissement du béton
Produits	**Standard**	**Classe mécanique ***	**Numéro de page.**	
Câbles et tapis				
DEVIflex™ 6T	CEI60800 : 2009	M2	20	
DEVIflex™ 10T	CEI60800 : 2009	M2	21	
DEVIflex™ 18T	CEI60800 : 2009	M2	23	
DEVIsafe™ 20T - 230V	CEI60800 : 2009	M2	41	
DEVIsnow™ 20T - 230 V et 400 V	CEI60800 : 2009	M2	43	
DEVIsnow™ Touret	CEI60800 : 2009		49	
Thermostats				
DEVIreg™ 316	EN 60730-1 + EN 60730-2-9		87	87
DEVIreg™ 330 (-10 °C - +10 °C)	EN 60730-1 + EN 60730-2-9		85	85
DEVIreg™ 610	EN 60730-1 + EN 60730-2-9		89	89
DEVIreg™ Multi	EN 60730-1 + EN 60730-2-9		90	90

Autres éléments chauffants

Produits	Standard	Applications Éléments chauffants Numéro de page.
Câbles et trames		
DEVItronic™	IEC 60335-1:2012 + IEC 60335-2-30:2009	96
DEVItector™ II V2	EN/IEC 61010-1 / EN/IEC 61010-2-030 / EN/IEC 61326-1	97
DEVIfoil™ Miroir	EN 60335-1 + EN 60335-2-30	72

**** Classes mécaniques :***

C *- conformément à la norme CEI 60800: 1992 :*

1. Testé avec une force appliquée de 2000 N ;

2. Aucune rupture haute tension entre l'écran et le conducteur chauffant ;

3. Aucune fissure dans la gaine extérieure.

M1 *- conformément à la norme CEI 60800: 2009 :*

1. Testé avec une force appliquée de 600 N ;

2. Aucune rupture haute tension entre le conducteur chauffant et l'écran (isolation intacte) ;

3. Conducteur chauffant non cassé ;

4. Aucun des fils de la tresse n'est rompu ;

5. Aucune fissure dans la gaine extérieure (gaine extérieure intacte).

M2 *- conformément à la norme CEI 60800: 2009 :*

1. Testé avec une force appliquée de 1500 N ;

2. Aucune rupture haute tension entre le conducteur chauffant et l'écran (isolation intacte) ;

3. Conducteur chauffant non cassé ;

4. Aucun des fils de la tresse n'est rompu ;

5. Aucune fissure dans la gaine extérieure (gaine extérieure intacte).

MMM - conformément à la norme NF-C 32-330: 2002 :

1. Testé avec une force appliquée de 2000 N ;

2. La résistance à la traction est de 1 500 N ;

3. Aucune rupture haute tension entre le conducteur chauffant et l'écran (isolation intacte) ;

4. Conducteur chauffant non rompu ;

5. Aucune fissure dans la gaine extérieure (gaine extérieure intacte).

DEVI produits
Fiches techniques

DEVI by Danfoss

Make it easy,
make it DEVI

DEVIflex™ 6T

DEVI by Danfoss

Make it easy, **make it DEVI**

DEVIflex™ est un câble double conducteur entièrement blindé à 360° de très haute qualité avec une gaine extérieure robuste (non stable aux UV). Son profil rond et sa construction robuste garantissent une installation rapide, simple et sûre, adaptée à une variété de constructions de sols intérieurs et d'applications de traçage de canalisations.
Le câble chauffant doit être utilisé avec un thermostat approprié pour éviter la surchauffe et réduire la consommation d'énergie.
En raison de sa faible puissance (W/m), ce produit est parfaitement adapté pour des applications résidentielles NZEB (Nearly Zero Energy Building).
La liaison froide est un câble d'alimentation équipé de conducteurs solides assurant une installation rapide.
Une connexion bien visible évite d'installer accidentellement le câble chauffant dans la cloison ou le mur.
Pour garantir une longue durée de vie, tous les câbles sont minutieusement inspectés, incluant des tests de résistance ohmique, d'isolement sous haute tension et des contrôles de matériaux afin d'assurer la qualité. Cela signifie que nous sommes fiers de fournir notre DEVIwarranty™ étendue pour tout le plancher.
***Une EPD** est un document utilisé pour communiquer de manière transparente, les impacts environnementaux quantifiés d'un produit tout au long de son cycle de vie.

Avantages:

- Rapide et facile à installer
- Plusieurs options d'application
- Sûr et robuste
- Longue durée de vie
- Protection maximale

Conformité aux normes :

- CEI60800 : 2009

Symboles de conformité :

Intertek EAC UA.TR.089 CE

20 ANS GARANTIE DE — Produit — Installation — Sol/surface

Gamme	Valeur
Tension nominale	230 V~
Composition	Double conducteur rond avec écran 360°, une liaison froide
Puissance	6 W/m sous 230 V~
Température max. d'utilisation admissible, sous tension	80 °C
Température max. d'utilisation admissible, hors tension	90 °C
Diamètre du câble	Ø 6,9 mm
Résistance à la déformation	1500 N
Résistance à la traction	400 N
Isolation des conducteurs	XLPE
Gaine extérieure	PVC, rouge
Écran	100% de couverture ; feuille d'aluminium ; 0,5 mm fil en cuivre étamé
Liaison froide	2,3 m DTCL, 3G 1,5 mm²
Température mini. d'installation	-5 °C
Ø de courbure, min.	5 cm
Classe IP	IPX7

Gammes : DEVIflex™ 6T

Cliquez pour télécharger - Modèle BIM

N ° d'article	Longueur de câble	Puissance sous 230 V~	Résistance *	Liaison froide	Numéro EAN.
140F1200	30 m	180 W	293,4 Ω	3 x 1,5 mm²	5703466223369
140F1201	40 m	250 W	211,6 Ω	3 x 1,5 mm²	5703466223376
140F1202	50 m	310 W	170,0 Ω	3 x 1,5 mm²	5703466223383
140F1203	60 m	345 W	152,4 Ω	3 x 1,5 mm²	5703466223390
140F1204	70 m	415 W	128,1 Ω	3 x 1,5 mm²	5703466223406
140F1205	80 m	500 W	105,6 Ω	3 x 1,5 mm²	5703466223413
140F1206	90 m	540 W	98,1 Ω	3 x 1,5 mm²	5703466223420
140F1207	100 m	635 W	83,6 Ω	3 x 1,5 mm²	5703466223437
140F1208	115 m	720 W	74,0 Ω	3 x 1,5 mm²	5703466223444
140F1209	129 m	770 W	68,9 Ω	3 x 1,5 mm²	5703466223451
140F1210	140 m	870 W	60,8 Ω	3 x 1,5 mm²	5703466223468
140F1211	160 m	915 W	57,9 Ω	3 x 1,5 mm²	5703466223475
140F1212	180 m	1095 W	48,2 Ω	3 x 1,5 mm²	5703466223482
140F1213	190 m	1160 W	45,6 Ω	3 x 1,5 mm²	5703466223499
140F1214	200 m	1260 W	42,0 Ω	3 x 1,5 mm²	5703466223505

**La résistance ohmique doit être comprise entre -5 et +10 % de la valeur indiquée.*

DEVIflex™ 10T

DEVI by Danfoss

Make it easy, **make it DEVI**

Product is covered by EPD*

DEVIflex™ est un câble à double conducteur entièrement blindé à 360° de très haute qualité avec une gaine extérieure robuste (non stable aux UV). Son profil rond et sa construction robuste garantissent une installation rapide, simple et sûre, adaptée à une variété de constructions de sols intérieurs et d'applications de traçage de canalisations.
Le câble chauffant doit être utilisé avec un thermostat approprié pour éviter la surchauffe et réduire la consommation d'énergie.
La liaison froide est le câble d'alimentation doté de conducteurs rigides assurant une installation rapide. Une connexion bien visible évite d'installer accidentellement le câble chauffant dans la cloison ou le mur.

Pour garantir une longue durée de vie, tous les câbles sont minutieusement inspectés, incluant des tests de résistance ohmique, d'isolement sous haute tension et des contrôles de matériaux afin d'assurer la qualité. Cela signifie que nous sommes fiers de fournir notre DEVIwarranty™ étendue pour tout le plancher.
***Une EPD** est un document utilisé pour communiquer de manière transparente, les impacts environnementaux quantifiés d'un produit tout au long de son cycle de vie.

Avantages:

- Rapide et facile à installer
- Plusieurs options d'application
- Sûr et robuste
- Longue durée de vie
- Protection maximale

Conformité aux normes :

- CEI60800 : 2009

Symboles de conformité :

Intertek EAC UA.TR.089 CE

20 ANS GARANTIE DE — Produit — Installation — Sol/surface

Gamme	Valeur
Tension nominale	230 V~
Composition	Double conducteur rond avec écran 360°, une liaison froide
Puissance	10 W/m sous 230 V~
Température max. d'utilisation admissible, sous tension	75 °C
Température max. d'utilisation admissible, hors tension	90 °C
Diamètre du câble	Ø 6,9 mm
Résistance à la déformation	1500 N
Résistance à la traction	400 N
Isolation des conducteurs	XLPE
Gaine extérieure	PVC, rouge
Écran	100% de couverture ; feuille d'aluminium ; 0,5 mm fil en cuivre étamé
Liaison froide	2,3 m DTCL, 3G (1,5 ou 2,5)mm²
Température mini. d'installation	-5 °C
Ø de courbure, min.	5 cm
Classe IP	IPX7

Gammes : DEVIflex™ 10T

Cliquez pour télécharger - Modèle BIM

N ° d'article	Longueur de câble	Puissance sous 230 V~	Résistance *	Liaison froide	Numéro EAN.
140F1215	2 m	20 W	2646,0 Ω	3 x 1,5 mm²	5703466223512
140F1216	4 m	40 W	1324,0 Ω	3 x 1,5 mm²	5703466223529
140F1217	6 m	60 W	882,0 Ω	3 x 1,5 mm²	5703466223536
140F1218	8 m	80 W	660,8 Ω	3 x 1,5 mm²	5703466223543
140F1219	10 m	100 W	529,0 Ω	3 x 1,5 mm²	5703466223550
140F1407	14 m	140 W	403,5 Ω	3 x 1,5 mm²	5703466227794
140F1220	20 m	205 W	260,0 Ω	3 x 1,5 mm²	5703466223567
140F1408	25 m	241 W	219,5 Ω	3 x 1,5 mm²	5703466227800
140F1221	30 m	290 W	183,0 Ω	3 x 1,5 mm²	5703466223574
140F1409	35 m	365 W	145,0 Ω	3 x 1,5 mm²	5703466227817
140F1222	40 m	390 W	136,0 Ω	3 x 1,5 mm²	5703466223581
140F1223	50 m	505 W	105,0 Ω	3 x 1,5 mm²	5703466223598
140F1224	60 m	600 W	88,2 Ω	3 x 1,5 mm²	5703466223604
140F1225	70 m	695 W	76,3 Ω	3 x 1,5 mm²	5703466223611
140F1226	80 m	790 W	66,9 Ω	3 x 1,5 mm²	5703466223628

Make it easy,
make it DEVI

Gammes : DEVIflex™ 10T

N ° d'article	Longueur de câble	Puissance sous 230 V~	Résistance *	Liaison froide	Numéro EAN.
140F1227	90 m	920 W	57,4 Ω	3 x 1,5 mm²	5703466223635
140F1228	100 m	990 W	53,4 Ω	3 x 1,5 mm²	5703466223642
140F1229	120 m	1220 W	43,4 Ω	3 x 1,5 mm²	5703466223659
140F1230	140 m	1410 W	37,5 Ω	3 x 1,5 mm²	5703466223666
140F1231	160 m	1575 W	33,6 Ω	3 x 1,5 mm²	5703466223673
140F1232	180 m	1760 W	30,1 Ω	3 x 2,5 mm²	5703466223680
140F1233	200 m	1990 W	26,6 Ω	3 x 2,5 mm²	5703466223697
140F1234	210 m	2050 W	25,8 Ω	3 x 2,5 mm²	5703466223703

**La résistance ohmique doit être comprise entre -5 et +10 % de la valeur indiquée.*

DEVIflex™ 18T

DEVI by Danfoss

Make it easy, **make it DEVI**

DEVIflex™ est un câble à double conducteur entièrement blindé à 360° de très haute qualité avec une gaine extérieure robuste (non stable aux UV). Son profil rond et sa construction robuste garantissent une installation rapide, simple et sûre, adaptée à une variété de constructions de sols intérieurs et d'applications de traçage de canalisations.
Le câble chauffant doit être utilisé avec un thermostat approprié pour éviter la surchauffe et réduire la consommation d'énergie.
La liaison froide est le câble d'alimentation doté de conducteurs rigide assurant une installation rapide. Une connexion bien visible évite d'installer accidentellement le câble chauffant dans la cloison ou le mur.
Pour garantir une longue durée de vie, tous les câbles sont minutieusement inspectés, incluant des tests de résistance ohmique, d'isolement sous haute tension et des contrôles de matériaux afin d'assurer la qualité. Cela signifie que nous sommes fiers de fournir notre DEVIwarranty™ étendue pour tout le plancher.
***Une EPD** est un document utilisé pour communiquer de manière transparente, les impacts environnementaux quantifiés d'un produit tout au long de son cycle de vie.

Avantages:

- Rapide et facile à installer
- Plusieurs options d'application
- Sûr et robuste
- Longue durée de vie
- Protection maximale

Conformité aux normes :

- CEI60800 : 2009

Symboles de conformité :

Intertek EAC UA.TR.089 CE

20 ANS GARANTIE DE — Produit — Installation — Sol/surface

Gamme	Valeur
Tension nominale	230 V~
Composition	Double conducteur rond avec écran 360°, une liaison froide
Puissance	18 W/m à 230 V~
Température max. d'utilisation admissible, sous tension	60 °C
Température max. d'utilisation admissible, hors tension	90 °C
Diamètre du câble	Ø 6,9 mm
Résistance à la déformation	1500 N
Résistance à la traction	400 N
Isolation des conducteurs	XLPE
Gaine extérieure	PVC, rouge
Écran	100% de couverture ; feuille d'aluminium ; 0,5 mm fil en cuivre étamé
Liaison froide	2,3 m, DTCL, 3G (1,5 ou 2,5)mm²
Température mini. d'installation	-5 °C
Ø de courbure, min.	5 cm
Classe IP	IPX7

Gammes : DEVIflex™ 18T

Cliquez pour télécharger - Modèle BIM

N ° d'article	Longueur de câble	Puissance sous 230 V~	Résistance *	Liaison froide	Numéro EAN.
140F1235	7,3 m	130 W	410,3 Ω	3 x 1,5 mm²	5703466223710
140F1236	10 m	180 W	294,0 Ω	3 x 1,5 mm²	5703466223727
140F1400	12,8 m	230 W	230,4 Ω	3 x 1,5 mm²	5703466226278
140F1237	15 m	270 W	195,0 Ω	3 x 1,5 mm²	5703466223734
140F1401	17,5 m	310 W	171,2 Ω	3 x 1,5 mm²	5703466226285
140F1238	22 m	395 W	134,2 Ω	3 x 1,5 mm²	5703466223741
140F1239	29 m	535 W	98,6 Ω	3 x 1,5 mm²	5703466223758
140F1240	34 m	615 W	86,4 Ω	3 x 1,5 mm²	5703466223765
140F1241	37 m	680 W	77,7 Ω	3 x 1,5 mm²	5703466223772
140F1242	44 m	820 W	64,7 Ω	3 x 1,5 mm²	5703466223789
140F1243	52 m	935 W	56,7 Ω	3 x 1,5 mm²	5703466223796
140F1410	54 m	1005 W	52,7 Ω	3 x 1,5 mm²	5703466227992
140F1244	59 m	1075 W	49,3 Ω	3 x 1,5 mm²	5703466223802
140F1245	68 m	1220 W	43,4 Ω	3 x 1,5 mm²	5703466223819
140F1246	74 m	1340 W	39,5 Ω	3 x 1,5 mm²	5703466223826

Make it easy,
make it DEVI

Gammes : DEVIflex™ 18T

N ° d'article	Longueur de câble	Puissance sous 230 V~	Résistance *	Liaison froide	Numéro EAN.
140F1247	82 m	1485 W	35,6 Ω	3 x 1,5 mm²	5703466223833
140F1248	90 m	1625 W	32,6 Ω	3 x 1,5 mm²	5703466223840
140F1249	105 m	1880 W	28,1 Ω	3 x 2,5 mm²	5703466223857
140F1250	118 m	2135 W	24,8 Ω	3 x 2,5 mm²	5703466223864
140F1251	131 m	2420 W	21,9 Ω	3 x 2,5 mm²	5703466223871
140F1252	155 m	2775 W	19,1 Ω	3 x 2,5 mm²	5703466223888
140F1402	170 m	3050 W	17,3 Ω	3 x 2,5 mm²	5703466226292

**La résistance ohmique doit être comprise entre -5 et +10 % de la valeur indiquée.*

DEVIcomfort™ 10T

DEVI by Danfoss

Make it easy, **make it DEVI**

Product is covered by EPD*

DEVIcomfort™ est un câble à double conducteur entièrement blindé à 360° de très haute qualité avec une gaine extérieure en PVC rouge résistant (non stable aux UV). Son profil rond, sa construction robuste et sa faible épaisseur assurent une installation rapide, simple et sûre, idéale pour rénover des sols existants.
Le câble chauffant doit être utilisé avec un thermostat approprié pour éviter la surchauffe et réduire la consommation d'énergie.
La liaison froide est le câble d'alimentation doté de conducteurs rigide assurant une installation rapide. Une connexion bien visible évite d'installer accidentellement le câble chauffant dans la cloison ou le mur.
Pour garantir une longue durée de vie, tous les câbles sont minutieusement inspectés, incluant des tests de résistance ohmique, d'isolement sous haute tension et des contrôles de matériaux afin d'assurer la qualité. Cela signifie que nous sommes fiers de fournir notre DEVIwarranty™ étendue pour tout le plancher.
***Une EPD** est un document utilisé pour communiquer de manière transparente, les impacts environnementaux quantifiés d'un produit tout au long de son cycle de vie.

Avantages:

- Rapide et facile à installer
- Faible épaisseur
- Sûr et robuste
- Longue durée de vie
- Protection maximale

Conformité aux normes :

- CEI 60800:2009

Symboles de conformité :

EAC UA.TR.089 CE

20 ANS GARANTIE DE — Produit — Installation — Sol/surface

Gamme	Valeur
Tension nominale	230 V~
Composition	Double conducteur rond avec écran 100 %, Une liaison froide
Puissance	10 W/m sous 230 V~
Max. température d'utilisation admissible, On / Off	85 °C / 90 °C
Épaisseur du câble	4 mm
Résistance à la déformation	600N
Résistance à la traction	120N
Isolation des conducteurs	FEP
Gaine extérieure	PVC sans plomb
Écran	Feuille d'aluminium ; 0,5mm² fil en cuivre étamé
Liaison froide	4 m DTWB, 2 x 1,0 mm², avec écran
Température mini. d'installation	-5 °C
Ø de courbure, min.	5 cm
Classe IP	IPX7
Ensemble avec double ruban adhésif	Ruban adhésif double 25 mm x 50 m
Ensemble avec gaine pour sonde	Gaine ICT flexible, ø intérieur 6,7 mm, extérieur ø10 mm, 2,5 m, Noir

Cliquez pour télécharger - Modèle BIM

Gammes : DEVIcomfort™ 10T + Ruban adhésif double + Gaine

N ° d'article	Longueur de câble	Sortie à 230 V~	Résistance *	Liaison froide	Numéro EAN.
87101700	10 m	100 W	529,0 Ω	2 x 1,0 mm²	5703466162750
87101702	20 m	200 W	264,0 Ω	2 x 1,0 mm²	5703466162767
87101706	29 m	290 W	183,3 Ω	2 x 1,0 mm²	5703466162774
87101708	41 m	410 W	129,7 Ω	2 x 1,0 mm²	5703466162781
87101710	50 m	500 W	105,8 Ω	2 x 1,0 mm²	5703466162798
87101712	58 m	580 W	90,9 Ω	2 x 1,0 mm²	5703466162804
87101714	70 m	695 W	76,3 Ω	2 x 1,0 mm²	5703466162811
87101716	81 m	810 W	65,2 Ω	2 x 1,0 mm²	5703466162828
87101718	90 m	900 W	58,8 Ω	2 x 1,0 mm²	5703466162835
87101720	99 m	990 W	53,3 Ω	2 x 1,0 mm²	5703466162842
87101722	128 m	1280 W	41,4 Ω	2 x 1,0 mm²	5703466162859
87101724	142 m	1420 W	37,3 Ω	2 x 1,0 mm²	5703466162866
87101728	170 m	1710 W	30,9 Ω	2 x 1,0 mm²	5703466162873

**La résistance ohmique doit être comprise entre -5 et +10 % de la valeur indiquée.*

Make it easy,
make it DEVI

Ensemble : DEVIcomfort™ 10T + Gaine + réduction gaine KK1-E5 + sonde 3 m + Bâtons de colle

N ° d'article	Longueur de câble	Sortie à 230 V~	Résistance *	Liaison froide	Numéro EAN.
87101100	10 m	100 W	529,0 Ω	2 x 1,0 mm²	5703466179871
87101102	20 m	264 W	264,5 Ω	2 x 1,0 mm²	5703466179888
87101104	29 m	290 W	183,3 Ω	2 x 1,0 mm²	5703466179895
87101106	41 m	410 W	129,7 Ω	2 x 1,0 mm²	5703466179901
87101108	50 m	500 W	105,8 Ω	2 x 1,0 mm²	5703466179918
87101110	58 m	580 W	90,9 Ω	2 x 1,0 mm²	5703466179925
87101112	70 m	695 W	76,3 Ω	2 x 1,0 mm²	5703466179932
87101114	81 m	810 W	65,2 Ω	2 x 1,0 mm²	5703466179949
87101116	90 m	900 W	58,8 Ω	2 x 1,0 mm²	5703466179956
87101118	99 m	990 W	53,3 Ω	2 x 1,0 mm²	5703466179963
87101120	128 m	1280 W	41,4 Ω	2 x 1,0 mm²	5703466179970
87101122	142 m	1420 W	37,3 Ω	2 x 1,0 mm²	5703466179987
87101124	170 m	1710 W	30,9 Ω	2 x 1,0 mm²	5703466179994

**La résistance ohmique doit être comprise entre -5 et +10 % de la valeur indiquée.*

Types : ensemble DEVIcomfort™ 10T + gaine + KK1-E5 + DEVIreg™ Touch (140F1071, blanc polaire, contient une pile bouton au manganèse-lithium, manuel : SE)

N ° d'article	Longueur de câble	Sortie à 230 V~	Résistance *	Liaison froide	Numéro EAN.
140F0800	10 m	100 W	529,0 Ω	2 x 1,0 mm²	5703466238806
140F0801	20 m	200 W	264,0 Ω	2 x 1,0 mm²	5703466238813
140F0802	29 m	290 W	183,3 Ω	2 x 1,0 mm²	5703466238820
140F0803	41 m	400 W	129,7 Ω	2 x 1,0 mm²	5703466238837
140F0804	50 m	500 W	105,8 Ω	2 x 1,0 mm²	5703466238844
140F0805	58 m	580 W	90,9 Ω	2 x 1,0 mm²	5703466238851
140F0806	70 m	695 W	76,3 Ω	2 x 1,0 mm²	5703466238868
140F0807	81 m	810 W	65,2 Ω	2 x 1,0 mm²	5703466238875
140F0808	90 m	900 W	58,8 Ω	2 x 1,0 mm²	5703466238882
140F0809	99 m	990 W	53,3 Ω	2 x 1,0 mm²	5703466238899
140F0810	128 m	1280 W	41,4 Ω	2 x 1,0 mm²	5703466238905
140F0811	142 m	1420 W	37,3 Ω	2 x 1,0 mm²	5703466238912
140F0812	170 m	1710 W	30,9 Ω	2 x 1,0 mm²	5703466238929

**La résistance ohmique doit être comprise entre -5 et +10 % de la valeur indiquée.*

DEVImat™ 200T

DEVI by Danfoss

Make it easy, **make it DEVI**

Product is covered by EPD*

DEVImat™ est une trame chauffante constituée d'un treillis autocollant de très haute qualité, entièrement blindée à 360°, doté de conducteurs isolés FEP et une gaine extérieure en PVDF rouge (non stable aux UV). Le profil rond, la faible épaisseur (seulement 3,5 mm) ainsi que sa construction robuste garantissent une installation rapide, simple et sûre, idéale pour la rénovation des sols existants.
La trame chauffante doit être utilisée avec un thermostat approprié afin d'éviter les surchauffes et de réduire la consommation d'énergie.
La liaison froide est le câble d'alimentation doté de conducteurs rigide assurant une installation rapide. Une connexion bien visible évite d'installer accidentellement le câble chauffant dans la cloison ou le mur.
Pour garantir une longue durée de vie, tous les câbles sont minutieusement inspectés, incluant des tests de résistance ohmique, d'isolement sous haute tension et des contrôles de matériaux afin d'assurer la qualité. Cela signifie que nous sommes fiers de fournir notre DEVIwarranty™ étendue pour tout le plancher.
***Une EPD** est un document utilisé pour communiquer de manière transparente, les impacts environnementaux quantifiés d'un produit tout au long de son cycle de vie.

Avantages:

- Rapide et facile à installer
- Treillis autocollant
- Faible épaisseur - seulement 3,5 mm
- Une seule liaison froide
- Longue durée de vie
- Protection maximale

Conformité aux normes :

- CEI 60335-1: 2012 (avec amendements)
- CEI 60335-2-96 : 2002 (avec amendements)

Symboles de conformité :

Intertek UA.TR.089

20 ANS GARANTIE DE — Produit, Installation, Sol/surface

Gamme	Valeur
Tension nominale	230 V~
Composition	Biconducteur avec blindage à 360°, une seule Liaison froide
Puissance	200 W/m² @ 230 V~
Température max. d'utilisation admissible, sous tension	115 °C
Température max. d'utilisation admissible, hors tension	120 °C
Diamètre du câble	3,0 mm
Résistance à la déformation	600N
Résistance à la traction	120 N
Isolation des conducteurs	FEP
Gaine extérieure	PVDF
Écran	100% de couverture ; feuille d'aluminium ; 0,5 mm² fil en cuivre étamé
Liaison froide	4 m DTWB 2 x 1 mm²avec terre
Température mini. d'installation	-5 °C
Ø de courbure, min.	5 cm
Classe IP	IPX7
Ensemble avec gaine pour sonde	Gaine ICT flexible, ø intérieur 6,7 mm, extérieur ø10 mm, 2,5 m, Noir

Gammes : ensemble DEVImat™ 200T + Gaine ICT

Cliquez pour télécharger - Modèle BIM

N ° d'article	Surface chauffée	Dimensions (l x L)	Sortie à 230 V~	Résistance *	Liaison froide	Numéro EAN.
140F1735	0,45 m²	0,5 x 0,9 m	87 W	605,4 Ω	2 x 1,0 mm²	5703466247525
83020736	1,05 m²	0,5 x 2,1 m	215 W	246,0 Ω	2 x 1,0 mm²	5703466195994
83020737	1,45 m²	0,5 x 2,9 m	285 W	186,0 Ω	2 x 1,0 mm²	5703466196007
83020738	2,1 m²	0,5 x 4,2 m	430 W	123,0 Ω	2 x 1,0 mm²	5703466196014
83020739	2,5 m²	0,5 x 5,0 m	500 W	106,0 Ω	2 x 1,0 mm²	5703466196021
83020740	3,1 m²	0,5 x 6,2 m	605 W	87,0 Ω	2 x 1,0 mm²	5703466196038
140F1736	3,45 m²	0,5 x 6,9 m	695 W	75,9 Ω	2 x 1,0 mm²	5703466196045
83020742	4,3 m²	0,5 x 8,6 m	845 W	62,5 Ω	2 x 1,0 mm²	5703466196052
83020743	4,95 m²	0,5 x 9,9 m	990 W	53,0 Ω	2 x 1,0 mm²	5703466196069
83020744	6,1 m²	0,5 x 12,2 m	1210 W	44,0 Ω	2 x 1,0 mm²	5703466196076
140F1737	7,0 m²	0,5 x 14,0 m	1385 W	38 Ω	2 x 1,0 mm²	5703466196083
140F1738	7,8 m²	0,5 x 15,6 m	1565 W	34 Ω	2 x 1,0 mm²	5703466196090
140F1739	8,8 m²	0,5 x 17,6 m	1715 W	31 Ω	2 x 1,0 mm²	5703466196106
83020748	10,5 m²	0,5 x 21,0 m	2070 W	26 Ω	2 x 1,0 mm²	5703466196113

**La résistance ohmique doit être comprise entre -5 et +10 % de la valeur indiquée.*

DEVIcomfort™ 85T PRE

DEVI by Danfoss

Make it easy, **make it DEVI**

Product is covered by EPD*

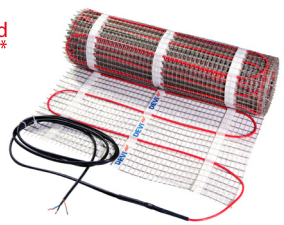

DEVIcomfort™ est un tapis tout-en-un autocollant de haute qualité, entièrement blindé à 360°, avec des conducteurs isolés en FEP et une gaine extérieure en PVC rouge (non stable aux UV). Son profil rond, sa faible hauteur (seulement 4,5 mm) et sa construction robuste garantissent une installation rapide, simple et sûre, parfaite pour la rénovation de sols existants.
la liaison froide est le câble d'alimentation doté de conducteurs rigide assurant une installation rapide. Une connexion bien visible évite d'installer accidentellement le câble chauffant dans la cloison ou le mur. Pour garantir une longue durée de vie, tous les câbles sont minutieusement inspectés, incluant des tests de résistance ohmique, d'isolement sous haute tension et des contrôles de matériaux afin d'assurer la qualité. Cela signifie que nous sommes fiers de fournir notre garantie complète DEVIwarranty™.
***Une EPD** est un document utilisé pour communiquer de manière transparente, les impacts environnementaux quantifiés d'un produit tout au long de son cycle de vie.

Avantages:

- Rapide et facile à installer
- Treillis autocollant
- Faible épaisseur - seulement 4,5 mm
- Une seule liaison froide
- Longue durée de vie
- Protection maximale

Conformité aux normes :

- CEI 60800:2009
- CEI 60335-1: 2012 (avec amendements)
- CEI 60335-2-96: 2002 (avec amendements)

Symboles de conformité :

CE

20 ANS GARANTIE DE — Produit — Installation — Sol/surface

Gamme	Valeur
Tension nominale	230 V~
Composition	Conducteur double avec blindage à 360°, une seul liaison froide
Puissance	85 W/m² @ 230 V~
Température max. d'utilisation admissible, sous tension	90 °C
Température max. d'utilisation admissible, hors tension	60 °C
Diamètre du câble	4 mm
Résistance à la déformation	600N
Résistance à la traction	120 N
Isolation des conducteurs	FEP
Gaine extérieure	PVC
Écran	100% de couverture ; feuille d'aluminium ; 0,5 mm² fil de terre en cuivre étamé
Liaison froide	4 m DTWB, 2 x 1 mm² avec terre
Température mini. d'installation	-5 °C
Ø de courbure, min.	6 x diamètre du câble
Classe IP	IPX7

Gammes : DEVIcomfort™ 85T PRE

N ° d'article	Surface chauffée	Dimensions (l x L)	Sortie à 230 V~	Résistance	Liaison froide	Numéro EAN
140F1779	1,3 m²	0,5 x 2,7 m	110 W	483,1 Ω	2 x 1,0 mm²	5703466253755
140F1780	2,0 m²	0,5 x 4,1 m	170 W	314,0 Ω	2 x 1,0 mm²	5703466253762
140F1781	2,7 m²	0,5 x 5,4 m	230 W	229,4 Ω	2 x 1,0 mm²	5703466253779
140F1782	3,3 m²	0,5 x 6,6 m	285 W	186,5 Ω	2 x 1,0 mm²	5703466253786
140F1783	4,0 m²	0,5 x 8,0 m	340 W	154,6 Ω	2 x 1,0 mm²	5703466253793
140F1784	4,7 m²	0,5 x 9,3 m	400 W	132,1 Ω	2 x 1,0 mm²	5703466253809
140F1785	5,3 m²	0,5 x 10,7 m	450 W	116,9 Ω	2 x 1,0 mm²	5703466253816
140F1786	6,5 m²	0,5 x 13,1 m	555 W	95,2 Ω	2 x 1,0 mm²	5703466253823
140F1787	7,6 m²	0,5 x 15,2 m	650 W	81,6 Ω	2 x 1,0 mm²	5703466253830
140F1788	8,7 m²	0,5 x 17,4 m	740 W	71,3 Ω	2 x 1,0 mm²	5703466253847
140F1789	9,8 m²	0,5 x 19,7 m	830 W	63,8 Ω	2 x 1,0 mm²	5703466253854
140F1790	10,7 m²	0,5 x 21,3 m	910 W	58,2 Ω	2 x 1,0 mm²	5703466253861
140F1791	12,0 m²	0,5 x 24,0 m	1020 W	51,9 Ω	2 x 1,0 mm²	5703466253878

DEVIcomfort™ 100T

DEVI by Danfoss

Make it easy, **make it DEVI**

Product is covered by EPD*

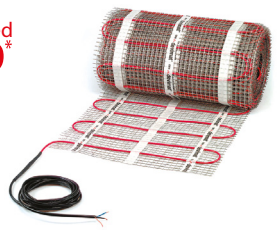

DEVIcomfort™ est une trame tout-en-un auto-adhésif à double conducteur entièrement blindée à 360° de très haute qualité avec une gaine extérieure en PVC rouge résistant (non stable aux UV). Son profil rond, sa construction robuste et sa faible épaisseur assurent une installation rapide, simple et sûre, idéale pour rénover des sols existants.
La trame chauffante doit être utilisée avec un thermostat approprié afin d'éviter les surchauffes et de réduire la consommation d'énergie.
La liaison froide est le câble d'alimentation doté de conducteurs rigide assurant une installation rapide. Une connexion bien visible évite d'installer accidentellement le câble chauffant dans la cloison ou le mur.

Pour garantir une longue durée de vie, tous les câbles sont minutieusement inspectés, incluant des tests de résistance ohmique, d'isolement sous haute tension et des contrôles de matériaux afin d'assurer la qualité. Cela signifie que nous sommes fiers de fournir notre DEVIwarranty™ étendue pour tout le plancher.
***Une EPD** est un document utilisé pour communiquer de manière transparente, les impacts environnementaux quantifiés d'un produit tout au long de son cycle de vie.

Avantages:

- Rapide et facile à installer
- Treillis autocollant
- Faible épaisseur
- Une seule liaison froide
- Longue durée de vie
- Protection maximale

Conformité aux normes :

- CEI 60335-1: 2012 (avec amendements)
- CEI 60335-2-96: 2002 (avec amendements)

Symboles de conformité :

EAC UA.TR.089 CE

20 ANS GARANTIE DE — Produit — Installation — Sol/surface

Gamme	Valeur
Tension nominale	230 V~
Composition	Double conducteur rond avec écran 360°, une liaison froide
Puissance	100 W/m² @ 230 V~
Température max. d'utilisation admissible, sous tension	85 °C
Température max. d'utilisation admissible, hors tension	90 °C
Épaisseur du câble	4 mm
Résistance à la déformation	600N
Résistance à la traction	120 N
Isolation des conducteurs	FEP
Gaine extérieure	PVC
Écran	100% de couverture ; feuille d'aluminium ; 0,5 mm² fil en cuivre étamé
Liaison froide	2,3 m DTWB, 2 x 1,0 mm², avec écran
Température mini. d'installation	-5 °C
Ø de courbure, min.	5 cm
Classe IP	IPX7
Ensemble avec gaine pour sonde	Gaine ICT flexible, ø intérieur 6,7 mm, extérieur ø10 mm, 2,5 m, Noir

Gammes : ensemble DEVIcomfort™ 100T + Gaine ICT

Cliquez pour télécharger - Modèle BIM

N ° d'article	Surface chauffée	Dimensions (l x L)	Sortie à 230 V~	Résistance *	Liaison froide	Numéro EAN.
140F1740	0,5 m²	0,5 x 1 m	50 W	1058,0 Ω	2 x 1,0 mm²	5703466247570
83030502	1,0 m²	0,5 x 2 m	100 W	529,0 Ω	2 x 1,0 mm²	5703466162460
83030504	1,5 m²	0,5 x 3 m	150 W	352,0 Ω	2 x 1,0 mm²	5703466162477
83030506	2,0 m²	0,5 x 4 m	200 W	264,0 Ω	2 x 1,0 mm²	5703466162484
140F1741	2,5 m²	0,5 x 5 m	250 W	211,0 Ω	2 x 1,0 mm²	5703466247587
83030510	3,0 m²	0,5 x 6 m	300 W	176,0 Ω	2 x 1,0 mm²	5703466162507
83030512	3,5 m²	0,5 x 7 m	350 W	151,0 Ω	2 x 1,0 mm²	5703466162514
83030514	4,0 m²	0,5 x 8 m	400 W	132,0 Ω	2 x 1,0 mm²	5703466162521
83030516	5,0 m²	0,5 x 10 m	500 W	105,0 Ω	2 x 1,0 mm²	5703466162538
83030518	6,0 m²	0,5 x 12 m	600 W	88,1 Ω	2 x 1,0 mm²	5703466162545
140F1742	7,0 m²	0,5 x 14 m	700 W	75,5 Ω	2 x 1,0 mm²	5703466247594
140F1743	8,0 m²	0,5 x 16 m	800 W	66,1 Ω	2 x 1,0 mm²	5703466247600
83030524	9,0 m²	0,5 x 18 m	900 W	58,7 Ω	2 x 1,0 mm²	5703466162576
83030526	10,0 m²	0,5 x 20 m	1000 W	52,9 Ω	2 x 1,0 mm²	5703466162583
83030528	12,0 m²	0,5 x 24 m	1200 W	44,1 Ω	2 x 1,0 mm²	5703466162590

La résistance ohmique doit être comprise entre -5 et +10 % de la valeur indiquée.

DEVIcomfort™ 120T STE

DEVI by Danfoss

Make it easy, **make it DEVI**

Product is covered by EPD*

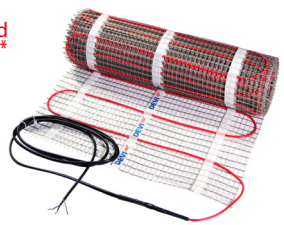

DEVIcomfort™ est une trame tout-en-un autocollant de haute qualité, entièrement blindé à 360°, avec des conducteurs isolés en FEP et une gaine extérieure en PVC rouge (non stable aux UV). Son profil rond, sa faible hauteur (seulement 4,5 mm) et sa construction robuste garantissent une installation rapide, simple et sûre, parfaite pour la rénovation de sols existants.
la liaison froide est le câble d'alimentation doté de conducteurs rigide assurant une installation rapide. Une connexion bien visible évite d'installer accidentellement le câble chauffant dans la cloison ou le mur. Pour garantir une longue durée de vie, tous les câbles sont minutieusement inspectés, incluant des tests de résistance ohmique, d'isolement sous haute tension et des contrôles de matériaux afin d'assurer la qualité. C'est pourquoi nous sommes fiers de fournir notre garantie complète DEVIwarranty™.
***Une EPD** est un document utilisé pour communiquer de manière transparente, les impacts environnementaux quantifiés d'un produit tout au long de son cycle de vie.

Avantages:

- Rapide et facile à installer
- Treillis autocollant
- Faible hauteur - seulement 4,5 mm
- Une seule liaison froide
- Longue durée de vie
- Protection maximale

Conformité aux normes :

- CEI 60800:2009
- CEI 60335-1: 2012 (avec amendements)
- CEI 60335-2-96: 2002 (avec amendements)

Symboles de conformité :

CE

20 ANS GARANTIE DE — Produit — Installation — Sol/surface

Type	Valeur
Tension nominale	230 V~
Composition	Conducteur double avec blindage à 360°, une seul liaison froide
Puissance	120 W/m² @ 230 V~
Température max. d'utilisation admissible, sous tension	90 °C
Température max. d'utilisation admissible, hors tension	60 °C
Diamètre du câble	4 mm
Résistance à la déformation	600N
Résistance à la traction	120 N
Isolation des conducteurs	FEP
Gaine extérieure	PVC
Écran	100% de couverture ; feuille d'aluminium ; 0,5 mm² fil de terre en cuivre étamé
Liaison froide	4 m DTWB, 2 x 1 mm² avec terre
Température mini. d'installation	-5 °C
Ø de courbure, min.	6 x diamètre du câble
Classe IP	IPX7

Gammes : DEVIcomfort™ 120T STE

N ° d'article	Surface chauffée	Dimensions (l x L)	Sortie à 230 V~	Résistance	Liaison froide	Numéro EAN
140F1765	1,1 m²	0,5 x 2,3 m	130 W	403,9 Ω	2 x 1,0 mm²	5703466253618
140F1766	1,7 m²	0,5 x 3,3 m	205 W	256,5 Ω	2 x 1,0 mm²	5703466253625
140F1767	2,3 m²	0,5 x 4,5 m	275 W	194,5 Ω	2 x 1,0 mm²	5703466253632
140F1768	2,8 m²	0,5 x 5,6 m	335 W	157,0 Ω	2 x 1,0 mm²	5703466253649
140F1769	3,4 m²	0,5 x 6,8 m	400 W	131,4 Ω	2 x 1,0 mm²	5703466253656
140F1770	3,7 m²	0,5 x 7,4 m	435 W	121,8 Ω	2 x 1,0 mm²	5703466253663
140F1771	4,0 m²	0,5 x 8,0 m	470 W	113,0 Ω	2 x 1,0 mm²	5703466253670
140F1772	4,5 m²	0,5 x 9,0 m	535 W	98,9 Ω	2 x 1,0 mm²	5703466253687
140F1773	5,5 m²	0,5 x 11,0 m	660 W	79,9 Ω	2 x 1,0 mm²	5703466253694
140F1774	6,4 m²	0,5 x 12,8 m	770 W	68,7 Ω	2 x 1,0 mm²	5703466253700
140F1775	7,3 m²	0,5 x 14,7 m	880 W	60,3 Ω	2 x 1,0 mm²	5703466253717
140F1776	8,3 m²	0,5 x 16,5 m	985 W	53,6 Ω	2 x 1,0 mm²	5703466253724
140F1777	9,0 m²	0,5 x 18,0 m	1075 W	49,2 Ω	2 x 1,0 mm²	5703466253731
140F1778	10,0 m²	0,5 x 20,1 m	1215 W	43,5 Ω	2 x 1,0 mm²	5703466253748

DEVIcomfort™ 150T

DEVI by Danfoss

Make it easy, **make it DEVI**

Product is covered by EPD*

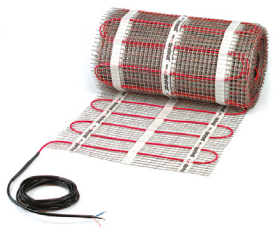

DEVIcomfort™ est une trame tout-en-un auto-adhésif à double conducteur entièrement blindée à 360° de très haute qualité avec une gaine extérieure en PVC rouge résistant (non stable aux UV). Son profil rond, sa construction robuste et sa faible épaisseur assurent une installation rapide, simple et sûre, idéale pour rénover des sols existants.
La trame chauffante doit être utilisée avec un thermostat approprié afin d'éviter les surchauffes et de réduire la consommation d'énergie.
La liaison froide est le câble d'alimentation doté de conducteurs rigide assurant une installation rapide. Une connexion bien visible évite d'installer accidentellement le câble chauffant dans la cloison ou le mur.
Pour garantir une longue durée de vie, tous les câbles sont minutieusement inspectés, incluant des tests de résistance ohmique, d'isolement sous haute tension et des contrôles de matériaux afin d'assurer la qualité. Cela signifie que nous sommes fiers de fournir notre DEVIwarranty™ étendue pour tout le plancher.
***Une EPD** est un document utilisé pour communiquer de manière transparente, les impacts environnementaux quantifiés d'un produit tout au long de son cycle de vie.

Avantages:

- Rapide et facile à installer
- Treillis autocollant
- Faible épaisseur
- Une seule liaison froide
- Longue durée de vie
- Protection maximale

Conformité aux normes :

- CEI 60335-1: 2012 (avec amendements)
- CEI 60335-2-96: 2002 (avec amendements)

Symboles de conformité :

EAC UA.TR.089 CE

20 YEAR WARRANTY — Product — Installation — Floor/Surface

Gamme	Valeur
Tension nominale	230 V~
Composition	Double conducteur rond avec écran 360°, une liaison froide
Puissance	150 W/m² @ 230 V~
Température max. d'utilisation admissible, sous tension	85 °C
Température max. d'utilisation admissible, hors tension	90 °C
Épaisseur du câble	4 mm
Résistance à la déformation	600N
Résistance à la traction	120 N
Isolation des conducteurs	FEP
Gaine extérieure	PVC
Écran	100% de couverture ; feuille d'aluminium ; 0,5 mm² fil en cuivre étamé
Liaison froide	2,3 m DTWB, 2 x 1,0 mm², avec écran
Température mini. d'installation	-5 °C
Ø de courbure, min.	5 cm
Classe IP	IPX7
Ensemble avec gaine pour sonde	Gaine ICT flexible, ø intérieur 6,7 mm, extérieur ø10 mm, 2,5 m, Noir

Gammes : ensemble DEVIcomfort™ 150T + Gaine ICT

Cliquez pour télécharger - Modèle BIM

N ° d'article	Surface chauffée	Dimensions (l x L)	Sortie à 230 V~	Résistance *	Liaison froide	Numéro EAN.
83030560	0,5 m²	0,5 x 1 m	75 W	705,3 Ω	2 x 1,0 mm²	5703466169322
83030562	1,0 m²	0,5 x 2 m	150 W	352,7 Ω	2 x 1,0 mm²	5703466169339
140F1744	1,5 m²	0,5 x 3 m	225 W	235,1 Ω	2 x 1,0 mm²	5703466247617
83030566	2,0 m²	0,5 x 4 m	300 W	176,3 Ω	2 x 1,0 mm²	5703466169353
140F1745	2,5 m²	0,5 x 5 m	375 W	141,1 Ω	2 x 1,0 mm²	5703466247624
83030570	3,0 m²	0,5 x 6 m	450 W	117,6 Ω	2 x 1,0 mm²	5703466169377
83030572	3,5 m²	0,5 x 7 m	525 W	100,8 Ω	2 x 1,0 mm²	5703466169384
83030574	4,0 m²	0,5 x 8 m	600 W	88,2 Ω	2 x 1,0 mm²	5703466169391
83030576	5,0 m²	0,5 x 10 m	750 W	70,5 Ω	2 x 1,0 mm²	5703466169407
83030578	6,0 m²	0,5 x 12 m	900 W	58,8 Ω	2 x 1,0 mm²	5703466169414
83030580	7,0 m²	0,5 x 14 m	1050 W	50,4 Ω	2 x 1,0 mm²	5703466169421
83030582	8,0 m²	0,5 x 16 m	1200 W	44,1 Ω	2 x 1,0 mm²	5703466169438
83030584	9,0 m²	0,5 x 18 m	1350 W	39,2 Ω	2 x 1,0 mm²	5703466169445
83030586	10,0 m²	0,5 x 20 m	1500 W	35,3 Ω	2 x 1,0 mm²	5703466169452
83030588	12,0 m²	0,5 x 24 m	1800 W	29,4 Ω	2 x 1,0 mm²	5703466169469

La résistance ohmique doit être comprise entre -5 et +10 % de la valeur indiquée.

Make it easy,
make it DEVI

Gammes: Ensemble DEVIcomfort™ 150T + Gaine + Clips synthétiques + DEVIreg™ Opti (140F1055, blanc pur, contient une pile bouton au manganèse-lithium, manuel : DE, BG, SK, EE)

N ° d'article	Surface chauffée	Dimensions (l x L)	Sortie à 230 V~	Résistance *	Liaison froide	Numéro EAN.
140F1700	1,0 m²	0,5 x 2 m	150 W	352,7 Ω	2 x 1,0 mm²	5703466243183
140F1701	1,5 m²	0,5 x 3 m	225 W	235,1 Ω	2 x 1,0 mm²	5703466243190
140F1702	2,0 m²	0,5 x 4 m	300 W	176,3 Ω	2 x 1,0 mm²	5703466243206
140F1703	2,5 m²	0,5 x 5 m	375 W	141,1 Ω	2 x 1,0 mm²	5703466243213
140F1704	3,0 m²	0,5 x 6 m	450 W	117,6 Ω	2 x 1,0 mm²	5703466243220
140F1705	3,5 m²	0,5 x 7 m	525 W	100,8 Ω	2 x 1,0 mm²	5703466243237
140F1706	4,0 m²	0,5 x 8 m	600 W	88,2 Ω	2 x 1,0 mm²	5703466243244
140F1707	5,0 m²	0,5 x 10 m	750 W	70,5 Ω	2 x 1,0 mm²	5703466243251
140F1708	6,0 m²	0,5 x 12 m	900 W	58,8 Ω	2 x 1,0 mm²	5703466243268
140F1709	7,0 m²	0,5 x 14 m	1050 W	50,4 Ω	2 x 1,0 mm²	5703466243275
140F1710	8,0 m²	0,5 x 16 m	1200 W	44,1 Ω	2 x 1,0 mm²	5703466243282
140F1711	9,0 m²	0,5 x 18 m	1350 W	39,2 Ω	2 x 1,0 mm²	5703466243299
140F1712	10,0 m²	0,5 x 20 m	1500 W	35,3 Ω	2 x 1,0 mm²	5703466243305
140F1713	12,0 m²	0,5 x 24 m	1800 W	29,4 Ω	2 x 1,0 mm²	5703466243312

**La résistance ohmique doit être comprise entre -5 et +10 % de la valeur indiquée.*

ECinfracable 75T, ECinfracable 100T

DEVI by Danfoss

Make it easy, **make it DEVI**

Product is covered by EPD*

La trame chauffante prête à l'emploi ECinfracable est un câble à deux conducteurs de très haute qualité, entièrement blindé à 360° et doté d'une gaine extérieure robuste, fixée sur un treillis. Son profil rond et sa construction robuste garantissent une installation rapide, simple et sûre dans de nombreuses constructions de sols intérieurs, telles que les maisons neuves, les bâtiments publics et commerciaux. la trame noyée dans la chape assure le chauffage et le confort du volume. Le câble chauffant doit être utilisé avec un thermostat approprié pour éviter la surchauffe et réduire la consommation d'énergie. La trame chauffante est conçue pour être encastrée dans du béton ou un matériau similaire. Le point de raccordement de la liaison froide est protégé contre les infiltrations d'eau par un capuchon amovible. la liaison froide est le câble d'alimentation doté de conducteurs rigides assurant une installation rapide. Une connexion clairement visible évite d'installer accidentellement l'élément chauffant dans le mur. Pour garantir une longue durée de vie, toutes les nattes sont minutieusement inspectées, y compris les tests de résistance ohmique, de haute tension et les contrôles des matériaux pour garantir la qualité. Cela signifie que nous sommes fiers de fournir notre garantie Danfoss étendue à l'ensemble du sol.
*Une EPD est un document utilisé pour communiquer de manière transparente les impacts environnementaux quantifiés d'un produit tout au long de son cycle de vie.

Avantages:

- Rapide et facile à installer
- Plusieurs options d'application
- Sûr et robuste
- Garantie à vie
- Protection maximale

Conformité aux normes :

- EN/IEC60800:2009

Symboles de conformité :

CE

GARANTIE À VIE* — Produit — Installation — Sol/Surface

Gamme	Valeur
Tension nominale	230 V~
Composition	Conducteur double, une liaison froide
Puissance	75 W/m² et 100 W/m²@ 230 V
Température max. d'utilisation admissible, sous tension	60 °C
Température max. d'utilisation admissible, hors tension	90 °C
Type de câble, distance C-C	ECinfracable, 15 cm
Diamètre du câble	Ø 7 mm
Résistance à la déformation	1500 N
Résistance à la traction	450 N
Isolation des conducteurs	FEP
Gaine extérieure	PVC, noir
Écran	100% de couverture ; feuille d'aluminium ; 0,5 mm² fil en cuivre étamé
Liaison froide	4m DTCL, 3G (1,5 ou 2,5) mm²
Température mini. d'installation	-5 °C
Ø de courbure, min.	5 cm
Classe IP	IPX7
Emballage	Boîte en carton lourd ou bobine en contreplaqué

Gammes : Ensemble ECinfracable 75T avec 4 m de câble froid + agrafes synthétique + Clips de fixation

N ° d'article	Surface, m²	Dimensions (l x L)	Puissance, W @ 230 V~	Résistance, Ohm	Liaison froide	Numéro EAN.
088L6335	0,9 m²	0,75 x 1,2 m	70 W	748,8 Ω	3 x 1,5 mm²	5703466244975
088L6336	1,8 m²	0,75 x 2,3 m	125 W	416,6 Ω	3 x 1,5 mm²	5703466244982
088L6337	2,5 m²	0,75 x 3,2 m	180 W	297,4 Ω	3 x 1,5 mm²	5703466244999
088L6338	3,2 m²	0,75 x 4,1 m	225 W	233,3 Ω	3 x 1,5 mm²	5703466245002
088L6339	5,0 m²	0,75 x 6,7 m	380 W	139,9 Ω	3 x 1,5 mm²	5703466245019
088L6340	6,8 m²	0,75 x 8,9 m	490 W	107,6 Ω	3 x 1,5 mm²	5703466245026
088L6341	8,3 m²	0,75 x 11,1 m	620 W	85,0 Ω	3 x 1,5 mm²	5703466245033
088L6342	9,9 m²	0,75 x 13,3 m	750 W	70,4 Ω	3 x 1,5 mm²	5703466245040
088L6343	11,0 m²	0,75 x 14,7 m	820 W	64,4 Ω	3 x 1,5 mm²	5703466245057
088L6344	13,7 m²	0,75 x 18,2 m	1015 W	52,1 Ω	3 x 1,5 mm²	5703466245064
088L6345	15,3 m²	0,75 x 20,4 m	1145 W	46,2 Ω	3 x 1,5 mm²	5703466245071
088L6346	16,9 m²	0,75 x 22,6 m	1275 W	41,4 Ω	3 x 1,5 mm²	5703466245088
088L6347	19,1 m²	0,75 x 25,4 m	1425 W	37,1 Ω	3 x 1,5 mm²	5703466245095

Make it easy,
make it DEVI

Gammes : Ensemble ECinfracable 75T avec 4 m de câble froid + agrafes synthétique + Clips de fixation

N ° d'article	Surface, m²	Dimensions (l x L)	Puissance, W @ 230 V~	Résistance, Ohm	Liaison froide	Numéro EAN.
088L6348	20,3 m²	0,75 x 27,0 m	1520 W	34,8 Ω	3 x 1,5 mm²	5703466245101
088L6349	23,6 m²	0,75 x 31,4 m	1765 W	30,0 Ω	3 x 1,5 mm²	5703466245118
088L6350	27,0 m²	0,75 x 35,9 m	2010 W	26,3 Ω	3 x 2,5 mm²	5703466245125
088L6351	30,4 m²	0,75 x 40,4 m	2265 W	23,3 Ω	3 x 2,5 mm²	5703466247211

Gammes : Ensemble ECinfracable 75T avec 4 m de câble froid + agrafes synthétique + Clips de fixation

N ° d'article	Surface, m²	Dimensions (l x L)	Puissance, W @ 230 V~	Résistance, Ohm	Liaison froide	Numéro EAN.
088L6315	1,6 m²	0,75 x 2,0 m	145 W	377,9 Ω	3 x 1,5 mm²	5703466244791
088L6316	2,5 m²	0,75 x 3,2 m	230 W	230,0 Ω	3 x 1,5 mm²	5703466244807
088L6317	2,9 m²	0,75 x 3,8 m	285 W	188,9 Ω	3 x 1,5 mm²	5703466244814
088L6318	4,3 m²	0,75 x 5,8 m	435 W	120,2 Ω	3 x 1,5 mm²	5703466244821
088L6319	5,9 m²	0,75 x 7,7 m	570 W	92,8 Ω	3 x 1,5 mm²	5703466244838
088L6320	7,2 m²	0,75 x 9,6 m	720 W	73,5 Ω	3 x 1,5 mm²	5703466244845
088L6321	8,6 m²	0,75 x 11,5 m	870 W	60,8 Ω	3 x 1,5 mm²	5703466244852
088L6322	9,5 m²	0,75 x 12,7 m	960 W	55,1 Ω	3 x 1,5 mm²	5703466244869
088L6323	10,4 m²	0,75 x 13,8 m	1035 W	50,9 Ω	3 x 1,5 mm²	5703466244876
088L6324	11,7 m²	0,75 x 15,7 m	1190 W	44,5 Ω	3 x 1,5 mm²	5703466244883
088L6325	13,3 m²	0,75 x 17,6 m	1320 W	40,1 Ω	3 x 1,5 mm²	5703466244906
088L6326	14,6 m²	0,75 x 19,6 m	1470 W	36,0 Ω	3 x 1,5 mm²	5703466244913
088L6327	16,4 m²	0,75 x 22,0 m	1660 W	31,9 Ω	3 x 1,5 mm²	5703466244920
088L6328	17,6 m²	0,75 x 23,4 m	1755 W	30,2 Ω	3 x 1,5 mm²	5703466244937
088L6329	20,5 m²	0,75 x 27,2 m	2030 W	26,1 Ω	3 x 2,5 mm²	5703466244944
088L6330	23,2 m²	0,75 x 31,0 m	2340 W	22,6 Ω	3 x 2,5 mm²	5703466244616
088L6331	26,3 m²	0,75 x 35,0 m	2615 W	20,2 Ω	3 x 2,5 mm²	5703466244951
088L6332	29,3 m²	0,75 x 39,1 m	2940 W	18,0 Ω	3 x 2,5 mm²	5,70347E+12

DEVIflex™ 50T

DEVI by Danfoss

Make it easy, **make it DEVI**

Product is covered by EPD*

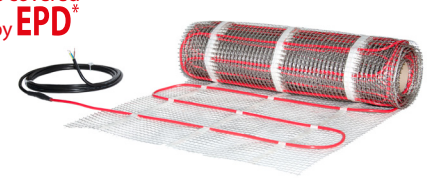

La trame chauffante prêt à l'emploi DEVIflex™ est un câble à double conducteur de très haute qualité, entièrement blindé à 360°, doté d'une gaine extérieure résistante (non résistante aux UV) fixée sur le treillis en plastique. Son profil rond et sa construction robuste garantissent une installation rapide, simple et sûre dans de multiples constructions de sols intérieurs. Cette trame chauffante est à poser sur isolant et doit être enrobée dans une chape ; la pose doit être conforme au CPT 3606.
Le câble chauffant doit être utilisé avec un thermostat approprié pour éviter la surchauffe et réduire la consommation d'énergie.
La trame chauffante est conçue pour être encastrée dans la chape.
Le point de connexion de la liaison froide est protégé contre les infiltrations d'eau par un capuchon amovible.
la liaison froide est le câble d'alimentation doté de conducteurs rigides assurant une installation rapide. Une connexion clairement visible évite d'installer accidentellement l'élément chauffant dans le mur.
Pour garantir une longue durée de vie, toutes les trames sont minutieusement inspectées, y compris les tests de résistance ohmique, de haute tension et les contrôles des matériaux pour garantir la qualité. Nous sommes donc fiers de pouvoir offrir notre garantie DEVI étendue pour tout le sol.
***Une EPD** est un document utilisé pour communiquer de manière transparente, les impacts environnementaux quantifiés d'un produit tout au long de son cycle de vie.

Avantages:

- Rapide et facile à installer
- Sûr et robuste
- Longue durée de vie
- Protection maximale
- Plusieurs options d'application

Conformité aux normes :

- CEI60800 : 2009

Symboles de conformité :

CE Intertek

20 ANS GARANTIE DE — Produit — Installation — Sol/surface

Gamme	Valeur
Tension nominale	230 V~
Composition	Conducteur double rond avec blindage à 360°, un fil froid
Puissance	50 W/m² @ 230 V~
Température max. d'utilisation admissible, sous tension	60 °C
Température max. d'utilisation admissible, hors tension	90 °C
Épaisseur du câble	6,9 mm
Résistance à la déformation	1500 N
Résistance à la traction	400 N
Isolation des conducteurs	XLPE
Gaine extérieure	PVC, rouge
Écran	couverture à 100 % ; feuille d'aluminium; de 0,5 mm Fil de terre en cuivre étamé
Liaison froide	6 m DTCL, 3G 1,5mm²
Température mini. d'installation	-5 °C
Ø de courbure, min.	5 cm
Classe IP	IPX7

Cliquez pour télécharger - Modèle BIM

Gammes : DEVIflex™ 50T

N ° d'article	Surface chauffée	Dimensions (l x L)	Sortie à 230 V~	Résistance	Liaison froide	Numéro EAN.
140F1420	2,3 m²	0,75 x 3 m	452,8 Ohm	115 W	3 x 1,5 mm²	5703466252604
140F1421	3,4 m²	0,75 x 4,5 m	297,7 Ohm	180 W	3 x 1,5 mm²	5703466252611
140F1422	5,2 m²	0,75 x 6,9 m	212,9 ohms	250 W	3 x 1,5 mm²	5703466252628
140F1423	6,8 m²	0,75 x 9 m	154,4 ohms	345 W	3 x 1,5 mm²	5703466252635
140F1424	8,8 m²	0,75 x 11,7 m	123,7 ohms	430 W	3 x 1,5 mm²	5703466252642
140F1425	10,4 m²	0,75 x 13,8 m	102,0 ohms	520 W	3 x 1,5 mm²	5703466252659
140F1426	11,9 m²	0,75 x 15,9 m	87,1 ohms	605 W	3 x 1,5 mm²	5703466252666
140F1427	13,7 m²	0,75 x 18,3 m	76,8 ohms	690 W	3 x 1,5 mm²	5703466252673
140F1428	17,1 m²	0,75 x 22,8 m	61,1 ohms	865 W	3 x 1,5 mm²	5703466252680
140F1429	19,8 m²	0,75 x 26,4 m	53,8 ohms	985 W	3 x 1,5 mm²	5703466252697
140F1430	23,0 m²	0,75 x 30,6 m	45,9 ohms	1155 W	3 x 1,5 mm²	5703466252703
140F1431	25,7 m²	0,75 x 34,2 m	41,1 ohms	1285 W	3 x 1,5 mm²	5703466252710

DEVIflex™ 75T

DEVI by Danfoss

Make it easy, **make it DEVI**

Product is covered by EPD*

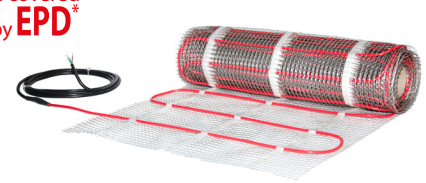

La trame chauffante prêt à l'emploi DEVIflex™ est un câble à double conducteur de très haute qualité, entièrement blindé à 360°, doté d'une gaine extérieure résistante (non résistante aux UV) fixée sur le treillis en plastique. Son profil rond et sa construction robuste garantissent une installation rapide, simple et sûre dans de multiples constructions de sols intérieurs. Cette trame chauffante est à poser sur isolant et doit être enrobée dans une chape ; la pose doit être conforme au CPT 3606.
Le câble chauffant doit être utilisé avec un thermostat approprié pour éviter la surchauffe et réduire la consommation d'énergie.
La trame chauffante est conçue pour être encastrée dans la chape.
Le point de connexion de la liaison froide est protégé contre les infiltrations d'eau par un capuchon amovible.
La liaison froide est le câble d'alimentation doté de conducteurs rigides assurant une installation rapide. Une connexion clairement visible évite d'installer accidentellement l'élément chauffant dans le mur.
Pour garantir une longue durée de vie, toutes les trames sont minutieusement inspectées, y compris les tests de résistance ohmique, de haute tension et les contrôles des matériaux pour garantir la qualité. Nous sommes donc fiers de pouvoir offrir notre garantie DEVI étendue pour tout le sol.
***Une EPD** est un document utilisé pour communiquer de manière transparente, les impacts environnementaux quantifiés d'un produit tout au long de son cycle de vie.

Avantages:

- Rapide et facile à installer
- Sûr et robuste
- Longue durée de vie
- Protection maximale
- Plusieurs options d'application

Conformité aux normes :

- CEI60800 : 2009

Symboles de conformité :

CE Intertek

20 ANS GARANTIE DE — Produit — Installation — Sol/surface

Gamme	Valeur
Tension nominale	230 V~
Composition	Conducteur double rond avec blindage à 360°, un fil froid
Puissance	75 W/m² @ 230 V~
Température max. d'utilisation admissible, sous tension	60 °C
Température max. d'utilisation admissible, hors tension	90 °C
Épaisseur du câble	6,9 mm
Résistance à la déformation	1500 N
Résistance à la traction	400 N
Isolation des conducteurs	XLPE
Gaine extérieure	PVC, rouge
Écran	couverture à 100 %; feuille d'aluminium; de 0,5 mm Fil de terre en cuivre étamé
Liaison froide	6 m DTCL, 3G (1,5 ou 2,5) mm²
Température mini. d'installation	-5 °C
Ø de courbure, min.	5 cm
Classe IP	IPX7

Cliquez pour télécharger - Modèle BIM

Gammes : DEVIflex™ 75T

N ° d'article	Surface chauffée	Dimensions (l x L)	Sortie à 230 V~	Résistance	Liaison froide	Numéro EAN.
140F1435	1,1 m²	0,75 x 1,5 m	80 W	652,5 Ohm	3 x 1,5 mm²	5703466252727
140F1436	2,0 m²	0,75 x 2,7 m	140 W	373,9 Ohm	3 x 1,5 mm²	5703466252734
140F1437	3,2 m²	0,75 x 4,2 m	255 W	209,3 ohms	3 x 1,5 mm²	5703466252741
140F1438	4,5 m²	0,75 x 6 m	330 W	160,8 ohms	3 x 1,5 mm²	5703466252758
140F1439	6,5 m²	0,75 x 8,7 m	475 W	111,5 ohms	3 x 1,5 mm²	5703466252765
140F1440	8,6 m²	0,75 x 11,4 m	625 W	84,4 ohms	3 x 1,5 mm²	5703466252772
140F1441	9,9 m²	0,75 x 13,2 m	730 W	72,4 ohms	3 x 1,5 mm²	5703466252789
140F1442	11,3 m²	0,75 x 15 m	840 W	63,0 ohms	3 x 1,5 mm²	5703466252796
140F1443	14,0 m²	0,75 x 18,6 m	1060 W	49,9 ohms	3 x 1,5 mm²	5703466252802
140F1444	15,5 m²	0,75 x 20,7 m	1170 W	45,1 Ohm	3 x 1,5 mm²	5703466252819
140F1445	16,2 m²	0,75 x 21,6 m	1200 W	44,0 ohms	3 x 1,5 mm²	5703466252826
140F1446	18,7 m²	0,75 x 24,9 m	1415 W	37,3 Ohm	3 x 1,5 mm²	5703466252833
140F1447	20,9 m²	0,75 x 27,9 m	1575 W	33,6 Ohm	3 x 1,5 mm²	5703466252840
140F1448	25,2 m²	0,75 x 33,6 m	1880 W	28,1 ohms	3 x 2,5 mm²	5703466252857
140F1449	29,3 m²	0,75 x 39 m	2200 W	24,0 ohms	3 x 2,5 mm²	5703466252864

DEVIflex™ 100T

DEVI by Danfoss

Make it easy, **make it DEVI**

Product is covered by EPD*

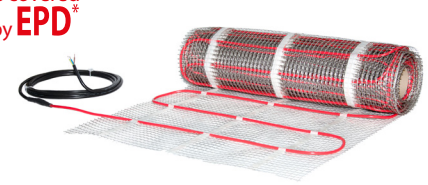

La trame chauffante prêt à l'emploi DEVIflex™ est un câble à double conducteur de très haute qualité, entièrement blindé à 360°, doté d'une gaine extérieure résistante (non résistante aux UV) fixée sur le treillis en plastique. Son profil rond et sa construction robuste garantissent une installation rapide, simple et sûre dans de multiples constructions de sols intérieurs. Cette trame chauffante est à poser sur isolant et doit être enrobée dans une chape ; la pose doit être conforme au CPT 3606.
Le câble chauffant doit être utilisé avec un thermostat approprié pour éviter la surchauffe et réduire la consommation d'énergie.
La trame chauffante est conçue pour être encastrée dans la chape.
Le point de connexion de la liaison froide est protégé contre les infiltrations d'eau par un capuchon amovible.
La liaison froide est le câble d'alimentation doté de conducteurs rigides assurant une installation rapide. Une connexion clairement visible évite d'installer accidentellement l'élément chauffant dans le mur.
Pour garantir une longue durée de vie, toutes les trames sont minutieusement inspectées, y compris les tests de résistance ohmique, de haute tension et les contrôles des matériaux pour garantir la qualité. Nous sommes donc fiers de pouvoir offrir notre garantie DEVI étendue pour tout le sol.
***Une EPD** est un document utilisé pour communiquer de manière transparente, les impacts environnementaux quantifiés d'un produit tout au long de son cycle de vie.

Avantages:

- Rapide et facile à installer
- Sûr et robuste
- Longue durée de vie
- Protection maximale
- Plusieurs options d'application

Conformité aux normes :

- CEI60800 : 2009

Symboles de conformité :

CE Intertek

20 ANS GARANTIE DE — Produit — Installation — Sol/surface

Gamme	Valeur
Tension nominale	230 V~
Composition	Conducteur double rond avec blindage à 360°, un fil froid
Puissance	100 W/m² @ 230 V~
Température max. d'utilisation admissible, sous tension	60 °C
Température max. d'utilisation admissible, hors tension	90 °C
Épaisseur du câble	6,9 mm
Résistance à la déformation	1500 N
Résistance à la traction	400 N
Isolation des conducteurs	XLPE
Gaine extérieure	PVC, rouge
Écran	couverture à 100 % ; feuille d'aluminium ; de 0,5 mm Fil de terre en cuivre étamé
Liaison froide	6 m DTCL, 3G (1,5 ou 2,5) mm²
Température mini. d'installation	-5 °C
Ø de courbure, min.	5 cm
Classe IP	IPX7

Cliquez pour télécharger - Modèle BIM

Gammes : DEVIflex™ 100T

N ° d'article	Surface chauffée	Dimensions (l x L)	Sortie à 230 V~	Résistance	Liaison froide	Numéro EAN.
140F1450	1,1 m²	0,75 x 1,5 m	120 W	444,0 Ohm	3 x 1,5 mm²	5703466252871
140F1451	1,6 m²	0,75 x 2,1 m	165 W	320,5 Ohm	3 x 1,5 mm²	5703466252888
140F1452	2,5 m²	0,75 x 3,3 m	240 W	219,7 ohms	3 x 1,5 mm²	5703466252895
140F1453	3,6 m²	0,75 x 4,8 m	355 W	148,8 ohms	3 x 1,5 mm²	5703466252901
140F1454	4,3 m²	0,75 x 5,7 m	445 W	119,4 ohms	3 x 1,5 mm²	5703466252918
140F1455	5,6 m²	0,75 x 7,5 m	550 W	96,3 ohms	3 x 1,5 mm²	5703466252925
140F1456	6,8 m²	0,75 x 8,7 m	660 W	80,3 ohms	3 x 1,5 mm²	5703466252932
140F1457	7,7 m²	0,75 x 10,2 m	780 W	67,8 ohms	3 x 1,5 mm²	5703466252949
140F1458	9,0 m²	0,75 x 12 m	895 W	59,0 ohms	3 x 1,5 mm²	5703466252956
140F1459	11,0 m²	0,75 x 14,7 m	1120 W	47,1 ohms	3 x 1,5 mm²	5703466252963
140F1460	12,2 m²	0,75 x 16,2 m	1215 W	43,5 ohms	3 x 1,5 mm²	5703466252970
140F1461	13,5 m²	0,75 x 18 m	1350 W	39,2 ohms	3 x 1,5 mm²	5703466252987
140F1462	14,9 m²	0,75 x 19,8 m	1470 W	36,0 ohms	3 x 1,5 mm²	5703466252994
140F1463	16,2 m²	0,75 x 21,6 m	1630 W	32,4 ohms	3 x 1,5 mm²	5703466253007
140F1464	18,2 m²	0,75 x 24,3 m	1810 W	29,3 ohms	3 x 2,5 mm²	5703466253014
140F1465	21,8 m²	0,75 x 29,1 m	2170 W	24,4 ohms	3 x 2,5 mm²	5703466253021
140F1466	24,3 m²	0,75 x 32,4 m	2450 W	21,6 ohms	3 x 2,5 mm²	5703466253038

NEW TECHNIQUE

DEVIcell™ LowCarbon

DEVI by Danfoss

Make it easy, **make it DEVI**

Product is covered by EPD*

DEVIcell™ LowCarbon est un système économe en énergie qui permet de réaliser jusqu'à 20 % d'économies d'énergie supplémentaires grâce à son isolation thermique intégrée. DEVIcell™ LowCarbon Plaque isolante recouverte d'aluminium et dotée de rainures prêtes à l'emploi pour une installation facile et rapide des câbles chauffants DEVIflex™ 6T et 10T. Le revêtement complet **en aluminium recyclé à 75 %** garantit un temps de réaction plus rapide et une répartition uniforme de la chaleur au niveau du revêtement de sol.
DEVIcell™ LowCarbon est un système spécialement conçu pour être installé sous de nouveaux revêtements de sol, sur tous types de support et sols existants. Le système peut être installé sur des carrelages existants, des parquets ou des sols en béton. Le système peut être utilisé sous presque tous les types de surfaces de sol.
***Une EPD** est un document utilisé pour communiquer de manière transparente, les impacts environnementaux quantifiés d'un produit tout au long de son cycle de vie.

Avantages:

- Construction robuste
- Pas de travaux de maçonnerie avec chape
- Compatible avec DEVIflex™ 6T, 10T
- S'adapte aux angles irréguliers
- Réduction des pertes de chaleur vers le bas
- Répartition uniforme de la température
- Temps de réponse rapide avec programmation
- Réduction du bruit -3 dB

10 ANS GARANTIE DE Produit

Type	Valeur
Composition	Polystyrène avec 75 % d'aluminium recyclé
Valeur R	0,26 m^2 K/W
Taille de la plaque	50 x 100 cm
Épaisseur	13 mm
Épaisseur de l'aluminium	0,8 mm
Isolation	EPS ignifuge de 12 mm
Résistance à la déformation	>400 kPa à 10 % de compression
Température de travail maximale	80 °C
Réduction de bruit	-3 dB

Cliquez pour télécharger - Modèle BIM

Densité thermique [W/m^2]

Écartement CC [cm]	DEVIflex™ 6T	DEVIflex™ 10T
10	60 W/m^2	100 W/m^2
20	30 W/m^2	50 W/m^2

Plaques DEVIcell™ LowCarbon

N ° d'article.	Type	No. de plaques	Numéro EAN.
140F1131*	DEVIcell™ LowCarbon, paquet de 2 m d^2 s + 1 sachet de clips de connexion	4 plaques	5703466179895
140F1130*	DEVIcell™ LowCarbon, paquet de 5 m d^2 s + 1 sachet de clips de connexion	10 plaques	5703466179888
140F1132*	DEVIcell™ LowCarbon, 50 m^2 palette + 10 sacs de clips de connexion	100 plaques	5703466179901

Accessoires

N ° d'article	La description	Numéro EAN.
18055300	Kit de montage pour sonde	5703466128893
19805076	Ruban aluminium 38 mm x 50 m, pour assurer le contact des câbles dans les rainures	5703466128923
15992250	Clips de connexion pour DEVIcell™ LowCarbon 5x10 pièces	5703466129340
109200*	Plaques de bordure pour DEVIcell™ LowCarbon	5703466194560

**Ce produit contient une substance inscrite sur la liste candidate selon l'article 59 (1,10) du règlement CE n° 1907/2006 (« REACH ») à une concentration supérieure à 0,1% p/p : agent ignifuge, hexabromocyclododécane. L'HBCD est également présent sur la liste de l'annexe 14.*

DEVIpipeheat™ 10 V2

DEVI by Danfoss

Make it easy, **make it DEVI**

Le DEVIpipeheat™ 10 V3 est un câble chauffant autorégulan utilisé pour la mise hors gel des canalisations.
La capacité d'autorégulation du câble garantit que la puissance du câble augmente ou diminue en fonction de la température d'exposition.
Les câbles chauffants autorégulants s'installent à l'extérieur des canalisations.
La gamme de produits : câble sur touret, câble coupé à longueur, câble prêt à l'emploi avec Liaison froide.
La gamme de produits : câble sur touret et câble avec prise secteur. Tous les câbles chauffants autorégulant doivent être protégés contre les températures excessives par un thermostat, car leur puissance de sortie diminuera, mais ne sera jamais nulle, et être protégés par un disjoncteur différentiel (DDR) avec un courant de déclenchement maximal de 30 mA.

Note 1: *Le câble n'est pas approuvé pour une installation à l'intérieur de la canalisation d'eau et pour une utilisation en contact avec de l'eau potable ou de l'eau destinée à la consommation humaine, des eaux usées, etc.*

Note 2: *Il est de l'entière responsabilité de l'installateur/concepteur d'utiliser des liaisons froides appropriées dimensionnés pour l'usage prévu et des kits d'assemblage qui présentent une résistance mécanique, une résistance à l'inflammabilité et une étanchéité à l'eau suffisantes - et de concevoir l'élément chauffant avec une puissance correcte pour l'application spécifique afin d'éviter la surchauffe du câble ou des matériaux de construction.*

Avantages:

- Coupe à longueur sur site
- Longueurs prêtes à l'emploi
- Câble de petite taille

Conformité aux normes :

- CEI 60335-1:2012

Symboles de conformité :

UA.TR.089

5 ANS GARANTIE DE Produit

Gamme	Valeur
Tension nominale	230 V~
Puissance nominale (min-max):	10 W/m à 10 °C (8,5-13,5 W/m à 10 °C)
Température max. d'utilisation admissible, sous tension	65 °C
Température max. d'utilisation admissible, hors tension	65 °C
Température minimale d'installation	- 5 °C
Dimensions du câble chauffant	7,8 × 5,3 mm
Gaine extérieure	Bleu, TPE
Couverture minimale de l'écran	Feuille d'aluminium 100%
Tresse de protection à résistance maximale	18,2 Ω/Km
Rayon de courbure, min.	25 mm (à l'intérieur du câble)
Câble d'alimentation avec fiche	2 m, 3 × 0,75 mm², types : avec prise Schuko
Classe IP pour unité prête à l'emploi	IP67
Classe IP pour la partie chauffante et la terminaison	IP68

Gammes : DEVIpipeheat™ 10 V2 Produits sur touret

Cliquez pour télécharger - Modèle BIM

N ° d'article.	Longueur	Longueur min-max par touret	Nombre de longueurs autorisées sur le touret, max	Puissance nominale à 10 °C	Numéro EAN.
98300016	Touret, 100 m	100 m	1	10 W/m	5703466217771
98300015	Touret, 300 m	300 m	1	10 W/m	5703466217764
98300017	Touret, 1000 m	1000 m	1	10 W/m	5703466217788
98300019	Coupe à longueur	1 – 1000 m	1m, max. 1000 m	10 W/m	5703466217801

Make it easy,
make it DEVI

Gammes : DEVIpipeheat™ 10 V2 prêt à l'emploi avec prise Schuko

N ° d'arti-cle.	Longueur	Puissance nominale à 10 °C	Câble d'alimentation	Numéro EAN.
98300071	2 m	20 W	2 m	5703466217924
98300072	4 m	40 W	2 m	5703466217931
98300073	6 m	60 W	2 m	5703466217948
98300074	8 m	80 W	2 m	5703466217955
98300075	10 m	100 W	2 m	5703466217962
98300076	12 m	120 W	2 m	5703466217979
98300077	14 m	140 W	2 m	5703466217986
98300078	16 m	160 W	2 m	5703466217993
98300079	19 m	190 W	2 m	5703466218006
98300080	22 m	220 W	2 m	5703466218013
98300081	25 m	250 W	2 m	5703466218020

Longueur maximale du circuit de chauffage sur une canalisation, avec disjoncteur de caractéristique C

Température d'allumage	DEVIpipeheat™ 10 V2	
	10 A	16 A
10 °C	100 m	-
0 °C	96 m	-
-20 °C	77 m	-

Caractéristique de puissance de sortie

Puissance du câble chauffant installée en fonction de la température de la tuyauterie.

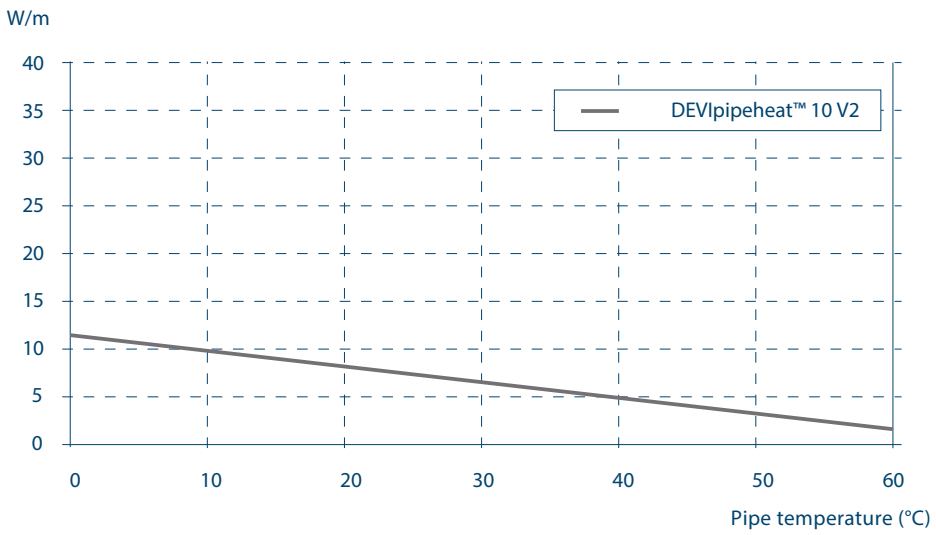

DEVIsafe™ 20T - 230V

DEVI by Danfoss

Make it easy, **make it DEVI**

Product is covered by EPD*

DEVIsafe™ est un câble à bi-conducteur entièrement blindé à 360° de très haute qualité avec une gaine extérieure robuste (stable aux UV). Son profil rond et sa construction robuste garantissent une installation rapide, simple et sûre dans de multiples applications extérieures.
Le câble chauffant doit être utilisé avec un thermostat approprié pour éviter la surchauffe et réduire la consommation d'énergie.
Les câbles chauffants DEVIsafe™ ne doivent pas être en contact direct avec les toitures en bitume.
La liaison froide est un câble d'installation à conducteurs rigides assurant une installation rapide avec une connexion bien visible.
Pour garantir une longue durée de vie, tous les câbles sont minutieusement inspectés, incluant des tests de résistance ohmique, d'isolement sous haute tension et des contrôles de matériaux afin d'assurer la qualité. Cela signifie que nous sommes fiers de fournir notre DEVIwarranty™ étendue.
***Une EPD** est un document utilisé pour communiquer de manière transparente, les impacts environnementaux quantifiés d'un produit tout au long de son cycle de vie.

Avantages:

- Rapide et facile à installer
- Plusieurs options d'application
- Sûr et robuste
- Longue durée de vie
- Protection maximale
- Stable aux UV

Conformité aux normes :

- CEI60800 : 2009

Symboles de conformité :

Intertek

20 ANS GARANTIE DE — Produit — Installation — Sol/surface

Gamme	Valeur
Tension nominale	230 V~
Composition	Bi-conducteur avec écran 360°, une seule liaison froide
Puissance	20 W/m
Température max. d'utilisation admissible, sous tension	60 °C
Température max. d'utilisation admissible, hors tension	90 °C
Diamètre du câble	Ø 6,9 mm
Résistance à la déformation	1500 N
Résistance à la traction	400 N
Isolation des conducteurs	XLPE
Gaine extérieure	PVC protégé contre les UV
Écran	100% de couverture ; feuille d'aluminium ; 0,5 mm² fil en cuivre étamé
Liaison froide	2,3 m, DTCL, 3G (1,5 ou 2,5) mm²
Température mini. d'installation	-5 °C
Ø de courbure, min.	5 cm
Classe IP	IPX7

Cliquez pour télécharger - Modèle BIM

Gammes : DEVIsafe™ 20T

N ° d'article	Longueur de câble	Sortie à 230 V~	Résistance *	Liaison froide	Numéro EAN.
140F1273	6 m	125 W	430,1 ohms	3 x 1,5 mm²	5703466224090
140F1274	12 m	250 W	211,2 ohms	3 x 1,5 mm²	5703466224106
140F1275	17 m	335 W	158,2 ohms	3 x 1,5 mm²	5703466224113
140F1276	25 m	505 W	105,2 ohms	3 x 1,5 mm²	5703466224120
140F1277	33 m	675 W	79,2 ohms	3 x 1,5 mm²	5703466224137
140F1278	42 m	830 W	63,4 ohms	3 x 1,5 mm²	5703466224144
140F1279	50 m	1000 W	53,0 ohms	3 x 1,5 mm²	5703466224151
140F1280	60 m	1200 W	44,1 ohms	3 x 1,5 mm²	5703466224168
140F1281	68 m	1370 W	38,7 ohms	3 x 1,5 mm²	5703466224175
140F1199	76 m	1545 W	34,2 ohms	3 x 1,5 mm²	5703466242940
140F1282	85 m	1700 W	31,2 ohms	3 x 1,5 mm²	5703466224182
140F1283	101 m	2040 W	26,1 ohms	3 x 2,5 mm²	5703466224199
140F1284	118 m	2360 W	22,4 ohms	3 x 2,5 mm²	5703466224205
140F1285	135 m	2685 W	19,7 ohms	3 x 2,5 mm²	5703466224212

Make it easy,
make it DEVI

Gammes : DEVIsafe™ 20T

N ° d'article	Longueur de câble	Sortie à 230 V~	Résistance *	Liaison froide	Numéro EAN.
140F1286	152 m	3025 W	17,5 ohms	3 x 2,5 mm^2	5703466224229
140F1287	170 m	3380 W	15,6 ohms	3 x 2,5 mm^2	5703466224236
140F1288	194 m	3895 W	13,6 ohms	3 x 2,5 mm^2	5703466224243

**La résistance ohmique doit être comprise entre -5 et +10 % de la valeur indiquée.*

DEVIsnow™ 20T - 230 V et 400 V

DEVI by Danfoss

Make it easy, **make it DEVI**

DEVIsnow™ est un câble à double conducteur de très haute qualité, entièrement blindé à 360°, doté d'une gaine extérieure résistante (stable aux UV) et d'une **liaison froide de 2,3 m longueur**. Son profil rond et sa construction robuste assurent une installation rapide, simple et sûre sur les toitures, dans les gouttières, les canalisations d'évacuation et au sol.
Le câble chauffant doit être utilisé avec un thermostat approprié pour éviter la surchauffe et réduire la consommation d'énergie.
Les câbles chauffants DEVIsnow™ ne doivent pas être en contact direct avec les toitures en bitume.
La liaison froide est dotée de conducteurs rigides, assurant une installation rapide avec une connexion bien visible.
Pour garantir une longue durée de vie, tous les câbles sont minutieusement inspectés, incluant des tests de résistance ohmique, d'isolement sous haute tension et des contrôles de matériaux afin d'assurer la qualité. Cela signifie que nous sommes fiers de fournir notre DEVIwarranty™ étendue.
***Une EPD** est un document utilisé pour communiquer de manière transparente, les impacts environnementaux quantifiés d'un produit tout au long de son cycle de vie.

Avantages:

- Rapide et facile à installer
- Multiples applications extérieures
- Sûr et robuste
- Longue durée de vie
- Protection maximale
- Stable aux UV

Conformité aux normes :

- CEI60800 : 2009

Symboles de conformité :

Intertek EAC UA.TR.089 CE

20 ANS GARANTIE DE — Produit — Installation — Sol/surface

Gamme	Valeur
Tension nominale	230 et 400 V~
Composition	Biconducteur avec blindage à 360°, une seule Liaison froide
Puissance	20 W/m
Température max. d'utilisation admissible, sous tension	70 °C
Température max. d'utilisation admissible, hors tension	90 °C
Diamètre du câble	7 mm
Résistance à la déformation	1500 N
Résistance à la traction	450 N
Isolation des conducteurs	FEP
Gaine extérieure	PVC protégé contre les UV
Écran	0,5mm²Cu, 100% feuille d'aluminium
Liaison froide	2,3 m, DTCL, 3G (1,5 ou 2,5) mm²
Température mini. d'installation	-5 °C
Ø de courbure, min.	5 cm
Classe IP	IPX7

Cliquez pour télécharger - Modèle BIM

Gammes : DEVIsnow™ 20T - 230 V

N ° d'article	Longueur de câble	Sortie à 230 V~	Résistance *	Liaison froide	Numéro EAN.
140F1116	6 m	125 W	423,2 Ω	3 x 1,5 mm2	5703466211908
83902100	12 m	250 W	211,2 Ω	3 x 1,5 mm2	5703466187456
140F1117	17 m	330 W	159,1 Ω	3 x 1,5 mm2	5703466211915
83902101	25 m	505 W	104,8 Ω	3 x 1,5 mm2	5703466187463
140F1118	33 m	675 W	78,2 Ω	3 x 1,5 mm2	5703466211922
83902102	40 m	855 W	61,9 Ω	3 x 1,5 mm2	5703466187470
83902103	50 m	1000 W	53,0 Ω	3 x 1,5 mm2	5703466187487
83902104	60 m	1200 W	44,1 Ω	3 x 1,5 mm2	5703466187494
83902105	70 m	1335 W	39,7 Ω	3 x 1,5 mm2	5703466187500
83902106	85 m	1695 W	31,2 Ω	3 x 1,5 mm2	5703466187517
83902107	100 m	2060 W	25,7 Ω	3 x 1,5 mm2	5703466187524
140F1119	115 m	2420 W	21,9 Ω	3 x 1,5 mm2	5703466211939
83902108	135 m	2685 W	19,7 Ω	3 x 1,5 mm2	5703466187531
83902109	150 m	3065 W	17,3 Ω	3 x 2,5 mm²	5703466187548

Make it easy,
make it DEVI

Gammes : DEVIsnow™ 20T - 230 V

N ° d'article	Longueur de câble	Sortie à 230 V~	Résistance *	Liaison froide	Numéro EAN.
83902110	170 m	3380 W	15,6 Ω	3 x 2,5 mm²	5703466187555
83902111	195 m	3875 W	13,7 Ω	3 x 2,5 mm²	5703466187562

**La résistance ohmique doit être comprise entre -5 et +10 % de la valeur indiquée.*

Gammes : DEVIsnow™ 20T - 400 V

N ° d'article	Longueur de câble	Puissance à 400 V~	Résistance *	Liaison froide	Numéro EAN.
83902112	21 m	435 W	369,6 Ω	3 x 1,5 mm2	5703466187579
83902113	30 m	570 W	280,8 Ω	3 x 1,5 mm2	5703466187586
83902114	43 m	890 W	108,2 Ω	3 x 1,5 mm2	5703466187593
83902115	58 m	1165 W	137,5 Ω	3 x 1,5 mm2	5703466187609
83902116	72 m	1460 W	109,4 Ω	3 x 1,5 mm2	5703466187616
83902117	87 m	1740 W	92,1 Ω	3 x 1,5 mm2	5703466187623
83902118	105 m	2075 W	77,2 Ω	3 x 1,5 mm2	5703466187630
83902119	135 m	2630 W	60,9 Ω	3 x 1,5 mm2	5703466187647
83902120	150 m	2905 W	55,1 Ω	3 x 1,5 mm2	5703466187654
83902121	170 m	3245 W	49,3 Ω	3 x 1,5 mm2	5703466187661
83902122	205 m	4110 W	39,0 Ω	3 x 1,5 mm2	5703466187678

**La résistance ohmique doit être comprise entre -5 et +10 % de la valeur indiquée.*

DEVIsnow™ 30T - 230 V et 400 V

DEVI by Danfoss

Make it easy, **make it DEVI**

DEVIsnow™ est un câble à biconducteur de très haute qualité, entièrement blindé à 360°, avec une gaine extérieure en PVC noir robuste (stable aux UV) et **liaison froide de 2,3 à 30 m de long**. Son profil rond et sa construction robuste assurent une installation rapide, simple et sûre sur les toitures, dans les gouttières, les canalisations d'évacuation et au sol.
Le câble chauffant doit être utilisé avec un thermostat approprié pour éviter la surchauffe et réduire la consommation d'énergie.
Les câbles chauffants DEVIsnow™ ne doivent pas être en contact direct avec les toitures en bitume.
La liaison froide est dotée de conducteurs rigides, assurant une installation rapide avec une connexion bien visible.

Pour garantir une longue durée de vie, tous les câbles sont minutieusement inspectés, incluant des tests de résistance ohmique, d'isolement sous haute tension et des contrôles de matériaux afin d'assurer la qualité. Cela signifie que nous sommes fiers de fournir notre DEVIwarranty™ étendue.
***Une EPD** est un document utilisé pour communiquer de manière transparente, les impacts environnementaux quantifiés d'un produit tout au long de son cycle de vie.

Avantages:

- Rapide et facile à installer
- Multiples applications extérieures
- Sûr et robuste
- Longue durée de vie
- Protection maximale
- Stable aux UV

Conformité aux normes :

- CEI60800 : 2009

Symboles de conformité :

Intertek EAC UA.TR.089 CE

20 ANS GARANTIE DE — Produit — Installation — Sol/surface

Gamme	Valeur
Tension nominale	230 et 400 V~
Composition	Biconducteur avec blindage à 360°, une seule Liaison froide
Puissance	30 W/m
Température max. d'utilisation admissible, sous tension	60 °C
Température max. d'utilisation admissible, hors tension	90 °C
Diamètre du câble	7 mm
Résistance à la déformation	1500 N
Résistance à la traction	450 N
Isolation des conducteurs	FEP
Gaine extérieure	PVC protégé contre les UV
Écran	0,5mm²Cu, 100% feuille d'aluminium
Liaison froide	2,3 m, 10 m ou 30 m, DTCL, 3G (1,5 ou 2,5)mm²
Température mini. d'installation	-5 °C
Ø de courbure, min.	5 cm
Classe IP	IPX7

Gammes : DEVIsnow™ 30T - 230V avec liaison froide de 2,3 m

Cliquez pour télécharger - Modèle BIM

N ° d'article	Longueur de câble	Sortie à 230 V~	Résistance *	Liaison froide	Numéro EAN.
89845995	5 m	150 W	352,7 Ω	3 x 1,5 mm²	5703466187128
89846000	10 m	300 W	176,3 Ω	3 x 1,5 mm²	5703466150115
89846002	14 m	400 W	132,0 Ω	3 x 1,5 mm²	5703466150122
89846004	20 m	630 W	83,8 Ω	3 x 1,5 mm²	5703466150139
89846006	27 m	830 W	63,8 Ω	3 x 1,5 mm²	5703466150146
89846008	34 m	1020 W	51,8 Ω	3 x 1,5 mm²	5703466150153
89846010	40 m	1250 W	42,4 Ω	3 x 1,5 mm²	5703466150160
89846012	45 m	1350 W	39,2 Ω	3 x 1,5 mm²	5703466150177
89846014	50 m	1440 W	36,8 Ω	3 x 1,5 mm²	5703466150184
89846016	55 m	1700 W	31,2 Ω	3 x 1,5 mm²	5703466150191
89846018	63 m	1860 W	28,4 Ω	3 x 1,5 mm²	5703466150207
89846020	70 m	2060 W	25,7 Ω	3 x 1,5 mm²	5703466150214
89846022	78 m	2340 W	22,3 Ω	3 x 1,5 mm²	5703466150221
89846024	85 m	2420 W	21,8 Ω	3 x 1,5 mm²	5703466150238
89846026	95 m	2930 W	18,1 Ω	3 x 1,5 mm²	5703466150245

Make it easy,
make it DEVI

Gammes : DEVIsnow™ 30T - 230V avec liaison froide de 2,3 m

N ° d'article	Longueur de câble	Sortie à 230 V~	Résistance *	Liaison froide	Numéro EAN.
89846028	110 m	3295 W	16,1 Ω	3 x 2,5 mm²	5703466150252
89846030	125 m	3680 W	14,4 Ω	3 x 2,5 mm²	5703466150269
89846032	140 m	4105 W	12,9 Ω	3 x 2,5 mm²	5703466150276

**La résistance ohmique doit être comprise entre -5 et +10 % de la valeur indiquée.*

Gammes : DEVIsnow™ 30T - 230V avec liaison froide de 30 m

N ° d'article	Longueur de câble	Sortie à 230 V~	Résistance *	Liaison froide	Numéro EAN.
140F0635	10 m	300 W	176,3 Ω	3 x 1,5 mm²	5703466229392
140F0636	14 m	400 W	132,0 Ω	3 x 1,5 mm²	5703466229408
140F0637	20 m	630 W	83,8 Ω	3 x 1,5 mm²	5703466229415
140F0638	27 m	830 W	63,8 Ω	3 x 1,5 mm²	5703466229422
140F0639	34 m	1020 W	51,8 Ω	3 x 1,5 mm²	5703466229439
140F0640	40 m	1250 W	42,4 Ω	3 x 1,5 mm²	5703466229446
140F0641	45 m	1350 W	39,2 Ω	3 x 1,5 mm²	5703466229453
140F0642	50 m	1440 W	36,8 Ω	3 x 1,5 mm²	5703466229460
140F0643	55 m	1700 W	31,2 Ω	3 x 1,5 mm²	5703466229477
140F0644	63 m	1860 W	28,4 Ω	3 x 1,5 mm²	5703466229484
140F0645	70 m	2060 W	25,7 Ω	3 x 1,5 mm²	5703466229491
140F0646	78 m	2340 W	22,3 Ω	3 x 1,5 mm²	5703466229507
140F0647	85 m	2420 W	21,8 Ω	3 x 1,5 mm²	5703466229514
140F0648	95 m	2930 W	18,1 Ω	3 x 1,5 mm²	5703466229521
140F0649	110 m	3295 W	16,1 Ω	3 x 2,5 mm²	5703466229538
140F0650	125 m	3680 W	14,4 Ω	3 x 2,5 mm²	5703466229545
140F0651	140 m	4105W	12,9 Ω	3 x 2,5 mm²	5703466229552

**La résistance ohmique doit être comprise entre -5 et +10 % de la valeur indiquée.*

Gammes : DEVIsnow™ 30T - 400 V avec liaison froide de 10 m

N ° d'article	Longueur de câble	Puissance à 400 V~	Résistance *	Liaison froide	Numéro EAN.
89845996	8,5 m	265 W	599,3 Ω	3 x 1,5 mm²	5703466187241
89846050	17,5 m	520 W	307,7 Ω	3 x 1,5 mm²	5703466163092
89846053	35,0 m	1090 W	146,7 Ω	3 x 1,5 mm²	5703466163108
89846056	71,0 m	2130 W	75,2 Ω	3 x 1,5 mm²	5703466163115
89846060	110,0 m	3225 W	49,6 Ω	3 x 1,5 mm²	5703466163122
89846062	145,0 m	4295 W	37,3 Ω	3 x 1,5 mm²	5703466164648
89846063	170,0 m	4955 W	32,3 Ω	3 x 2,5 mm²	5703466164655
89846065	190,0 m	5770 W	27,7 Ω	3 x 2,5 mm²	5703466163139
89846067	215,0 m	6470 W	24,7 Ω	3 x 2,5 mm²	5703466164662

**La résistance ohmique doit être comprise entre -5 et +10 % de la valeur indiquée.*

Gammes : DEVIsnow™ 30T - 400 V avec liaison froide de 30 m

N ° d'article	Longueur de câble	Puissance à 400 V~	Résistance *	Liaison froide	Numéro EAN.
140F0652	17,5 m	520 W	307,7 Ω	3 x 1,5 mm²	5703466163092
140F0653	35,0 m	1090 W	146,7 Ω	3 x 1,5 mm²	5703466163108
140F0654	71,0 m	2130 W	75,2 Ω	3 x 1,5 mm²	5703466163115
140F0655	110,0 m	3225 W	49,6 Ω	3 x 1,5 mm²	5703466163122
140F0656	145,0 m	4295 W	37,3 Ω	3 x 1,5 mm²	5703466164648
140F0657	170,0 m	4955 W	32,3 Ω	3 x 2,5 mm²	5703466164655
140F0658	190,0 m	5770 W	27,7 Ω	3 x 2,5 mm²	5703466163139
140F0659	215,0 m	6470 W	24,7 Ω	3 x 2,5 mm²	5703466164662

**La résistance ohmique doit être comprise entre -5 et +10 % de la valeur indiquée.*

DEVIsnow™ 300T - 230 V et 400 V

DEVI by Danfoss

Make it easy, **make it DEVI**

DEVIsnow™ est une trame chauffante à double conducteur entièrement blindé à 360° de très haute qualité avec une gaine extérieure robuste (stable aux UV). DEVIsnow™ a été spécialement conçue pour la mise hors gel et le déneigement des sols. Son profil rond et sa construction robuste assurent une installation au sol simple, rapide et sûre. La trame chauffante doit être utilisée avec un thermostat approprié afin d'éviter les surchauffes et de réduire la consommation d'énergie.
Les trames chauffantes DEVIsnow™ ne doivent pas être en contact direct avec les toitures en bitume.
La liaison froide est dotée de conducteurs rigides, assurant une installation rapide avec une connexion bien visible.
Pour garantir une longue durée de vie, tous les câbles sont minutieusement inspectés, incluant des tests de résistance ohmique, d'isolement sous haute tension et des contrôles de matériaux afin d'assurer la qualité. Cela signifie que nous sommes fiers de fournir notre DEVIwarranty™ étendue.
Note. *La trame chauffante DEVIsnow™ n'est pas conçue pour une installation sur le toit car le ruban adhésif de fixation n'est pas stable aux UV.*
***Une EPD** est un document utilisé pour communiquer de manière transparente, les impacts environnementaux quantifiés d'un produit tout au long de son cycle de vie.

Avantages:

- Rapide et facile à installer
- Multiples applications extérieures
- Sûr et robuste
- Longue durée de vie
- Protection maximale
- Stable aux UV

Conformité aux normes :

- CEI60800 : 2009

Symboles de conformité :

Intertek EAC UA.TR.089 CE

20 ANS GARANTIE DE — Produit, Installation, Sol/surface

Gamme	Valeur
Tension nominale	230 et 400 V~
Composition	Double conducteur rond avec blindage à 360°, une seule liaison froide
Puissance	300 W/m²
Température max. d'utilisation admissible, sous tension	60 °C
Température max. d'utilisation admissible, hors tension	90 °C
Épaisseur du câble	7 mm
Résistance à la déformation	1500 N
Résistance à la traction	450 N
Isolation des conducteurs	FEP
Gaine extérieure	PVC
Écran	100% de couverture ; feuille d'aluminium ; 0,5 mm² fil en cuivre étamé
Liaison froide	10 m ou 30 m DTCL, 3G (1,5 ou 2,5)mm²
Température mini. d'installation	-5 °C
Ø de courbure, min.	5 cm
Classe IP	IPX7

Gammes : ensemble DEVIsnow™ 300T - 230 V avec liaison froide de 10 m

Cliquez pour télécharger - Modèle BIM

N ° d'article	Surface chauffée	Dimensions (l x L)	Sortie à 230 V~	Résistance *	Liaison froide	Numéro EAN.
83902030	1,0 m²	0,5 x 2,0 m	290 W	183,7 Ω	3 x 1,5 mm²	5703466187258
83902031	2,0 m²	0,5 x 4,0 m	615 W	86,2 Ω	3 x 1,5 mm²	5703466187265
83902032	4,0 m²	0,5 x 8,0 m	1225 W	43,0 Ω	3 x 1,5 mm²	5703466187272
83902033	4,9 m²	0,5 x 9,8 m	1440 W	38,0 Ω	3 x 1,5 mm²	5703466187289
83902034	6,1 m²	0,5 x 12,2 m	1850 W	28,0 Ω	3 x 1,5 mm²	5703466187296
83902035	7,0 m²	0,5 x 14,0 m	2020 W	26,0 Ω	3 x 1,5 mm²	5703466187302
83902036	8,0 m²	0,5 x 16,0 m	2530 W	21,0 Ω	3 x 1,5 mm²	5703466187319
83902037	11,0 m²	0,5 x 22,0 m	3240 W	16,0 Ω	3 x 2,5 mm²	5703466187326
83902038	12,0 m²	0,5 x 24,0 m	3770 W	14,0 Ω	3 x 2,5 mm²	5703466187333
83902039	1,4 m²	0,75 x 1,8 m	410 W	129,2 Ω	3 x 1,5 mm²	5703466187340
83902040	2,0 m²	0,75 x 2,6 m	640 W	83,0 Ω	3 x 1,5 mm²	5703466187357
83902041	4,1 m²	0,75 x 5,4 m	1225 W	43,2 Ω	3 x 1,5 mm²	5703466187364
83902042	5,0 m²	0,75 x 6,5 m	1440 W	36,7 Ω	3 x 1,5 mm²	5703466187371
83902043	6,9 m²	0,75 x 9,2 m	2080 W	25 Ω	3 x 1,5 mm²	5703466187388
83902044	8,0 m²	0,75 x 10,6 m	2285 W	23 Ω	3 x 1,5 mm²	5703466187395

Make it easy,
make it DEVI

Gammes : ensemble DEVIsnow™ 300T - 230 V avec liaison froide de 10 m

N ° d'article	Surface chauffée	Dimensions (l x L)	Sortie à 230 V~	Résistance *	Liaison froide	Numéro EAN.
83902045	11 m²	0,75 x 14,6 m	3300 W	16,0 Ω	3 x 2,5 mm²	5703466187401
83902046	12,0 m²	0,75 x 16,0 m	3770 W	14,0 Ω	3 x 2,5 mm²	5703466187418
83902047	3,0 m²	1,00 x 2,7 m	800W	66,1 Ω	3 x 1,5 mm²	5703466187425
83902048	6,2 m²	1,00 x 6,2 m	1910 W	28,0 Ω	3 x 1,5 mm²	5703466187432
83902049	12,0 m²	1,00 x 12,0 m	3770 W	14,0 Ω	3 x 2,5 mm²	5703466187449

**La résistance ohmique doit être comprise entre -5 et +10 % de la valeur indiquée.*

Gammes : DEVIsnow™ 300T - 400 V avec liaison froide de 10 m

N ° d'article	Surface chauffée	Dimensions (l x L)	Puissance à 400 V~	Résistance *	Liaison froide	Numéro EAN.
83902020	1,70 m²	0,5 x 3,4 m	525 W	306,2 Ω	3 x 1,5 mm²	5703466157657
83902023	3,50 m²	0,5 x 7,0 m	1080 W	147,9 Ω	3 x 1,5 mm²	5703466157664
83902026	5,90 m²	0,5 x 11,8 m	1775 W	90,1 Ω	3 x 1,5 mm²	5703466157671
83902029	7,90 m²	0,5 x 15,8 m	2315 W	69,1 Ω	3 x 1,5 mm²	5703466157688
83902050	2,40 m²	0,75 x 3,2 m	700 W	228,4 Ω	3 x 1,5 mm²	5703466157695
83902053	3,60 m²	0,75 x 4,8 m	1050 W	152,1 Ω	3 x 1,5 mm²	5703466157701
83902056	6,00 m²	0,75 x 8,0 m	1745 W	91,7 Ω	3 x 1,5 mm²	5703466157718
83902059	8,25 m²	0,75 x 11,0 m	2630 W	60,9 Ω	3 x 1,5 mm²	5703466157725
83902062	9,75 m²	0,75 x 13,0 m	2890 W	55,5 Ω	3 x 1,5 mm²	5703466157732
83902065	12,00 m²	0,75 x 16,0 m	3620 W	44,2 Ω	3 x 1,5 mm²	5703466157749
83902068	14,55 m²	0,75 x 19,4 m	4260 W	37,6 Ω	3 x 1,5 mm²	5703466157756
83902071	19,05 m²	0,75 x 25,4 m	5740 W	27,9 Ω	3 x 2,5 mm²	5703466157763
83902073	21,15 m²	0,75 x 28,2 m	6560 W	24,4 Ω	3 x 2,5 mm²	5703466161432
83902080	6,0 m²	1,00 x 6,0 m	1745 W	91,7 Ω	3 x 1,5 mm²	5703466157770
83902083	12,0 m²	1,00 x 12,0 m	3625 W	44,2 Ω	3 x 1,5 mm²	5703466157787
83902086	14,8 m²	1,00 x 14,6 m	4260 W	37,6 Ω	3 x 1,5 mm²	5703466157794
83902089	19,0 m²	1,00 x 19,0 m	5750 W	27,8 Ω	3 x 2,5 mm²	5703466157800

**La résistance ohmique doit être comprise entre -5 et +10 % de la valeur indiquée.*

Gammes : DEVIsnow™ 300T - 400 V avec liaison froide de 30 m

N ° d'article	Surface chauffée	Dimensions (l x L)	Puissance à 400 V~	Résistance *	Liaison froide	Numéro EAN.
140F0618	1,70 m²	0,5 x 3,4 m	520 W	306,2 Ω	3 x 1,5 mm²	5703466229224
140F0619	3,50 m²	0,5 x 7,0 m	1080 W	147,9 Ω	3 x 1,5 mm²	5703466229231
140F0620	5,90 m²	0,5 x 11,8 m	1775 W	90,1 Ω	3 x 1,5 mm²	5703466229248
140F0621	7,90 m²	0,5 x 15,8 m	2315 W	69,1 Ω	3 x 1,5 mm²	5703466229255
140F0622	2,40 m²	0,75 x 3,2 m	700 W	228,4 Ω	3 x 1,5 mm²	5703466229262
140F0623	3,60 m²	0,75 x 4,8 m	1050 W	152,1 Ω	3 x 1,5 mm²	5703466229279
140F0624	6,00 m²	0,75 x 8,0 m	1745 W	91,7 Ω	3 x 1,5 mm²	5703466229286
140F0625	8,25 m²	0,75 x 11,0 m	2630 W	60,9 Ω	3 x 1,5 mm²	5703466229293
140F0626	9,75 m²	0,75 x 13,0 m	2890 W	55,5 Ω	3 x 1,5 mm²	5703466229309
140F0627	12,00 m²	0,75 x 16,0 m	3625 W	44,2 Ω	3 x 1,5 mm²	5703466229316
140F0628	14,55 m²	0,75 x 19,4 m	4260 W	37,6 Ω	3 x 1,5 mm²	5703466229323
140F0629	19,05 m²	0,75 x 25,4 m	5750 W	27,9 Ω	3 x 2,5 mm²	5703466229330
140F0630	21,15 m²	0,75 x 28,2 m	6570 W	24,4 Ω	3 x 2,5 mm²	5703466229347
140F0631	6,0 m²	1,00 x 6,0 m	1745 W	91,7 Ω	3 x 1,5 mm²	5703466229354
140F0632	12,0 m²	1,00 x 12,0 m	3625 W	44,2 Ω	3 x 1,5 mm²	5703466229361
140F0633	14,8 m²	1,00 x 14,6 m	4260 W	37,6 Ω	3 x 1,5 mm²	5703466229378
140F0634	19,0 m²	1,00 x 19,0 m	5750 W	27,8 Ω	3 x 2,5 mm²	5703466229385

**La résistance ohmique doit être comprise entre -5 et +10 % de la valeur indiquée.*

DEVIsnow™ Touret

DEVI by Danfoss — Make it easy, **make it DEVI**

Le câble chauffant DEVIsnow™ sur touret est un câble à double conducteur entièrement blindé à 360° de très haute qualité avec une gaine extérieure en PVC noir résistant (stable aux UV). Son profil rond et sa construction robuste assurent une installation rapide, simple et sûre sur les toitures, dans les gouttières, les canalisations d'évacuation et au sol.
Le câble chauffant doit être utilisé avec un thermostat approprié pour éviter la surchauffe et réduire la consommation d'énergie.
Les câbles chauffants DEVIsnow™ ne doivent pas être en contact direct avec les toitures en bitume.

Pour garantir une longue durée de vie, tous les câbles sont minutieusement inspectés, incluant des tests de résistance ohmique, d'isolement sous haute tension et des contrôles de matériaux afin d'assurer la qualité. Cela signifie que nous sommes fiers de fournir notre DEVIwarranty™ étendue.
DEVIsnow™ peut être personnalisé pour un projet spécifique, en fonction de la tension, de la puissance requise, de la longueur du câble chauffant et de la longueur de la liaison froide.

⚠ ***Note:*** *Il est de l'entière responsabilité de l'installateur/concepteur d'utiliser des liaisons froides appropriées dimensionnés pour l'usage prévu et des kits d'assemblage qui établissent une résistance mécanique, une résistance à l'inflammabilité et une étanchéité à l'eau suffisantes - et de concevoir l'unité de chauffage avec une puissance correcte pour l'application spécifique afin d'éviter la surchauffe du câble ou des matériaux de construction.*

Avantages:

- Rapide et facile à installer
- Multiples applications extérieures
- Sûr et robuste
- Longue durée de vie
- Protection maximale
- Stable aux UV

Conformité aux normes :

- CEI60800 : 2009

Symboles de conformité :

Intertek EAC UA.TR.089 CE

5 ANS GARANTIE DE Produit

Gamme	Valeur
Tension nominale, max.	Uo/U = 300/500 V~
Composition	Biconducteur avec blindage à 360°
Puissance, max.	30 W/m
Température max. d'utilisation admissible, sous tension	60 °C
Température max. d'utilisation admissible, hors tension	90 °C
Diamètre du câble	7 mm
Résistance à la déformation	1500 N
Résistance à la traction	450 N
Isolation des conducteurs	FEP
Gaine extérieure	PVC protégé contre les UV
Écran	0,5mm² Cu, 100% feuille d'aluminium
Température mini. d'installation	-5 °C
Ø de courbure, min.	5 cm
Classe IP	IPX7

Gammes : DEVIsnow™ Touret

N ° d'article	Résistance	Numéro EAN.
84805400	9,36 Ω/m	5703466146248
84805403	4,19 Ω/m	5703466146255
84805406	2 368 Ω/m	5703466146262
84805409	1 519 Ω/m	5703466146279
84805412	1 057 Ω/m	5703466146286
84805415	0,735 Ω/m	5703466146293
84805418	0,567 Ω/m	5703466146309
84805421	0,451 Ω/m	5703466146316
84805424	0,367 Ω/m	5703466146323
84805427	0,257 Ω/m	5703466146330
84805430	0,19 Ω/m	5703466146347
84805433	0,146 Ω/m	5703466146354
84805436	0,115 Ω/m	5703466146361
84805439	0,092 Ω/m	5703466146378
84805442	0,07 Ω/m	5703466146385
84805445	0,055 Ω/m	5703466146392

Accessoires

N ° d'article.	prénom	La description	Numéro EAN.
18055350	Kit de connexion/ réparation pour câbles Flex, Safe, Snow	Kit de raccordement pour câble chauffant biconducteur	5703466003381

**Max. la longueur sur un tambour est de 2000 m*

DEVIasphalt™ 30T

DEVI by Danfoss

Make it easy, **make it DEVI**

DEVIasphalt™ est un câble à double conducteur de très haute qualité, entièrement blindé à 360°, doté d'une gaine extérieure très robuste (stable aux UV), spécialement conçu pour être noyé dans de l'enrobé bitumineux (asphalte routier). Le câble chauffant doit être utilisé avec un thermostat approprié pour éviter la surchauffe et réduire la consommation d'énergie.
La liaison froide est dotée de conducteurs rigides, assurant une installation rapide avec une connexion bien visible.
Pour garantir une longue durée de vie, tous les câbles sont minutieusement inspectés, incluant des tests de résistance ohmique, d'isolement sous haute tension et des contrôles de matériaux afin d'assurer la qualité. Cela signifie que nous sommes fiers de fournir notre DEVIwarranty™ étendue.
***Une EPD** est un document utilisé pour communiquer de manière transparente, les impacts environnementaux quantifiés d'un produit tout au long de son cycle de vie.

Avantages:

- Rapide et facile à installer
- Applications sur asphalte
- Très robuste
- Longue durée de vie
- Protection maximale
- Stable aux UV
- Sans PVC

Conformité aux normes :

- CEI60800 : 2009

Symboles de conformité :

Intertek CE

20 ANS GARANTIE DE — Produit — Installation — Sol/surface

Gamme	Valeur
Tension nominale	400 V~
Composition	Biconducteur avec blindage à 360°, une seule Liaison froide
Puissance	30 W/m
Température max. d'utilisation admissible, sous tension	60 °C
Température max. d'utilisation admissible, hors tension	90 °C
Max. température à court terme (jusqu'à 15 minutes)	240 °C
Épaisseur du câble	7 mm
Résistance à la déformation	>1500N
Résistance à la traction	>300N
Isolation des conducteurs	FEP
Gaine extérieure	XLPO
Écran	1 mm²Cu étamé + feuille d'aluminium
Liaison froide	10 m DTWK 2 x 2,5 mm²avec écran
Température mini. d'installation	-5 °C
Ø de courbure, min.	5 cm
Classe IP	IPX7

Cliquez pour télécharger - Modèle BIM

Gammes : DEVIasphalt™ 30T

N ° d'article	Longueur de câble	Puissance à 400 V~	Résistance *	Liaison froide	Numéro EAN.
83900200	8,5 m	265 W	599,3 Ω	2 x 2,5 mm²	5703466192856
83900201	17,5 m	520 W	307,7 Ω	2 x 2,5 mm²	5703466192863
83900202	35,0 m	1090 W	146,7 Ω	2 x 2,5 mm²	5703466192870
83900203	71,0 m	2130 W	75,2 Ω	2 x 2,5 mm²	5703466192887
83900204	110,0 m	3225 W	49,1 Ω	2 x 2,5 mm²	5703466192894
83900205	145,0 m	4295 W	37,3 Ω	2 x 2,5 mm²	5703466192900
83900206	170,0 m	4955 W	32,3 Ω	2 x 2,5 mm²	5703466192917
83900207	190,0 m	5770 W	27,7 Ω	2 x 2,5 mm²	5703466192924
83900208	215,0 m	6470 W	24,7 Ω	2 x 2,5 mm²	5703466192931

**La résistance ohmique doit être comprise entre -5 et +10 % de la valeur indiquée.*

DEVIasphalt™ 300T - 230 V et 400 V

DEVI by Danfoss

Make it easy, **make it DEVI**

Product is covered by EPD*

DEVIasphalt™ est une trame chauffante à double conducteur de très haute qualité, entièrement blindée à 360°, avec une gaine extérieure très robuste (stable aux UV), conçue spécialement pour l'enrobage dans l'enrobé bitumineux (asphalte routier).
La trame chauffante doit être utilisée avec un thermostat approprié afin d'éviter les surchauffes et de réduire la consommation d'énergie.
La liaison froide est dotée de conducteurs rigides, assurant une installation rapide avec une connexion bien visible.
Pour garantir une longue durée de vie, tous les câbles sont minutieusement inspectés, incluant des tests de résistance ohmique, d'isolement sous haute tension et des contrôles de matériaux afin d'assurer la qualité. Cela signifie que nous sommes fiers de fournir notre DEVIwarranty™ étendue.
***Une EPD** est un document utilisé pour communiquer de manière transparente, les impacts environnementaux quantifiés d'un produit tout au long de son cycle de vie.

Avantages:

- Rapide et facile à installer
- Applications sur asphalte
- Très robuste
- Longue durée de vie
- Protection maximale
- Stable aux UV
- Sans PVC

Conformité aux normes :

- CEI60800 : 2009

Symboles de conformité :

Intertek CE

20 ANS GARANTIE DE — Produit — Installation — Sol/surface

Gamme	Valeur
Tension nominale	230 et 400 V~
Composition	Conducteur double avec blindage à 360°, un fil froid
Puissance	300 W/m²
Température max. d'utilisation admissible, sous tension	60°C
Température max. d'utilisation admissible, hors tension	90°C
Max. température d'installation à court terme (jusqu'à 15 minutes)	240°C
Épaisseur du câble	7 mm
Résistance à la déformation	>1500N
Résistance à la traction	> 300 N
Isolation des conducteurs	FEP
Gaine extérieure	XLPO
Écran	1 mm² Cu étamé + feuille d'aluminium
Liaison froide	10 m ou 30 m, DTWK 2 x 2,5 mm² avec écran
Température mini. d'installation	-5°C
Ø de courbure, min.	5 cm
Classe IP	IPX7

Gammes : DEVIasphalt™ 300T - 230 V avec liaison froide 10 m

Cliquez pour télécharger - Modèle BIM

N ° d'article	Surface chauffée	Dimensions (l x L)	Sortie à 230 V~	Résistance *	Liaison froide	Numéro EAN.
140F0660	1.0 m²	0.5 x 2.0 m	290 W	181,3 Ω	2 x 2,5 mm²	5703466233184
140F0661	2.0 m²	0.5 x4.0 m	620 W	85,1 Ω	2 x 2,5 mm²	5703466233191
140F0662	4.1 m²	0.5 x 8.2 m	1210 W	43,8 Ω	2 x 2,5 mm²	5703466233207
140F0663	4.9 m²	0.5 x 9.8 m	1460 W	36,2 Ω	2 x 2,5 mm²	5703466233214
140F0664	6.2 m²	0.5 x 12.4 m	1885 W	28,1 Ω	2 x 2,5 mm²	5703466233221
140F0665	6.9 m²	0.5 x 13.8 m	2080 W	25,4 Ω	2 x 2,5 mm²	5703466233238
140F0666	8.3 m²	0.5 x 16.6 m	2470 W	21,4 Ω	2 x 2,5 mm²	5703466233245
140F0667	11.0 m²	0.5 x 22.0 m	3285 W	16,1 Ω	2 x 2,5 mm²	5703466233252
140F0668	12.4 m²	0.5 x 24.8 m	3700 W	14,3 Ω	2 x 2,5 mm²	5703466233269

**La résistance ohmique doit être comprise entre -5 et +10 % de la valeur indiquée.*

Make it easy,
make it DEVI

Gammes : DEVIasphalt™ 300T - 400 V avec liaison froide 10 m

N ° d'article	Surface chauffée	Dimensions (l x L)	Puissance à 400 V~	Résistance *	Liaison froide	Numéro EAN.
83900162	1,70 m²	0,5 x 3,4 m	525 W	306,2 Ω	2 x 2,5 mm²	5703466192689
83900163	3,50 m²	0,5 x 7,0 m	1080 W	147,9 Ω	2 x 2,5 mm²	5703466192696
83900164	5,90 m²	0,5 x 11,8 m	1775 W	90,1 Ω	2 x 2,5 mm²	5703466192702
83900165	7,90 m²	0,5 x 15,8 m	2315 W	69,1 Ω	2 x 2,5 mm²	5703466192719
83900166	2,40 m²	0,75 x 3,2 m	700 W	228,4 Ω	2 x 2,5 mm²	5703466192726
83900167	3,60 m²	0,75 x 4,8 m	1050 W	152,2 Ω	2 x 2,5 mm²	5703466192733
83900168	6,00 m²	0,75 x 8,0 m	1750 W	91,5 Ω	2 x 2,5 mm²	5703466192740
83900169	8,25 m²	0,75 x 11,0 m	2630 W	60,9 Ω	2 x 2,5 mm²	5703466192757
83900170	9,75 m²	0,75 x 13,0 m	2890 W	55,5 Ω	2 x 2,5 mm²	5703466192764
83900171	12,00 m²	0,75 x 16,0 m	3625 W	44,2 Ω	2 x 2,5 mm²	5703466192771
83900172	14,55 m²	0,75 x 19,4 m	4270 W	37,5 Ω	2 x 2,5 mm²	5703466192788
83900173	19,05 m²	0,75 x 25,4 m	5740 W	27,9 Ω	2 x 2,5 mm²	5703466192795
83900174	21,15 m²	0,75 x 28,2 m	6560 W	24,4 Ω	2 x 2,5 mm²	5703466192801
83900175	6,00 m²	1,00 x 6,0 m	1745 W	91,7 Ω	2 x 2,5 mm²	5703466192818
83900176	12,00 m²	1,00 x 12,0 m	3625 W	44,2 Ω	2 x 2,5 mm²	5703466192825
83900177	14,80 m²	1,00 x 14,8 m	4200 W	38,1 Ω	2 x 2,5 mm²	5703466192832
83900178	19,00 m²	1,00 x 19,0 m	5760 W	27,8 Ω	2 x 2,5 mm²	5703466192849

**La résistance ohmique doit être comprise entre -5 et +10 % de la valeur indiquée.*

Gammes : DEVIasphalt™ 300T - 400 V avec liaison froide 30 m

N ° d'article	Surface chauffée	Dimensions (l x L)	Puissance à 400 V~	Résistance *	Liaison froide	Numéro EAN.
140F0601	1,70 m²	0,5 x 3,4 m	520 W	306,2 Ω	2 x 2,5 mm²	5703466229057
140F0602	3,50 m²	0,5 x 7,0 m	1080 W	147,9 Ω	2 x 2,5 mm²	5703466229064
140F0603	5,90 m²	0,5 x 11,8 m	1775 W	90,1 Ω	2 x 2,5 mm²	5703466229071
140F0604	7,90 m²	0,5 x 15,8 m	2315 W	69,1 Ω	2 x 2,5 mm²	5703466229088
140F0605	2,40 m²	0,75 x 3,2 m	700 W	228,4 Ω	2 x 2,5 mm²	5703466229095
140F0606	3,60 m²	0,75 x 4,8 m	1050 W	152,1 Ω	2 x 2,5 mm²	5703466229101
140F0607	6,00 m²	0,75 x 8,0 m	1750 W	91,5 Ω	2 x 2,5 mm²	5703466229118
140F0608	8,25 m²	0,75 x 11,0 m	2630 W	60,9 Ω	2 x 2,5 mm²	5703466229125
140F0609	9,75 m²	0,75 x 13,0 m	2890 W	55,5 Ω	2 x 2,5 mm²	5703466229132
140F0610	12,00 m²	0,75 x 16,0 m	3625 W	44,2 Ω	2 x 2,5 mm²	5703466229149
140F0611	14,55 m²	0,75 x 19,4 m	4270 W	37,5 Ω	2 x 2,5 mm²	5703466229156
140F0612	19,05 m²	0,75 x 25,4 m	5740 W	27,9 Ω	2 x 2,5 mm²	5703466229163
140F0613	21,15 m²	0,75 x 28,2 m	6560 W	24,4 Ω	2 x 2,5 mm²	5703466229170
140F0614	6,00 m²	1,00 x 6,0 m	1745 W	91,7 Ω	2 x 2,5 mm²	5703466229187
140F0615	12,00 m²	1,00 x 12,0 m	3625 W	44,2 Ω	2 x 2,5 mm²	5703466229194
140F0616	14,80 m²	1,00 x 14,8 m	4200 W	38,1 Ω	2 x 2,5 mm²	5703466229200
140F0617	19,00 m²	1,00 x 19,0 m	5760 W	27,8 Ω	2 x 2,5 mm²	5703466229217

**La résistance ohmique doit être comprise entre -5 et +10 % de la valeur indiquée.*

Accessoires

N ° d'article	Type	Numéro EAN.
18055355	Kit de réparation DEVIcrimp 2 cond. DEVIasphalt	5703466229057

DEVIpipeguard™ (B) 10/25/33

DEVI by Danfoss

Make it easy, **make it DEVI**

Product is covered by EPD*

Le DEVIpipeguard™ est un câble chauffant autorégulant principalement utilisé pour la mise hors gel des canalisations. La capacité d'autorégulation du câble garantit que la puissance du câble augmente ou diminue en fonction de la température d'exposition. Le câble conserve sa fonctionnalité même lorsqu'il est raccourci.
La gaine extérieure est très résistante aux conditions environnementales difficiles et à la corrosion et sert également de protection contre les contraintes mécaniques. Tous les câbles chauffants autorégulants doivent être protégés contre les températures excessives par un thermostat, car leur puissance de sortie diminuera, mais ne sera jamais complètement nulle.
Les câbles ne sont pas homologués pour une utilisation dans l'eau potable.
***Une EPD** est un document utilisé pour communiquer de manière transparente, les impacts environnementaux quantifiés d'un produit tout au long de son cycle de vie.

Avantages:

- Coupe à longueur sur site
- Sans PVC

Conformité aux normes :

- DIN VDE 0254 : 1994-06

Symboles de conformité :

UA.TR.089

5 ANS GARANTIE DE Produit

Gamme	Valeur
Tension nominale	230 V CA
Puissance nominale (min-max): DEVIpipeguard™ 10 DEVIpipeguard™25 DEVIpipeguard™ 33	 10 W/m à 10 °C (10-15 W/m à 10 °C) 25 W/m à 10 °C (25-32,5 W/m à 10 °C) 33 W/m à 10 °C (30-39 W/m à 10 °C)
Température d'utilisation maximale admissible	65 °C, sous tension 85 °C, hors tension (1 000 heures cumulées)
Température minimale d'installation	-5 °C
Dimensions du câble	11,8 mm x 5,8 mm (+/- 0,4 mm)
Gaine extérieure: DEVIpipeguard™ 10 DEVIpipeguard™25 DEVIpipeguard™ 33	 Bleu, TPE Rouge, TPE Marron, TPE
Écran	Tresse en cuivre étamé, 1,25 mm²
Couverture minimale de la tresse	70%
Tresse de protection à résistance maximale	18,2 Ω/Km
Ø de courbure, min.	50 mm (Ø vers l'intérieur du câble)
Classe IP	IPX7

Cliquez pour télécharger - Modèle BIM

Gammes : DEVIpipeguard™ 10

N ° d'article	Longueur	Longueur min-max par touret	Nombre de longueurs autorisées sur le touret, max	Puissance nominale à 10 °C	Numéro EAN.
98300708	Touret, 100 m	100 m	1	10 W/m	5703466177174
98300700	Touret, 300 m	300 m	1	10 W/m	5703435005552
98300707	Touret, 800 m	800 m	1	10 W/m	5703466096598
140F8504	Coupe à longueur	1 - 800 m	1, maximum. 800 m	10 W/m	5703466193358

Gammes : DEVIpipeguard™ 25

N ° d'article	Longueur	Longueur min-max par touret	Nombre de longueurs autorisées sur le touret, max	Puissance nominale à 10 °C	Numéro EAN.
98300761	Touret, 100 m	100 m	1	25 W/m	5703466177181
98300759	Touret, 300 m	300 m	1	25 W/m	5703435005569
140F8503	Touret, 800 m	800 m	1	25 W/m	5703466096604
140F8505	Coupe à longueur	1 - 800 m	1, maximum. 800 m	25 W/m	5703466193365

Gammes : DEVIpipeguard™ 33

N ° d'article	Longueur	Longueur min-max par touret	Nombre de longueurs autorisées sur le touret, max	Puissance nominale à 10 °C	Numéro EAN.
98300764	305 m, touret	305 m	1	33 W/m	5703466196120
140F8506	Coupe à longueur	1 - 305 m	1, maximum. 305 m	33 W/m	5703466193341

Un disjoncteur différentiel (DDR) de 30 mA est requis, avec un maximum de 500 m de câble chauffant autorégulant par DDR.

Make it easy,
make it DEVI

Longueur maximale du circuit de chauffage, avec disjoncteur de caractéristique C

Température d'allumage	Puissance W/m	DEVIpipeguard™ 10					Puissance W/m	DEVIpipeguard™25					Puissance W/m	DEVIpipeguard™ 33				
		10 A	16 A	20 A	25 A	32 A		10 A	16 A	20 A	25 A	32 A		10 A	16 A	20 A	25 A	32 A
30 °C	**7**	198	202	202	202	202	**17,9**	80	128	128	128	128	**24,5**	50	81	97	97	97
20 °C	**8**	167	202	202	202	202	**21,5**	69	110	128	128	128	**28,7**	43	69	86	97	97
10 °C	**10**	144	202	202	202	202	**25**	60	96	120	128	128	**33**	38	61	76	95	97
0 °C	**12**	126	202	202	202	202	**28,5**	53	86	107	128	128	**37,3**	34	54	67	84	97
-10 °C	**13**	113	180	202	202	202	**32,1**	48	77	96	120	128	**41,5**	30	49	61	76	97
-20 °C	**15**	102	163	202	202	202	**35,6**	44	70	87	109	128	**45,8**	28	44	55	69	88
-30 °C	**17**	93	148	185	202	202	**39,1**	40	64	80	100	128	**50,1**	25	41	51	63	81

Caractéristique de puissance de sortie

Puissance du câble chauffant installée en fonction de la température de la tuyauterie.

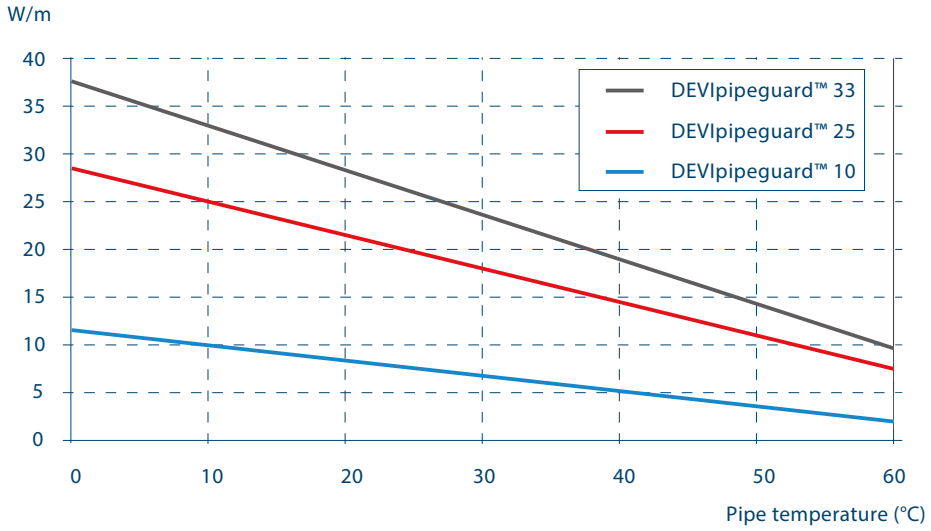

Construction

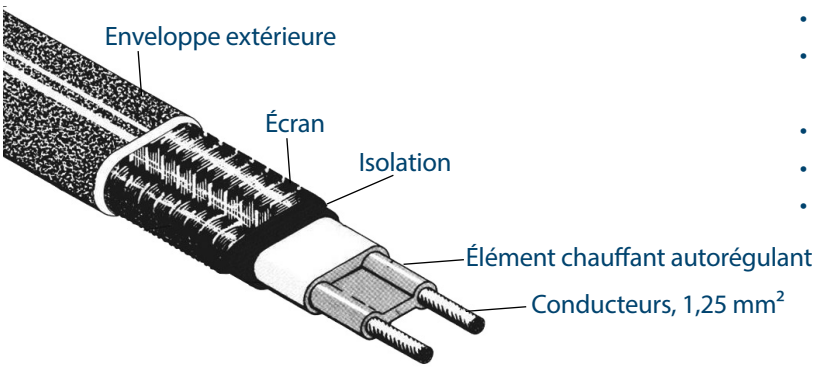

- Conducteurs en cuivre plaqué nickel
- Matrice chauffante semi-conductrice réticulée par irradiation.
- Isolation diélectrique primaire réticulée par irradiation.
- Tresse en cuivre étamé
- Surgaine en polyoléfine

DEVIconnecto

Make it easy,
make it DEVI

La gamme DEVIconnecto vous offre différentes solutions pour une connexion facile et sécurisée des câbles chauffants autorégulants DEVI - DEVIiceguard™ (B), DEVIpipeguard™ (B), DEVIhotwatt™ (B).

L'utilisation de DEVIconnecto pour câbler un circuit de traçage est rapide et ne nécessite qu'un cutter et une pince coupante.

Avantages:

- Économies de coûts grâce à la réduction du temps de montage
- Grande fiabilité et simplicité de montage
- Contact électrique sécurisé grâce à une technologie de coupe à lame précise

2 ANS GARANTIE DE Produit

Gammes	Valeur
Tension nominale, max.	250 V~
Courant max.	16 A
Température ambiante	-25 °C à +65 °C (les câbles chauffants sont alimentés) -25 °C à +85 °C (câbles chauffants non alimentés)
Classe IP	IP66

Cliquez pour télécharger - Modèle BIM

Gammes

N ° d'article	Nom du produit	La description	Numéro EAN.
19808360	DEVIconnecto BA	Alimentation de connexion	5703466103067
19808361	DEVIconnecto B-C	Raccordement du câble chauffant	5703466103074
19808362	DEVIconnecto B-E	Terminsaison	5703466103081
19808363	DEVIconnecto B-C	Connexion et terminaison	5703466103098
19808364	DEVIconnecto B-C	Jonction Y + une terminaison	5703466103104
19808365	DEVIconnecto B-TE2	Jonction Y + 2 terminaisons	5703466103111
19808366	DEVIconnecto B-TE3	Jonction Y + 3 terminaisons	5703466103128
19808367	DEVIconnecto B-X	Jonction X + 2 terminaisons	5703466103135
19808390	Support DEVIconnecto	Support et 6 serre-câbles	5703466125021

ATTENTION. DEVIconnecto ne peut pas être placé dans les gouttières lorsqu'il est utilisé avec DEVIiceguard™ (B). Il doit être installé dans un endroit sec.

Make it easy,
make it DEVI

Tableau de sélection. DEVIconnecto pour câbles chauffants avec tresse : DEVIpipeguard™ (B), DEVIhottwatt™ (B) et DEVIiceguard™ (B)

Illustration	prénom	La description
	DEVIconnecto BA	Raccordement du câble chauffant avec câble d'alimentation 1,5 m sans terminaison
	DEVIconnecto B-C	Raccordement pour relier deux câbles chauffants
	DEVIconnecto B-E	Terminaison du câble chauffant
	DEVIconnecto B-C	Raccordement du câble chauffant avec câble d'alimentation de 1,5 m avec terminaison
	DEVIconnecto B-C	Dérivation en T pour câble chauffant comme jonction en T pour trois câbles chauffants et 1 terminaison
	DEVIconnecto B-TE2	Câble chauffant double connexion avec câble d'alimentation de 1,5 m avec 2 terminaisons
	DEVIconnecto B-TE3	Câble chauffant dérivation en T avec câble d'alimentation de 1,5 m et 3 terminaisons
	DEVIconnecto B-X	Câble chauffant Dérivation en X pour 4 câbles chauffants avec 2 terminaisons
	Support DEVIconnecto	Pour l'installation de la connexion DEVIconnecto en dehors de l'isolation

Étapes de montage du système DEVIconnecto

1. Coupez droit le câble chauffant
2. Insérez le câble chauffant
3. Vissez jusqu'à fermeture

DEVIconnecto B-C

DEVIconnecto B-TE2

DEVIconnecto B-X

DEVIpipeguard™ LSZH 10/25/33

DEVI by Danfoss

Make it easy, **make it DEVI**

Le DEVIpipeguard™ LSZH est un câble chauffant autorégulant sans halogène

principalement utilisé pour la mise hors gel des canalisations. La capacité d'autorégulation du câble garantit que la puissance du câble augmente ou diminue en fonction de la température d'exposition. Le câble conserve sa fonctionnalité même lorsqu'il est raccourci.
La gaine extérieure est très résistante aux conditions environnementales difficiles et à la corrosion et sert également de protection contre les contraintes mécaniques. Tous les câbles chauffants autorégulants doivent être protégés contre les températures excessives par un thermostat, car leur puissance de sortie diminuera, mais ne sera jamais complètement nulle.
Les câbles ne sont pas homologués pour une utilisation dans l'eau potable.

Avantages:

- Coupe à longueur sur site
- Sans PVC
- Sans halogène

Conformité aux normes :

- EN 62395-1 : 2013
- EN 60754-3: 2019
- EN 60754-2 : 2014
- EN 61034-2:2005/A1:2013

Symboles de conformité :

EAC UA.TR.089 CE

10 ANS GARANTIE DE Produit

Gamme	Valeur
Tension nominale	230 V CA
Puissance nominale (min-max): DEVIpipeguard™ 10 LSZH DEVIpipeguard™ 25 LSZH DEVIpipeguard™ 33 LSZH	 10 W/m à 10 °C (9,8-14,7 W/m à 10 °C) 25 W/m à 10 °C (23,6-32,8 W/m à 10 °C) 33 W/m à 10 °C (32,0-39,7 W/m à 10 °C)
Transmission lumineuse	>60 %
Température d'utilisation maximale admissible	65 °C, sous tension 85 °C, non alimenté
Température minimale d'installation	-5 °C
Dimensions du câble	13,6 × 5,8 mm
Gaine extérieure: DEVIpipeguard™ 10 LSZH DEVIpipeguard™ 25 LSZH DEVIpipeguard™ 33 LSZH	 Bleu, TPE Rouge, TPE Gris, TPE
Écran	Tresse en cuivre étamé, 1,25 mm²
Couverture minimale de la tresse	70%
Tresse de protection à résistance maximale	18,2 Ω/Km
Ø de pliage, min.	64 mm (Ø vers l'intérieur du ruban)
Classe IP	IPX7

Cliquez pour télécharger - Modèle BIM

Gammes : DEVIpipeguard™ 10 LSZH

N ° d'article	Longueur	Longueur min-max par touret	Nombre de longueurs autorisées sur le touret, max	Puissance nominale à 10 °C	Numéro EAN.
98301063	Touret, 100 m	100 m	1	10 W/m	5703466249604
98301064	Touret, 250 m	250 m	1	10 W/m	5703466249611
98301065	Touret, 750 m	750-787,5 m	1	10 W/m	5703466249628
98301071	Coupe à longueur	1 - 750 m	1m, max. 750 m	10 W/m	5703466249697

Gammes : DEVIpipeguard™ 25 LSZH

N ° d'article	Longueur	Longueur min-max par touret	Nombre de longueurs autorisées sur le touret, max	Puissance nominale à 10 °C	Numéro EAN.
98301066	Touret, 100 m	100 m	1	25 W/m	5703466249635
98301067	Touret, 250 m	250 m	1	25 W/m	5703466249642
98301068	Touret, 750 m	750-787,5 m	1	25 W/m	5703466249659
98301072	Coupe à longueur	1 - 750 m	1m, max. 750 m	25 W/m	5703466249703

Gammes : DEVIpipeguard™ 33 LSZH

N ° d'article	Longueur	Longueur min-max par touret	Nombre de longueurs autorisées sur le touret, max	Puissance nominale à 10 °C	Numéro EAN.
98301069	Touret, 250 m	250 m	1	33 W/m	5703466249666
98301073	Coupe à longueur	1 - 250 m	1m, max. 250 m	33 W/m	5703466249710

Un disjoncteur différentiel (DDR) de 30 mA est requis, avec un maximum de 500 m de câble chauffant autorégulant par DDR.

Make it easy,
make it DEVI

Longueur maximale du circuit de chauffage, avec disjoncteur de caractéristique C

Température d'allumage	Puissance W/m	DEVIpipeguard™ 10 LSZH					Puissance W/m	DEVIpipeguard™ 25 LSZH					Puissance W/m	DEVIpipeguard™ 33 LSZH				
		10 A	16 A	20 A	25 A	32 A		10 A	16 A	20 A	25 A	32 A		10 A	16 A	20 A	25 A	32 A
10 °C	**10**	119	191	226	226	226	**25**	58	93	116	146	146	**33**	42	77	98	120	120
0 °C	**11,7**	119	191	226	226	226	**28,6**	58	93	116	146	146	**37,5**	36	75	96	117	120
-10 °C	**13,3**	110	176	220	226	226	**32,3**	52	84	105	131	146	**42**	32	67	85	104	119
-20 °C	**15**	97	156	195	226	226	**35,9**	46	78	93	122	146	**46,5**	28	59	75	92	118
-30 °C	**16,7**	87	140	175	219	226	**39,5**	42	67	84	105	134	**51**	25	53	68	83	107
-40 °C	**18,3**	80	127	159	199	226	**43,1**	38	64	76	100	128	**55,5**	23	48	61	75	96
-30 °C	**17**	93	148	185	202	202	**39,1**	40	64	80	100	128	**50,1**	25	41	51	63	81

Caractéristique de puissance de sortie

Puissance du câble chauffant installée en fonction de la température de la tuyauterie.

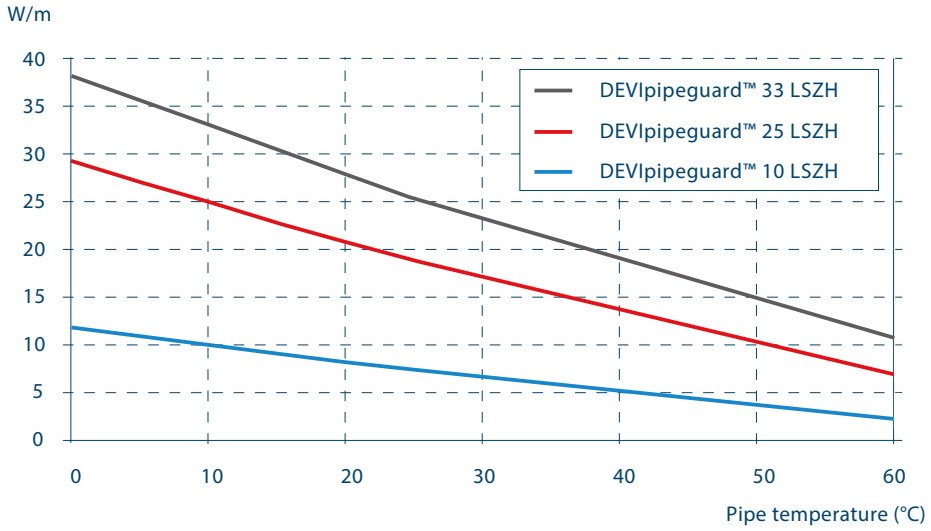

DEVI EasyConnect

DEVI by Danfoss

Make it easy, **make it DEVI**

DEVI EasyConnect est un système qui vous permet de connecter vos câbles chauffants autorégulants - DEVIiceguard™ (T), DEVIpipeguard™ (T), DEVIpipeguard™ LSZH et de modifier votre circuit de traçage en 1 clic. Vous pouvez utiliser l'EasyConnect à l'intérieur comme à l'extérieur. Les connecteurs sont classés IP 68 par VDE et marqués CE.
La conception modulaire permet une variété de combinaisons de connexions. Le système est compatible avec DEVIpipeguard™(T),DEVIpipeguard™LSZH et DEVIiceguard™ (T).

Avantages:

- Facile à installer
- Coupe à longueur sur site
- Câble haute température

Conformité aux normes :

- DIN VDE 0606 T200
- DIN EN 61984 (VDE 0627)
- VDE 0110 CEI 60999
- Système d'homologation de type LR

Symboles de conformité :

CE

2 ANS GARANTIE DE Produit

Gammes	Valeur
Tension nominale, max.	250 V~
Courant max.	16 A
Température max. d'utilisation admissible	100 °C
Température min. d'utilisation admissible	-40 °C
Câble d'alimentation	3 × 2,5 mm²
Gaine extérieure	thermoplastique, PA66
classe de protection	IP68 (2 heures dans une eau à 3 mètres de profondeur)
Joint d'étanchéité	NBR (caoutchouc nitrile butadiène)

Cliquez pour télécharger - Modèle BIM

Les gammes

N ° d'article	Type	La résistance	Numéro EAN.
98300870	DEVI EasyConnect EC-1	Kit de connexion d'alimentation	5703466214503
98300871	DEVI EasyConnect EC-T1	Kit de raccordement pour 2 câbles chauffants	5703466214510
98300872	DEVI EasyConnect EC-ETK	terminaison	5703466214527
98300873	DEVI EasyConnect EC-1+ETK	Kit de connexion d'alimentation avec une terminaison	5703466214534
98300874	DEVI EasyConnect EC-T2	Kit pour branchement de câble chauffant – 1 à 2	5703466214541
98300875	DEVI EasyConnect EC-2	Kit de connexion d'alimentation pour 2 câbles	5703466214558
98300876	DEVI EasyConnect EC-3	Kit de connexion d'alimentation pour 3 câbles	5703466214565

Make it easy,
make it DEVI

DEVI EasyConnect

EC-1 (98300870).
Kit de connexion d'alimentation

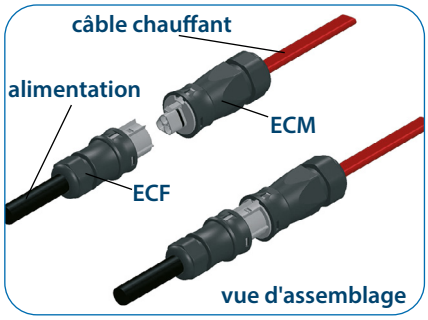

EC-2 (98300875).
Kit de connexion d'alimentation pour 2 câbles

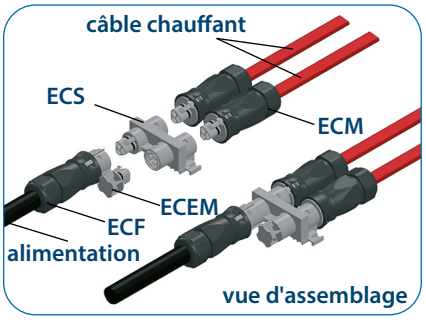

EC-3 (98300876).
Kit de connexion d'alimentation pour 3 câbles

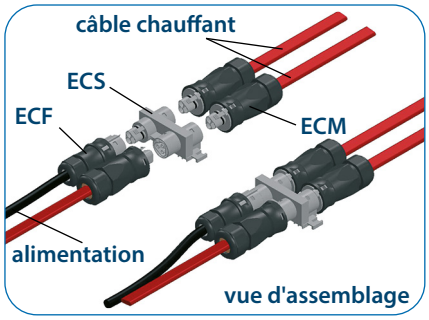

EC-ETK (98300872).
Terminaison

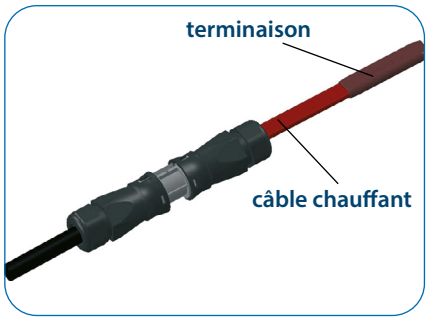

EC-1 + ETK (98300873).
Kit de connexion d'alimentation avec une terminaison

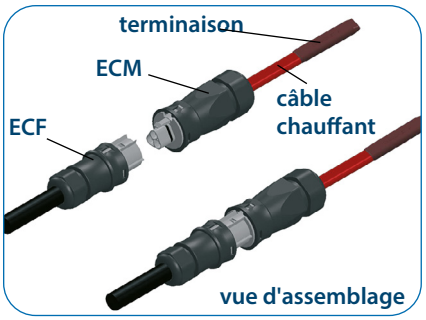

EC-T1 (98300871).
Kit de raccordement pour chauffage au câble chauffant.

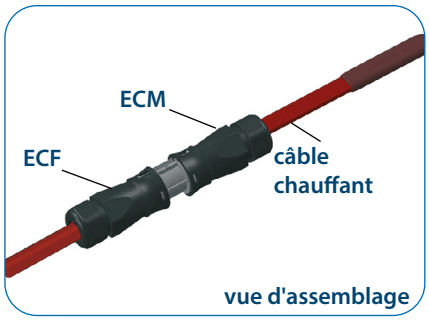

EC-T2 (98300874).
Kit pour branchement de câble chauffant – 1 à 2

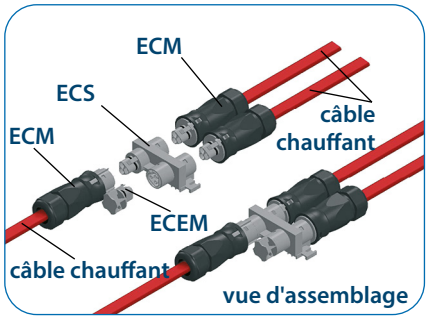

Exemple de configuration DEVI EasyConnect

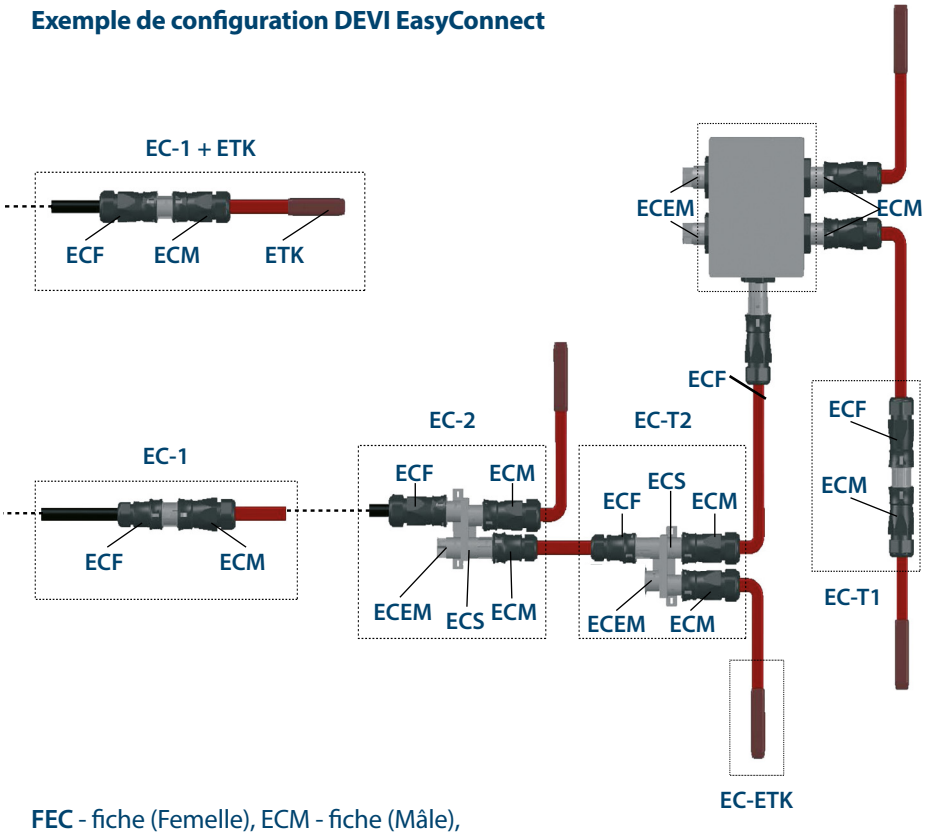

FEC - fiche (Femelle), ECM - fiche (Mâle),
ECEM - cache fiche (mâle), ECS - bloc de distribution.

DEVIpipeguard™ 30/60 Industry

DEVI by Danfoss

Make it easy, **make it DEVI**

Product is covered by EPD*

DEVIpipeguard™ Industry est un câble chauffant autorégulant qui est principalement utilisé pour la protection contre le gel des canalisations ainsi que pour le maintien en température pour des applications allant de 120 °C avec câble sous tension ou 190 °C câble hors tension.
Le câble permet un nettoyage à la vapeur dans les canalisations. L'élément chauffant, l'isolation et l'enveloppe extérieure du DEVIpipeguard™ Industry sont constitués de polymères fluorés.
La gaine extérieure en fluoropolymère offre une protection accrue contre les produits chimiques (huile et carburant) et l'abrasion.
Un élément de résistance dépendant de la température entre deux conducteurs en cuivre guidés en parallèle régule et limite la puissance calorifique du câble chauffant.
Ce réglage de puissance s'effectue en chaque point du câble chauffant, en fonction de la température d'exposition.
Si la température augmente, la puissance du câble diminue. Cette autorégulation évite la surchauffe du câble, même s'il est superposé. Le câble chauffant peut être coupé à la longueur souhaitée grâce à l'alimentation en courant parallèle. Cela simplifie la planification et l'installation. Tous les câbles chauffants autorégulants doivent être protégés contre les températures excessives par un thermostat, car leur puissance de sortie diminuera, mais ne sera jamais complètement nulle.
L'installation d'un thermostat est recommandée.
Le câble n'est pas certifié pour une utilisation dans l'eau potable.
***Une EPD** est un document utilisé pour communiquer de manière transparente, les impacts environnementaux quantifiés d'un produit tout au long de son cycle de vie.

Avantages:

- Coupe à longueur sur site
- Sans PVC
- Stable aux UV

Conformité aux normes :

- VDE E 0254 : 94

Symboles de conformité :

CE

5 ANS GARANTIE DE Produit

Gamme	Valeur
Tension nominale	230 V CA (max. 254 V CA)
Puissance nominale (min-max) : DEVIpipeguard™ 30 Industry DEVIpipeguard™ 30/60 Industry	30 W/m à 10 °C (30-39 W/m à 10 °C) 60 W/m à 10 °C (54-72 W/m à 10 °C)
Température d'utilisation maximale admissible	120 °C, sous tension 190 °C, hors tension
Température minimale d'installation	-5 °C
Température minimale d'enclenchement	-60 °C
Dimensions du câble	10,2 x 4,8 mm
Gaine extérieure	Rouge, Fluorpolymère
Couverture minimale de la tresse	70 %
Tresse de protection à résistance maximale	18,2 Ω/Km
Ø de pliage, min.	50 mm (Ø à l'intérieur du câble)
Classe IP	IPX7

Cliquez pour télécharger - Modèle BIM

Gammes : DEVIpipeguard™ 30 Industrie

N ° d'article	Longueur	Longueur min-max par touret	Nombre de longueurs autorisées sur le touret, max	Puissance nominale à 10 °C	Numéro EAN.
140F8500	Touret, 300 m	300 m	1	30 W/m	5703466195673
140F8501	Coupe à longueur	1 - 300 m	1m, max. 300 m	30 W/m	5703466197257

Gammes : DEVIpipeguard™ 60 Industry

N ° d'article	Longueur	Longueur min-max par touret	Nombre de longueurs autorisées sur le touret, max	Puissance nominale à 10 °C	Numéro EAN.
00109027	Touret, 300 m	300 m	1	60 W/m	5703466163498
140F8502	Coupe à longueur	1 - 300 m	1m, max. 300 m	60 W/m	5703466197264

Make it easy,
make it DEVI

Longueur maximale du circuit de chauffage, avec disjoncteur de caractéristique C

Température d'allumage	Puissance W/m	DEVIpipeguard™ 30 Industry					Puissance W/m	DEVIpipeguard™ 30/60 Industry				
		10 A	16 A	20 A	25 A	32 A		10 A	16 A	20 A	25 A	32 A
30 °C	**25,5**	65	104	130	133	133	**52,4**	36	58	73	75	75
20 °C	**27,7**	61	98	122	133	133	**56,2**	34	55	69	75	75
10 °C	**30,0**	58	92	115	133	133	**60,0**	32	52	65	75	75
0 °C	**32,3**	54	87	109	133	133	**63,8**	31	49	61	75	75
-10 °C	**34,5**	52	83	103	129	133	**67,6**	29	47	58	73	75
-20 °C	**36,8**	49	79	98	123	133	**71,4**	28	45	56	70	75
-30 °C	**39,0**	47	75	94	117	133	**75,2**	27	43	53	67	75

Caractéristique de puissance de sortie

Puissance du câble chauffant installée en fonction de la température de la tuyauterie.

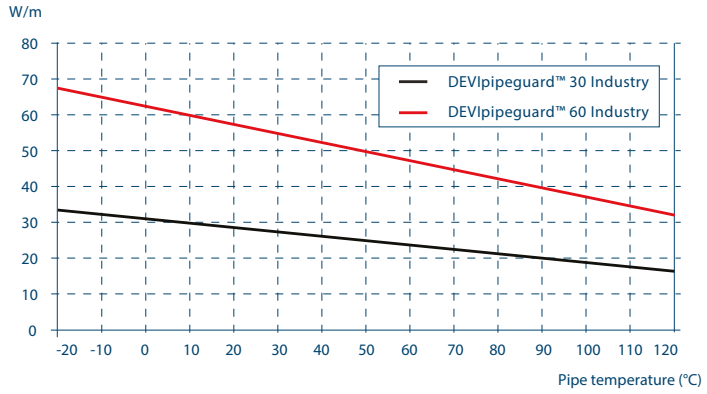

Accessoires

N ° d'article	Numéro EAN.	Type	Description	Visuel
00109007	5703466167397	**Kit de connexion pour câbles chauffants DEVIpipeguard 30/60 Industry (PT-30/60)**	Avec bloc de serrage pour la connexion du câble d'alimentation et du câble chauffant, capuchon thermorétractable, tubes thermorétractables, joints en bitume et manchons.	
00109026	5703466135778	**Kit de raccordement pour câbles chauffants DEVIpipeguard 30/60 Industry (PT-30/60)**	Pour montage dans une boîte de raccordement avec raccords à vis. Avec presse-étoupe M20x1,5 avec contre-écrou, embout thermorétractable, gaines thermorétractables, joint bitume et embouts.	
19400167	5703435002858	**Boîte en polyester ABSC pour DEVIiceguard™ et DEVIpipeguard™**	Pour SLC (DEVIiceguard, DEVIpipeguard)	
19405851	5703435002964	**Support**	Raccord pour raccordement du boîtier (19400167) aux canalisations	
11010410	5703435031001	**Introduction à l'isolation**	Avec plaque de montage M20 60x60x1 mm AISI304; Presse-étoupe U17 M20x1,5 ; Presse-étoupe M25	
19805076	5703435003053	**Ruban aluminium 38 mm x 50 m**	Ruban adhésif, avec marquage d'avertissement bicolore, max. 75 °C	

DEVIiceguard™ 18 (B) Tourets

DEVI by Danfoss — Make it easy, **make it DEVI**

Le DEVIiceguard™ est un câble chauffant autoréglant utilisé pour faire fondre la glace et la neige sur les toits, les gouttières et les descentes EP.

Les câbles chauffants DEVIiceguard™ ne doivent pas être en contact direct avec les toitures en bitume.
La capacité d'autorégulation du câble garantit que la puissance du câble augmente ou diminue en fonction de la température d'exposition.
Le câble chauffant est flexible et facile à installer car il peut être coupé à longueur sur place et installé directement sur le toit et le système de gouttières. Tous les câbles chauffants autorégulants doivent être protégés contre les températures excessives par un thermostat, car leur puissance de sortie diminuera, mais ne sera jamais nulle, et être protégés par un disjoncteur différentiel (DDR) avec un courant de déclenchement maximal de 30 mA.
***Une EPD** est un document utilisé pour communiquer de manière transparente, les impacts environnementaux quantifiés d'un produit tout au long de son cycle de vie.

Avantages:

- Facile à installer
- Coupe à longueur sur site

Conformité aux normes :

- EN 62395-1 : 2013

Symboles de conformité :

UA.TR.089

5 ANS GARANTIE DE Produit

Gamme	Valeur
Tension nominale	230 V CA
Puissance nominale	18 W/m à 0 °C
Tolérance de sortie (min-max)	15,4-23,1 W/m à 10 °C
Température d'utilisation maximale admissible	65 °C, alimenté 85 °C, non alimenté
Température minimale d'installation	-5 °C
Dimensions du câble	11,8 mm x 5,8 mm (+/- 0,4 mm)
Gaine extérieure	TPE noir protégé contre les UV
Écran	Tresse en cuivre étamé, 1,25 mm²
Couverture minimale de la tresse	80%
Tresse de protection à résistance maximale	14,8 Ω/Km
Ø de courbure, min.	50 mm (Ø vers l'intérieur du câble)
Classe IP	IPX7

Cliquez pour télécharger - Modèle BIM

Gammes : DEVIiceguard™ 18 (B) Produits pour tambour

N ° d'article	Longueur	Longueur min-max par touret	Nombre de longueurs autorisées sur le touret, max	Sortie nominale à 0 °C	Numéro EAN.
98300810	Touret, 100 m	100 m	1	18 W/m	5703466177198
98300809	Touret, 300 m	300 m	1	18 W/m	5703435005576
140F8512	Touret, 800 m	800 m	1	18 W/m	5703466096581
140F8513	Coupe à longueur	1 - 800 m	1, maximum. 800 m	18 W/m	5703466193372

Construction

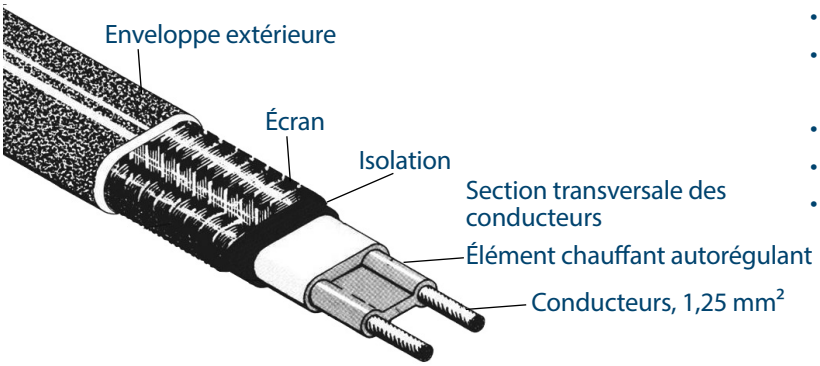

- Conducteurs en cuivre plaqué nickel
- Matrice chauffante semi-conductrice réticulée par irradiation.
- Isolation diélectrique primaire réticulée par irradiation.
- Tresse en cuivre étamé
- Surgaine en polyoléfine

Make it easy,
make it DEVI

Longueur maximale du circuit de chauffage, avec disjoncteur de caractéristique C

Température d'allumage	Puissance W/m	DEVIiceguard™ 18 (B)				
		10 A	16 A	20 A	25 A	32 A
30 °C	**10,6**	142	165	165	165	165
20 °C	**12,8**	119	165	165	165	165
10 °C	**15,0**	102	164	165	165	165
0 °C	**17,2**	90	144	165	165	165
Eau glacée à 0 °C	**22,0**	64	85	97	97	97
-10 °C	**19,5**	80	128	160	165	165
-20 °C	**21,7**	72	115	144	165	165
-30 °C	**23,9**	66	105	131	164	165

Caractéristique de puissance de sortie

Puissance du câble chauffant installée en fonction de la température de la tuyauterie.

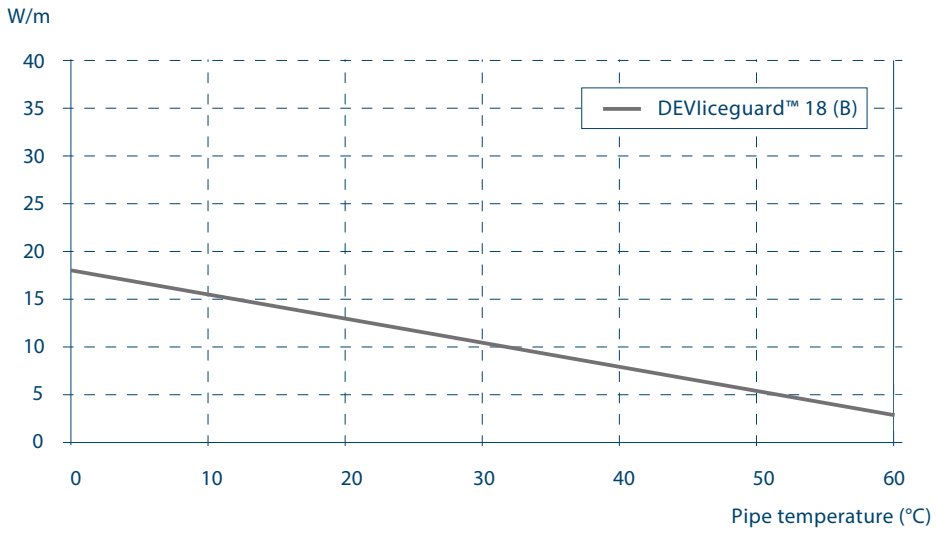

DEVIiceguard™ 18 (T) Tourets

DEVI by Danfoss — Make it easy, make it DEVI

Le DEVIiceguard™ est un câble chauffant autoréglant utilisé pour faire fondre la glace et la neige sur les toits, les gouttières et les descentes EP.
Les câbles chauffants DEVIiceguard™ ne doivent pas être en contact direct avec les toitures en bitume.
La capacité d'autorégulation du câble garantit que la puissance du câble augmente ou diminue en fonction de la température d'exposition.
Le câble chauffant est flexible et facile à installer car il peut être coupé à longueur sur place et installé directement sur le toit et le système de gouttières.
Tous les câbles chauffants autorégulants doivent être protégés contre les températures excessives par un thermostat, car leur puissance de sortie diminuera, mais ne sera jamais nulle, et être protégés par un disjoncteur différentiel (DDR) avec un courant de déclenchement maximal de 30 mA.

Avantages:

- Facile à installer
- Coupe à longueur sur site

Conformité aux normes :

- EN 62395-1 : 2013

Symboles de conformité :

EAC UA.TR.089 CE

5 ANS GARANTIE DE Produit

Gamme	Valeur
Tension nominale	230 V CA
Puissance nominale	20 W/m à 0 °C (18 W/m à 10 °C)
Tolérance de sortie (min-max)	19,6 - 26,3 W/m à 10 °C
Température d'utilisation maximale admissible	65 °C, alimenté 85 °C, non alimenté
Température minimale d'installation	-5 °C
Dimensions du câble	11,3 × 5,8 mm
Gaine extérieure	Noir protégé contre les UV, TPE
Écran	Tresse en cuivre étamé, 1,3 mm²
Couverture minimale de la tresse	80%
Tresse de protection à résistance maximale	14,8 Ω/Km
Ø de courbure, min.	64 mm (Ø de l'intérieur du câble)
Classe IP	IPX7

Cliquez pour télécharger - Modèle BIM

Gammes : DEVIiceguard™ 18 Tourets

N ° d'article	Longueur	Longueur min-max par touret	Nombre de longueurs autorisées sur le touret, max	Puissance nominale à 10 °C	Numéro EAN.
98300860	Touret, 100 m	100 m	1	18 W/m	5703466213483
98300861	Touret, 250 m	250 m	1	18 W/m	5703466213490
98300862	Touret, 750 m	750-787,5 m	1	18 W/m	5703466213506
140F8511	Coupe à longueur	1 - 750 m	1, maximum. 750 m	18 W/m	5703466213926

Construction

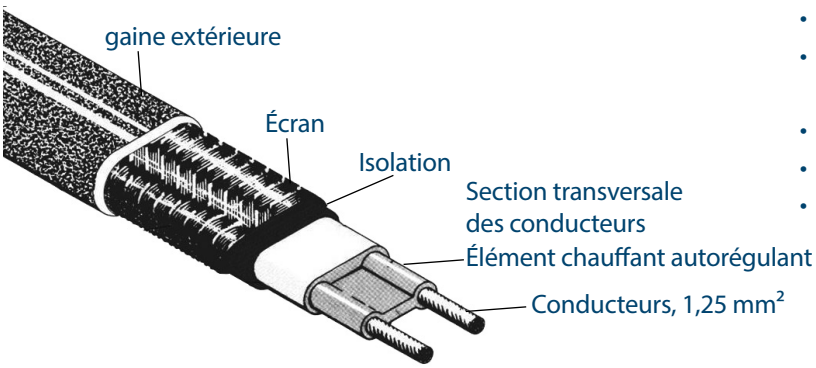

- Conducteurs en cuivre plaqué nickel
- Matrice chauffante semi-conductrice réticulée par irradiation.
- Isolation diélectrique primaire réticulée par irradiation.
- Tresse en cuivre étamé
- Surgaine en polyoléfine

Make it easy,
make it DEVI

Longueur maximale du circuit de chauffage, avec disjoncteur de caractéristique C

Température d'allumage	Puissance W/m	DEVIiceguard™ 18 (T)				
		10 A	16 A	20 A	25 A	32 A
10 °C	**18**	51	82	103	129	129
Eau glacée à 0 °C	**38**	38	60	75	94	95
-10 °C	**43**	34	54	68	85	95
-20 °C	**49**	30	50	60	75	95
-30 °C	**54**	27	44	55	69	88
-40 °C	**60**	25	40	50	62	80

Caractéristique de puissance de sortie

Puissance du câble chauffant installée en fonction de la température de la tuyauterie.

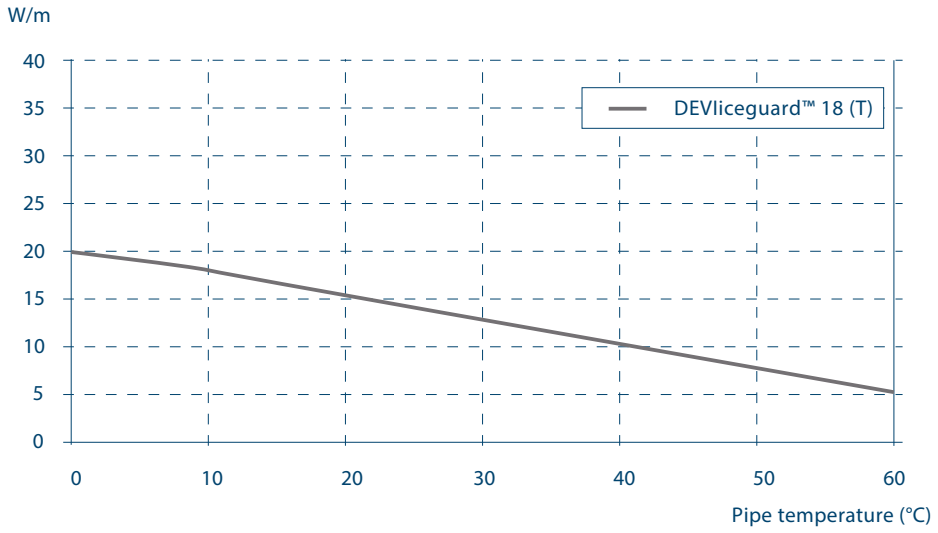

DEVliceguard™ 18 (T) Prêt à l'emploi

DEVI by Danfoss

Make it easy, **make it DEVI**

Le DEVliceguard™ est un câble chauffant autoréglant utilisé pour faire fondre la glace et la neige sur les toits, les gouttières et les descente EP.
Les câbles chauffants DEVliceguard™ ne doivent pas être en contact direct avec le bitume.
La capacité d'autorégulation du câble garantit que la puissance du câble augmente ou diminue en fonction de la température d'exposition.
Le câble chauffant est flexible et facile à installer car il peut être coupé à longueur sur place et installé directement sur le toit et le système de gouttières.
Tous les câbles chauffants autorégulants doivent être protégés contre les températures excessives par un thermostat, car leur puissance de sortie diminuera, mais ne sera jamais nulle, et être protégés par un disjoncteur différentiel (DDR) avec un courant de déclenchement maximal de 30 mA.

Avantages:

- Facile à installer
- Coupe à longueur sur site
- Longueurs prêtes à l'emploi

Conformité aux normes :

- SS 424 24 11 : 1992
- EN/CEI 62395-1 : 2013

Symboles de conformité :

UA.TR.089

5 ANS GARANTIE DE Produit

Gamme	Valeur
Tension nominale	230 V CA
Puissance nominale	20 W/m à 0 °C (18 W/m à 10 °C)
Tolérance de sortie (min-max)	19,6 - 26,3 W/m à 10 °C
Température d'utilisation maximale admissible	65 °C, alimenté 85 °C, non alimenté
Température minimale d'installation	-5 °C
Dimensions du câble	11,3 × 5,8 mm
Gaine extérieure	Noir protégé contre les UV, TPE
Écran	Tresse en cuivre étamé, 1,3 mm²
Couverture minimale de la tresse	80%
Tresse de protection à résistance maximale	14,8 Ω/Km
Liaison froide	5 m DTCL, 3G 1,5 mm²
Ø de courbure, min.	64 mm (Ø de l'intérieur du câble)
Classe IP	IPX7

Cliquez pour télécharger - Modèle BIM

Gammes : DEVliceguard™ 18 (T) Prêt à l'emploi

N ° d'article.	Longueur	Puissance nominale à 10 °C	Câble d'alimentation	Numéro EAN.
98300835	2 m	36 W	5 m	5703466202678
98300836	4 m	72 W	5 m	5703466202685
98300837	6 m	108 W	5 m	5703466202692
98300838	8 m	144 W	5 m	5703466202708
98300839	10 m	180 W	5 m	5703466202715
98300840	15 m	270 W	5 m	5703466202722
98300841	23 m	414 W	5 m	5703466202739
98300842	30 m	540 W	5 m	5703466202746
98300843	50 m	900 W	5 m	5703466202753

Construction

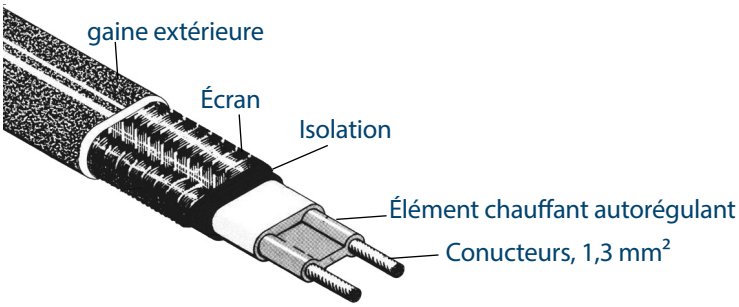

- Conducteurs en cuivre plaqué nickel
- Matrice chauffante semi-conductrice réticulée par irradiation.
- Isolation diélectrique primaire réticulée par irradiation.
- Tresse en cuivre étamé
- Surgaine en polyoléfine

Make it easy,
make it DEVI

Longueur maximale du circuit de chauffage, avec disjoncteur de caractéristique C

Température d'allumage	Puissance W/m	DEVIiceguard™ 18 (T)				
		10 A	16 A	20 A	25 A	32 A
10 °C	**18**	51	82	103	129	129
Eau glacée à 0 °C	**38**	38	60	75	94	95
-10 °C	**43**	34	54	68	85	95
-20 °C	**49**	30	50	60	75	95
-30 °C	**54**	27	44	55	69	88
-40 °C	**60**	25	40	50	62	80

Caractéristique de puissance de sortie

Puissance du câble chauffant installée en fonction de la température de la tuyauterie.

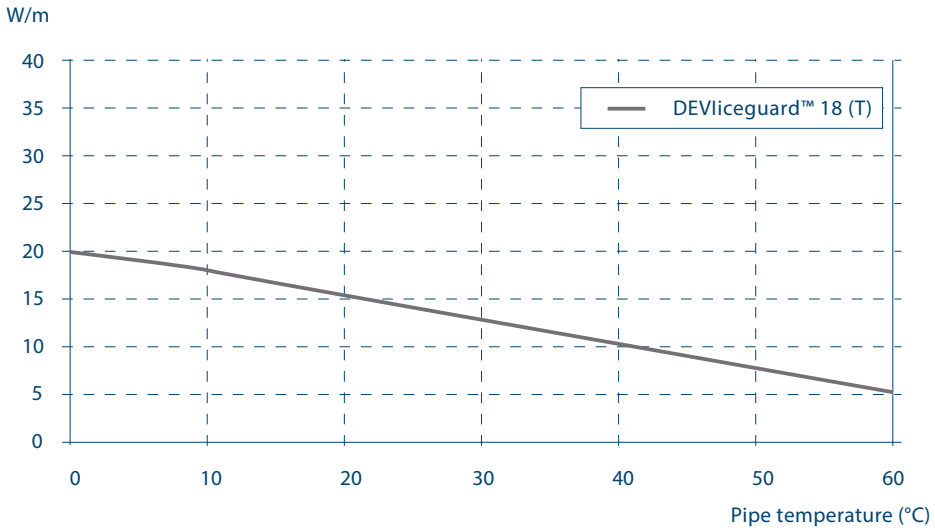

DEVIhotwatt™ 45 / 55 / 70

DEVI by Danfoss — Make it easy, **make it DEVI**

Product is covered by EPD*

Le DEVIhotwatt™ est un câble chauffant autorégulant utilisé pour maintenir la température des canalisations d'eau chaude et d'autres fluides nécessitant un maintien à une température précise.
La capacité d'autorégulation du câble garantit que la puissance du câble augmente ou diminue en fonction de la température d'exposition.
Le DEVIhotwatt™ permet d'avoir de l'eau chaude immédiatement à chaque robinet, évitant ainsi d'attendre l'arrivée de l'eau chaude et permettant ainsi une économie d'eau. Tous les câbles chauffants autorégulants doivent être protégés contre les températures excessives par un thermostat, car leur puissance de sortie diminuera, mais ne sera jamais nulle, et être protégés par un disjoncteur différentiel (DDR) avec un courant de déclenchement maximal de 30 mA.
Le câble n'est pas certifié pour une utilisation dans l'eau potable.
***Une EPD** est un document utilisé pour communiquer de manière transparente, les impacts environnementaux quantifiés d'un produit tout au long de son cycle de vie.

Avantages:

- Coupe à longueur sur site
- La version noire est protégée contre les UV
- Sans PVC

Conformité aux normes :

- DIN VDE 0254 : 1994-06

Symboles de conformité :

UA.TR.089

5 ANS GARANTIE DE Produit

Gamme	Valeur
Tension nominale	230 V CA
Puissance nominale (min-max) : DEVIhotwatt™ 45 DEVIhotwatt™ 55 DEVIhotwatt™ 70	 7 W/m à 45 °C (6,5-9,5 W/m à 45 °C) 9 W/m à 55 °C (8,5-13,0 W/m à 55 °C) 12 W/m à 70 °C (11,3-15,2 W/m à 70 °C)
Gaine extérieure: DEVIhotwatt™ 45 DEVIhotwatt™ 55 DEVIhotwatt™ 70	 Noir, TPE Vert, TPE Rouge, TPE
Température d'utilisation maximale admissible	80 °C, sous tension 100 °C, hors tension
Température minimale d'installation	-5 °C
Dimensions du câble	11,8 mm × 5,8 mm
Écran	Tresse en cuivre étamé, 1,25 mm²
Couverture minimale de la tresse	70%
Tresse de protection à résistance maximale	18,2 Ω/Km
Ø de courbure, min.	50 mm (Ø à l'intérieur du câble)
Classe IP	IPX7

Cliquez pour télécharger - Modèle BIM

Gammes : DEVIhotwatt™ 45

N ° d'article	Longueur	Longueur min-max par touret	Nombre de longueurs autorisées sur le touret, max	Puissance nominale à 45 °C	Numéro EAN.
98300955	Touret, 300 m	300 m	1	7 W/m	5703466109144
140F8508	Coupe à longueur	1 - 300 m	1m, maximum. 300 m	7 W/m	5703466195925

Gammes : DEVIhotwatt™ 55

N ° d'article	Longueur	Longueur min-max par touret	Nombre de longueurs autorisées sur le touret, max	Puissance nominale à 55 °C	Numéro EAN.
98300958	Touret, 100 m	100 m	1	9 W/m	5703466177204
98300957	Touret, 300 m	300 m	1	9 W/m	5703435005613
140F8509	Coupe à longueur	1 - 300 m	1m, maximum. 300 m	9 W/m	5703466193389

Gammes : DEVIhotwatt™ 70

N ° d'article	Longueur	Longueur min-max par touret	Nombre de longueurs autorisées sur le touret, max	Puissance nominale à 70 °C	Numéro EAN.
140F8507	touret, 300 m	300 m	1	12 W/m	5703466109151
140F8510	Coupe à longueur	1 - 300 m	1m, max. 300 m	12 W/m	5703466193396

Make it easy,
make it DEVI

Longueur maximale du circuit de chauffage, avec disjoncteur de caractéristique C

Température d'allumage	Puissance W/m	DEVIhotwatt™ 45					Puissance W/m	DEVIhotwatt™ 55					Puissance W/m	DEVIhotwatt™ 70				
		10 A	16 A	20 A	25 A	32 A		10 A	16 A	20 A	25 A	32 A		10 A	16 A	20 A	25 A	32 A
20 °C	**10,3**	153	231	231	231	231	**12,5**	108	173	188	188	188	**19,5**	99	146	146	146	146
10 °C	**11,6**	144	230	231	231	231	**13,5**	102	164	188	188	188	**21**	71	113	142	146	146
-10 °C	**14,3**	129	203	231	231	231	**15,5**	93	148	185	188	188	**24**	45	72	90	113	143
-25 °C	**16,3**	119	191	231	231	231	**17**	86	138	173	188	188	**26,3**	37	64	80	103	133

Caractéristique de puissance de sortie

Puissance du câble chauffant installée en fonction de la température de la tuyauterie.

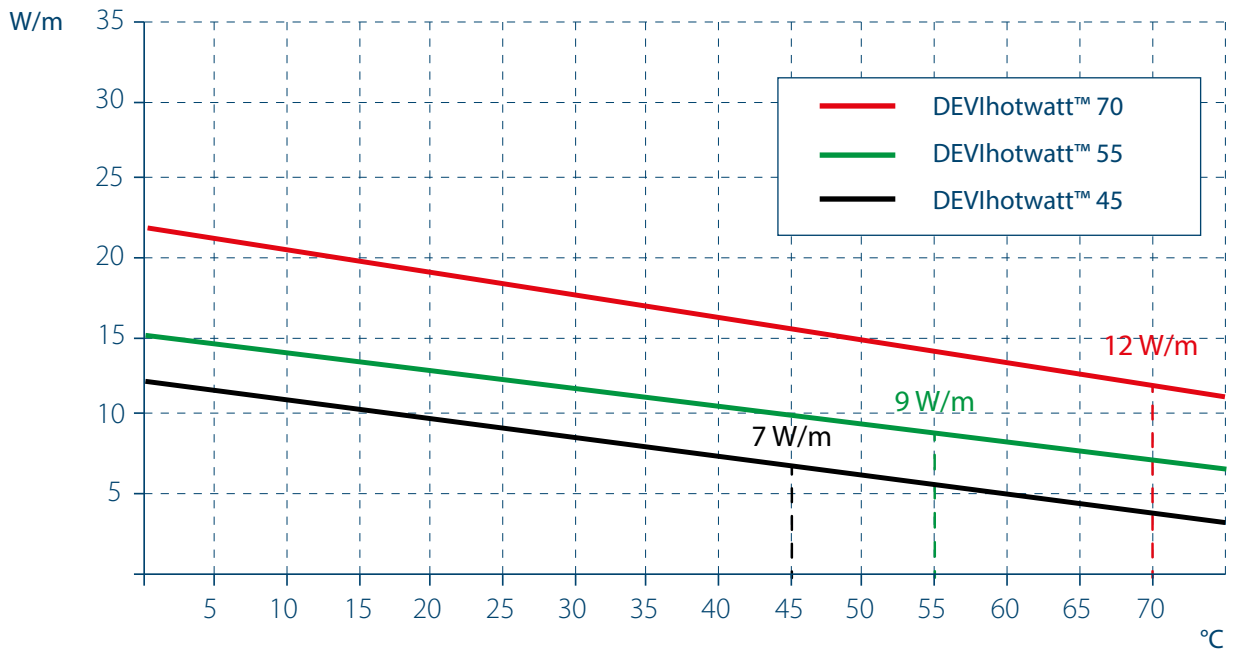

Construction

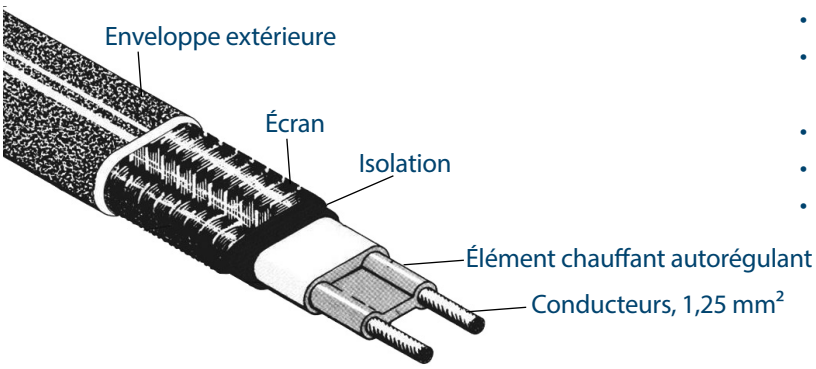

- Conducteurs en cuivre plaqué nickel
- Matrice chauffante semi-conductrice réticulée par irradiation.
- Isolation diélectrique primaire réticulée par irradiation.
- Tresse en cuivre étamé
- Surgaine en polyoléfine

DEVIsport™

DEVI by Danfoss

Make it easy, **make it DEVI**

Le câble chauffant DEVIsport™ est un câble chauffant monoconducteur, robuste et économique, idéal pour les installations extérieures importantes. Le câble présente une résistance mécanique élevée, tant en termes de traction que de déformation, ce qui le rend idéal pour une installation avec des charrues à câble spécialisées.
Le câble chauffant doit être utilisé avec un thermostat approprié pour éviter la surchauffe et réduire la consommation d'énergie.
Le câble chauffant à monoconducteur garantit une génération de chaleur uniforme et une répartition de la température homogène sur toute sa longueur.
DEVIsport™ peut être personnalisé pour un projet spécifique, en fonction de la tension, de la puissance requise, de la longueur du câble chauffant et de la longueur des liaisons froides.

***Note:** Il est de l'entière responsabilité de l'installateur/concepteur d'utiliser des liaisons froides appropriées dimensionnées pour l'usage prévu, ainsi que des kits d'assemblage assurant une résistance mécanique, une résistance à l'inflammabilité et une étanchéité à l'eau suffisantes. De concevoir l'unité de chauffage avec une puissance appropriée pour l'application spécifique afin d'éviter la surchauffe du câble ou des matériaux de construction.*

Avantages:

- Câble robuste
- Très haute résistance à la traction
- Haute résistance à la déformation
- Blindé et IPX7

Conformité aux normes :

- NF-C 32-330 : 2002

Symboles de conformité :

CE

5 ANS GARANTIE DE Produit

Gamme	Valeur
Tension nominale	U0/U = 300/500 V~
Composition	Rond, monoconducteur avec écran
Puissance, max.	25 W/m
Température max. d'utilisation admissible, sous tension	65 °C
Température max. d'utilisation admissible, hors tension	90 °C
Diamètre du câble	Ø 8 mm
Résistance à la déformation	2000 N
Résistance à la traction	1500 N
Isolation des conducteurs	XLPE
Gaine extérieure	MDPE
Température mini. d'installation	-5 °C
Ø de courbure, min.	5 cm
Classe IP	IPX7

Gammes : Touret DEVIsport™

N ° d'article	Résistance	Numéro EAN.
84701442	0,040 Ω/m	5703466058480
84701444	0,060 Ω/m	5703466058497
84701446	0,085 Ω/m	5703466058503
84701448	0,100 Ω/m	5703466058510
84701450	0,150 Ω/m	5703435021552
84701452	0,177 Ω/m	5703466058527
84701454	0,255 Ω/m	5703435021569

DEVIfoil™ Miroir

Make it easy,
make it DEVI

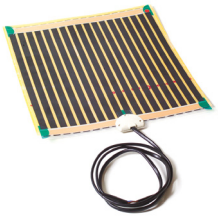

Un système efficace pour maintenir le miroir complètement exempt de buée. Installation rapide et facile où le film chauffant avec bord auto-adhésif est appliqué directement sur l'arrière du miroir.

Faible consommation d'énergie et alimentation automatique lorsque la lumière est allumée.

Avantages:

- Installation rapide et facile
- Faible consommation d'énergie
- Activation automatique

Conformité aux normes :

- EN 60335-1 + EN 60335-2-30

Symboles de conformité :

CE

2 ANS GARANTIE DE Produit

Gamme	Valeur
Tension nominale	230 V~
Puissance	200 W/m²
Température max. ambiante	80 °C
Classe IP	IP44
classe de protection	Classe II - ⧈
Longueur du câble d'alimentation	95 cm
Raccord de connexion	4 x 31 x 39 mm

Gammes : Miroir DEVIfoil™

N ° d'article.	Type	Dimensions	Puissance	Numéro EAN.
62000000	**DEVIfoil™ Miroir 17,5**	274 x 358 mm	17,5 W	5703466180686
62000001	**DEVIfoil™ Miroir 40**	410 x 524 mm	40,0 W	5703466180693
62000002	**DEVIfoil™ Miroir 70**	708 x 524 mm	70,0 W	5703466180709

DEVIreg™ Basic Blanc polaire

DEVI by Danfoss

Make it easy, **make it DEVI**

Product is covered by EPD*

DEVIreg™ Basic Polar white est un thermostat programmable intuitif, destiné au contrôle de la température au sol, conforme à la norme Eco design Lot 20, utilisé pour contrôler les éléments de chauffage électrique au sol. Le thermostat est conçu pour une installation fixe uniquement. Grâce à son assemblage en 2 parties, il s'adapte à une large gamme d'enjoliveurs de 55 mm x 55 mm. Le thermostat dispose d'un cadran intuitif pour le réglage manuel de la température, l'activation des fonctionnalités. **DEVIreg™ Basic Polar white** est rapide et intuitif à configurer à l'aide de l'assistant intégré à l'application. Il est doté d'un programme d'économie d'énergie, incluant un contrôle de démarrage optimal (préchauffage) garantissant la température souhaitée, au moment adéquat, réduisant ainsi considérablement les coûts de chauffage.

Avantages:

- Conforme Eco Design Lot 20
- Prêt à l'emploi
- Thermostat Bluetooth
- Dans l'assistant de configuration de l'application
- Convient à plusieurs enjoliveurs 55x55
- 7 jours, 3 périodes programmables
- Surveillance des pannes de sonde
- Contrôle PWM adaptatif
- Préchauffage
- Application multilingue
- Indicateurs lumineux
- Système d'échange rapide
- Conception testée comme la meilleure de sa catégorie

Conformité aux normes :

Directive sur les équipements radio
- LVD 60730-1, -2-7 et -2-9
- CEM EN 301 489 -1 et -17
- RF EN 300328

Symboles de conformité :

2 ANS GARANTIE DE Produit

Gamme	Valeur
Tension nominale	220 - 240 V, 50/60 Hz
Consommation d'énergie en veille, max	0,2 W
Relais: Charge résistive Charge inductive	 16A / 3680W à 230V Cos Φ = 0,3 maximum. 1A
Capteurs compatibles	NTC 15 kΩ à 25 °C, 3 m. (par défaut)
Régulation	PWM - Modulation de largeur d'impulsion
Protection contre le gel	4 °C - 14 °C (par défaut 5 °C)
Plage de réglage	5 °C à 35 °C 5 °C à 35 °C (45 °C avec dérogation) (sol)
Caractéristiques du câble pour les bornes des connecteurs	Maximum : 1 x 4 mm² ou 2 x 2,5 mm²
Test de pression à la bille	75 °C
Degré de pollution	2 (usage domestique)
Classe de logiciel	A
Type de contrôleur	1B
Température et conditions de stockage	-25 °C à 60 °C, 90 % HR sans condensation
Températures et conditions de fonctionnement	0 °C à 35 °C, 90 % HR sans condensation
Classe IP	21
Classe de protection	Classe II - ⧈
Immunité contre les surtensions	Catégorie de surtension III
Couleur	RAL9016 Blanc polaire
Type ou nom de la batterie	Pile bouton au manganèse-lithium
Dimensions (H/L/P) :	85 mm x 85 mm x 20-24 mm (profondeur d'encastrement : 22 mm)
Poids net	194 g

Cliquez pour télécharger - Modèle BIM

Gammes : DEVIreg™ Basic Polar white

N ° d'article	Nom du produit	Type	Numéro EAN.
140F1164	**DEVIreg™ Basic Blanc polaire**	Thermostat programmable Eco Design avec NTC 15 kΩ à 25°C, sonde 3 m	5703466252123

Application :

EcoDesign

Make it easy,
make it DEVI

Accessoires

N ° d'article	Nom du produit	Type	Numéro EAN.
140F1091	**Sonde de 3 m, 15 kOhm, Santoprène**	Sonde fil, 2x0,75 mm², NTC 15 kOhm à 25 °C, Ø5x18 mm, Santoprène noir (TPV), IP 67	5703466209301
140F1098	**Sonde de 10 m NTC 15 k Santoprène**		5703466210734
19121445	**Sonde de 40 m, 15 kOhm, Santoprène**		5703466115015

Schéma de connexion

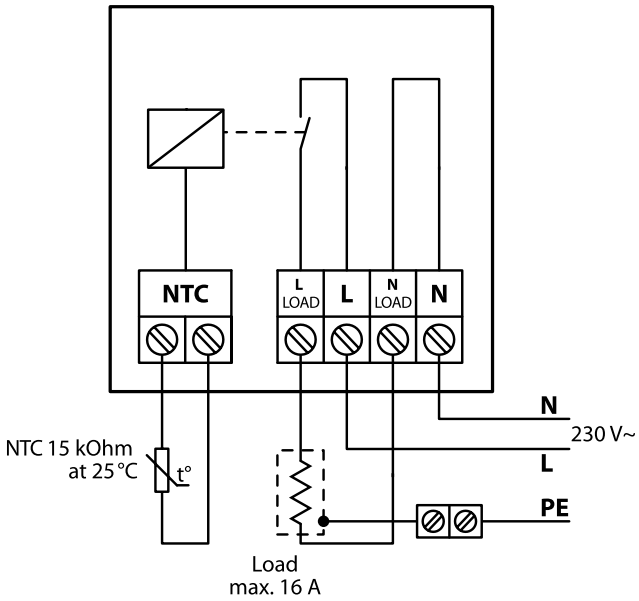

DEVIreg™ Room Polar blanc

DEVI by Danfoss

Make it easy, **make it DEVI**

Product is covered by EPD*

DEVIreg™ Room Polar white est un thermostat programmable intuitif, destiné au contrôle combiné de la température ambiante ou du sol, conforme à la norme Eco design Lot 20, utilisé pour contrôler les éléments de chauffage électrique au sol en fonction de la température ambiante. Le thermostat est conçu pour une installation fixe uniquement. Grâce à son assemblage en 2 parties, il s'adapte à une large gamme d'enjoliveurs. Le thermostat dispose d'un cadran intuitif pour le réglage manuel de la température, l'activation des fonctionnalités.

DEVIreg™ Room Polar white est rapide et intuitif à configurer à l'aide de l'assistant intégré à l'application. Il est doté d'un programme d'économie d'énergie, incluant un contrôle de démarrage optimal (préchauffage) garantissant la température souhaitée, au moment adéquat, réduisant ainsi considérablement les coûts de chauffage. Compatible avec une large gamme de sondes de sol.

Avantages:

- Conforme Eco Design Lot 20
- Prêt à l'emploi
- Thermostat Bluetooth
- Dans l'assistant de configuration de l'application
- Convient à une vaste sélection d'enjoliveurs
- Compatible avec 7 types de sondes
- Surveillance des pannes de sonde
- Contrôle PWM adaptatif
- Préchauffage
- Application multilingue
- Indicateurs lumineux
- Système d'échange rapide
- Plusieurs modes de contrôle
- Conception testée comme la meilleure de sa catégorie

Conformité aux normes :

Directive sur les équipements radio

- LVD 60730-1, -2-7 et -2-9
- CEM EN 301 489 -1 et -17
- RF EN 300328

Symboles de conformité :

2 ANS GARANTIE DE Produit

Gamme	Valeur
Tension nominale	220 V- 240V~ 50/60 Hz
Consommation d'énergie en veille, max	0,2 W
Relais: Charge résistive Charge inductive	 16A / 3680W à 230V Cos Φ = 0,3 maximum. 1A
Capteurs compatibles	NTC 15 kΩ à 25 °C, 3 m. (par défaut), NTC 2 kΩ à 25 °C NTC 6,8 kΩ à 25 °C, NTC 10 kΩ à 25 °C, NTC 12 kΩ à 25 °C, NTC 33 kΩ à 25 °C, NTC 47 kΩ à 25 °C
Régulation	PWM - Modulation de largeur d'impulsion
Protection contre le gel	4 °C - 14 °C (par défaut 5 °C)
Plage de réglage	15 °C à 35 °C (pièce) 5 °C à 35 °C (45 °C avec dérogation) (sol)
Caractéristiques du câble pour les bornes des connecteurs	Maximum : 1 x 4 mm² ou 2 x 2,5 mm²
Test de pression à la bille	75 °C
Degré de pollution	2 (usage domestique)
Classe de logiciel	A
Type de contrôleur	1B
Température et conditions de stockage	-25 °C à 60 °C, 90 % HR sans condensation
Températures et conditions de fonctionnement	0 °C à 35 °C, 90 % HR sans condensation
Classe IP	21
Classe de protection	Classe II - ⧈
Immunité contre les surtensions	Catégorie de surtension III
Couleur	RAL9016 Blanc polaire
Type ou nom de la batterie	Pile bouton au manganèse-lithium
Dimensions (H/L/P) :	85 mm x 85 mm x 20-24 mm (profondeur dans le mur : 22 mm)
Poids net	204 g
Autonomie de la batterie, min.	1 heure

Cliquez pour télécharger - Modèle BIM

Gammes : DEVIreg™ Room Polar blanc

N ° d'article	Nom du produit	Type	Numéro EAN.
140F1165	**DEVIreg™ Room Polar blanc**	Ecodesign prog. thermostat d'ambiance avec NTC 15 kΩ à 25°C, sonde 3 m	5703466252147

Application :

EcoDesign

Make it easy,
make it DEVI

Accessoires

N ° d'article	Nom du produit	Type	Numéro EAN.
140F1091	**Sonde de 3 m, 15 kOhm, Santoprène**	Sonde fil, 2x0,75 mm², NTC 15 kOhm à 25 °C, Ø5x18 mm, Santoprène noir (TPV), IP 67	5703466209301
140F1098	**Sonde de 10 m NTC 15 k Santoprène**		5703466210734
19121445	**Sonde de 40 m, 15 kOhm, Santoprène**		5703466115015

Schéma de connexion

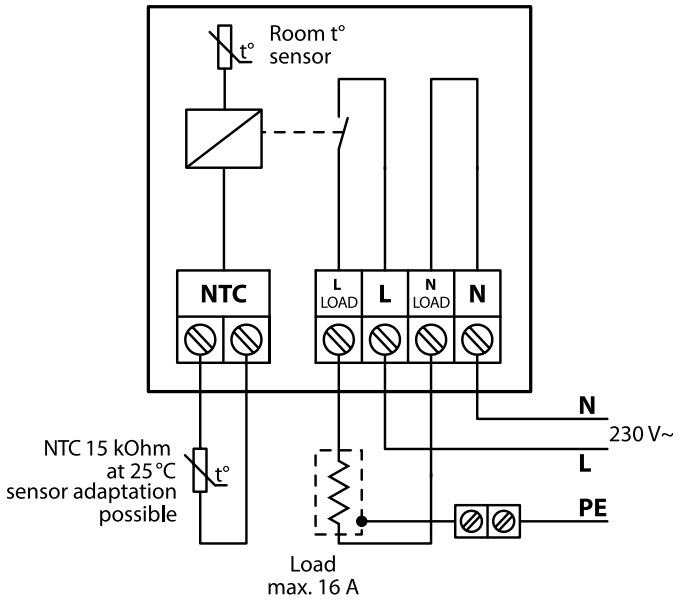

NEW

DEVIreg™ Display Connect

DEVI by Danfoss

Make it easy, **make it DEVI**

Product is covered by EPD*

DEVIreg™ Display Connect est un thermostat programmable intuitif, doté d'une connectivité Bluetooth et Zigbee pour le contrôle combiné de la température ambiante ou au sol, conforme à la norme Eco design Lot 20, utilisé pour contrôler les éléments de chauffage électrique au sol. Le thermostat est conçu pour une installation fixe uniquement. Grâce à son assemblage en 2 parties, il s'adapte à une large gamme d'enjoliveurs. Le thermostat est doté d'un cadran et d'un écran permettant un contrôle intuitif.

DEVIreg™ Display Connect est rapide et intuitif à configurer à l'aide de l'assistant de l'application Bluetooth. Il est doté d'un programme d'économie d'énergie, incluant un contrôle de démarrage optimal (préchauffage) garantissant la température souhaitée, au moment adéquat, réduisant ainsi considérablement les coûts de chauffage. Compatible avec une large gamme de sondes de sol.

Avantages:

- Conforme Eco Design Lot 20
- Prêt à l'emploi
- Thermostat Bluetooth et Zigbee
- Dans l'assistant de configuration de l'application
- Convient à une vaste sélection d'enjoliveurs
- Compatible avec 7 types de sondes
- Surveillance des pannes de sonde
- Contrôle PWM adaptatif
- Préchauffage
- Application multilingue
- Écran lumineux
- Système d'échange rapide
- Plusieurs modes de contrôle
- Conception testée comme la meilleure de sa catégorie

Conformité aux normes :

Classe d'écoconception :
- TW (f4)

Directive sur les équipements radio
- LVD 60730-1, -2-7 et -2-9
- CEM EN 301 489 -1 et -17
- RF EN 300328

Symboles de conformité :

5 ANS GARANTIE DE Produit

Gamme	Valeur
Tension nominale	220 V- 240V~ 50/60 Hz
Consommation d'énergie en veille, max	0,2 W
Relais: Charge résistive Charge inductive	 16A / 3680W à 230V Cos Φ = 0,3 maximum. 1A
Capteurs compatibles	NTC 15 kΩ à 25 °C, 3 m. (par défaut), NTC 2 kΩ à 25 °C NTC 6,8 kΩ à 25 °C, NTC 10 kΩ à 25 °C, NTC 12 kΩ à 25 °C, NTC 33 kΩ à 25 °C, NTC 47 kΩ à 25 °C
Régulation	PWM - Modulation de largeur d'impulsion
Protection contre le gel	4 °C - 14 °C (par défaut 5 °C)
Plage de réglage	15 °C à 35 °C (pièce) 5 °C à 35 °C (45 °C avec dérogation) (sol)
Caractéristiques du câble pour les bornes des connecteurs	Maximum : 1 x 4 mm² ou 2 x 2,5 mm²
Test de pression à la bille	75 °C
Degré de pollution	2 (usage domestique)
Classe de logiciel	A
Type de contrôleur	1B
Température et conditions de stockage	-25 °C à 60 °C, 90 % HR sans condensation
Températures et conditions de fonctionnement	0 °C à 35 °C, 90 % HR sans condensation
Classe IP	21
Classe de protection	Classe II - ⧈
Immunité contre les surtensions	Catégorie de surtension III
Fréquence de transmission (GHz)	2.400 – 2,4835 GHz
Puissance d'émission (dBm)	<10 dBm
Couleur	RAL9016 Blanc polaire
Type ou nom de la batterie	Super condensateur
Dimensions (H/L/P) :	85 mm x 85 mm x 20-24 mm (profondeur dans le mur : 22 mm)
Poids net	204 g
Autonomie de la batterie, min.	1 heure

Cliquez pour télécharger - Modèle BIM

Gammes : DEVIreg™ Display Connect

N ° d'article	Nom du produit	Type	Numéro EAN.
140F1162	**DEVIreg™ Display Connect**	Thermostat d'ambiance connectable Zigbee Thermostat d'ambiance avec NTC 15 kΩ à 25 °C, sonde de 3 m dans le boîtier	5703466250396

Application Bluetooth :

Application Zigbee :

EcoDesign

Make it easy,
make it DEVI

Accessoires

N ° d'article	Nom du produit	Type	Numéro EAN.
140F1091	**Sonde de 3 m, 15 kOhm, Santoprène**	Sonde fil, 2x0,75 mm², NTC 15 kOhm à 25 °C, Ø5x18 mm, Santoprène noir (TPV), IP 67	5703466209301
140F1098	**Sonde de 10 m NTC 15 k Santoprène**		5703466210734
19121445	**Sonde de 40 m, 15 kOhm, Santoprène**		5703466115015
140F1166	**DEVI Connect**	Passerelle pour connectivité Zigbee	5703466253199

Schéma de connexion

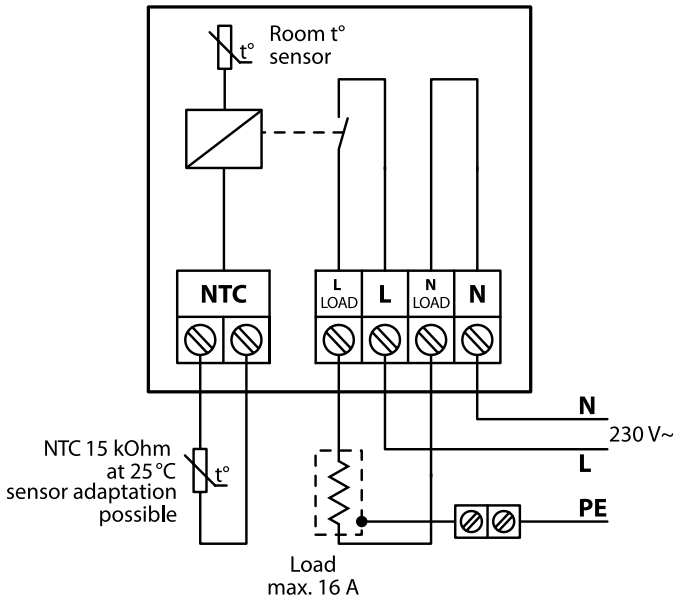

DEVI Connect

Make it easy, **make it DEVI**

DEVI Connect La passerelle et l'application Zigbee facilitent la gestion de vos appareils compatibles Zigbee. **DEVI Connect** est conçue pour permettre à l'utilisateur final d'accéder aux fonctionnalités les plus importantes à tout moment et en tout lieu. Considérez l'application comme une véritable télécommande pour votre maison connectée : elle vous permet de régler les paramètres et de surveiller vos appareils, où que vous soyez. La passerelle agit comme un intermédiaire, aidant vos appareils à communiquer facilement avec l'application. Il suffit de brancher la passerelle au routeur Internet de l'utilisateur pour pouvoir l'ajouter à l'application.

Avantages:

- Connectivité Zigbee
- Configuration dans l'application
- Passerelle plug-and-play
- Contrôle à distance et local
- Adaptateur secteur inclus
- Application multilingue
- Indicateurs lumineux pour l'alimentation et le réseau
- Programmation personnalisable

Conformité aux normes :

- 62368-1
- EN 18031-1:2024
- EN 301489
- EN 55032
- EN 55035

Symboles de conformité :

2 ANS GARANTIE DE Produit

Gamme	Valeur
Adaptateur	100 V- 240 V~ 50/60 Hz, 5 V 1 A CC
Consommation électrique / Veille	< 5 W / < 2 W
Communication filaire	port Ethernet 10/100 M (RJ45, LAN)
Alimentation	5 V CC (USB-C)
Communication sans fil	Zigbee
Portée de transmission	Jusqu'à 30 m.
Degré de pollution	2 (usage domestique)
Mises à jour du micrologiciel	Prend en charge les mises à jour par liaison radio
Température et conditions de stockage	-20 °C à 60 °C, 90 % HR sans condensation
Températures et conditions de fonctionnement	-10 °C à 45 °C, 90 % HR sans condensation
Classe IP	X0
classe de protection	Classe III
Fréquence de transmission (GHz)	2.405 – 2,480 GHz
Puissance d'émission (dBm)	<19 dBm
Couleur	RAL9016 Blanc polaire
Dimensions (H/L/P) :	90 mm x 90 mm x 23 mm
Poids net	152 g
Nombre d'utilisateurs pouvant rejoindre le domicile (application DEVI Connect)	20
Nombre de maisons dans l'application (application DEVI Connect)	20
Nombre d'appareils par DEVI Connect (passerelle)	200 unités

Gammes : DEVI Connect

N ° d'article	Nom du produit	Type	Numéro EAN.
140F1166	**DEVI Connect**	Passerelle pour connectivité Zigbee	5703466253199

Produits compatibles

N ° d'article	Nom du produit	Type	Numéro EAN.
140F1170	**DEVIreg™ InControl**	Thermostat Zigbee connectable avec NTC 15 kΩ à 25 °C, sonde de 3 m dans la boîte	5703466250419
140F1162	**DEVIreg™ Display Connect**	Thermostat d'ambiance connectable Zigbee Thermostat d'ambiance avec NTC 15 kΩ à 25 °C, sonde de 3 m dans le boîtier	5703466250396

Application :

DEVIreg™ Touch

DEVI by Danfoss — Make it easy, **make it DEVI**

Le **DEVIreg™ Touch** est un thermostat programmable intuitif utilisé pour contrôler les systèmes électriques de chauffage au sol Le thermostat est conçu pour une installation fixe uniquement et, grâce à son assemblage spéciale en 2 parties, il s'adapte à une large gamme d'enjoliveurs. Compatible avec un large gamme de sondes.

Le DEVIreg™ Touch est rapide et intuitif à configurer à l'aide de l'assistant intégré. Il est doté d'un programme d'économie d'énergie, notamment d'une commande optimale de démarrage et d'arrêt, qui permet d'obtenir la température souhaitée au bon moment et de réduire ainsi les coûts de chauffage.

Avantages:

- Grand écran tactile de 2 pouces
- Assistant de configuration intégré
- Des fonctionnalités simples et intuitives
- Fonction PWM adaptative
- S'adapte à plusieurs enjoliveurs.
- Compatible avec plusieurs sondes NTC du marché
- Configuration du code en option
- Dépannage en ligne facile

Conformité aux normes :

- EN/IEC 60730-1 (général)
- EN/IEC 60730-2-9 (thermostat)

Symboles de conformité :

Intertek UA.TR.089

5 ANS GARANTIE DE Produit

Gamme	Valeur
Tension de fonctionnement	220 V- 240V~ 50/60 Hz
Consommation d'énergie en veille	maximum. 0,40 W
Relais: Charge résistive Charge inductive	 16A / 3680W à 230V Cos Φ = 0,3 maximum. 1A
Unité de détection	NTC 15 kΩ à 25 °C, 3 m. (par défaut), NTC 10 kΩ à 25 °C, NTC 6,8 kΩ à 25 °C, NTC 33 kΩ à 25 °C, NTC 12 kΩ à 25 °C, CTN 47 kΩ à 25 °C
Régulation	PWM - Modulation de largeur d'impulsion
Température ambiante	0 °C à 30 °C
Protection contre le gel	5 °C à 9 °C (par défaut 5 °C)
Plage de réglage	5 °C à 35 °C (pièce) 5 °C à 35 °C (45 °C avec éclatement) (sol)
Température de stockage	-25 °C à 60 °C, 90 % HR sans condensation
Spécifications des câbles pour les bornes de connexion	Maximum : 1 x 4 mm² ou 2 x 2,5 mm²
Température d'essai de pression à la bille	75 °C
Degré de pollution	2 (usage domestique)
Type de contrôleur	1B
Classe de logiciel	A
Classe IP	21
Type ou nom de la batterie	Pile bouton au manganèse-lithium
classe de protection	Classe II - ⧈
Dimensions (H/L/P)	85 mm x 85 mm x 20-24 mm (profondeur d'encastrement : 22 mm)
Poids	115 g

Gammes : DEVIreg™ Touch

Cliquez pour télécharger - Modèle BIM

N ° d'article	Nom du produit	Type	Langue	Numéro EAN.
140F1065	**DEVIreg™ Touch - Blanc pur**	Sans enjoliveur RAL 9010	1	5703466215142
140F1064	**DEVIreg™ Touch - Blanc pur**	Avec enjoliveur design RAL 9010	1	5703466215135
140F1068	**DEVIreg™ Touch - Blanc pur**	Avec enjoliveur design RAL 9010	2	5703466225592
140F1071	**DEVIreg™ Touch - Blanc polaire**	Avec enjoliveur design RAL 9016	1	5703466225615
140F1069	**DEVIreg™ Touch - Noir pur**	Avec enjoliveur design RAL 9005	1	5703466225608
140F1078	**DEVIreg™ Touch - Ivoire**	Avec enjoliveur design RAL 1013	1	5703466235492
140F1067	**Cadre pour DEVIreg™ Touch - Blanc pur**	Avec enjoliveur design RAL 9010		5703466221983

1 - Contient des langues : Bulgare, Tchèque, Danois, Anglais, Estonien, Finlandais, Français, Allemand, Letton, Lituanien, Norvégien, Polonais, Roumain, russe, Slovène, Slovaque, Suédois, Ukrainien.
2 - Langues disponibles : chinois, croate, néerlandais, anglais, hongrois, portugais, serbe, espagnol, turc.

EcoDesign

Make it easy,
make it DEVI

Schéma de connexion

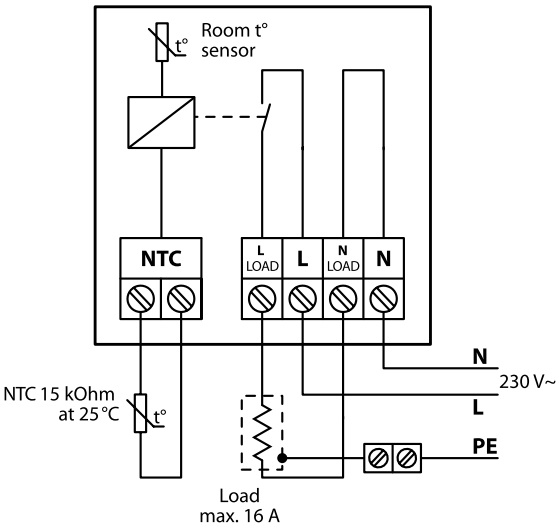

Blanc polaire

Noir pur

Ivoire

Blanc pur

DEVIreg™ Hotwater

DEVI by Danfoss

Make it easy, **make it DEVI**

DEVIreg™ Hotwater est un automate programmable électronique à 4 canaux pour montage sur rail DIN. Chaque canal peut être réglé individuellement pour maintenir l'eau chaude avec la possibilité de désinfecter manuellement ou selon un programme. Les sondes de canaux peuvent être sélectionnés parmi 7 sondes de température différents dont NTC 15 kOhm à 25°C. Le contrôle du système de gestion technique du bâtiment (GTC) est possible via l'interface série Modbus RS485.

DEVIreg™ Hotwater a été développé pour offrir à l'utilisateur une configuration et un contrôle faciles de son système d'eau chaude, tout en permettant également la désinfection. Le contrôleur permet de faire fonctionner jusqu'à 4 canaux, chacun capable de contrôler un système de canalisations séparé. 2 sondes doivent être utilisés pour mesurer la température de chaque canal.

Avantages:

- 4 canaux indépendants
- 2 modes de contrôle :
- maintien de l'eau chaude
- maintien de l'eau chaude avec désinfection
- Configurable par l'utilisateur
- Compatible avec 7 types de sondes
- Surveillance des pannes de sonde
- Contrôle précis de la température
- Fonctions d'alarme
- Menu multilingue
- Écran LCD graphique
- Contrôle GTC

Conformité aux normes :

- Directive Basse Tension 2014/35/UE
- Directive CEM 2014/30/UE
- EN/CEI 60730-1 + EN/CEI 60730-2-9

Symboles de conformité :

2 ANS GARANTIE DE Produit

Gamme	Valeur
Tension nominale	110/230 V CA, 50-60 Hz
Consommation d'énergie, max.	20 VA
Charge du relais : Résistif (inductif, cos(signe phi) = 0,6) Limite de charge actuelle totale C1-NO1, C2-NO2 C3-NO3-NC3, C4-NO4-NC4 C8-NO8-NC8	 32 A 10 (3,5) A (100 000 cycles) 6 (4) A (100 000 cycles) 6 (4) A (100 000 cycles)
Entrées de sonde	Entrées analogiques AI1-AI8
Sondes compatibles	NTC15k (15 kOhm à 25 °C) (standard) NTC10k (10 kOhms à 25 °C) NTC5k (5 kOhms à 25 °C) NTC2k (2 kOhms à 25 °C) NTC100 (100 kOhms à 25 °C) NTC16k (16,7 kOhm à 100 °C) PT1000 (1 000 ohms à 0 °C)
Entrées numériques	DI1-DI8, contacts libres de tension, entrées marche/arrêt
Spécification de connexion	Connecteurs enfichables à vis groupées
Spécifications des câbles pour les bornes de connexion	0,2-2,5 mm²
Autonomie de la batterie, min.	48 heures
Test de pression à la bille	125 °C
Degré de pollution	2 (usage domestique)
Type de contrôleur	1C
Températures et conditions de fonctionnement	CE : -20T60 / UL : 0T55, 90 % HR sans condensation
Température et conditions de stockage	-30T85, 90% HR sans condensation
Classe IP	IP40 uniquement sur la façade avant
Classe de protection	Classe II - ⧈
Immunité contre les surtensions	Catégorie de surtension II
Dimensions (H/L/P), dimension DIN :	110(122) × 138 × 70 mm, 8 modules DIN
Méthode de montage	Rail DIN, conforme à la norme EN 60715
Poids net	511 g
Langues des menus :	GB,DE,BG,CZ,DK,ES,EE,FI,FR,HR,HU,LT,LV, NL,NO,PL,PT,RO,RU,SE,SR,SI,SK,TR,UA, CN.
Contrôleur de base	DanfossMCX08M2\
Classe de logiciel	A

Cliquez pour télécharger - Modèle BIM

Gammes : DEVIreg™ Hotwater

N ° d'article	Nom du produit	Gamme	Numéro EAN.
140F1133	**DEVIreg™ Hotwater**	Contrôleur programmable avec sonde filaire NTC 15 kOhm à 25 °C, 3 m	5703466249680

Make it easy,
make it DEVI

Accessoires

N ° d'article	Nom du produit	La description	Numéro EAN.
140F1091	**Sonde de 3 m, 15 kOhm, Santoprène**	Sonde filaire, 2x0,75 mm², NTC 15 kOhm à 25 °C, Ø5x18 mm, Santoprène noir (TPV), IP 67	5703466209301
140F1098	**Sonde de température 10 m NTC 15k Santoprène**		5703466210734
19121445	**Sonde de 40 m, 15 kOhm, Santoprène**		5703466115015
140F1092	**Sonde extérieure 2,5 m, 15 kOhm, PVC**	Sonde filaire, 2x0,75 mm², NTC 15 kOhm à 25 °C, Ø10 mm, gaine extérieure en PVC blanc, IP 67	5703466209318
140F1097	**Sonde silicium pour DEVIreg™ 330 (60-160 °C), NTC 16,1 kOhm à 100 °C**	Sonde filaire de silicium, 2,5 m, 2x0,75 mm², NTC 16,1 kOhm à 100 °C, IP 65	5703466209707

Schéma de connexion

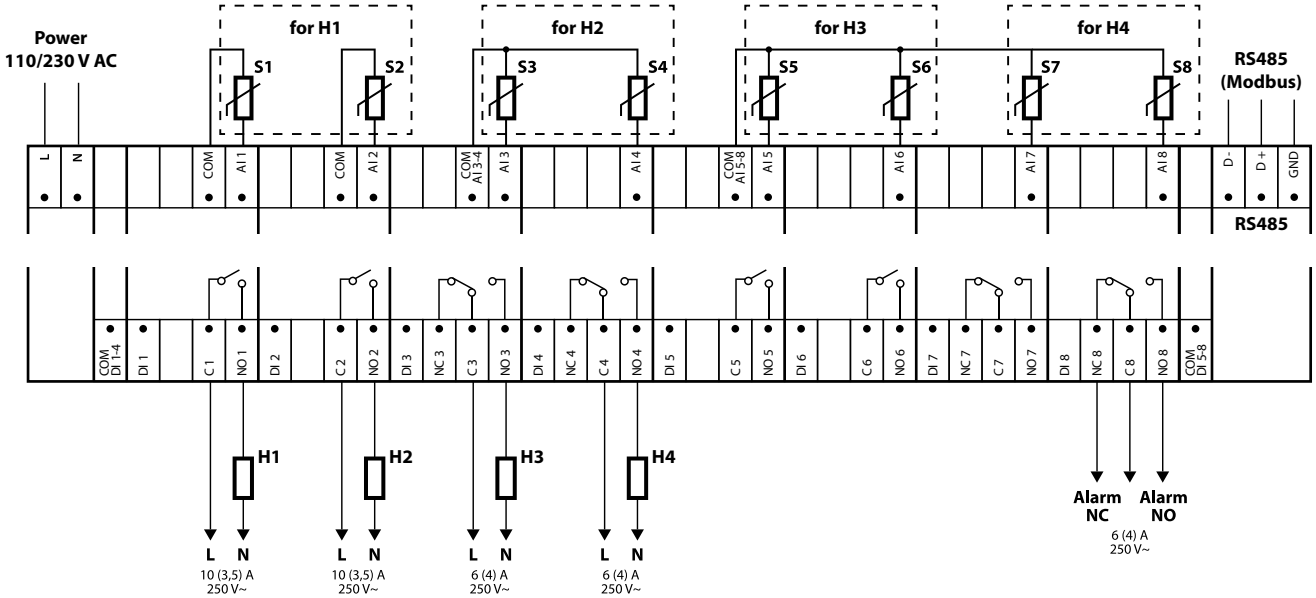

***S** - temperature Sensor;*

DEVIreg™ Plug-in

DEVI by Danfoss

Make it easy, **make it DEVI**

Plug-in DEVIreg™ est un thermostat électronique à installer en intérieur directement sur une prise. La conception facilite l'installation et la connexion de câbles prêts à l'emploi avec une prise Schuko comme le **DEVIpipeheat 10 V2 ou V3**. Utilisé principalement pour réguler une plage de température basse, par exemple pour la protection contre le gel. Une sonde filaire sera utilisée pour mesurer et réguler la température souhaitée.

Avantages:

- Branchez et c'est parti
- Bouton ON / OFF
- Indicateur LED
- Plage température basse

Conformité aux normes :

- EN/IEC 60730-1 (général)
- EN/IEC 60730-2-9 (thermostat)

Symboles de conformité :

CE

2 ANS GARANTIE DE Produit

Gamme	Valeur
Tension nominale	220 V- 240V~ 50/60 Hz
Relais: Charge résistive Charge inductive	 16A / 3680W à 230V Cos Φ = 0,3 maximum. 1A
Capteurs compatibles	NTC 10 kΩ à 25°C, 3 m.
Hystérèse	± 0,5 °C
Écart de température	+3 °C à +15 °C (la valeur par défaut est +5 °C)
Température ambiante	0° à +50°C
Type de contrôleur	1B
Température et conditions de stockage	-25 °C à 60 °C, 90 % HR sans condensation
Classe IP	20
classe de protection	Classe II - ⧈
Dimensions	70 x 41,5 x 140 mm
Poids net	270 g

Gammes : DEVIreg™ Plug-in

N ° d'article	Nom du produit	Type	Numéro EAN.
140F1134	**DEVIreg™ Plug-in**	Temp. Plage de réglage +3 °C à +15 °C inclus. sonde filaire	5703466251232

! Nécessite un adaptateur type E/F (Schuko) pour utilisation sur prises françaises.

DEVIreg™ 330

DEVI by Danfoss

Make it easy, **make it DEVI**

DEVIreg™ 330 est une gamme de thermostats électroniques simples à installer dans des armoires électriques avec fixation sur rail DIN. Pour mesurer et contrôler la température souhaitée, il faut utiliser soit une sonde filaire (livrée avec), soit une sonde d'ambiance intérieur ou extérieur. Le thermostat doit être installé et protégé via un disjoncteur omnipolaire. Il dispose d'une LED indiquant les périodes de veille (verte) et de chauffage (rouge).

DEVIreg™ 330 dispose d'un relais avec 2 types de contacts - NO (normalement ouvert) et NC (normalement fermé), et est peut être utilisé pour les systèmes de chauffage et de refroidissement. De plus, les contacts NO et NC ne sont pas perturbés par une source de tension à l'intérieur des thermostats et peuvent être utilisés pour des systèmes de contrôle avec une source libre de potentiel allant jusqu'à 250 V.
La gamme propose des thermostats disponibles en trois plages de température différentes.
DEVIreg™ 330 (-10 - +10°C) est principalement utilisé pour réguler une plage de basse température, comme par exemple pour la protection contre le gel. Ce thermostat dispose d'une molette permettant de régler la température avec une échelle de -10 °C à +10 °C. Sonde filaire blanche spéciale extérieure inclus dans un kit.

DEVIreg™ 330 (5 - 45°C) est utilisé principalement pour contrôler des plages de température basse telles que la protection contre le gel et le refroidissement, pour le chauffage de confort au sol, le chauffage au sol total (direct), la fonte de la glace et de la neige au sol, la protection contre le gel des toits, le traçage des canalisations, etc. Le thermostat dispose d'une molette pour régler la température avec une échelle de 5 °C à 45 °C. Il est également possible d'abaisser la température de consigne en utilisant une horloge externe.
DEVIreg™ 330 (60 - 160°C) est principalement utilisé pour le maintien en température des canalisations à très haute température. Le thermostat dispose d'une molette pour régler la température avec une échelle de 60 °C à 160 °C. Sonde filaire spéciale en silicone haute température livrée avec.

Avantages:

- Pour montage sur rail DIN
- Plage température basse
- Faible consommation en veille
- Indicateur LED

Conformité aux normes :

- EN/IEC 60730-1 (général)
- EN/IEC 60730-2-9 (thermostat)

Symboles de conformité :

UA.TR.089

Gamme	Valeur
Tension de fonctionnement	220 - 240 V, 50/60 Hz
Consommation d'énergie en veille	Max. 0,25W
Charge résistive	Max. 16 A (3 680 W) à 230 V
Charge inductive	Max. 1 A, cos φ = 0,3
Température ambiante	-10 °C à +50 °C
Spécifications des câbles pour les bornes de connexion	Maximum : 1 x 4 mm² ou 2 x 2,5 mm²
Température de stockage	-25 °C à 60 °C, 90 % HR sans condensation
Classe IP	20
classe de protection	Classe II - ⧈
Dimensions (H/L/P)	85 x 36 x 58 mm
Poids	83 g

2 ANS GARANTIE DE Produit

Cliquez pour télécharger - Modèle BIM

Gammes : DEVIreg™ 330

N ° d'article	Nom du produit	Temp. gamme	Type de sonde	Abaissement nocturne	Hystérèse	Marquage	Numéro EAN.
140F1072	**DEVIreg™ 330 (5 - 45 °C)**	5 °C à 45 °C	Sonde filaire, 3 m, NTC 15 kOhm à 25 °C	5 °C	± 0,2 °C	D330	5703466209226
140F1070	**DEVIreg™ 330 (-10 - +10 °C)**	-10 °C à +10 °C	Sonde filaire, 3 m, NTC 15 kOhm à 25 °C	–	± 0,2 °C	D330	5703466209219
140F1073	**DEVIreg™ 330 (60 -160 °C)**	60 °C à 160 °C	Sonde filaire, silicone, 2,5 m, NTC 16,1 kOhm à 100 °C	–	± 0,4 °C	D330	5703466209233

Make it easy,
make it DEVI

Accessoires

N ° d'article	Nom du produit	La description	Numéro EAN.
140F1095	**Sonde d'ambiance, cadre 426**	85 x 85 x 30 mm, NTC 15 kOhm à 25 °C, IP 20	5703466209684
140F1096	**Sonde extérieure IP44**	80 × 50 × 35 mm, NTC 15 kOhm à 25 °C, IP 44	5703466209691
140F1091	**Câble capteur 3 m, 15 kOhm, Santoprène**	Sonde filaire, 2x0,75 mm², NTC 15 kOhm à 25 °C, Ø5 mm, gaine extérieure en Santoprène (TPV) noir, IP 67	5703466209301
140F1098	**Sonde de 10 m NTC 15 k Santoprène**		5703466210734
19121445	**Sonde de 40 m, 15 kOhm, Santoprène**		5703466115015
140F1092	**Sonde extérieure 2,5 m, 15 kOhm, PVC**	Sonde filaire, 2x0,75 mm², NTC 15 kOhm à 25 °C, Ø10 mm, Gaine extérieure en PVC blanc, IP 67	5703466209318
140F1097	**Sonde de température en silicone pour DEVIreg™ 330 (60-160°C), NTC 16,1 kOhm à 100°C**	Sonde filaire, 2,5 m, 2x0,75 mm², NTC 16,1 kOhm à 100 °C, IP 65	5703466209707

Schéma de connexion

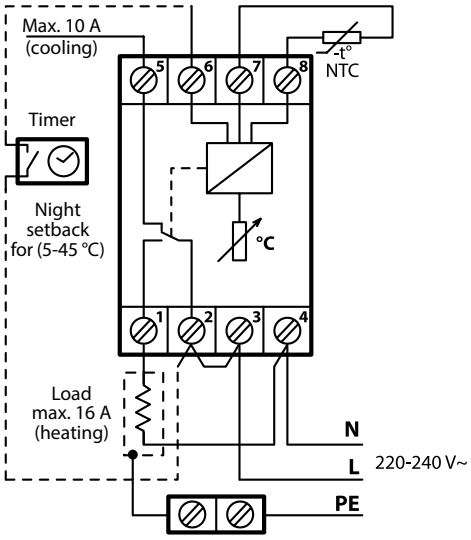

* *Si un court-circuit se produit, le chauffage s'éteindra automatiquement. S'il y a une rupture de sonde (le sonde est coupé par exemple), le chauffage continuera.*

DEVIreg™ 330 (5 °C - 45 °C)

DEVIreg™ 330 (-10 °C - +10 °C)

DEVIreg™ 330 (60 °C - 160 °C)

DEVIreg™ 316

DEVI by Danfoss

Make it easy, **make it DEVI**

Le **DEVIreg™ 316** est un simple thermostat électronique aux fonctionnalités améliorées qui s'installe dans des armoires électriques sur rail DIN. Le thermostat est principalement utilisé pour la protection contre le gel des toitures, des gouttières et des descentes d'eau pluviale. De plus, il peut être utilisé pour contrôler la température d'une pièce et du sol, la ventilation, le refroidissement ou pour contrôler la fonte des neiges au sol, le traçage des canalisations et des installations similaires.
Les principales caractéristiques du thermostat sont le mode plage de température – avec réglage d'une température haute et basse entre lesquelles le thermostat permet au système de chauffer. Ce mode est principalement utilisé pour contrôler les systèmes de protection contre le gel sur les toitures, dans les gouttières et les descentes d'eau pluviale (une sonde de température extérieure doit être utilisée).
Le thermostat est équipé de 2 molettes supplémentaires pour ajuster l'hystérésis et la valeur de température en période économique (un programmateur externe doit être utilisé).
Le thermostat est doté d'un relais avec deux bornes de contacts - NO (normalement ouvert) et NC (normalement fermé), et il est conçu pour être utilisé dans les systèmes de chauffage et de refroidissement. De plus, les paires de contacts NO et NC ne sont pas alimentées par une source de tension interne au thermostat et peuvent être utilisées pour des systèmes de commande avec une tension maximale de 250 V.
Il est conçu de manière à ce que le circuit du capteur soit séparé galvaniquement de la partie haute tension.

Avantages:

- Abaissement nocturne
- Limiteur de température minimale
- Hystérésis réglable
- Fixation sur rail DIN
- Faible consommation en veille
- Large champ d'application
- Séparation de protection

Conformité aux normes :

- EN/IEC 60730-1 (général)
- EN/IEC 60730-2-9 (thermostat)

Symboles de conformité :

UA.TR.089

2 ANS GARANTIE DE Produit

Gamme	Valeur
Tension de fonctionnement	220 - 240V~ 50/60 Hz
Consommation d'énergie en veille	maximum. 0,25 W
Charge résistive	Max. 16 A, 3 680 W à 230 V
Charge inductive	maximum. 1 A, cos φ = 0,3
Hystérèse	0 °C à 6 °C
Température ambiante	-10 °C à +45 °C
Abaissement en période d'économie	0 °C à 8 °C
Spécifications des câbles pour les bornes de connexion	Maximum : 1 x 4 mm² ou 2 x 2,5 mm²
Plage de réglage	-10 °C à +50 °C
Plage de température minimale	-10 °C à +5 °C
Type de contrôleur	1B
Température de stockage	-25 °C à 60 °C, 90 % HR sans condensation
Classe IP	IP30
classe de protection	Classe II - ⧈
Dimensions (H/L/P)	85 x 52 x 58 mm
Poids	180 g
Marquage	D316

Cliquez pour télécharger - Modèle BIM

Gammes : DEVIreg™ 316

N ° d'article.	Nom du produit	Écart de température	Type de sonde	Numéro EAN.
140F1075	**DEVIreg™ 316**	-10 °C à +50 °C	Sonde filaire 3 m, NTC 15 kOhm à 25 °C	5703466209240

Make it easy,
make it DEVI

Accessoires

N ° d'article	Nom du produit	La description	Numéro EAN.
140F1096	**Sonde extérieure IP44**	80 × 50 × 35 mm, NTC 15 kOhm à 25 °C, IP 44	5703466209691
140F1091	**Câble capteur 3 m, 15 kOhm, Santoprène**	Sonde filaire, 2x0,75 mm², NTC 15 kOhm à 25 °C, Ø5 mm, gaine extérieure en Santoprène (TPV) noir, IP 67	5703466209301
140F1098	**Sonde de 10 m NTC 15 k Santoprène**		5703466210734
19121445	**Sonde de 40 m, 15 kOhm, Santoprène**		5703466115015
140F1092	**Sonde extérieure 2,5 m, 15 kOhm, PVC**	Sonde filaire, 2x0,75 mm², NTC 15 kOhm à 25 °C, Ø10 mm, Gaine extérieure en PVC blanc, IP 67	5703466209318

Schéma de connexion

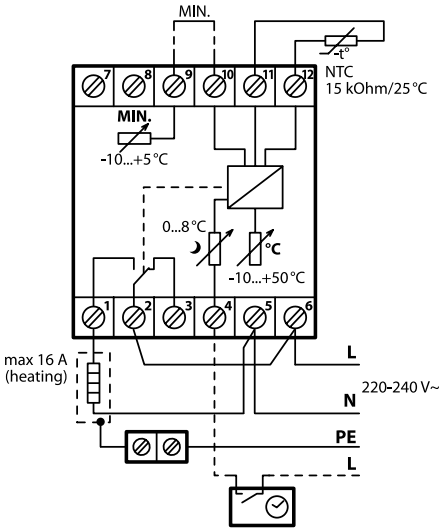

DEVIreg™ 610

DEVI by Danfoss — Make it easy, **make it DEVI**

Le **DEVIreg™ 610** est un thermostat électronique IP44, 10 A, adapté à de nombreuses utilisations différentes, tant pour les applications intérieures qu'extérieures. Il est équipé d'un interrupteur bipolaire et d'une sonde filaire pour contrôler la température souhaitée.
Le thermostat dispose d'une molette de réglage de la température avec une échelle de -10 °C à +50 °C, et d'une LED indiquant le mode en cours (chauffage, veille ou défaut).
Il est résistant à l'eau et peut être monté sur n'importe quelle surface plane intérieure ou extérieure.

Avantages:

- Bouton ON / OFF
- Bornes pour connexion NO/NC
- Indicateur LED
- Se monte directement sur des surfaces planes
- Faible consommation d'énergie
- IP44

Conformité aux normes :

- EN/IEC 60730-1 (général)
- EN/IEC 60730-2-9 (thermostat)

Symboles de conformité :

Intertek UA.TR.089

2 ANS GARANTIE DE Produit

Gamme	Valeur
Tension de fonctionnement	220 V - 240 V, 50/60 Hz
Consommation d'énergie en veille	maximum. 0,93 W
Relais: Charge résistive Charge inductive	 Max. 10 A (2 300 W) à 230 V Max. 1A, Cos Φ = 0,3
Unité de détection	NTC 15 kOhm à 25 °C
Hystérèse	± 2,0 °C
Température ambiante	-30 °C à +55 °C
Écart de température	-10 °C à +50 °C
Spécifications des câbles pour les bornes de connexion	Maximum : 1 x 4 mm² ou 2 x 2,5 mm²
Température d'essai de pression à la bille	75°C
Degré de pollution	2 (usage domestique)
Type de contrôleur	1C
Température de stockage	-25 °C à 60 °C, 90 % HR sans condensation
Classe IP	IP44
classe de protection	Classe II - ⧈
Dimensions (H/L/P)	100 mm x 69,5 mm x 45 mm
Poids	165 g

Cliquez pour télécharger - Modèle BIM

Gammes : DEVIreg™ 610

N ° d'article.	Nom du produit	Écart de température	Numéro EAN.
140F1080	**DEVIreg™ 610**	Temp. plage -10 °C/+50 °C incl. sonde filaire	5703466209257

Schéma de connexion

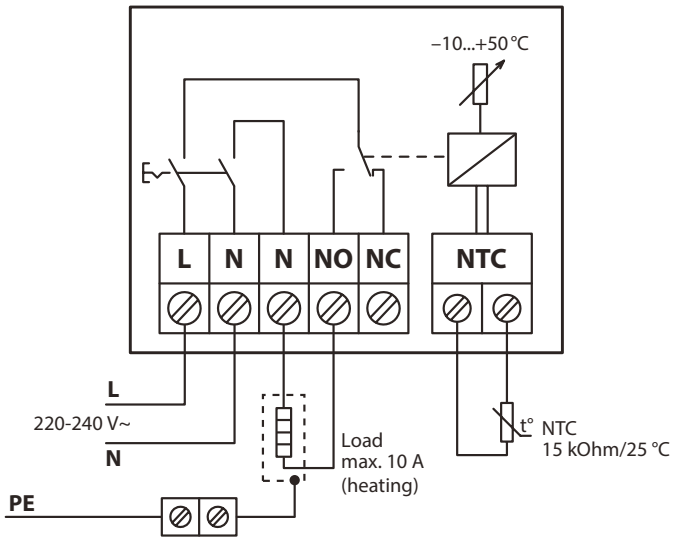

IMPORTANT: Lorsque le thermostat est utilisé pour contrôler un élément chauffant au sol en lien avec un parquet ou un matériau similaire, utilisez toujours une sonde de sol et ne réglez jamais la température maximale du sol à plus de 28 °C.

DEVIreg™ Multi

DEVI by Danfoss — Make it easy, make it DEVI

DEVIreg™ Multi est un contrôleur programmable électronique à 7 canaux à installer sur rail DIN. Chaque canal peut être configuré individuellement avec trois modes de contrôle : avec sonde de température, régulation proportionnelle de la puissance en fonction du temps sans sonde, et mode manuel marche/arrêt avec limitation de temps. Les entrées des canaux peuvent être sélectionnées via son logiciel entre 8 types de sondes de température dont NTC 15 kOhm à 25°C. L'interface série opto-isolée Modbus RS485 permet le contrôle via un système de gestion de bâtiment (GTC).

DEVIreg™ Multi dispose de fonctions spéciales qui peuvent être programmées pour chaque canal : état du relais - ouvert ou fermé en fonction du mode "Chauffage activé", activation ou désactivation du canal, alarme de défaillance du capteur, alarme de températures min et max, surveillance des défaillances de câble, test du relais, canal activé /off, calculateur de cycles de relais, etc.

Avantages:

- 7 canaux indépendants
- 3 modes de contrôle :
- avec sonde de température
- régulation proportionnelle temporelle
- marche/arrêt manuel
- Contrôle du chauffage ou du refroidissement
- Compatible avec 8 types de sondes
- Contrôle précis de la température
- Fonctions d'alarme
- Surveillance des pannes de câbles
- Menu multilingue
- Écran LCD graphique
- Contrôle GTC
- Dimensions 8 modules DIN

Conformité aux normes :

- Directive Basse Tension 2014/35/UE
- Directive CEM 2014/30/UE
- EN/CEI 60730-1 + EN/CEI 60730-2-9

Symboles de conformité :

EAC CE UL

2 ANS GARANTIE DE Produit

Gamme	Valeur
Tension nominale	110/230 V CA, 50-60 Hz
Consommation d'énergie, max.	20 VA
Relais de charge résistive (inductive, cos(phi) = 0,6) : Limite de charge actuelle totale C1-NO1, C2-NO2 C5-NO5, C6-NO6 C3-NO3-NC3, C4-NO4-NC4 C7-NO7-NC7, C8-NO8-NC8	 32 A 10 (3,5) A (100 000 cycles) 6 (4) A (100 000 cycles) 6 (4) A (100 000 cycles) 6 (4) A (100 000 cycles)
Entrées de sonde	Entrées analogiques AI1-AI8
Type de sonde	Sondes de température sélectionnables séparément via logiciel sur les entrées analogiques AI1-AI7 entre : NTC15k (15 kOhms à 25 °C) NTC10k (10 kOhms à 25 °C) NTC5k (5 kOhms à 25 °C) NTC2k (2 kOhms à 25 °C) NTC100 (100 kOhms à 25 °C) NTC16k (16,7 kOhm à 100 °C) PT1000 (1 000 ohms à 0 °C) Ni100 (100 ohms à 0 °C)
Surveillance des pannes de sonde	Sonde déconnectée ou court-circuitée
Entrées numériques	DI1-DI8, contacts libres de tension, entrées marche/arrêt
Spécification de connexion	Connecteurs débrochables à vis groupées, pas de 5 mm
Caractéristiques du câble pour les bornes des connecteurs	Câble sectionné 0,2-2,5 mm²
Autonomie de la batterie, min.	48 heures
Type de communication	MODBUS
Degré de pollution	2 (usage domestique)
Type de contrôleur	1C
Températures de fonctionnement	-50…+200 °C
Température et conditions de stockage	-30...+85 °C, 90 % HR sans condensation
Classe IP	IP40 uniquement sur la façade avant
Classe de protection	Classe II - ⧈
Immunité contre les surtensions	Conçu pour la catégorie de surtension II
Dimensions (H/L/P), dimension DIN :	110(122) × 138 × 70 mm, 8 modules DIN
Méthode de montage	Rail DIN, conforme à la norme EN 60715
Poids net	511 g
Langues des menus :	2.0 fr, bg, cs, da, de, es, et, fi, fr, hr, hu, lt, no, pl, ro, ru, sk, sl, sv, tr, uk
Contrôleur de base	Danfoss MCX08M2, numéro d'article. 080G0307
Classe de logiciel	A

Gammes : ensemble DEVIreg™ Multi + 1 sonde NTC 15kOhm

Cliquez pour télécharger - Modèle BIM

N ° d'article	Nom du produit	Type	Numéro EAN.
140F1139	**DEVIreg™ Multi**	Contrôleur programmable avec capteur à fil NTC 15 kOhm à 25 °C, 3 m	5703466248560

Make it easy,
make it DEVI

Accessoires

N ° d'article	Nom du produit	La description	Numéro EAN.
140F1095	**Sonde d'ambiance, cadre 426**	85 x 85 x 30 mm, NTC 15 kOhm à 25 °C, IP 20	5703466209684
140F1096	**Sonde extérieure IP44**	80 × 50 × 35 mm, NTC 15 kOhm à 25 °C, IP 44	5703466209691
140F1091	**Sonde de 3 m, 15 kOhm, Santoprène**	Sonde filaire, 2x0,75 mm², NTC 15 kOhm à 25 °C, Ø5x18 mm, Santoprène noir (TPV), IP 67	5703466209301
140F1098	**Sonde de 10 m NTC 15 k Santoprène**		5703466210734
19121445	**Sonde de 40 m, 15 kOhm, Santoprène**		5703466115015
140F1092	**Sonde extérieure 2,5 m, 15 kOhm, PVC**	Sonde filaire, 2x0,75 mm², NTC 15 kOhm à 25 °C, Ø10 mm, gaine extérieure en PVC blanc, IP 67	5703466209318
140F1097	**Sonde silicone pour DEVIreg™ 330 (60-160°C), NTC 16,1 kOhm à 100°C**	Sonde filaire silicone, 2,5 m, 2x0,75 mm², NTC 16,1 kOhm à 100 °C, IP 65	5703466209707
084N3209	**Sonde EKS 221 NTC 10K câble 8,5m**	Sonde filaire, NTC 10 kOhm à 25 °C, Ø6x15 mm, IP 67	5702428171960
084N3210	**Sonde EKS 221 NTC 10K câble 3,5m**		5702428171960
084N1221	**Sonde EKS 211 NTC 5000**	Sonde filaire, câble 3,5 m, NTC 5 kOhm à 25 °C, Ø8x30 mm, IP 67	5702428099431
084Z6039	**Sonde MBT 153-2200-0350**	Sonde filaire, câble 3,5 m, PT 1000 kOhm à 0 °C, Ø5,7x40 mm, IP 67	5702423151431
080G0180	**Connecteurs ACCCNX MCX-08M**	Jeu de connecteurs à vis pour MCX-08M	5702423284696

Schéma de connexion

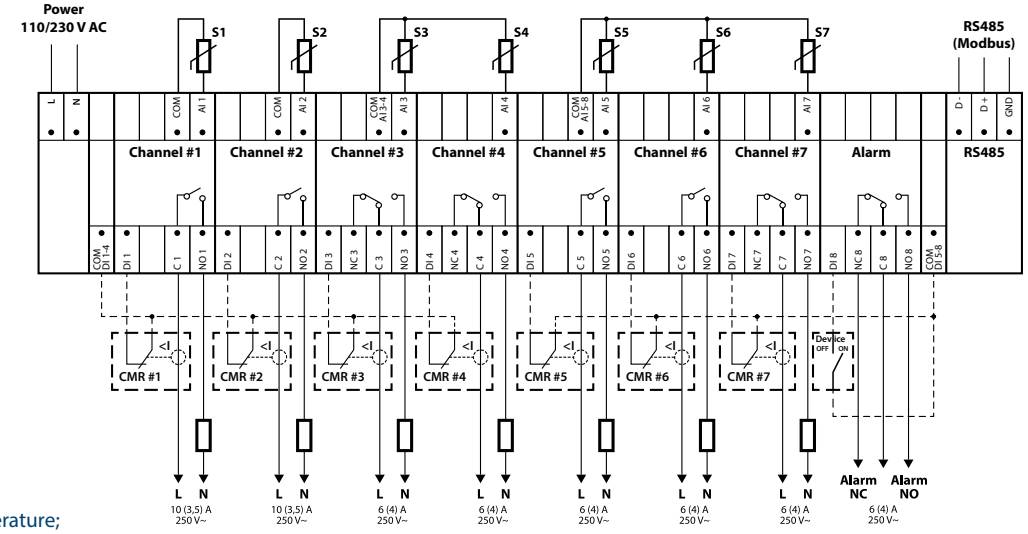

S - sonde de température;
CMR -Relais de surveillance du courant

Schéma général de connexion du contrôleur MCX08M2

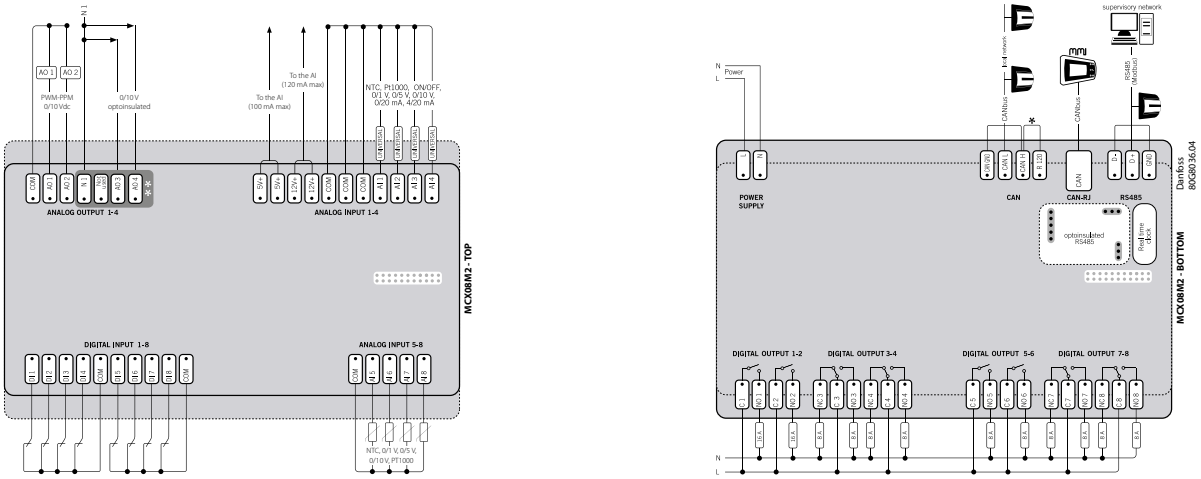

DEVIreg™ 850 IV

DEVI by Danfoss — Make it easy, **make it DEVI**

Le **DEVIreg™ 850** version IV est un régulateur avancé avec affichage LED

utilisé pour les applications extérieures, au sol ou sur le toit. Les capteurs fournissent des informations sur le niveau d'humidité et la température, ce qui permet un contrôle optimal du système de chauffage. Le DEVIreg™ 850 IV peut gérer jusqu'à 2 zones indépendantes, dans l'une des combinaisons suivantes :

- Système unique pour toit ou sol (1 système, 1 à 4 capteurs).
  Système combiné : 1 système au sol et 1 système de toiture (2 systèmes, 2 à 4 capteurs au total, minimum 1 capteur par système).
- Système double : soit 2 systèmes de toiture, soit 2 systèmes au sol (2 systèmes, 2 à 4 capteurs au total, minimum 1 capteur par système).

Dans les systèmes doubles/combinés, il est possible d'établir une priorité entre les zones, par exemple si seule une puissance de sortie limitée est disponible.

Avantages:

- Zones simples, combinées ou doubles
- Jusqu'à 4 capteurs
- Détection d'humidité et de température
- Programme d'autodiagnostic
- Réglage du niveau de sécurité
- Fonction d'alarme

Conformité aux normes :

- EN/IEC 60730-1 (général)
- EN/IEC 60730-2-9 (thermostat)

Symboles de conformité :

Intertek UA.TR.089

2 ANS GARANTIE DE Produit

Gamme	Valeur
Tension de fonctionnement : Alimentation 24 VCC DEVIreg™ 850 IV	 180-250 VCA, 50-60 Hz / 24 VCC 24 VCC ±10 %
Consommation d'énergie, max. : DEVIreg™ 850 IV Capteur de toit Capteur de sol	 3 W 8 W (chaque élément chauffant) 13 W (chaque élément chauffant)
Charge résistive du relais, max. : Relais système A / B Relais d'alarme Charge inductive par relais, max.	 15 A (3 450 W) à 230 V 2 A à 230 V 1 A à 230 V, facteur de puissance 0,3
Type de sonde	Capteur(s) d'humidité connecté(s) DEVIbus™
Spécifications des câbles pour les bornes de connexion	Maximum : 1 x 4 mm² ou 2 x 2,5 mm²
Température d'essai de pression à la bille	75 °C
Degré de pollution	2 (usage domestique)
Type de contrôleur	1C
Température de stockage	-25 °C à 60 °C, 90 % HR sans condensation
Classe IP	IP20
Classe de protection	Classe II - ⧈
Dimensions (H/L/P) : Alimentation 24 VCC DEVIreg™ 850 IV	 85 × 73 × 53 mm 85 x 105 x 53 mm
Méthode de montage	Rail DIN
Poids	720 g
Versions (langues)	Latin: GB, CZ, DE, DK, ES, EST, FI, FR, HR, HU, LT, LV, NL, NO, PL, SCG, SE, SI, SK, TR. Cyrillique: GB, BG, RU.

Cliquez pour télécharger - Modèle BIM

Gammes : DEVIreg™ 850

N ° d'article	Nom du produit	Type	Taille, mm	Température ambiante	Numéro EAN.
140F1084	**DEVIreg™ 850 IV cyrillique avec bloc d'alimentation**	Sans capteurs, langues cyrilliques	85 x 105 x 53	-10...+50 °C	5703466210833
140F1085	**DEVIreg™ 850 IV Latin avec bloc d'alimentation**	Sans capteurs, langues latines	85 x 105 x 53	-10...+50 °C	5703466209264

Accessoires

N ° d'article	Nom du produit	Type	Taille, mm	Température ambiante	Numéro EAN.
140F1086	**Capteur de toit pour DEVIreg™ 850**	Pour DEVIreg™ 850, avec tube capteur, câble - 15 m	15 × 24 × 216	-50...+70 °C	5703466209271
140F1087	**Capteur de sol pour DEVIreg™ 850, 2 pcs.**	Pour DEVIreg™ 850, avec tube capteur, câble - 15 m	Ø 93 × 98	-30...+70 °C	5703466209288
140F1088	**Capteur de sol pour DEVIreg™ 850, 1 pc.**	Pour DEVIreg™ 850, câble - 15 m	Ø 93 × 98	-30...+70 °C	5703466209714
140F1089	**Bloc d'alimentation**	Bloc d'alimentation CP-D 24/2,5 100-240VAC/24VDC rail DIN	54 x 90 x 55	-10...+70 °C	5703466209721
19119977	**Tube capteur et couvercle**	Pour capteur de sol DEVIreg™ 850	Ø 93 × 98	-30...+70 °C	5703466208359

Make it easy,
make it DEVI

DEVIreg™ 850 IV avec bloc d'alimentation

Capteur de toit

Capteur de sol

Tube capteur et couvercle pour capteur de sol

Schéma de connexion

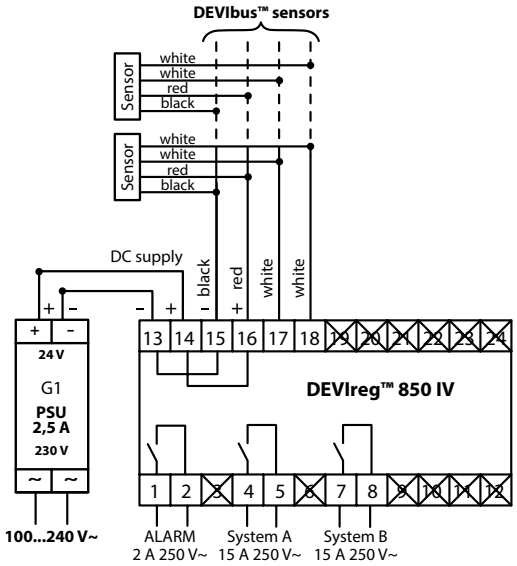

Configurations système

La prise en charge de zones permet d'économiser de l'énergie
DEVIreg™ 850 vous permet de diviser votre zone en 2 zones, par exemple un côté nord et sud. De cette façon, il est possible d'économiser de l'énergie, puisque le côté sud est libéré plus rapidement de la glace et de la neige grâce à la chaleur du soleil.

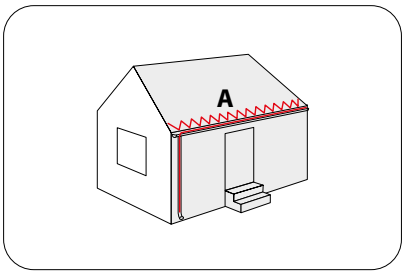

Système à zone unique pour toitures (système A)

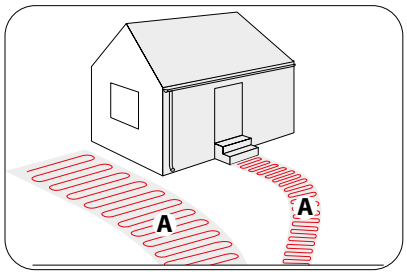

Système à zone unique pour sol (système A)

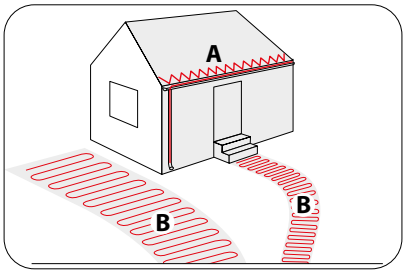

Système combiné - une zone pour le toit (système A), une zone pour le sol (système B)

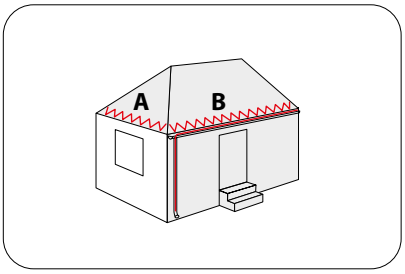

Système à deux zones pour toitures (systèmes A et B)

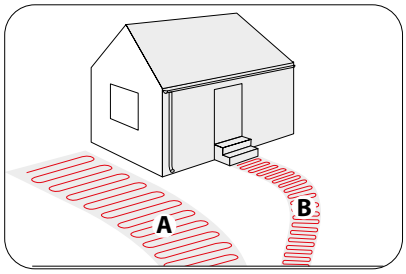

Système à deux zones pour le sol (systèmes A et B)

DEVI by Danfoss
Make it easy, make it DEVI

Gamme de thermostats pour applications intérieures

	DEVIreg™ InControl	DEVIreg™ Basic Blanc polaire	DEVIreg™ Room Blanc polaire	DEVIreg™ Display Connect	DEVIreg™ Touch	DEVIreg™ Hotwater
Applications	Chauffage d'appoint (chauffage complet en option)	Chauffage de confort	Chauffage de confort et chauffage principal	Chauffage de confort et chauffage principal	Chauffage de confort et chauffage principal	Eau chaude sanitaire
Résistif, max. à 230 V	16 A (3680 W)	16 A (3680 W)	16 A (3680 W)	16 A (3680 W)	16 A (3680 W)	C1-NO1, C2-NO2 10 (3,5) A, C3-NO3-NC3, C4-NO4-NC4 6 (4) A, C8-NO8-NC8 6 (4) A
Type de sonde	sol (ambiance en option)	Sol	Sol + ambiance	Sol + ambiance	Sol + ambiance	Filaire
Écart de température	5…35 °C (sol)	5…45 °C	15…35 °C (ambiance) 5…45 °C (sol)	15…35 °C (ambiance) 5…45 °C (sol)	5…35 °C (ambiance) 5…45 °C (sol)	0…100 °C
Type de régulation	Modulation de largeur d'impulsion	Modulation de largeur d'impulsion	Modulation de largeur d'impulsion	Modulation de largeur d'impulsion	Modulation de largeur d'impulsion	Marche/Arrêt, BMS
Type d'affichage	LED	LED	LED	LED	Écran tactile	Numérique
Wi-Fi, Zigbee ou Bluetooth + application	Zigbee, Bluetooth	Oui	Oui	Zigbee, Bluetooth	–	-
Directive écologique Conformité	Oui	Oui	Oui	Oui	Oui	-
Surveillance des pannes de sonde	Oui	Oui	Oui	Oui	Oui	Oui
Minuterie	Intelligent/ Simple	Intelligent/ Simple	Intelligent/ Simple	Intelligent/ Simple	Intelligent/ Simple	Oui
Cadre *illustré sur les photos	–	Cadre design ou cadre 55 × 55 mm	Cadre design ou cadre 55 × 55 mm	Cadre design ou cadre 55 × 55 mm	Cadre design ou cadre 55 × 55 mm	-
Compatibilité multi-sondes	Oui	Oui	Oui	Oui	Oui	Oui
Classe IP	IP 21	IP 21	IP 21	IP 21	IP 21	IP40
Installation	Encastrable	Encastrable	Encastrable	Encastrable	Encastrable	Rail DIN
Garantie, années	5	2	2	5	5	2

Plage de thermostat pour applications extérieures

DEVI by Danfoss

Make it easy, make it DEVI

	DEVIreg™ Plug-in	DEVIreg™ 330 (5…45 °C)	DEVIreg™ 330 (–10…+10 °C)	DEVIreg™ 330 (60…160 °C)	DEVIreg™ 316	DEVIreg™ 610	DEVIreg™ 850	DEVIreg™ Multi
Applications	Protection contre le gel des canalisations	Chauffage de confort, chauffage principal, protection contre le gel des tuyaux, fonte de la glace et de la neige au sol, terrains de sport	Protection contre le gel des tuyaux, Protection des entrepôts frigorifiques, Terrains de sport	Chauffage à haute température . Chauffage Eau chaude sanitaire	Protection contre le gel des tuyaux, Protection antigel des toitures	Protection contre le gel des tuyaux, Dégivrage du sol et fonte de la neige	Dégivrage du sol et fonte de la neige, Protection antigel des toitures	Protection antigel des canalisations, Dégivrage et déneigement du sol, Terrains de sport, Entrepôts frigorifiques
Charge résistive, max. à 230 V	Max. 16 A (3680 W)	Max. 16 A (3680 W)	Max. 16 A (3680 W)	Max. 16 A (3680 W)	Max. 16 A (3680 W)	Max. 10 A (2300 W)	2 × max. 15 A (3450 W)	C1-NO1, C2-NO2 10 (3,5) A, C5-NO5, C6-NO6 6 (4) A, C3-NO3-NC3, C4-NO4-NC4 6 (4) A, C7-NO7-NC7, C8-NO8-NC8 6 (4) A
Type de sonde	Filaire	Filaire / Ambiance en option	Filaire	Filaire	Filaire / Extérieur IP44 en option	Filaire	Sol et toit : humidité + température	Filaire / Ambiance en option
Plage de réglage	3…15 °C	5…45 °C	–10…+10 °C	60…160 °C	–10…+50 °C	–10…+50 °C	–10…+50 °C	-50…+200 °C
Type de régulation	Marche/Arrêt	Marche/Arrêt	Marche/Arrêt	Marche/Arrêt	Marche/Arrêt	Marche/Arrêt	Marche/Arrêt	Marche/Arrêt, BMS
Mode économique	–	Diminution de 5 °C	–	–	0…8 °C	–	–	±0,4 °C
Hystérèse	±0,5 °C	±0,2 °C	±0,2 °C	±0,4 °C	±0,2…6 °C	±2 °C	±0,2 °C	±0,2 °C à ±6 °C
Type de relais	NO	NO/NC, trois contacts	Trois contacts, NO/NC	Trois contacts, NO/NC	Trois contacts, NO/NC	Trois contacts, NO/NC	3 x NO	Trois contacts, NO/NC
Contact sec	–	Oui	Oui	Oui	Oui	–	Oui	Oui
Type d'affichage	Numérique	–	–	–	–	–	Numérique	Numérique
Surveillance des pannes de sonde	–	–	–	–	–	–	Oui	Oui
Minuterie programmable	–	–	–	–	–	–	–	Oui
Classe IP	IP 20	IP20	IP20	IP20	IP30	IP44	IP20	IP40
Installation	Sur prise	Rail DIN	Rail DIN	Rail DIN	Rail DIN	Mural/sur tuyauterie	Rail DIN	Rail DIN
Garantie, années	2	2	2	2	2	2	2	2

DEVItronic™

Make it easy,
make it DEVI

DEVItronic™ Le chauffage anti-condensation offre la solution parfaite pour éviter les problèmes de condensation dans les installations électriques protégées comme les tableaux et les armoires de commande électriques.

DEVItronic™ résout le problème de l'humidité et de la condensation en augmentant la température de quelques degrés au-dessus de la température ambiante.
DEVItronic™ possède une grande surface et une température de surface basse, ce qui évite d'endommager les armoires en plastique et en métal.

Avantages:

- Construction robuste
- Résistant à la corrosion
- Classe IP 55

Conformité aux normes :

- CEI 60335-1:2012
- CEI 60335-2-30:2009

Symboles de conformité :

CE

2 ANS GARANTIE DE Produit

Gamme	Valeur
Écart de température	-40 °C à 45 °C
Câble d'alimentation	0,5 m
Classe IP	IP55

Gammes

N ° d'article	Article	Type	Tension de fonctionnement	Effet à 10 °C	H x L x P (mm)	Profil	Numéro EAN.
60800075	**DEVItronic™ 75 mm**	PTC	12 - 48 V	15 W	75 x 72 x 57	En forme d'étoile	5703435010532
60802071	**DEVItronic™ 100 mm**	PTC	12 - 48 V	20 W	100 x 116 x 33	Double	5703435010563
60802204	**DEVItronic™ 250 mm**	PTC	12 - 48 V	40 W	250 x 116 x 33	Double	5703435010594
60800109	**DEVItronic™ 75 mm**	PTC	110 - 240 V	15 W	75 x 72 x 57	En forme d'étoile	5703435010549
60802105	**DEVItronic™ 100 mm**	PTC	110 - 240 V	20 W	100 x 116 x 33	Double	5703435010570
60802253	**DEVItronic™ 250 mm**	PTC	110 - 240 V	40 W	250 x 116 x 33	Double	5703435010600
60802113	**DEVItronic™ 100 mm**	PTC	220 - 440 V	20 W	100 x 116 x 33	Double	5703435010587
60802261	**DEVItronic™ 250 mm**	PTC	220 - 440 V	40 W	250 x 116 x 33	Double	5703435010617
60801156	**DEVItronic™ avec thermos 50 dg, 145 mm**	OHMSK	240 V	70 W	142 x 72 x 57	En forme d'étoile	5703435010556
60802402	**DEVItronic™ avec thermo 50 dg, 250 mm**	OHMSK	240 V	100 W	250 x 116 x 33	Double	5703435010624
60802451	**DEVItronic™ avec thermo 50 dg, 250 mm**	OHMSK	240 V	160 W	250 x 116 x 33	Double	5703435011034

**PTC est un contrôle auto-limitant, OHMSK est un élément résistif avec interrupteur thermique.*

DEVItector™ II V2

DEVI by Danfoss

Make it easy, **make it DEVI**

L'équipement **DEVItector™ II V2** comprend :
Une unité haute tension (HVU) avec un émetteur 1,8 kHz intégré.
Un traceur magnétique alimenté par batterie sur béquille.
Un traceur magnétique alimenté par batterie - portatif.
L'unité haute tension est utilisée pour créer un court-circuit à l'endroit de la défaillance en appliquant une haute tension entre deux conducteurs. Cela brûle l'isolation en polymère, formant ainsi ce qu'on appelle un pont de carbone à l'endroit de la défaillance.

Le traceur magnétique est un capteur magnétique qui est un transformateur ouvert comprenant une culasse ferromagnétique et une bobine de détection.
Le DEVItector™ II V2 est une unité haute tension et DOIT être utilisé uniquement par du personnel autorisé et formé !
Ne laissez PAS l'appareil sans surveillance !
Une mauvaise utilisation peut être fatale !
Avant utilisation, le guide de l'utilisateur doit être lu et l'apprentissage en ligne doit être complété !

Avantages:

- Test et mesure automatiques des câbles chauffants électriques
- Provoquer des pannes afin d'accélérer le processus de dépannage
- Traçage des câbles chauffants dissimulés.
- Localiser un défaut à quelques centimètres près

Conformité aux normes :

- EN/IEC 61010-1 (avec amendements)
- EN/IEC 61010-2-030 (avec modifications)
- EN/IEC 61326-1 (avec modifications)

Symboles de conformité :

2 ANS GARANTIE DE Produit

Gamme	Valeur
Unité haute tension (HVU)	
Alimentation secteur	« 220-240 V~, 50-60 Hz, 1 000 VA Les fluctuations de tension ne doivent pas dépasser ±10 % de la valeur nominale »
Fusible sur le connecteur secteur	4TAL 250V EN/CEI 60127-2
Au niveau des bobines secondaires du transformateur	5A , 2×2A, 0,5A
Impulsion haute tension	10 kV
Nombre d'impulsions haute tension	1 à 3 impulsions/s.
Fréquence de traçage	1,8kHz
Dimensions	250x260x380 mm
Poids	17 kg
Classe IP	IP20
Traceur magnétique sur béquille	
Alimentation secteur	4 x 1,5 V⎓, pile type AA
Fréquence de traçage	1,8kHz
Dimensions	160×300×970 mm
Poids	1,6 kg
Classe IP	IP20
Traceur magnétique - portatif	
Alimentation secteur	1 x 9 V⎓, type de pile PP3 / 6F22 / 6LF22
Fréquence de traçage	1,8kHz
Dimensions	65x105x40 mm
Poids	0,2 kg
Classe IP	IP20

Gammes : DEVItector™ II V2

N ° d'article	La description	Numéro EAN.
12609001	**Traceur magnétique sur béquille pour DEVItector™ II V2**	5703465026602
12609002	**Unité haute tension DEVItector™ II V2 (amorceur) avec traceur magnétique - portable**	5703466111352

Accessoires et pièces détachées pour câbles et trames

DEVI by Danfoss — Make it easy, **make it DEVI**

Image	Nom	Description/Caractéristiques techniques	
Fixation pour descentes d'eaux pluviales			
	Clip de fixation de câble pour suspension dans les descentes EP	Dimensions - 37 x 20 x 6 mm Taille de passage de la chaîne - 8 mm 1 sachet de 25 pièces.	Art. Non. 19805258 Numéro EAN. 5703466003763
	Clip de suspension métallique pour 1 câble dans descentes EP	Dimensions - 35 x 10 x 10 mm Quantité minimale de commande - 10 pièces.	Art. Non. 19406007 Numéro EAN. 5703466154229
	Clip de suspension métallique pour 2 câbles dans descentes EP	Dimensions - 50 x 10 x 10 mm Quantité minimale de commande - 10 pièces.	Art. Non. 19406008 Numéro EAN. 5703435003015
	DEVIfast™ Double Spécial RB 25m	Ruban de fixation métallique pour câble chauffant résistif. Types de câbles - Résistif Largeur - 50 mm Longueur - 25 m Distance de fixation - 10 cm (d'un côté) Distance C-C du câble - 30-35 mm Matériau - Acier galvanisé	Art. Non. 19808185 Numéro EAN. 5703466240397
	DEVIfast™ Double pour SLC RB 25m	Ruban de fixation métallique pour câbles chauffants autorégulants. Types de câbles - Autorégulant et résistif Largeur - 65 mm Longueur - 25 m Distance de fixation - 15 cm (d'un côté) Distance C-C du câble - 40-45 mm (Autorégulant) Matériau - Acier galvanisé	Art. Non. 19808183 Numéro EAN. 5703466240380
	Tresse synthétique	500 x 5 x 5 mm Coupe à longueur	Art. Non. 19406016 Numéro EAN. 5703435003022
	Chaîne à maillons longs 4 mm c4 x 32 din 5685 fzn	Taille de passage de la chaîne - 8 mm Coupe à longueur - 1...25 m	Art. Non. 19805241 Numéro EAN. 5703435003060
	Traverse v 2 a	Dimensions - 288 x 25 x 5 mm	Art. Non. 19805449 Numéro EAN. 5703435003077

Image	Nom	Description/Caractéristiques techniques	
Fixation pour toit et gouttières			
	DEVIfast™ Double Spécial RB 25m	Ruban de fixation métallique pour câble chauffant résistif. Types de câbles - Résistif Largeur - 50 mm Longueur - 5 mm Distance de fixation - 10 cm (d'un côté) Distance C-C du câble - 30-35 mm Matériau - Acier galvanisé	Art. Non. 19808185 Numéro EAN. 5703466240397
	DEVIfast™ Double pour SLC RB 25m	Ruban de fixation métallique pour câbles chauffants autorégulants. Types de câbles - Autorégulant et résistif Largeur - 65 mm Longueur - 25 mm Distance de fixation - 15 cm (d'un côté) Distance C-C du câble - 40-45 mm (Autorégulant) Matériau - Acier galvanisé	Art. Non. 19808183 Numéro EAN. 5703466240380
	DEVIfast™ Copper 25 m En boîte	Le type cuivre est utilisé pour fixer les câbles chauffants et assurer la bonne distance C-C. Largeur - 21 mm. Matériau - Cuivre. Fixation du câble C-C - dans chaque 25 mm	Art. Non. 19808238 Numéro EAN. 5703466214695
	DEVIclip™ crochet de toit, kit d'installation	Crochet de toit - 25 pièces. Collier rislan 7,6x203 mm, noir - 25 pièces.	Art. Non. 19805192 Numéro EAN. 5703466134757
	Crochet de protection DEVIclip™ Installation. kit	Accessoires bas de toiture - 20 pièces. Accessoires angle - 10 pièces. Collier rislan 7,6x203 mm, noir - 30 pièces.	Art. Non. 19805193 Numéro EAN. 5703466145470
	Crochet de gouttière avec charnière	1 sachet de 25 pièces.	Art. Non. 140F1511 Numéro EAN. 5703466229897
Fixation pour sols			
	DEVIclip™ c-c	500 x 50 x 60 mm, 20 pièces. dans un sachet.	Art. Non. 19805220 Numéro EAN. 5703466173213
	DEVIclip™ Twisto	Sachet en plastique avec 1000 pcs.	Art. Non. 19805236 Numéro EAN. 5703466172117
	DEVIfast™ Metal 5 m En boîte **DEVIfast™ Metal 25 m En boîte**	Le type métal est utilisé pour fixer les câbles chauffants et assurer la bonne distance C-C. Largeur - 21 mm. Matériau - Métal recouvert de zinc galvanisé Fixation du câble C-C - dans chaque 25 mm	Art. Non. 19808234 Numéro EAN. 5703466214671 Art. Non. 19808236 Numéro EAN. 5703466214688

Accessoires et pièces détachées pour câbles et trames

DEVI by Danfoss

Make it easy, **make it DEVI**

Image	Nom	Description/Caractéristiques techniques	
	Barrettes de montage type MS, 5,6-6,5 mm – 25 mm	980 x 10 x 10 mm 1 pièce.	Art. Non. 109030 Numéro EAN. 5703466134740
	Barrettes de montage type MS, 6,6-8,0 mm – 25 mm	1000 x 10 x 10 mm 1 pièce.	Art. Non. 19805266 Numéro EAN. 5703435009222
	Clip/clou synthétique	Boîte de 40 pièces.	Art. Non. 19805907 Numéro EAN. 5703466249536
DEVIcell™ LowCarbon Accessoires			
	Kit sonde gaine ICT pour DEVIcell™ LowCarbon	Emballage 170 x 250 x 20 mm	Art. Non. 18055300 Numéro EAN. 5703466128893
	Panneaux EPS W25 DEVIcell™ L100	**Plaques de bordure pour DEVIcell™ LowCarbon** Dimensions 1000x250x15 mm Type de plastique EPS Température maximale de fonctionnement . 85 °C Résistance à la déformation >120 kPa à 10 % de compression 1 pièce.	Art. Non. 00109200 Numéro EAN. 5703466194560
	Clips de connexion pour DEVIcell™ LowCarbon	Clips de connexion en plastique pour plaque de montage DEVIcell™ LowCarbon, 5 x 10 pièces.	Art. Non. 15992250 Numéro EAN. 5703466129340
Liaisons froides			
	DTWK Liaison froide 2 x 2,5 mm² avec tresse de terre	Liaison froide pour DEVIasphalt™, coupé à la longueur souhaitée	Art. Non. 140F0902 Numéro EAN. 5703466233344
	DSWA Liaison froide 1 x 1,5 mm² avec tresse de terre	Liaison froide pour DEVIbasic™, coupé à la longueur souhaitée	Art. Non. 140F0903 Numéro EAN. 5703466233351
	DSWA Liaison froide 1 x 2,5 mm² avec tresse de terre	Liaison froide pour DEVIbasic™, DEVIsport™, coupé à la longueur souhaitée	Art. Non. 140F0904 Numéro EAN. 5703466233368
	DSWA Liaison froide 1 x 4,0 mm² avec tresse de terre	Liaison froide pour DEVIbasic™, DEVIsport™, coupé à la longueur souhaitée	Art. Non. 140F0905 Numéro EAN. 5703466233375

Image	Nom	Description/Caractéristiques techniques	
	DTWB Liaison froide 2 x 1,0 mm² avec tresse de terre	Câble Liaison froide pour DEVImat™, DEVIcomfort™, coupé à longueur	Art. Non. 140F0906 Numéro EAN. 5703466233382
	DTCL Liaison froide 3 x 1,5 mm²	Câble liaison froide pour DEVIflex™, DEVIsafe™, DEVIsnow™, coupé à la longueur souhaitée	Art. Non. 140F0907 Numéro EAN. 5703466233399
	DTCL Liaison froide 3 x 2,5 mm²	Câble liaison froide pour DEVIflex™, DEVIsafe™, DEVIsnow™, coupé à la longueur souhaitée	Art. Non. 140F0908 Numéro EAN. 5703466233405
Rubans adhésifs			
	Ruban adhésif textile avec revêtement acrylique, 15 mm x 50 m (Textilklebeband)	Ruban adhésif en tissu enduit d'acrylique résistant pour presque toutes les applications avec une forte adhérence même sur des surfaces rugueuses, par exemple pour la fixation de câbles sur du béton ou sur des tuyaux, l'isolation de fils, etc. Couleur: gris Matériau de support: tissu enduit d'acrylique Épaisseur totale: 310 µm Type d'adhésif: caoutchouc naturel Adhésion à l'acier: 3.3 N/cm Allongement à la rupture: 13 % Résistance à la traction: 100 N/cm Résistance à la température: 130 °C (30 min) Mailles: 145 fils par pouce²	Art. Non. 19405877 Numéro EAN. 5703435002971
	Ruban aluminium 38 mm x 50 m	Autocollant, avec texte d'avertissement bicolore, max. 160 °C Support: Feuille d'aluminium Adhésif: Acrylique à base d'eau Support: Papier monosiliconé Adhésion/acier: 8 N/cm Résistance à la traction: 25 N/cm Épaisseur totale: 65 µm	Art. Non. 19805076 Numéro EAN. 5703435003053
	Étiquette d'avertissement pour le traçage des tuyaux 70 mm x 260 mm	Autocollant, avec texte d'avertissement en deux couleurs. 1 rouleau de 50 étiquettes	Art. Non. 140F70003 Numéro EAN. 5703466253595
Colle			
	Bâtons de colle thermofusible	170 x 250 x 20 mm 1 sachet de 25 pièces.	Art. Non. 18055351 Numéro EAN. 5703466114940
Outils			
	DEVI turntable™	Ø400 x 70 mm 1 pièce.	Art. Non. 19805250 Numéro EAN. 5703466173220

Image	Nom	Description/Caractéristiques techniques	
Kits de raccordement/réparation			
	Kit de réparation DEVIcrimp™ 1 cond. Trame	**Kit de raccordement/réparation pour 1 conducteur DEVIheat™, DEVIheat™ Sport 90S, 2 raccords dans le kit.** Emballage 170 x 230 x 20 mm	Art. Non. 18055240 Numéro EAN. 5703435037980
	Kit de réparation DEVIcrimp™ 2 conducteurs trame	**Kit de raccordement/réparation pour DEVIcomfort™ et DEVImat™ à 2 conducteurs, 2 raccordements dans le kit.** Emballage 170 x 230 x 20 mm	Art. Non. 18055510 Numéro EAN. 5703466074091
	Kit DEVIcrimp™ 1 conducteur. Assemblage ou réparation gb/fi	**Kit de raccordement/réparation pour DEVIbasic™ à 1 conducteur, DEVIsport™, 2 raccordements dans le kit.** Gaine thermorétractable 12/3 Noir 20 cm - 2 pièces. Prise CU 14 cm - 2 pièces . Gaine thermorétractable 6/1,4 Noir 4 cm - 2 pièces . Connecteur tubulaire double 1,5-2,5 mm² - 2 pièces. Fil CU BLW 0,248 R/m 0,30 mm - 1 m	Art. Non. 18055442 Numéro EAN. 5703466003435
	Kit d'assemblage DEVIcrimp™ CS-2C dk 2 cond.	**Kit de réparation pour extrémité de câble à 2 conducteurs DEVIflex™, DEVIsafe™, DEVIsnow™.** Gaine thermorétractable 12/3 noire 10 cm - 1 pièce . Gaine thermorétractable 6/1,4 Fine Noir 4 cm - 1 pièce . Prise CU 6 cm - 1 pièce . Connecteur tubulaire 0,5-1,0 mm² - 1 pièce . Fil CU BLW 0,248 R/m 0,30 mm - 1 m Emballage 170 x 230 x 20 mm	Art. Non. 18055230 Numéro EAN. 5703466068991
	Kit de connexion/ réparation pour câbles Flex, Safe, Snow	**Kit de raccordement/réparation avec terminaison d'extrémité pour câbles DEVIflex™, DEVIsafe™, DEVIsnow™ inclus dans le kit.** Épissure parallèle non isolée 1,04-2,63 mm² - 6 pièces. Épissure parallèle non isolée 0,25-1,65 mm² - 1 pièce . Gaine thermorétractable 12/3 IAKT, 85 mm - 3 pièces . Gaine thermorétractable 6/1,4 transparente avec. Colle 40 mm - 7 pièces . Gaine thermorétractable 19/5 IAKT, 135 mm - 2 pièces . DTCL 3G 1,5 mm² PVC noir, 0,3 m - 1 pièce.	Art. Non. 18055350 Numéro EAN. 5703466003381
	Kit d'assemblage/ réparation DEVIcrimp™ 2 conducteurs. pour DEVIasphalt™	**Kit de raccordement/réparation avec entretoise pour DEVIasphalt™à 2 conducteurs, 2 raccordements dans le kit.** Gaine thermorétractable 20/6 HTC-SCM-HD Noir 160 mm - 2 pièces. DTWK 25 Liaison froide - 0,3 m Gaine thermorétractable 18/4,5 transparente 70 mm - 2 pièces. Entretoise PPS - 2 pièces. Connecteur tubulaire double 1,5-2,5 mm² - 6 pièces.	Art. Non. 18055355 Numéro EAN. 5703466195192
	Kit d'assemblage DEVIcrimp™ dk 4 cond. Type CS-4B	**Kit d'assemblage pour DEVImulti à 4 conducteurs - kit pour 1 connexion** ou 1 liaison froide ou 1 manchon d'extrémité. Gaine thermorétractable 19/5 Noir 25 cm - 1 pièce . Gaine thermorétractable 12/3 Noir 15 cm - 1 pièce. Tresse en cuivre 25 cm - 1 pièce . Connecteur tubulaire double 1,5-2,5 mm² - 5 pièces. Gaine thermorétractable 6/1,4 noire 5 cm - 4 pièces. Fil CU 0,30 mm - 1 m	Art. Non. 19805480 Numéro EAN. 5703466003824
	Kit d'assemblage DEVIcrimp™ dk 4 cond. Type CS-4A **Jeu de bornes DEVIcrimp™ dk 4 cond. Type CS-4/1**	**Kit d'assemblage pour DEVImulti à 4 conducteurs - kit pour 2 connexions** 1 liaison froide et 1 manchon d'extrémité ou 2 queues froides ou 2 manchons d'extrémité. Gaine thermorétractable 19/5 Noir 25 cm - 2 pièces . Gaine thermorétractable 12/3 noire 15 cm - 2 pièces. Tresse en cuivre 25 cm - 2 pièces . Connecteur tubulaire double 1,5-2,5 mm² - 10 pièces. Gaine thermorétractable 6/1,4 noire 5 cm - 8 pièces. Fil CU 0,30 mm - 1 m	Art. Non. 19805712 Numéro EAN. 5703466003855
	Kit de réparation avec résine (compound) pour câbles chauffants - Béton / Chape. gb/dk	**Kit de raccordement/réparation avec composé pour DEVI-flex™, DEVIsafe™, DEVIsnow™, DEVIbasic™, DEVImulti™.** Emballage 130 x 265 x 75 mm	Art. Non. 19805704 Numéro EAN. 5703466003848

Câbles chauffants autorégulants : kits de sertissage

DEVI by Danfoss

Make it easy, **make it DEVI**

Image	prénom	Description/Caractéristiques techniques	
Kits de sertissage pour DEVIpipeguard™ 30/60 Industry			
	Kit de raccordement pour câbles chauffants DEVIpipeguard™ 30/60 Industry (PT-30/60)	**Avec bloc de serrage pour la connexion du câble d'alimentation et du câble chauffant, capuchon thermorétractable, tubes thermorétractables, joints en bitume et manchons.** Gaine thermorétractable 33/5,5 noire sans colle, 17 cm - 1 pièce. Bloc de serrage 5x2,5 mm² - 1 pièce. Embout thermorétractable 20/8, 75 mm - 1 pièce. Gaine thermorétractable 12/3 noire, 2,5 cm - 1 pièce. Gaine thermorétractable 16/3 jaune-vert, 2,5 cm - 1 pièce. Joint bitumineux 1,5 x 85 x 35 mm - 3 pièces. Embout de câble 1,5 mm² - 2 pièces. Embout de câble 2,5 mm² - 1 pièce.	Art. Non. 00109007 Numéro EAN. 5703466167397
	Kit de raccordement pour câbles chauffants DEVIpipeguard™ 30/60 Industry (PT-30/60)	**Pour montage dans un boîtier de raccordement avec connexions à vis. Avec presse-étoupe M20x1,5 avec contre-écrou, capuchon thermorétractable, gaines thermorétractables, joint bitumineux et embouts.** Embout thermorétractable 20/8, 75 mm - 1 pièce. Joint bitumineux 1,5 x 85 x 35 mm - 1 pièce. Presse-étoupe U17 M20x1,5 - 1 pièce. Gaine thermorétractable 12/3 noire, 2 cm - 2 pièces. Gaine thermorétractable 4/1 noire, 8 cm - 2 pièces. Gaine thermorétractable 16/3 jaune-vert, 8 cm - 1 pièce. Embout de câble 1,5 mm², 7 mm - 2 pièces. Embout de câble 2,5 mm², 8 mm - 1 pièce.	Art. Non. 00109026 Numéro EAN. 5703466135778
Kits de sertissage pour DEVIpipeheat™ 10			
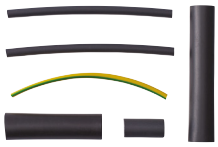	**Kit de raccordement - câble vers boîte de jonction + terminaison d'extrémité (Pipeheat)**	**Kit de raccordement avec capuchon d'extrémité pour raccorder DEVIpipeheat™ 10 V2 et V3 à une boîte de jonction ou un boîtier de raccordement et terminaison d'assemblage.** 4/1 Gaine thermorétractable, 100 m - 2 pièces. 9/3 Gaine thermorétractable, 20 mm - 1 pièce . ø2 mm Tube jaune/vert, 100 mm - 1 pièce . 6/1,4 Gaine thermorétractable, 20 mm - 1 pièce . 12/3 Tube thermorétractable, 85 mm - 1 pièce.	Art. Non. 140F0954 Numéro EAN. 5703466071830
	Kit de raccordement - câble vers conducteur froid + terminaison d'extrémité (Pipeheat)	**Kit de raccordement avec embout pour montage entre DEVIpipeheat™ 10 V2 et V3 et conducteur froid/SLC et terminaison d'extrémité de montage.** 19/5 Gaine thermorétractable, 150 mm - 1 pièce . 9/3 Gaine thermorétractable, 85 mm - 1 pièce . 4/1 Tube thermorétractable, 45 mm - 3 pièces . Rivet tubulaire double, 0,5-1,0 mm² - 3 pièces . 6/1,4 Gaine thermorétractable, 20 mm - 1 pièce . 12/3 tube thermorétractable, 85 mm - 1 pièce.	Art. Non. 140F0955 Numéro EAN. 5703466074985
Kits de sertissage pour DEVIpipeguard™, DEVIiceguard™, DEVIhotwatt™			
	Con. Kit, câbles/ boîtiers câbles autol-imitants, dk/gb	**Kit de raccordement avec capuchon d'extrémité et joint plat pour raccorder DEVIpipeguard™, DEVIiceguard™ ou DEVIhotwatt™ à une boîte de jonction ou un boîtier de raccordement et terminaison d'extrémité d'assemblage.** Embout thermorétractable 14/4,5 60 mm - 1 pièce. Ruban thermofusible 0,5x25 mm 6,7 cm - 1 pièce. Ruban thermofusible 0,5x25 mm 10 cm - 1 pièce. Gaine thermorétractable 19/9,5 transparente 10 cm - 1 pièce. Gaine thermorétractable 12/3 noire 2,5 cm - 1 pièce. Fil CU 0,30 mm - 1 m Gaine thermorétractable 12/3 noire 2 cm - 1 pièce. Raccord plat PG16 ø20 mm SLC - 1 pièce. Gaine thermorétractable 4/1 noire 7 cm - 2 pièces. Emballage 170 x 230 x 20 mm	Art. Non. 19805753 Numéro EAN. 5703466003879

Image	prénom	Description/Caractéristiques techniques	
	Con. Kit de liaison, câble chauffant / liaison froide pour câbles autorégulants, DK/GB	**Kit de raccordement avec embout pour montage entre DEVIpipeguard™, DEVIiceguard™ ou DEVIhotwatt™ et câble froid/SLC et terminaison d'assemblage.** Ruban thermofusible 0,5x25 mm 10 cm - 1 pièce. Gaine thermorétractable ECC 3/4 Kynar 10 cm - 1 pièce. Embout thermorétractable 14/4,5 60 mm - 1 pièce. Gaine thermorétractable 19/5 Noir 135 mm - 1 pièce. Rivet tubulaire double isolé. 1,5-2,5 mm² - 3 pièces. Fil CU 0,30 mm - 1 m Gaine thermorétractable 12/3 noire 2,5 cm - 1 pièce. Gaine thermorétractable 12/3 noire 2 cm - 1 pièce. Gaine thermorétractable 4/1 Noir 1,5 cm - 2 pièces. Emballage 170 x 230 x 20 mm	Art. Non. 19805761 Numéro EAN. 5703466003886
	Con. Kit de jonction, câble chauffant / liaison froide pour câbles autorégulants, DK/GB	**Kit de raccordement pour la jonction de câbles autorégulants DEVIpipeguard™, DEVIiceguard™, DEVIhotwatt™ à un câble autorégulant.** Gaine thermorétractable 12/3 Noir 4 cm - 1 pièce. Gaine thermorétractable 19/5 Noir 4 cm - 1 pièce. Gaine thermorétractable 12/3 Noir 8 cm - 1 pièce. Ruban thermofusible 0,5x25 mm 10 cm - 1 pièce. Gaine thermorétractable 19/9,5 transparente 17 cm - 1 pièce. Gaine thermorétractable 3/1 noire 6 cm - 1 pièce. Étain à souder 0,8 mm RA - 1 m Rivet tubulaire double isolé. 1,5-2,5 mm² - 3 pièces. Ruban adhésif TESA noir 15 mm, rouleau de 10 m - 1 pièce. Emballage 170 x 230 x 20 mm	Art. Non. 19805779 Numéro EAN. 5703466003893
	DEVIcrimp™ raccord en T pour câbles autorégulant	**Kit de raccordement pour relier 1 câble autorégulant DEVIpipeguard™, DEVIiceguard™ ou DEVIhotwatt™ à 2 câbles autorégulant à l'aide d'un raccord en T.** Gaine thermorétractable 19/5 Noir 25 cm - 1 pièce. Gaine thermorétractable 19/5 noire 18 cm - 1 pièce. Gaine thermorétractable 19/9,5 transparente 10 cm - 1 pièce. Embout thermorétractable 14/4,5 60 mm - 1 pièce. Gaine thermorétractable 9/3 noire 2 cm - 4 pièces. Gaine thermorétractable 9/3 noire 3,5 cm - 2 pièces. Rivet tubulaire double 4 mm² - 1 pièce. Rivet tubulaire double 1,5-2,5 mm² - 2 pièces. Tube thermorétractable 4/1 Noir 4 cm - 6 pièces. Ruban thermofusible 0,5 x 25 mm 6 cm - 7 pièces. Gaine thermorétractable 18/4,5 Splicemelt 12 cm - 1 pièce. Emballage 230 x 320 x 20 mm	Art. Non. 19806421 Numéro EAN. 5703466169780
	Kit de connexion. Avec bornes (ou connecteurs) pour le raccordement de câbles de liaison froide flexibles. Kit de raccordement (avec bornier de connexion pour la liaison entre le câble d'alimentation flexible et le ruban chauffant, et bouchon de terminaison).	**Kit de raccordement avec bloc de serrage et terminaison d'extrémité pour le montage entre DEVIpipeheat™, DEVIhotwatt™, DEVIiceguard™ et liaison froide.** Gaine thermorétractable 24/8 noire 12 cm - 1 pièce. Bloc de serrage 5x2,5 mm² - 1 pièce. Capuchon thermorétractable TEC12-4 - 1 pièce. Gaine thermorétractable 12/3 noire, 2,5 cm - 1 pièce. Gaine thermorétractable 3/1,6 jaune-vert, 2,5 cm - 1 pièce. Embout de câble 1,5 mm² - 2 pièces.	Art. Non. 19400126 Numéro EAN. 5703435002810
	Embout	**Embout thermorétractable TEC12-4** Emballage 245 x 10 x 170 mm 1 pièce dans un sachet	Art. Non. 19400142 Numéro EAN. 5703435002834

Câbles chauffants autorégulants : kits de sertissage

DEVI by Danfoss

Make it easy, **make it DEVI**

Image	prénom	Description/Caractéristiques techniques	
	Kit de raccordement pour boîtier de raccordement	**Kit de raccordement avec embout pour raccorder des câbles autorégulants à une boîte de jonction ou à un boîtier de raccordement et terminaison d'assemblage.** Embout thermorétractable TEC12-4 - 1 pièce. Presse-étoupe M20, trou : 5×7,5 mm ovale - 1 pièce. Presse-étoupe M25, trou : 5×11,5 mm ovale - 1 pièce. Gaine thermorétractable 12/3 noire 2 cm - 2 pièces. Gaine thermorétractable 3/16 jaune/vert 8 cm - 1 pièce. Gaine thermorétractable 4/1 noire 8 cm - 2 pièces . Embout de câble 1,5 mm² - 2 pièces. Emballage 250 x 25 x 165 mm	Art. Non. 19400100 Numéro EAN. 5703435002797
	Introduction de l'isolation	Presse-étoupe M20, trou : 5×7,5 mm ovale - 1 pièce. Presse-étoupe M25, trou : 5×11,5 mm ovale - 1 pièce. Plaque de montage métallique M20 60 x 60 x 1 mm AISI304 - 1 pièce.	Art. Non. 11010410 Numéro EAN. 5703435031001
	Joint plat PG16 pour câbles autorégulants	**Pour presse-étoupe M25 pour câbles autoréglants DEVIiceguard™, DEVIpipeguard™ et DEVIhotwatt™.** Dimensions : ø20×6 mm. Dimensions du passage : 5 × 11,5 mm, ovale. Quantité minimale de commande : 20 pièces.	Art. Non. 19805787 Numéro EAN. 5703435009192
Boîte de jonction et accessoires			
	Boîte de jonction 0,75-2,5 mm² 7xM20	**Boîtier pour installation intérieure.** Tension d'isolation nominale Ui = 690 V CA/CC Courant nominal 20 A Matériau PP (polypropylène) Indice de protection IP 66 Largeur 93 mm Hauteur 93 mm Profondeur 62 mm Poids 0,129 kg Couple de serrage 0,5 Nm Conforme à IEC 60670-22	Art. Non. 19400167 Numéro EAN. 5703435002858
	Boîte de jonction 1,5-4 mm² 7xM20/M25 UV	**Boîtier étanche pour installation en extérieur.** Borne 2 unités de serrage/pôle, 5 pôles, par pôle 8x1,5 mm² r/f, 6x2,5 mm r/f, 4x4 mm r/f, 2x6 mm r/f Tension d'isolation nominale Ui = 690 V CA/CC Courant nominal 32 A Matériau PC-GFS (polycarbonate) Indice de protection IP 66 / IP 67 / IP 69 ; IP 67, immersion temporaire ; IP 69, pression d'eau max. 100 bar, température de l'eau. max. 80 °C, distance ≥ 0,15 m Dimensions 104x104x70 mm poids 0,17 kg couple de serrage 0,7 Nm conforme à IEC 60670-22 conforme à DNV GL - Certificat n° TAE00000EE Registre maritime russe de navigation, approuvé par la lettre n° 250-A-1180-108795 n° 250-A-1180-108795	Art. Non. 19400165 Numéro EAN. 5703466248539
	Support	**Raccord pour la fixation du boîtier ou de la boîte de dérivation sur les tuyauteries, etc.** 1 pièce.	Art. Non. 19405851 Numéro EAN. 5703435002964

Image	prénom	Description/Caractéristiques techniques	
Fixation			
	Heizbandhalter v2a 10 cm cc 10 cm	1000 mm x 30 mm 1 pièce.	Art. Non. 19805300 Numéro EAN. 5703466075104
	Heizbandhalter v2a 15 cm cc 15 cm	1000 mm x 30 mm 1 pièce.	Art. Non. 19805301 Numéro EAN. 5703466195789
	Clip d'espacement pour câbles autorégulants.	300 x 5 x 70 mm, acier inoxydable AISI 304 1 pièce.	Art. Non. 19805746 Numéro EAN. 5703435010501
	Colliers de serrage	Emballage 300 x 120 x 20 mm 1 sachet de 100 pièces.	Art. Non. 00109004 Numéro EAN. 5703466090282
DEVIconnecto pour DEVIiceguard™ (B), DEVIpipeguard™ (B), DEVIhotwatt™ (B)			
	DEVIconnecto B-A Connexion	Emballage 130 x 265 x 75 mm	Art. Non. 19808360 Numéro EAN. 5703466103067
	DEVIconnecto B-C Connexion du câble chauffant	130 x 265 x 75 mm	Art. Non. 19808361 Numéro EAN. 5703466103074
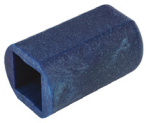	**DEVIconnecto B-E Terminaison d'extrémité**	130 x 265 x 75 mm	Art. Non. 19808362 Numéro EAN. 5703466103081
	DEVIconnecto B-S Terminaison de connexion	130 x 265 x 75 mm	Art. Non. 19808363 Numéro EAN. 5703466103098
	DEVIconnecto B-T, jonction en T + terminaison d'extrémité	130 x 265 x 75 mm	Art. Non. 19808364 Numéro EAN. 5703466103104
	DEVIconnecto B-TE2 Jonction + 2 terminaisons d'extrémité	130 x 265 x 75 mm	Art. Non. 19808365 Numéro EAN. 5703466103111
	DEVIconnecto B-TE3 Jonction + 3 terminaisons d'extrémité	130 x 265 x 75 mm	Art. Non. 19808366 Numéro EAN. 5703466103128

Câbles chauffants autorégulants : kits de sertissage

DEVI by Danfoss

Make it easy, **make it DEVI**

Image	prénom	Description/Caractéristiques techniques	
	DEVIconnecto B-X, jonction en X + 2 terminaisons d'extrémité	130 x 265 x 75 mm	Art. Non. 19808367 Numéro EAN. 5703466103135
	DEVIconnecto Support, réf. AH 61400005	**Support pour installation à l'extérieur de l'isolation. Longueur 194 mm, hauteur 55 mm, largeur 30 mm.** 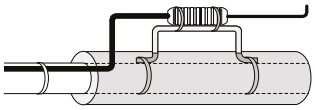	Art. Non. 19808390 Numéro EAN. 5703466125021
DEVI EasyConnect pour DEVIiceguard™ (T), DEVIpipeguard™ (T)			
	DEVI EasyConnect EC-1 Connexion électrique	**Kit de raccordement à l'alimentation électrique**	Art. Non. 98300870 Numéro EAN. 5703466214503
	DEVI EasyConnect EC-T1 Raccordement du câble chauffant	**Kit de raccordement pour 2 câbles chauffants**	Art. Non. 98300871 Numéro EAN. 5703466214510
	DEVI EasyConnect EC-ETK Terminaison d'extrémité	**Kit de fiches d'extrémité**	Art. Non. 98300872 Numéro EAN. 5703466214527
	DEVI EasyConnect EC-1 +ETK Connexion d'alimentation . + terminaison d'extrémité.	**Kit de raccordement d'alimentation avec fiche d'extrémité**	Art. Non. 98300873 Numéro EAN. 5703466214534
	DEVI EasyConnect EC-T2 Connexion du câble chauffant x 2	**Kit pour branchement de câble chauffant – 1 à 2**	Art. Non. 98300874 Numéro EAN. 5703466214541
	DEVI EasyConnect EC-2 Connexion d'alimentation x 2	**Kit de raccordement d'alimentation pour 2 câbles**	Art. Non. 98300875 Numéro EAN. 5703466214558
	DEVI EasyConnect EC-3 Connexion d'alimentation x 3	**Kit de raccordement d'alimentation électrique pour 3 câbles**	Art. Non. 98300876 Numéro EAN. 5703466214565

Accessoires et pièces de rechange pour thermostats/régulateurs

DEVI by Danfoss

Make it easy, **make it DEVI**

Image	Nom	Description/Caractéristiques techniques	
Pour DEVIreg™ 610			
	Kit de montage de tuyaux, dk	Emballage 85 x 85 x 32 mm	Art. Non. 19116920 Numéro EAN. 5703465002873
Sondes et accessoires pour sondes			
	Sonde d'ambiance Format danois, DK uniquement	63 x 63 x 25 mm, NTC 15 kOhm à 25 °C, IP 20	Art. Non. 140F1090 Numéro EAN. 5703466209295
	Sonde d'ambiance, cadre 426	85 x 85 x 30 mm, NTC 15 kOhm à 25 °C, IP 20	Art. Non. 140F1095 Numéro EAN. 5703466209684
	Sonde extérieure IP44	80 x 50 x 35 mm, NTC 15 kOhm à 25 °C, IP 44	Art. Non. 140F1096 Numéro EAN. 5703466209691
	Sonde filaire 3 m, 15 kOhm, Santoprène	Sonde filaire 2x0,75 mm², NTC 15 kOhm à 25 °C, Ø5 mm, gaine extérieure en Santoprène (TPV) noir, IP 67, plage de température . -25 °C à 90 °C Température, °C / Résistance, kOhm: -10 / 66,1 -5 / 52,5 0 / 41,1 5 / 33,2 10 / 27,0 15 / 22,1 20 / 18,2 25 / 15,0 30 / 12,3 35 / 10,4 40 / 8,7 45 / 7,4 50 / 6,2	Art. Non. 140F1091 Numéro EAN. 5703466209301
	Sonde de température 10 m NTC 15k Santoprène		Art. Non. 140F1098 Numéro EAN. 5703466210734
	Sonde de température 40 m NTC15k Santoprène		Art. Non. 19121445 Numéro EAN. 5703466115015
	Sonde extérieure 2,5 m, 15 kOhm, PVC, DIN 44574	Sonde filaire, 2x0,75 mm², NTC 15 kOhm à 25 °C, Ø10 mm, gaine extérieure en PVC blanc, IP 67, Temp. plage -25 °C à 70 °C	Art. Non. 140F1092 Numéro EAN. 5703466209318
	Sonde de température en silicone pour DEVIreg™ 330 (60-160 °C), NTC 16,1 kOhm à 100 °C	Sonde filaire, 2,5 m, 2x0,75 mm², NTC 16,1 kOhm à 100 °C, Ø9 mm, IP 65, Temp. plage 50 °C à 170 °C	Art. Non. 140F1097 Numéro EAN. 5703466209707

Accessoires et pièces de rechange pour thermostats/régulateurs

DEVI by Danfoss

Make it easy, **make it DEVI**

Image	Nom	Description/Caractéristiques techniques	
	Gaine ICT Ø6,7 mm, 2,5 m	Emballage 170 x 240 x 20 mm, Ø intérieur 6,7 mm, Ø extérieur 10 mm, noir	Art. Non. 140F1114 Numéro EAN. 5703466215234
	Gaine ICT AstroFlex FFTYL Ø8,5 mm, rouleau 50 m	Emballage 400 x 130 x 400 mm, Gaine ICT pour la protection des sondes et des câbles.	Art. Non. 19809100 Numéro EAN. 5703435009314
	Coque de capteur M20	Dimensions 95 x Ø20 mm Ø intérieur 10,5 mm, Ø intérieur 19,9 mm	Art. Non. 12500112 Numéro EAN. 5703435031025
	Embout de sonde en laiton pour Flexpipe Ø6,7 mm	Emballage 60 x Ø12 mm, dimensions 60 x Ø12 mm, Ø intérieur 6,7 mm, Ø intérieur 10 mm	Art. Non. 12500120 Numéro EAN. 5703466111543
	Kit d'accessoires Éléments Tube de transition	Kit de montage pour sonde filaire de 3 m	Art. Non. 18055354 Numéro EAN. 5703466124420
Pour DEVIreg™ 850			
	Tube de sonde et bouchon pour DEVIreg™ 850	Tube d'installation pour Sonde de sol DEVIreg™ 850 Ø 93 × 98	Art. Non. 19119977 Numéro EAN. 5703466208359
	Bloc d'alimentation CP-D 24/2,5 100-240VAC/24VDC rail DIN	Bloc d'alimentation à découpage primaire pour DEVIreg 850. Tension d'entrée: 100-240 VCA, 47-63 Hz Tension de sortie: 24 VCC (24-28 VCC) Courant/puissance de sortie, max.: 2,5 A / 60 W Température ambiante, fonctionnement: -10…+70 °C Classe IP: IP20 Montage: sur rail DIN Dimensions (H/L/P): 54 x 90 x 55 mm	Art. Non. 140F1089 Numéro EAN. 5703466209721

Index

Applications 4
Systèmes de chauffage par le sol 6
Systèmes de fonte de glace et de neige 8
Traçage de canalisations 10
Terrains de sport et agriculture 12
Systèmes de protection contre le gel dans les vignobles 14
Entrepôts frigorifiques 16
Chambres froides et durcissement du béton 17
Autres éléments chauffants 18
DEVIflex™ 6T 20
DEVIflex™ 10T 21
DEVIflex™ 18T 23
DEVIcomfort™ 10T 25
DEVImat™ 200T 27
DEVIcomfort™ 85T PRE 28
DEVIcomfort™ 100T 29
DEVIcomfort™ 120T STE 30
DEVIcomfort™ 150T 31
ECinfracable 75T, ECinfracable 100T 33
DEVIflex™ 50T 35
DEVIflex™ 75T 36
DEVIflex™ 100T 37
DEVIcell™ LowCarbon 38
DEVIpipeheat™ 10 V2 39
DEVIsafe™ 20T - 230V 41
DEVIsnow™ 20T - 230 V et 400 V 43
DEVIsnow™ 30T - 230 V et 400 V 45
DEVIsnow™ 300T - 230 V et 400 V 47
DEVIsnow™ Touret 49
DEVIasphalt™ 30T 50
DEVIasphalt™ 300T - 230 V et 400 V 51
DEVIpipeguard™ (B) 10/25/33 53
DEVIconnecto 55
DEVIpipeguard™ LSZH 10/25/33 57
DEVI EasyConnect 59
DEVIpipeguard™ 30/60 Industry 61
DEVIiceguard™ 18 (B) Tourets 63
DEVIiceguard™ 18 (T) Tourets 65
DEVIiceguard™ 18 (T) Prêt à l'emploi 67
DEVIhotwatt™ 45 / 55 / 70 69
DEVIsport™ 71
DEVIfoil™ Miroir 72
DEVIreg™ Basic Blanc polaire 73
DEVIreg™ Room Polar blanc 75
DEVIreg™ Display Connect 77
DEVI Connect 79
DEVIreg™ Touch 80
DEVIreg™ Hotwater 82
DEVIreg™ Plug-in 84
DEVIreg™ 330 85
DEVIreg™ 316 87
DEVIreg™ 610 89
DEVIreg™ Multi 90
DEVIreg™ 850 IV 92
Gamme de thermostats pour applications intérieures 94
Plage de thermostat pour applications extérieures 95
DEVItronic™ 96
DEVItector™ II V2 97
Accessoires et pièces détachées pour câbles et trames 98
Câbles chauffants autorégulants : kits de sertissage 103
Accessoires et pièces de rechange pour thermostats/régulateurs 108
Index 111
Élargissez vos connaissances 112

Élargissez vos connaissances

Danfoss Floor Heating Electrical est le premier fabricant européen de systèmes intelligents de chauffage électrique par le sol et de protection contre le gel.

Cette position est assurée par une attention particulière portée aux systèmes avancés et surtout conviviaux, développés dans le plus grand centre de compétence au monde dédié au chauffage par le sol.

Formules électrotechniques

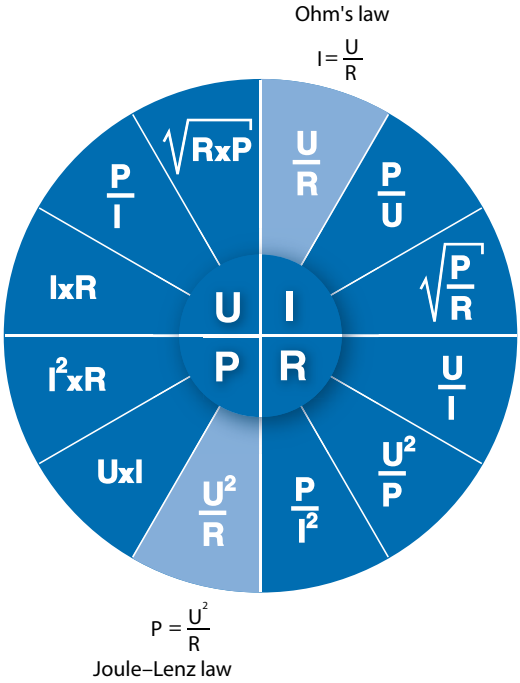

Formules de calcul des câbles

$L = U / \sqrt{(p \cdot r)}$,
$r = U^2 / (L^2 \cdot p)$,
$p = U^2 / (L^2 \cdot r)$,

où :
L – longueur du câble chauffant (m) ;
U – tension d'alimentation (V) ;
p – puissance spécifique (W/m) ;
r – résistance spécifique (Ohm/m).

Nouveau site Web DEVI

Notre site Web DEVI a été repensé afin de vous permettre de trouver plus facilement ce que vous recherchez.

Découvrez les fonctionnalités qui vous aideront à accéder rapidement aux informations et aux outils dont vous avez besoin :

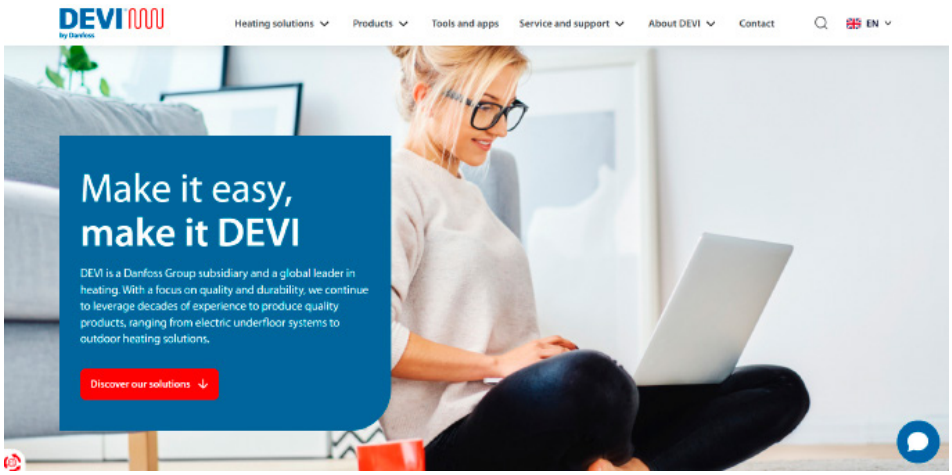

- **Aperçu clair de nos solutions**
  Découvrez facilement nos produits et applications grâce à une nouvelle mise en page conviviale.
- **Outils et applications**
  Téléchargez toute une gamme d'outils et d'applications pratiques, notamment les modèles BIM DEVI et l'application Danfoss Installer pour créer une garantie électronique, tous conçus pour faciliter votre travail quotidien.
- **Assistance par chatbot**
  Vous avez des questions ? Utilisez notre chatbot pour trouver rapidement les bonnes réponses.

Scannez le code QR pour visiter le nouveau site web DEVI dès aujourd'hui !

BIM

LA NOUVELLE ÈRE DE LA CONCEPTION ET DE LA CONSTRUCTION

Qu'est-ce que le BIM ?

Ces dernières années, la modélisation des informations du bâtiment (BIM) a révolutionné le secteur de la construction.

En bref, il s'agit d'une base de données exhaustive qui rassemble des informations détaillées sur l'ensemble du cycle de vie d'un projet, depuis la phase de conception initiale jusqu'à la construction, l'exploitation et enfin la mise hors service.

Avec le BIM, vous pouvez :

- Bénéficier d'une assistance technique
- Les ingénieurs peuvent concevoir, documenter et construire des bâtiments plus rapidement et avec plus de précision que jamais.
- Obtenir des estimations plus précises des coûts et des délais.
- Partager facilement des informations.
- Améliorer l'efficacité du processus de construction.
- Réduisez le risque d'erreurs et de conflits.

Compte tenu de tous les avantages du BIM, le secteur de la construction peut créer de meilleurs bâtiments, plus efficaces, plus durables et plus rentables.

Façonner un avenir durable :

En tirant parti des dernières avancées de la technologie BIM, les ingénieurs peuvent jouer un rôle crucial dans la construction d'un avenir plus sûr et plus durable pour tous.

Découvrez les bibliothèques BIM !

lien vers notre site web ou code QR

Nouvel emballage

Nous sommes heureux de vous présenter le nouvel emballage rafraîchi de nos câbles et tapis chauffants DEVI. Le nouveau design sera déployé au cours des premier et deuxième trimestres, en fonction du type de produit.

Cette amélioration garantit que nos produits offrent non seulement des performances élevées, mais reflètent également la qualité de la marque DEVI dès que vous les voyez en rayon.

ESG chez Danfoss – Concevoir un avenir meilleur et plus durable

Chez Danfoss, la durabilité est au cœur de notre objectif : concevoir des solutions qui augmentent la productivité, réduisent les émissions, diminuent la consommation d'énergie et permettent l'électrification. En tant qu'entreprise familiale, nous nous attachons à créer de la valeur à long terme pour nos clients, nos employés et la société en intégrant les principes environnementaux, sociaux et de gouvernance (ESG) dans toutes nos activités.

D'un point de vue environnemental, Danfoss s'engage à mener une action climatique ambitieuse et fondée sur la science. Nous avons rejoint l'initiative Science Based Targets (SBTi) et publié un plan de transition climatique qui décrit notre feuille de route pour atteindre la neutralité carbone d'ici 2030 et une chaîne de valeur à zéro émission nette d'ici 2050. Grâce à l'efficacité énergétique, à la réutilisation de l'énergie et à l'approvisionnement en énergies renouvelables, nous décarbonisons nos propres activités tout en aidant nos clients à réduire leurs émissions dans les bâtiments, l'industrie, les systèmes alimentaires et les infrastructures énergétiques.

La responsabilité sociale est tout aussi importante. Nous accordons la priorité à la sécurité des conditions de travail, à l'engagement des employés, à la diversité et à la collaboration avec les communautés locales. Nos efforts en matière de développement durable sont menés par l'ensemble du personnel de l'organisation et soutenus par une solide coopération interfonctionnelle. Cette approche nous aide à attirer les talents, à favoriser l'innovation et à constituer des équipes résilientes.

Une gouvernance solide sous-tend notre stratégie ESG. La durabilité est supervisée par le conseil d'administration et l'équipe de direction du groupe, avec le soutien d'une direction dédiée à la durabilité et de structures de responsabilité claires. La transparence est une priorité, comme en témoignent nos rapports sur le développement durable, nos déclarations environnementales de produit (EPD) et nos validations par des tiers. Nos efforts ont été récompensés par le statut EcoVadis Gold, qui place Danfoss parmi les meilleures entreprises au niveau mondial.

En combinant un savoir-faire approfondi en matière d'applications, l'innovation et des pratiques commerciales responsables, Danfoss transforme ses ambitions en matière de développement durable en un avantage concurrentiel, en soutenant les efforts de décarbonisation de ses clients tout en contribuant à un avenir plus durable.

Suivez notre chaînes mondiales **canaux**

DEVI by Danfoss

Make it easy, **make it DEVI**

Danfoss Sarl
DEVI by Danfoss - +33 1 70 93 71 72 - orders@devi.com

Toutes les informations, incluant sans s'y limiter, les informations sur la sélection du produit, son application ou son utilisation, son design, son poids, ses dimensions, sa capacité ou toute autre donnée technique mentionnée dans les manuels du produit, les catalogues, les descriptions, les publicités, etc., qu'elles soient diffusées par écrit, oralement, électroniquement, sur internet ou par téléchargement, sont considérées comme purement indicatives et ne sont contraignantes que si et dans la mesure où elles font explicitement référence à un devis ou une confirmation de commande.
Danfoss n'assume aucune responsabilité quant aux erreurs qui se seraient glissées dans les catalogues, brochures, vidéos et autres documentations.
Danfoss se réserve le droit d'apporter sans préavis toutes modifications à ses produits. Cela s'applique également aux produits commandés mais non livrés, si ces modifications n'affectent pas la forme, l'adéquation ou le fonctionnement du produit.
Toutes les marques commerciales citées dans ce document sont la propriété de Danfoss A/S ou des sociétés du groupe Danfoss. Danfoss et le logo Danfoss sont des marques déposées de Danfoss A/S.
Tous droits réservés.

devi.com