RU

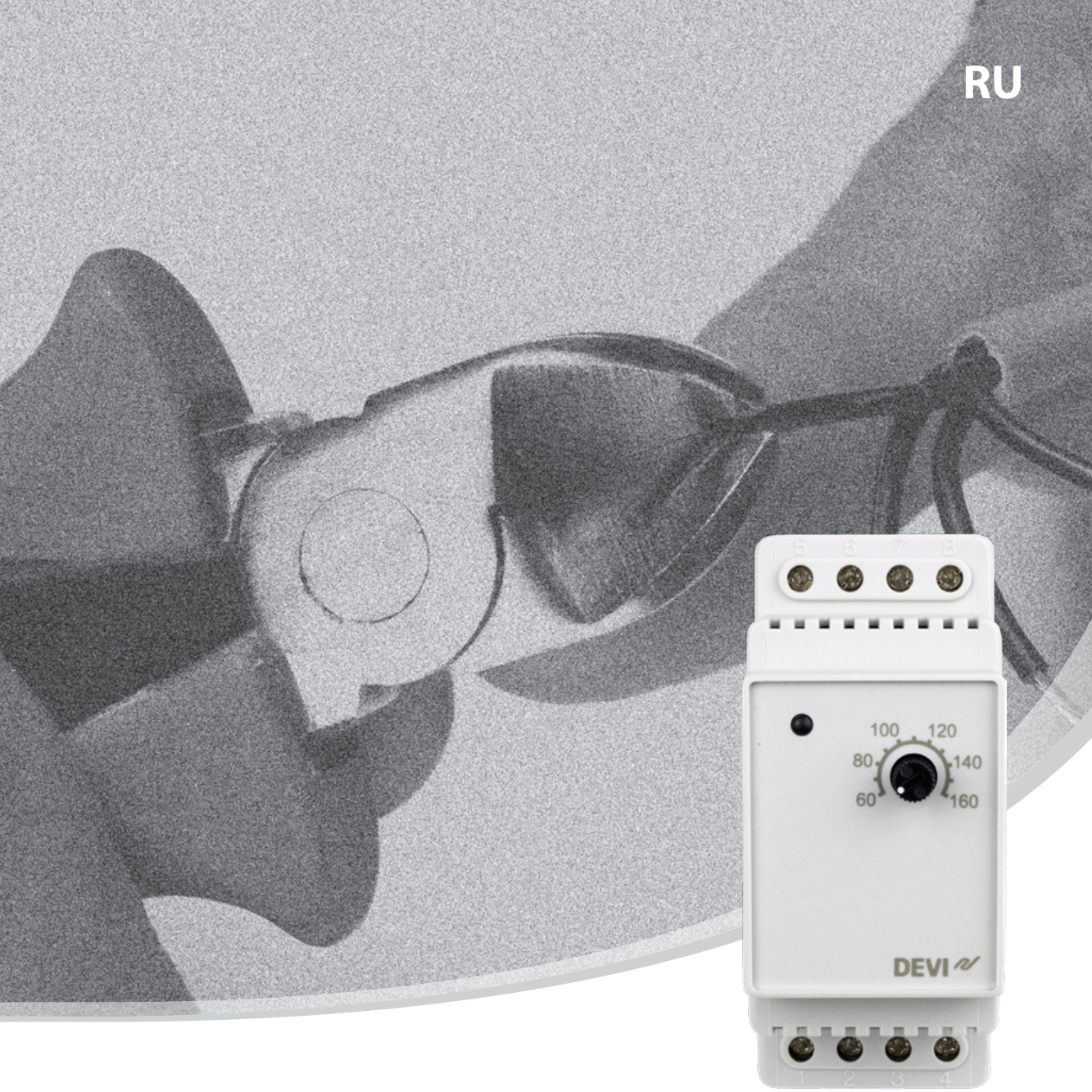


Руководство по установке

# DEVIreg™ 330 (+60 °C ... +160 °C)

## Электронный терморегулятор

www.DEVI.com

DEVI® by Danfoss

# Содержание

**1 Введение . . . . . 3**

1.1 Технические характеристики . . . . . 4

1.2 Инструкции по технике безопасности . . . . . 5

**2 Инструкции по установке . . . . . 6**

**3 Гарантия . . . . . 8**

**4 Инструкция по утилизации . . . . . 8**

# 1 Введение

DEVIreg™ 330 представляет собой электронный терморегулятор для монтажа в электрошкафах с помощью рейки DIN. Терморегулятор должен быть установлен с выключателем, обеспечивающим отключение всех полюсов. Для измерения и регулирования необходимой температуры должен использоваться либо проводной датчик, либо наружный датчик температуры воздуха.

Терморегулятор оборудован ручкой для регулировки заданной температуры и шкалой от +60 °C до +160 °C. Светодиодный индикатор отображает режим ожидания (зеленый цвет) и режим нагрева (красный цвет).

**Подробную информацию о данном изделии можно также найти по адресу: devi.com**

## 1.1 Технические характеристики

| | |
|---|---|
| Рабочее напряжение | 220-240 В~, 50-60 Гц |
| Потребляемая мощность в режиме ожидания | Макс. 0,25 Вт |
| Реле:<br>Активная нагрузка<br><br>Индуктивная нагрузка | <br>Макс. 16 А / 3680 Вт при 230 В<br>Макс. 1А, cos φ= 0,3 |
| Датчики | NTC 16,7 кОм при 100 °C |
| Сопротивления:<br>25 °C<br>50 °C<br>100 °C<br>120 °C<br>170 °C | <br>300 кОм<br>99,4 кОм<br>16,7 кОм<br>8,8 кОм<br>2,35 кОм |
| Гистерезис | ± 0,4 °C |
| Температура окружающей среды | +10 °C ... +50 °C |
| Диапазоны регулирования температуры: | +60 °C ... +160 °C |
| Макс. сечения подключаемых проводов | 1x4 мм$^2$ или 2x2,5 мм$^2$ |
| Температура испытания на твердость вдавливанием шарика | 75 °C |
| Степень загрязнения | Класс 2 (для использования в бытовых условиях) |

| | |
|---|---|
| Тип | 1C |
| Температура хранения | -20 °C ... +65 °C |
| IP-класс | 20 |
| Класс защиты | Класс II - ⧈ |
| Размеры | 86 x 36 x 58 мм |
| Вес | 83 г |

Изделие соответствует стандарту EN/МЭК «Автоматические электрические управляющие устройства бытового и аналогичного назначения»:

- EN/IEC 60730-1 (общее)
- EN/IEC 60730-2-9 (терморегулятор)

## 1.2 Инструкции по технике безопасности

Перед установкой терморегулятора убедитесь, что он отключен от сети питания.

Необходимо также помнить следующее:

- Установка терморегулятора должна производиться квалифицированным монтажником, допущенным к данному виду работ, в соответствии с местными нормативными документами.
- Терморегулятор должен быть подключен к электропитанию через выключатель, обеспечивающий отключение всех полюсов.
- Датчик должен считаться находящимся под напряжением. Не забывайте об этом, если вы собираетесь удлинить проводку датчика.

- Всегда подключайте терморегулятор к надежному источнику электропитания.
- Не подвергайте терморегулятор воздействию влаги, воды, пыли и чрезмерному нагреву.
- Если датчик температуры устанавливается на электропроводящую поверхность, то его необходимо установить с дополнительной электрической изоляцией.
- Внимание: датчик температуры, нагреваемая поверхность и нагревательный кабель могут иметь очень высокую температуру.
- Датчик, кабелепровод, крепежные материалы и т. п. должны быть выбраны таким образом, чтобы они могли выдерживать температуры предполагемые для применения.
- Внимание: датчик температуры с силиконовым кабелем не должен устанавливаться в бетоне, агрессивной и коррозийной среде и т. п.

## 2 Инструкции по установке

Соблюдайте следующие инструкции по размещению:

- Устанавливайте терморегулятор в электрошкаф с помощью рейки DIN или отдельного крепления DIN в соответствии с местными нормативами по IP-классам защиты.
- Не устанавливайте терморегулятор в местах, где он может подвергнуться воздействию прямых солнечных лучей.

**Установка терморегулятора производится в соответствии с указанными ниже этапами:**

1. Защелкните терморегулятор на креплении рейки DIN.

2. Подключите терморегулятор в соответствии с монтажной схемой.

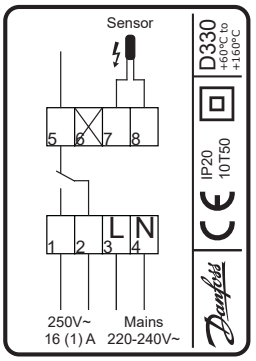


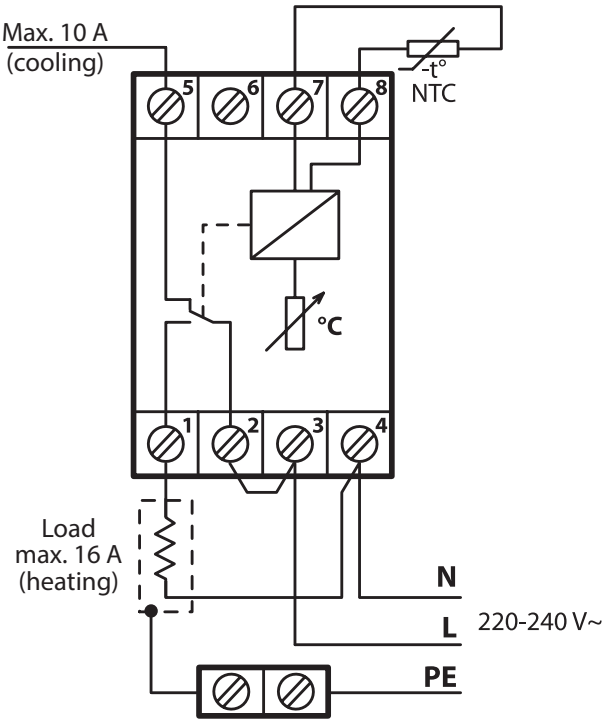


Экран нагревательного кабеля должен быть подсоединен к проводнику заземления кабеля электропитания с помощью отдельной клеммной колодки.

<u>Примечание.</u> При использовании проводного датчика для нагрева пола, устанавливайте датчик в трубке.

3. Включите электропитание.

## 3 Гарантия

## 4 Инструкция по утилизации

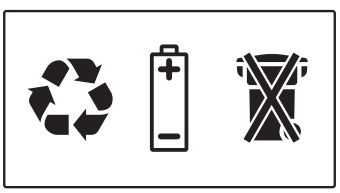

Danfoss A/S

Nordborgvej 81
6430 Nordborg, Syddanmark
Denmark

**OOO Danfoss**
DEVI • devi.ru • +7 (495) 792 57 57 • E-mail: info@danfoss.ru

Компания «Данфосс» не несет ответственности за опечатки в каталогах, брошюрах и других изданиях, а также оставляет за собой право на модернизацию своей продукции без предварительного оповещения. Это относится также к уже заказанным изделиям при условии, что такие изменения не повлекут за собой последующих корректировок уже согласованных спецификаций. Все торговые марки в этом материале являются собственностью соответствующих компаний.
«Данфосс» и все логотипы Danfoss являются торговыми марками компании ООО «Данфосс». Все права защищены.

08091320 & AQ087886468701ru-RU0301 Produced by Danfoss © 06/2020

# DEVIreg™ 330 (+60 °C ... +160 °C)

140F1073

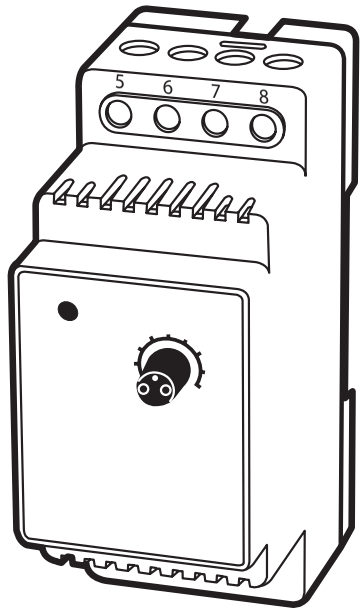


220-240V~
50-60Hz~
+60 to +160˚C
16A/3680W@230V~

Product Documentation

DK EL 7224215328
SE EL 8581188
NO EL 5402664
FI SSTL 3531034

Designed in Denmark for Danfoss A/S

АИЗО

5 703466 209233