Datenblatt

Mikro-Plattenwärmeübertrager (MPHE): XB61

Beschreibung

Mikro-Plattenwärmeübertrager – eine revolutionäre Technologie von Danfoss. Durch das einzigartige Plattenmuster können MPHEs Wärme besser als alle vorangegangenen Modelle übertragen.

Vorteile:
- Energie- und Kosteneinsparungen
- bessere Wärmeübertragung
- geringerer Druckverlust
- flexiblerer Aufbau
- längere Lebensdauer

Weitere Informationen finden Sie unter:
districtenergy.danfoss.com (MPHE)

XB61 ist ein kupfergelöteter Wärmeübertrager, konzipiert und konfiguriert für Fernwärme-, Fernkälte- und andere Heizungsanwendungen.

Zulassung:
Druckgeräte-Richtlinie 97/23/EG (PED)

Bestellung

Gelöteter 1-Kreis-Wärmeübertrager **XB61-1**

Abbildung	Plattenanzahl, n	XB 61L-1 SB	XB 61M-1 SB	XB 61H-1 SB	Abbildung	Plattenanzahl, n	XB 61L-1 SB	XB 61M-1 SB	XB 61H-1 SB
		Gewinde (G 2A)					verfügbar ca. QII/2012		
		Bestell-Nr.							
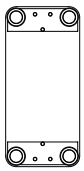	30	**004B1906**	**004B1913**	**004B1925**	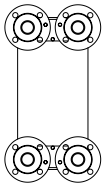	30			
	36	**004B1907**	**004B1914**	**004B1926**		36			
	40	**004B1908**	**004B1915**	**004B1927**		40			
	50	**004B1909**	**004B1916**	**004B1928**		50			
	60	**004B1910**	**004B1917**	**004B1929**		60			
	70	**004B1911**	**004B1918**	**004B1930**		70			
	80	**004B1912**	**004B1919**	**004B1931**		80			
						90			
						100			
						110			
						120			
						140			
						160			
						180			
						200			

Hinweis: *Montagehalterungen (sogenannte SB-Konsolen) müssen gesondert bestellt werden.*

Zubehör – **SB-Konsole** [1)]

Abbildung	Typen (Plattenanz.)			Bestell-Nr.
	H	M	L	
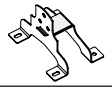	30-90	30-70	30-60	**004B1788**
	91-180	71-160	61-120	**004B1789**
	181-200	161-200	121-200	**004B1790**

[1)] *Abmessungen siehe XB-Datenblatt*

Zubehör – **Wärmedämmung**

Typen (Plattenanz.)			Bestell-Nr.
H	M	L	
30-90	30-70	30-50	**004B1655**
91-160	71-120	51-100	**004B1656**
161-200	121-180	101-140	**004B1657**
-	181-200	141-200	**004B1658**

Bestellung *(Fortsetzung)*

Zubehör – **Anschlussenden**

Lötanschluss	Bestell-Nr. [2)]
28 mm Rohr	**004B2910**
35 mm Rohr	**004B2911**
42 mm Rohr	**004B2912**

Anschweißende	Bestell-Nr. [2)]
DN 32	**004B2907**
DN 40	**004B2908**
DN 50	**004B2909**

[2)] *1 Satz = 2 Stück*

Technische Daten

Wärmeübertrager **XB61-1**

Max. Betriebsdruck	bar	25
Min./Max. zul. Temperatur	°C	–10/180
Durchflussmedium		Wasser/Wasser
Plattentyp		H/M/L
Volumen/Kanal	L	H: 0,153/M: 0,191/L: 0,255
Primärseitiger Wasserinhalt (vol.):	L	(n / 2) – 1 × Vol./Kanal
Anschlüsse		Gewinde: G 2 A × 52 mm (DIN ISO 228/1)
		Flansch: DN50 × 100 mm (EN 1092-1)
Gewicht	kg	Gewinde: 7 + 0,3 × n
	kg	Flansch: 18,4 + 0,3 × n
Materialien		
Platten		Edelstahl, Mat.-Nr. 1.4404 (AISI 316L)
Lot		Kupfer

n = Plattenanzahl

Wärmedämmung

Typ		Polyurethan-Hartschaum mit Polystyrol-Abdeckung
Kern	Polyurethan	27-30 mm
	Wärmeleitfähigkeit λ	0,029 W/mK
	Max. Temperatur	130 °C (dauerhaft); kurzzeitig: 150 °C
Abdeckung	Polystyrol, hellgrau RAL 7040	0,8-3,0 mm

Hinweis:
Wenn Sie weitere Informationen zur Wärmedämmung wünschen, wenden Sie sich an den für Sie zuständigen Danfoss Vertreter.

Abmessungen

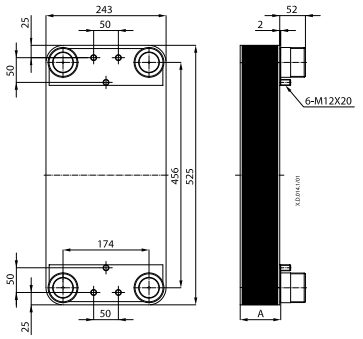

A (mm)	H: 12+1,45*n
	M: 12+1,75*n
	M: 12+2,25*n

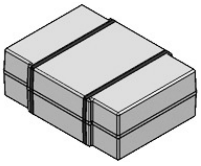

Wärmedämmung (mm)

Bestell-Nr.	Plattenanzahl, n			Innen			Außen		
	H	M	L	Breite	Höhe	Tiefe	Breite	Höhe	Tiefe
004B1655	30-90	30-70	30-50	280	545	150	340	615	225
004B1656	11-160	71-120	51-100			245			320
004B1657	161-200	121-180	101-140			350			405
004B1658	-	181-200	141-200			550			615

Danfoss GmbH

Fernwärme- und Regelungstechnik
Kolumbusstraße 14
D-22113 Hamburg
Telefon: +49 (0) 40/73 67 51-0
Telefax: +49 (0) 69/8902 466 400
E-mail: info-hh@danfoss.com
www.waerme.danfoss.com

Die in Katalogen, Prospekten und anderen schriftlichen Unterlagen, wie z.B. Zeichnungen und Vorschlägen enthaltenen Angaben und technischen Daten sind vom Käufer vor Übernahme und Anwendung zu prüfen. Der Käufer kann aus diesen Unterlagen und zusätzlichen Diensten keinerlei Ansprüche gegenüber Danfoss oder Danfoss Mitarbeitern ableiten, es sei denn, dass diese vorsätzlich oder grob fahrlässig gehandelt haben. Danfoss behält sich das Recht vor, ohne vorherige Bekanntmachung im Rahmen des Angemessenen und Zumutbaren Änderungen an ihren Produkten – auch an bereits in Auftrag genommenen – vorzunehmen. Alle in dieser Publikation enthaltenen Warenzeichen sind Eigentum der jeweiligen Firmen. Danfoss und das Danfoss Logo sind Warenzeichen der Danfoss A/S. Alle Rechte vorbehalten.