Scheda tecnica

Scambiatori di calore a micro-piastra (MPHE):XB61

Descrizione

Scambiatori di calore a micro-piastra - una tecnologia rivoluzionaria Danfoss. Caratterizzati dall'esclusivo disegno della piastra, i MPHE consentono un trasferimento termico più efficiente rispetto ai precedenti modelli di scambiatori di calore.

Vantaggi:
- Risparmio energetico accompagnato a riduzione dei costi gestionali
- Trasferimento termico ottimizzato
- Minori perdite di carico
- Design flessibile
- Longevità di servizio

Per saperne di più:
MPHE.danfoss.com

L'XB61 è uno scambiatore di calore brasato in rame, progettato e configurato per il teleriscaldamento, il teleraffrescamento ed altre applicazioni di riscaldamento.

Approvazioni:
Direttiva apparecchiature sotto pressione (PED) 97/23/EC.

Ordinazione

Scambiatori di calore saldobrasati 1-passaggio tipo **XB61-1**

Disegno	Numero di piastre, n	XB 61L-1SB	XB 61M-1SB	XB 61H-1SB
		Filettatura (G 2)		
		Codice		
	30	**004B1906**	**004B1913**	**004B1925**
	36	**004B1907**	**004B1914**	**004B1926**
	40	**004B1908**	**004B1915**	**004B1927**
	50	**004B1909**	**004B1916**	**004B1928**
	60	**004B1910**	**004B1917**	**004B1929**
	70	**004B1911**	**004B1918**	**004B1930**
	80	**004B1912**	**004B1919**	**004B1931**
	90	**004B3436**	**004B3444**	**004B3452**
	100	**004B3437**	**004B3445**	**004B3453**
	110	**004B3438**	**004B3446**	**004B3454**
	120	**004B3439**	**004B3447**	**004B3455**
	140	**004B3440**	**004B3448**	**004B3456**
	160	**004B3441**	**004B3449**	**004B3457**
	180	**004B3442**	**004B3450**	**004B3458**
	200	**004B3443**	**004B3451**	**004B3459**

Nota: *Le staffe - SB - devono essere ordinate separatamente.*

Accessori - **Staffa SB** [1)]

Disegno	Tipo di copertura (n. piastre)			Codice
	A	M	L	
	30-90	30-70	30-60	**004B1788**
	91-180	71-160	61-120	**004B1789**
	181-200	161-200	121-200	**004B1790**

[1)] Per le dimensioni, vedere pagina 2

Accessori - **Coibentazione**

Tipo di copertura (n. piastre)			Codice
A	M	L	
30-90	30-70	30-50	**004B1655**
91-160	71-120	51-100	**004B1656**
161-200	121-180	101-140	**004B1657**
-	181-200	141-200	**004B1658**

Accessori - **Codoli**

A saldare	Codice [2)]
Tubi di 28 mm	**004B2910**
Tubi di 35 mm	**004B2911**
Tubi di 42 mm	**004B2912**

[2)] Set con due pezzi.

Saldati	N. codice [2)]
DN 32	**004B2907**
DN 40	**004B2908**
DN 50	**004B2909**

Specifiche tecniche

Scambiatore di calore **XB61-1**

Pressione di esercizio max	bar	25
Temperatura min./max	°C	–10/180
Liquido		Acqua / Acqua
Corrugamento piastra		H / M / L
Volume / Canale	L.	H: 0,140 / M: 0,175 / L: 0.234
Volume lato primario:		(n / 2) – 1 × vol./canale
Connessioni		G 2 × 52 mm (DIN ISO 228/1)
Peso	kg	9 + 0,3*n
Materiali		
Materiale piastra		Acciaio inox, mat. n. 1.4404 (AISI 316L)
Brasatura		Rame

n = Numero di piastre

Coibentazione

Modello			Involucro in poliuretano con coperchio in polistirene
Nucleo	Poliuretano	mm	27 - 30
	Conducibilià termica λ	W/mK	0,029
	Temperatura max.	°C	130 (permanente); breve termine: 150
Coperchio	Polistirene, grigio chiaro RAL 7040	mm	0,8 - 3,0

Nota:
Per maggiori dettagli sulle coibentazioni, contattare il rappresentante di vendita Danfoss.

Dimensioni

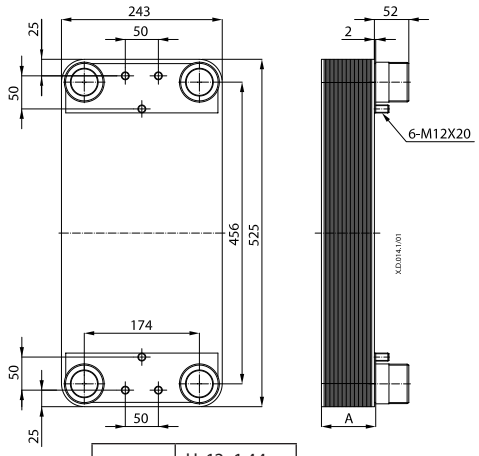

A (mm)	
	H: 12+1,44xn
	M: 12+1,74xn
	L: 12+2,24xn

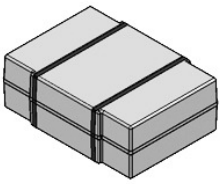

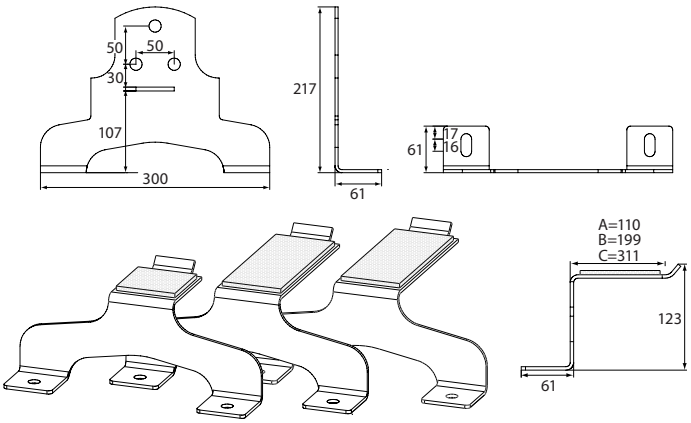

Codice		
A= **004B1788**	B= **004B1789**	C= **004B1790**

Coibentazione (mm)

N. codice	Numero di piastre, n			Interno			Esterno		
	H	M	L	Larghezza	Altezza	Profondità	Larghezza	Altezza	Profondità
004B1655	30-90	30-70	30-50	280	545	150	340	615	225
004B1656	11-160	71-120	51-100			245			320
004B1657	161-200	121-180	101-140			350			405
004B1658	-	181-200	141-200			550			615

Danfoss S.r.l.
Corso Tazzoli 221
10137 Torino
Tel.: (011) 3000 511
Telefax: (011) 3000 576
E-mail: info@danfoss.it

www.danfoss.it

Milano:
Via Trento, 66
20059 Vimercate (MI)
Tel.: (039) 6850.311
Telefax: (039) 608-4212

Bologna:
Via Imola, 9
40128 Bologna
Tel.: (051) 4170.611
Telefax: (051) 320-165

Roma:
Via delle Alzavole, 47
00169 Roma
Tel.: (06) 575-8479 / (06) 574-4750
Telefax: (06) 573-00308

Padova:
Via Kennedy, 43
36040 Grisignano di Zocco (Vi)
Tel.: (0444) 414-392
Telefax: (0444) 414-384

La Danfoss non si assume alcuna responsabilità circa eventuali errori nei cataloghi, pubblicazioni o altri documenti scritti. La Danfoss si riserva il diritto di modificare i suoi prodotti senza previo avviso, anche per i prodotti già in ordine sempre che tali modifiche si possano fare senza la necessità di cambiamenti nelle specifiche che sono già state concordate.
Tutti i marchi di fabbrica citati sono di proprietà delle rispettive società. Il nome Danfoss e il logo Danfoss sono marchi depositati della Danfoss A/S. Tutti i diritti riservati.