Fişă tehnică

Schimbătorul de căldură cu plăci tip Micro Plate (MPHE): XB66

Descriere

Schimbătoare de căldură cu plăci tip Micro Plate - o tehnologie revoluţionară de la Danfoss.

Caracterizate prin nervuratia lor unica, MPHE-urile permit transferul căldurii mai eficient decât orice model anterior de schimbătoare de căldură.

Avantaje:
- Economii de energie şi bani
- Transfer de căldură mai bun
- Pierderi de presiune mai mici
- Design mai flexibil
- Durată de viaţă mai mare

mai multe informaţii pe:
MPHE.danfoss.com

XB66 este un schimbător de căldură brazat cu cupru, proiectat şi configurat pentru termoficare, reţele urbane de răcire şi alte aplicaţii de încălzire.
Aprobare:
Directiva privind echipamentele sub presiune (PED) 97/23/CE.

Comandarea

Schimbător de căldură **XB66**

Imagine	Nr. de plăci, n	XB 66H-1	XB 66L-1
		Cod nr.	
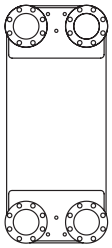	40	**004B1987**	**004B1961**
	50	**004B1988**	**004B1962**
	60	**004B1989**	**004B1963**
	70	**004B1990**	**004B1964**
	80	**004B1991**	**004B1965**
	90	**004B1992**	**004B1966**
	100	**004B1993**	**004B1967**
	110	**004B1994**	**004B1968**
	120	**004B1995**	**004B1969**
	140	**004B1996**	**004B1970**
	160	**004B1997**	**004B1971**
	180	**004B1998**	-
	200	**004B1999**	-

Note:
Suporturile trebuie comandate separat.
XB66 este prevăzut cu flanşe compacte, instalarea cu flanşe standard nu este posibilă. Recomandăm contraflanşele Danfoss.

Accesorii - **Izolaţii**

Nr. de plăci, n		Cod nr.
H	L	
40-90	40-60	**004B3542**
91-200	61-110	**004B3543**
/	111-160	**004B3544**

Accesorii - **Suport SB**

Nr. de plăci, n		Cod nr.
H	L	
40-90	40-60	**004B1788**
91-200	61-110	**004B1789**
/	111-160	**004B1790**

Accesorii - **Contraflanşe**

Tip	Cod nr.
Flanşă compactă DN 65 pentru ACM [1]	**004B3545**
Flanşă compactă DN 65 pentru încălzire [2]	**004B3546**

[1] 2 buc. flanşe din oţel moale, 2 buc. flanşe 1.4404 (apă fierbinte) inclusiv garnituri inelare pentru apă potabilă: Agenţia pentru Alimente şi Medicamente din SUA: 21CFR cap. I § 177.2600
[2] Contraflanşe din oţel moale în seturi de 4 buc.

Date tehnice

Schimbător de căldură **XB66**

Tip		**XB66H**	**XB66L**
Presiune max. de lucru	PN	25	16
Temperatură min./max.	°C	-10 / 180	
Mediu de curgere		Termoficare: Apă de circulaţie/apă cu glicol maxim 50% DC: soluţie de etilenglicol, propilenglicol, soluţii etanol-apă şi alte medii corespunzătoare pentru transferul căldurii. (Vă rugăm să contactaţi reprezentantul Danfoss care se ocupă de dumneavoastră.)	
Volum/canal	l	0,219	0,458
Racorduri		Flanșă compactă DN65 EN 1.4404 PN25	
Greutate	kg	15 + 0,442 × n	15 + 0,522 × n
Materiale			
Material plăci		Oţel inoxidabil, nr. material EN 1.4404 (316L)	
Brazare (lipire tare)		Cupru	

Izolaţie

Tip			**Manta din poliuretan cu înveliş din polistiren**
Grosime perete		mm	20-33
Conductivitate termică λ		W/mK	0,029
Temperatură max.	Continuă	°C	130
	Vârf pe termen scurt		150
Polistiren, gri deschis RAL 7040		mm	0,8-3,0

Notă:
Pentru mai multe detalii referitoare la izolaţie, vă rugăm să contactaţi reprezentantul de vânzări Danfoss.

Dimensiuni

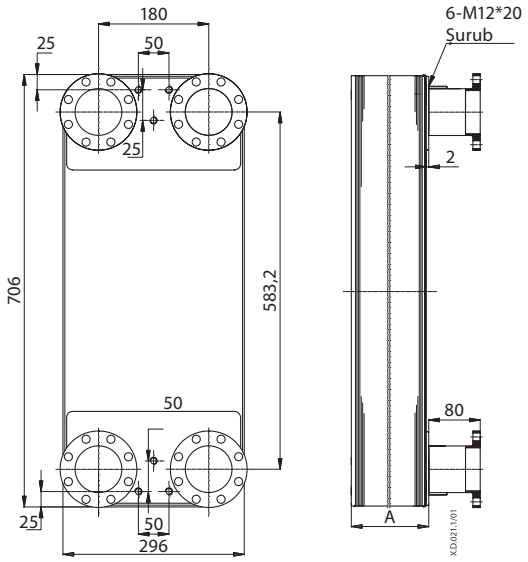

A (mm)	H: 12 + 1,45 × n
	L: 12 + 2,8 × n

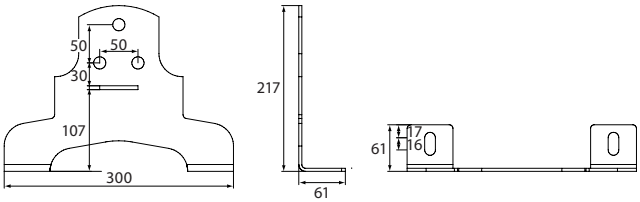

Suporturi

Cod nr.		
A= **004B1788**	B= **004B1789**	C= **004B1790**

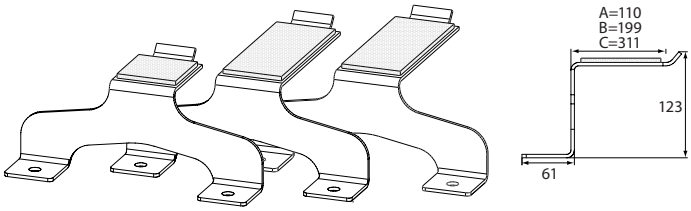

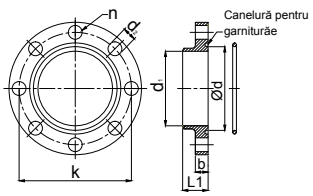

Flanşe *(mm)*

DN	L1	k	n	d	d1	d2	b
65	24	106	8	79	70,3	13	12

Flanşele de la schimbătoarele de căldură sunt prevăzute cu caneluri pentru garniturile inelare.

4 buc. garnituri inelare (pentru aplicaţii de încălzire) sunt livrate împreună cu schimbătorul de căldură.

2 buc. garnituri inelare, aprobate pentru aplicaţii de apă potabilă, sunt livrate în setul de contraflanşe (fără caneluri). Acestea trebuie montate pe partea ACM pentru înlocuirea garniturilor inelare existente.

Şuruburile şi piuliţele nu sunt incluse. Tip recomandat: şurub hexagonal M12, DIN 933, calitate 8.8, galvanizat, lungime min 35 mm.

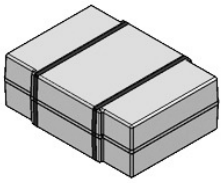

Izolaţie *(mm)*

Cod nr.	Nr. de plăci, n		Intern/Extern*		
	H	L	Lăţime	Înălţime	Adâncime
004B3542	40-90	40-60	328/396*	823/900*	188/270*
004B3543	91-200	61-110			328/407*
004B3544	/	111-160			563/634*

Danfoss s.r.l.

Şos. Oltenitei 208, Popesti-Leordeni
RO-077160, Jud.Ilfov
Tel: +40 31 222 21 01
Fax: +40 31 222 21 08
E-mail: danfoss.ro@danfoss.com
www.incalzire.danfoss.com

Firma Danfoss nu îşi asumă nici o responsabilitate pentru posibilele erori din cataloage, broşuri şi alte materiale tipărite. Danfoss îşi rezervă dreptul de a modifica produsele sale fără notificare. Aceasta se aplică de asemenea produselor care au fost deja comandate cu condiţia ca modificările să nu afecteze în mod substanţial specificaţiile deja convenite. Toate mărcile comerciale sunt proprietatea companiilor respective. Danfoss şi emblema Danfoss reprezintă mărci comerciale ale Danfoss A/S. Toate drepturile sunt rezervate.

Produced by Danfoss A/S © 05/2015