Fişă tehnică

Vane zonale ON/OFF
AMZ 112, AMZ 113

Descriere

Vanele zonale ON/OFF de tip AMZ 112 şi AMZ 113 sunt utilizate de obicei în legătură cu:

- Aplicaţii de încălzire centrală, rezidenţiale şi comerciale
- Aplicaţii pentru apă caldă menajeră
- Instalaţii de energie solară
- Controlul priorităţii pentru alimentarea cu apă caldă şi încălzire (funcţie de distribuţie)
- Controlul priorităţii pentru boiler şi instalaţii pe combustibil solid (funcţie de distribuţie).

Vanele zonale ON/OFF pot fi utilizate împreună cu majoritatea termostatelor de cameră Danfoss, în special tipul RET 230 (întrerupător monopolar) şi termostatele de cameră programabile tip TP 1000/2000. Sunt disponibile şi alte termostate de cameră compatibile, pentru detalii consultaţi www.danfoss.com/heating.

Caracteristici:

- Indicatorul poziţiei actuale a vanei;
- Indicator cu LED al sensului de rotaţie;
- Modul manual de rotire a vanei activat de un cuplaj permanent;
- Nicio daună în cazul blocării vanei;
- Funcţionare silenţioasă şi sigură;
- Fără întreţinere.
- Întrerupător AUXILIAR integrat
- Indicator LED al întrerupătorului AUXILIAR activat

Date principale:

- Tensiune nominală:
  - 230 V c.a., 50/60 Hz,
  - 24 V c.a., 50/60 Hz,
- Cuplu de ieşire
  - AMZ 112
    - -5 Nm: DN 15-20
    - -10 Nm: DN 25-40
    - -15 Nm: DN 50
  - AMZ 113
    - -5 Nm: DN 15
    - -15 Nm: DN 20-32
- Unghi de rotaţie 90°;
- Viteză de rulare a servomotorului
  - AMZ 112
    - -DN 15-20: 30 sek./90 °
    - -DN 25-50: 60 sek./90 °
  - AMZ 113
    - -DN 15: 30 sek./90 °
    - -DN 20-32: 60 sek./90 °
- Semnal de comandă: 2 puncte

Comandarea

AMZ 112 vană cu 2 porturi / servomotor

DN	k_{vs} (m^3/h)	Racord	Cod nr.	
			230 V	24 V
15	17	Cu-Cu 22	-	**082G5426**
20	28	Cu-Cu 22	-	**082G5427**
15	17	R_p ½	**082G5406**	**082G5400**
20	28	R_p ¾	**082G5407**	**082G5401**
25	39	R_p 1	**082G5408**	**082G5402**
32	84	R_p 1¼	**082G5409**	**082G5403**
40	156	R_p 1½	**082G5410**	**082G5404**
50	243	R_p 2	**082G5411**	**082G5405**

AMZ 113 vană cu 3 porturi/ servomotor

DN	k_{vs} (m^3/h)	Racord	Cod nr.	
			230 V	24 V
15	4,3	R_p ½	**082G5418**	**082G5412**
20	8,3	R_p ¾	**082G5419**	**082G5413**
25	13	R_p 1	**082G5420**	**082G5414**
32	21	R_p 1¼	**082G5421**	**082G5415**

Date tehnice

Servomotor

Alimentare cu energie		V	24 c.a. sau 230 c.a.
Putere consumată		VA	3,5 (<0,2 W în aşteptare)
Frecvenţă		Hz	50/60
Viteză de rulare [1)]		sec/90°	30, 60
Intrare de comandă			2 puncte
Cuplu de operare		Nm	5, 10, 15
Unghi de rotaţie			90 °
Întrerupător auxiliar			Ajustabil 0-90°
Sarcină maximă întrerupător auxiliar		A	6 (24 V c.a., 230 V c.a.)
Temperatură maximă agent de lucru		°C	110
Temperatură ambiantă		°C	0 … 50
Temperatură de depozitare şi transport		°C	–10 … 80
Clasă de protecţie			II conform EN 60730-1
Grad de protecţie			IP42 conform EN 60529
Greutate	AMZ 112	g	728
	AMZ 113	g	906
Culoare/material			gri închis/PC
CE- marcaj conform standardelor			Directiva pentru tensiuni joase 2006/95/CE Directiva pentru compatibilitatea electromagnetică (EMC) 2004/108/CE RoHS II: 2011/65/UE Standarde aplicate: EN 60730-1, EN 60730-2-14

[1)] 5 Nm corespunde cu 30 sec/90°; 10, 15 Nm corespunde cu 60 sec/90°

Vana AMZ 112

DN		**15**	**20**	**25**	**32**	**40**	**50**
Presiune nominală	PN	40				25	
Debit (k_{VS})	m³/h	17	28	39	84	156	243
Temperatură agent de lucru	°C	2 … 130 (Servomotor max. 110)					
Agent de lucru		Apă potabilă, apă, glicol ≤50%, aer, fluide neagresive					
Δp max. de operare	bar	6					
Gât vană		ISO 5211					
Racord		Filet interior Rp ISO 7/1					
Certificări şi standarde		CE-PED – CSA - GOST					
Materiale							
Corp		CW 617 N UNI EN 12165					
Bilă, tijă		CW 614 N UNI EN 12164					
Inel antifrecare		PTFE					

Vana AMZ 113

DN		**15**	**20**	**25**	**32**
Presiune nominală	PN	40			
Debit (k_{VS})	m³/h	4,3	8,3	13	21
Temperatură agent de lucru	°C	2 … 130 (Servomotor max. 110)			
Agent de lucru		Apă potabilă, apă, glicol ≤50%, aer, fluide neagresive			
Δp max. de operare	bar	6			
Gât vană		ISO 5211			
Racord		Filet interior Rp ISO 7/1			
Certificări şi standarde		CE-PED – CSA - GOST			
Materiale					
Corp		CW 617 N UNI EN 12165			
Bilă, tijă		CW 614 N UNI EN 12164			
Inel antifrecare		PTFE			

Scheme pentru aplicaţii

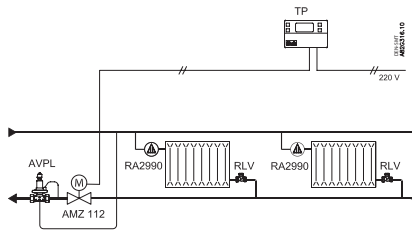

Comanda ON/OFF a radiatorului - încălzire în pardoseală şi sisteme zonale (setare redusă de noapte).

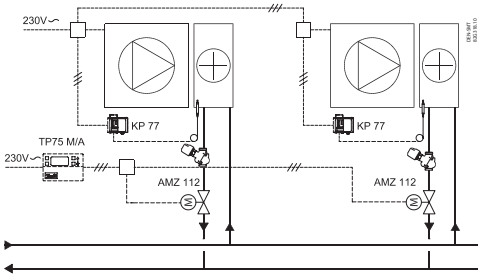

Comanda ON/OFF pentru una sau mai multe suprafeţe de încălzire.

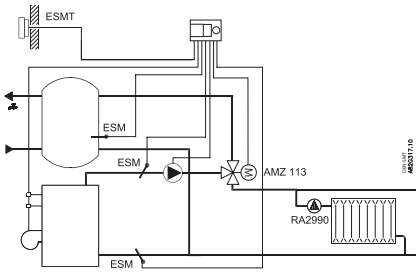

Controlul priorităţii pentru alimentarea cu apă caldă şi încălzire - funcţie de distribuţie.

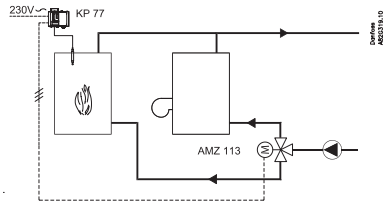

Controlul priorităţii pentru boiler şi instalaţii pe combustibil solid - funcţie de distribuţie.

Poziţii de montare

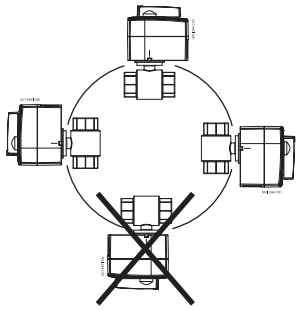

Instalaţia hidraulică

Instalarea recomandată a robinetului cu obturator sferic acţionat electric

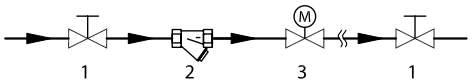

1. Robinet cu obturator sferic
2. Filtru
3. AMZ

Control manual

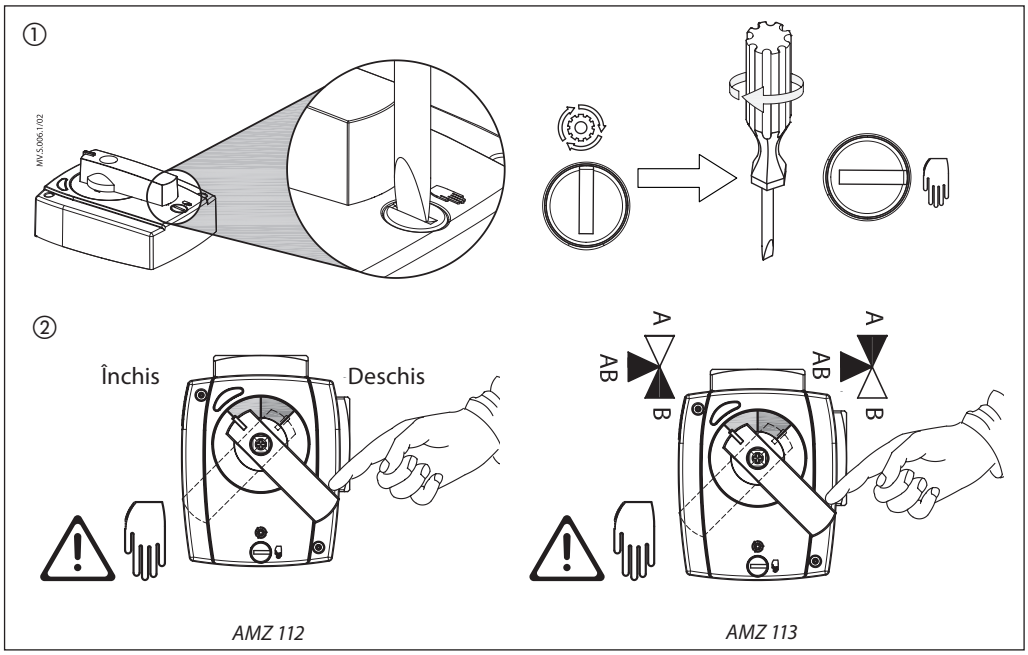

Semnalizare cu LED-uri

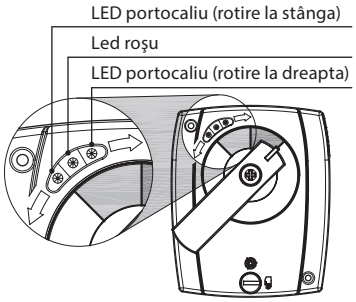

AMZ 112/113

Culoare LED	2 puncte
Portocaliu	Rotire stânga/dreapta
Roşu	Activare contact auxiliar

Cablare

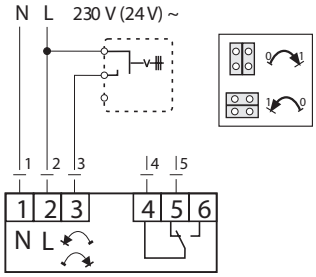

2 puncte/2 puncte+întrerupător

Dimensiuni

AMZ 112 - Racord de cupru

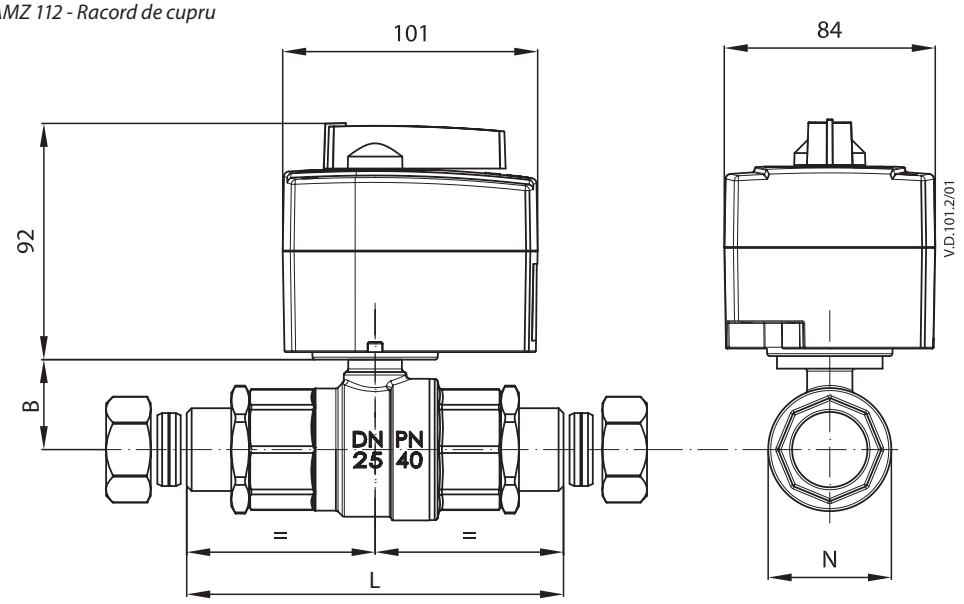

AMZ 112

DN	Racord	L	B	N
	G	mm		
15	Cu-Cu 22	103	29,4	37
20	Cu-Cu 22	111,5	33	37

AMZ 112

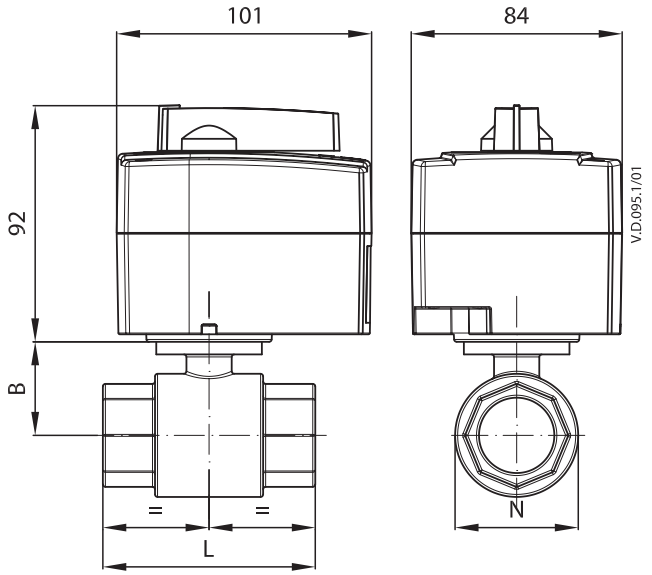

DN	Racord	L	B	N
	G	mm		
15	½″	61	29,4	37
20	¾″	69,5	33	37
25	1″	84,5	37,2	42
32	1¼″	98,5	47,5	42
40	1½″	110	53	42
50	2″	130	64	48

Dimensiuni (*continuare)*

AMZ 113

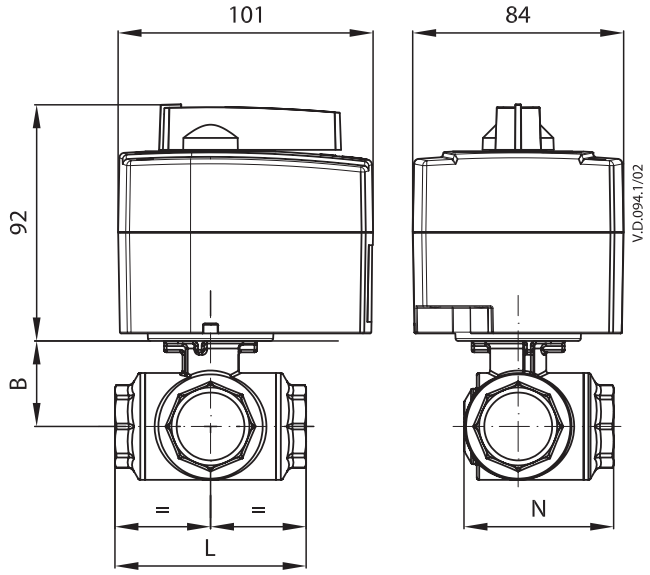

DN	Racord	L	B	N
	G	mm		
15	½″	64,5	38	49,5
20	¾″	78	42	59,5
25	1″	97	46,5	74,5
32	1¼″	118	61,25	95,5

Danfoss s.r.l.

Şos. Oltenitei 208, Popesti-Leordeni
RO-077160, Jud.Ilfov
Tel: +40 31 222 21 01
Fax: +40 31 222 21 08
E-mail: danfoss.ro@danfoss.com
www.incalzire.danfoss.com

Firma Danfoss nu îşi asumă nici o responsabilitate pentru posibilele erori din cataloage, broşuri şi alte materiale tipărite. Danfoss îşi rezervă dreptul de a modifica produsele sale fără notificare. Aceasta se aplică de asemenea produselor care au fost deja comandate cu condiţia ca modificările să nu afecteze în mod substanţial specificaţiile deja convenite. Toate mărcile comerciale sunt proprietatea companiilor respective. Danfoss şi emblema Danfoss reprezintă mărci comerciale ale Danfoss A/S. Toate drepturile sunt rezervate.