ENGINEERING
TOMORROW

Scheda tecnica

Filtro
Tipo FIA

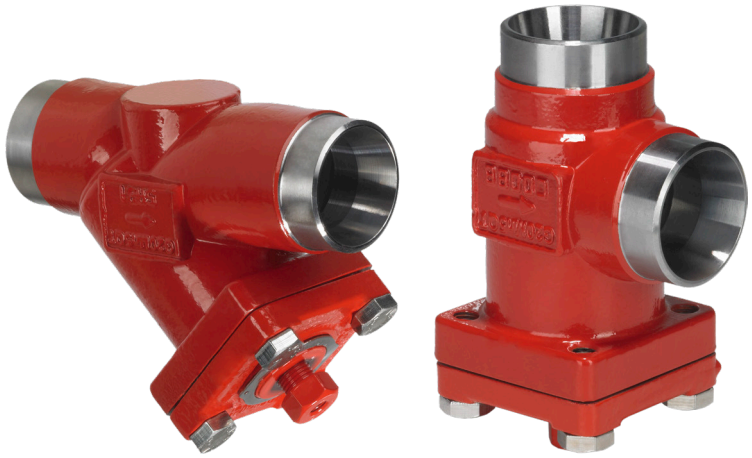

I filtri FIA sono una gamma di filtri ad angolo e a vie parallele attentamente progettata per offrire condizioni di portata favorevoli. Il loro design ne agevola l'installazione, l'ispezione e la pulizia.

I filtri FIA sono utilizzati a monte delle valvole automatiche, pompe, compressori, ecc. sia per l'avviamento degli impianti, sia quando serve una filtrazione permanente del refrigerante. Il filtro riduce il rischio di guasti all'impianto e l'usura dei componenti del sistema.

I filtri FIA sono dotati di un elemento filtrante in acciaio inossidabile, disponibile in dimensioni di 100, 150, 250 e 500 µ (micron*), (US 150, 100, 72, 38 mesh*).

* Mesh è il numero di fili per pollice.
µ µ (micron) è la distanza fra due fili
(1 µ = 1/1.000 mm).

Caratteristiche

- Applicabile a HCFC, HFC, R717 (ammoniaca), R744 (CO_2) e tutti i refrigeranti infiammabili.
- Concetto modulare:
  – Ciascun involucro valvola è disponibile con attacchi di diversi tipi e dimensioni.
  – È possibile convertire i filtri FIA in qualsiasi altro prodotto della famiglia Flexline™ SVL (valvola di intercettazione, valvola di regolazione a mano, valvola di ritegno e intercettazione o valvola di arresto) semplicemente sostituendo la parte superiore completa.
- Operazione di revisione rapido e agevole. Agevole sostituzione della parte superiore, senza alcuna saldatura.
- La rete del filtro in acciaio inox è montata direttamente, senza l'utilizzo di guarnizioni aggiuntive, per una manutenzione più agevole.
- Sono disponibili due tipi di inserti:
  - Un inserto standard in acciaio inox.
  - Un inserto a pieghe (DN 15-200) con una superficie sovradimensionata, che assicura lunghi intervalli di pulizia e una caduta di pressione ridotta.
- FIA 15-40 (½ – 1 ½ in.):
  Un inserto speciale (50 µ) può essere utilizzato in combinazione con una versione standard quando si pulisce l'impianto durante la messa in esercizio.
- FIA 50-200 (2 - 8 in.):
  Un sacchetto per il filtro di grande capacità (50 µ) può essere inserito per la pulizia dell'impianto durante la messa in esercizio.
- Il filtro FIA 80-200 (3 - 8 in.) può essere dotato di un inserto magnetico per la ritenzione delle particelle di ferro e altre particelle magnetiche.
- Ciascun filtro è chiaramente contrassegnato con il tipo, le dimensioni e la gamma delle prestazioni
- L'involucro e il coperchio sono in acciaio a bassa temperatura, conformemente ai requisiti della direttiva sugli apparecchi a pressione e altre autorità di classificazione internazionali
- Campo temperatura:
  –60/+150°C (–76/+302°F)
- Pressione massima d'esercizio:
  52 bar g (754 psi g)
- Classificazione: DNV, CRN, BV, EAC, ecc.
  Per un elenco aggiornato delle certificazioni dei prodotti, contattare Danfoss.

Design

Attacchi
Disponibile con i seguenti attacchi:

- DIN saldato di testa (EN 10220) DN 15 - 200 (½ - 8 in.)
- ANSI saldato di testa (B 36.10 Schedule 80), DN 15 - 40 (½ - 1½ in.)
- ANSI saldato di testa (B 36.10 Schedule 40), - DN 50 - 200 (2 - 8 in.)
- Butt-weld GOST,
- DN 15 - 150 (½ - 6 in.)
- Saldatura a tasca (ANSI B 16.11), DN 15 - 50 (½ - 2 in.)
- Filettatura tubo femmina (FPT), NPT (ANSI/ASME B 1.20.1), DN 15 - 32 (½ - 1¼ in.)

Inserto filtro
Una griglia e una rete in acciaio inox garantiscono una lunga durabilità dell'elemento. La rete del filtro offre un elevato livello di pulibilità.

Involucro
L'involucro del filtro è realizzato in acciaio speciale, resistente al freddo.

Direttiva apparecchi a pressione (PED)
I filtri FIA sono approvati conformemente alla norma europea specificata nella Direttiva sugli apparecchi a pressione e sono dotati del marchio CE.
Per ulteriori dettagli/limitazioni - vedere le istruzioni per l'installazione

Diametro nominale	DN ≤ 25 (1 in.)	DN 32-80 mm (1¼ - 3 in.)	DN 100-200 mm (4-8 in.)
Classificato per	Gruppo liquidi I		
Categoria	Articolo 3, paragrafo 3	II	III

Installazione/Manutenzione
Il filtro è progettato per tollerare pressioni interne estremamente elevate. In generale, tuttavia, il sistema di tubazioni deve essere progettato per prevenire trappole di liquido e ridurre il rischio di una pressione idraulica causata dall'espansione termica.

Installare il filtro con il coperchio rivolto verso il basso.

Danfoss raccomanda la sostituzione/pulizia del filtro quando la perdita di carico differenziale è pari a >0,5 bar (7,3 psi) nella linea del liquido e >0,05 bar (0,7 psi) nella linea di aspirazione. La pressione differenziale massima ammessa è di 1 bar (15 psi).

Per ulteriori informazioni, fare riferimento alle istruzioni per l'installazione dei filtri FIA.

Identificazione:

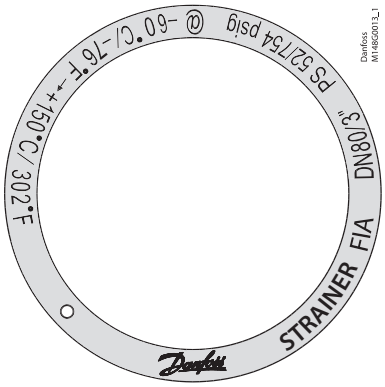

Esempio di anello di identificazione, FIA

Dati tecnici

- *Refrigeranti*
  Applicabile a HCFC, HFC, R717 (ammoniaca), R744 (CO_2) e tutti i refrigeranti infiammabili.
- *Campo temperatura*
  –60°C/+150°C (–76°F/+302°F).
- *Pressione massima d'esercizio:*
  52 bar g (754 psi g).

© Danfoss | DCS (ms) |2019.07

Selezione delle dimensioni del filtro

Le dimensioni di apertura della maglia del filtro devono soddisfare i requisiti indicati dai fornitori delle apparecchiature da proteggere.

Le seguenti raccomandazioni per le dimensioni dell'apertura sono applicabili in generale agli impianti di refrigerazione:

Tutte le linee

Primo avvio: ..... **50** µ
(Utilizzare un elemento filtrante con inserto rimovibile per FIA DN15-40 o un sacchetto per filtro separato per FIA DN 50-200. L'inserto di 50 µ deve essere in genere rimosso dopo le prime 24 ore di funzionamento)

Linee del liquido

A monte delle pompe: ..... **500** µ [38 mesh]
A valle delle pompe: ..... **150** µ [100 mesh] / 250 µ [72 mesh]
Davanti alle valvole AKVA ..... **100** µ [150 mesh]

Definizione
Mesh è il numero di fili per pollice. µ (micron) è la distanza fra due fili (1 µ = 1/1.000 mm).

Protezione delle apparecchiature di regolazione automatica

Generalmente ..... **150** µ [100 mesh] / 250 µ [72 mesh]
Apparecchiature sensibili, per es.
regolatori di aspirazione a bassa temperatura ..... **250** µ [72 mesh]

Linee di aspirazione

A monte del compressore a vite ..... **250** µ [72 mesh]
A monte del compressore a pistone ..... **150** µ [100 mesh]

Coefficiente di portata (DIN/ANSI)

Dimensione attacchi (DN) FIA	µ	mesh	filo mm	filo in.	spazio libero %	Area schermo			
						Elementi standard		Elementi a pieghe	
						cm²	in²	cm²	in²
15 - 20 (½" - ¾")	100		0,068	0,003	35	25	3,9	45	7,0
	150	100	0,10	0,004	36	25	3,9	45	7,0
	250	72	0,10	0,004	51	25	3,9	45	7,0
	500	38	0,16	0,006	57,6	25	3,9	45	7,0
25 - 40 (1" - 1½")	100		0,068	0,003	35	71	11	160	25,0
	150	100	0,10	0,004	36	71	11	160	25,0
	250	72	0,10	0,004	51	71	11	160	25,0
	500	38	0,16	0,006	57,6	71	11	160	25,0
50 (2")	100		0,068	0,003	35	71	11	200	31,2
	150	100	0,10	0,004	36	87	13,5	200	31,2
	250	72	0,10	0,004	51	87	13,5	200	31,2
	500	38	0,16	0,006	57,6	87	13,5	200	31,2
65 (2½")	150	100	0,10	0,004	36	127	19,7	305	47,6
	250	72	0,10	0,004	51	127	19,7	305	47,6
	500	38	0,16	0,006	57,6	127	19,7	305	47,6
80 (3")	150	100	0,10	0,004	36	205	31,8	450	70,2
	250	72	0,10	0,004	51	205	31,8	450	70,2
	500	38	0,16	0,006	57,6	205	31,8	450	70,2
100 (4")	150	100	0,10	0,004	36	370	57,4	790	123,2
	250	72	0,10	0,004	51	370	57,4	790	123,2
	500	38	0,16	0,006	57,6	370	57,4	790	123,2
125 (5")	150	100	0,10	0,004	36	510	79,1	1105	172,4
	250	72	0,10	0,004	51	510	79,1	1105	172,4
	500	38	0,16	0,006	57,6	510	79,1	1105	172,4
150 (6")	150	100	0,10	0,004	36	726	112,5	1600	249,6
	250	72	0,10	0,004	51	726	112,5	1600	249,6
	500	38	0,16	0,006	57,6	726	112,5	1600	249,6
200 (8")	150	100	0,10	0,004	36	1315	203,8	2900	453,1
	250	72	0,10	0,004	51	1315	203,8	2900	453,1
	500	38	0,16	0,006	57,6	1315	203.8	2900	453,1

Selezione delle dimensioni del filtro
(continua)

Valori k_v

DN	FIA ad angolo - rete filtro standard				FIA ad angolo - rete filtro a pieghe		
	µ100	µ150	µ250	µ500	µ150	µ250	µ500
15	3,3	3,4	3,5	3,7	4,2		
20	6,9	7,1	7,3	7,7	8,8		
25	13,8	14,0	14,5	15,2	17,2	17,9	
32	23,0	23,8	24,7	25,5	29,2	30,5	
40	25,1	25,5	26,4	28,1	31,4	32,6	
50	45,1	45,9	47,6	50,2	56,7	58,8	62,0
65		56,1	57,8	60,4	69,3	71,4	74,6
80		104,6	108,0	113,1	129,2	133,4	139,7
100		162,4	167,5	176,0	200,6	206,9	217,4
125		275,4	283,9	298,4	340,2	350,7	368,6
150		362,1	373,2	391,9	447,3	462,9	
200		572,9	590,8	620,5	704,9	730,0	

DN	FIA a vie parallele - rete filtro standard				FIA a vie parallele - rete filtro a pieghe		
	µ100	µ150	µ250	µ500	µ150	µ250	µ500
15	2,5	2,6	2,7	2,8	3,3		
20	5,3	5,4	5,6	5,9	6,9		
25	10,5	10,7	11,1	11,6	13,8	14,5	
32	17,6	18,2	18,9	19,5	23,9	24,7	
40	19,2	19,5	20,2	21,5	25,5	26,4	
50	34,5	35,1	36,4	38,4	45,9	47,6	50,2
65		42,9	44,2	46,2	56,1	57,8	60,4
80		80,0	82,6	86,5	104,6	108,0	113,1
100		124,2	128,1	134,6	162,4	167,5	176,0
125		210,6	217,1	228,2	275,4	283,9	298,4
150		276,9	285,4	299,7	362,1	374,0	
200		438,1	451,8	474,5	570,8	587,3	

© Danfoss | DCS (ms) |2019.07

Specifiche del materiale

FIA 15 - 40 (½ in. - 1 ½ in.)

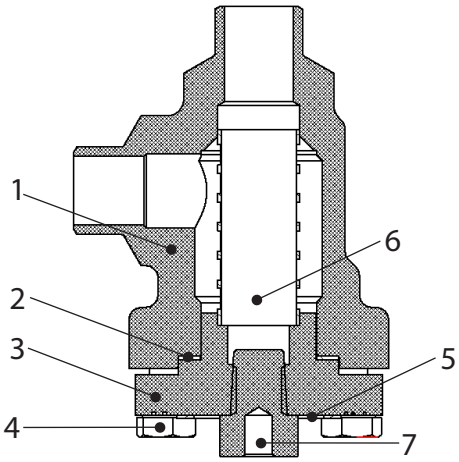

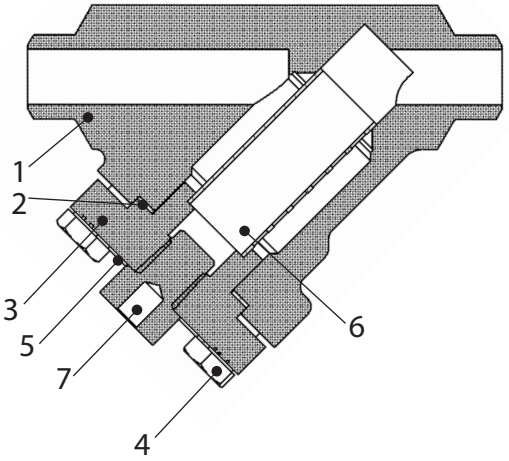

FIA 15-40 (½ in. - 1½ in.)

N.	Parti	Materiale	DIN	ISO	ASTM
1	Involucro	Acciaio	G20Mn5QT, 10213-3 ---------- P285QH+QT, 10222-4		LCC, A352 ---------- LF2, A350
2	Guarnizione	Fibra, priva di amianto			
3	Coperchio	Acciaio	P285QH EN10222-4 ---------- P275NL1 o 2 EN10028-3		LF2, A350 ---------- A, A662
4	Bulloni	Acciaio inox	A2-70	A2-70	Tipo 308
5	Etichetta marchio	Alluminio			
6	Inserto filtro	Acciaio inox			
7	Limitatore di pressione vite NPT ¼"	Acciaio inox			

Specifiche del materiale

FIA 50 - 200 (2 in. - 8 in.)

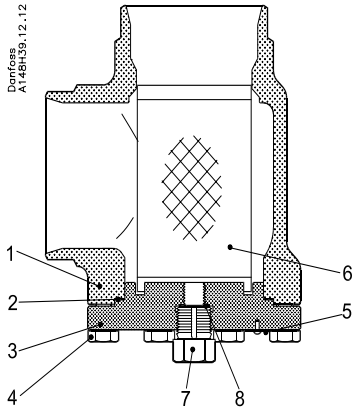

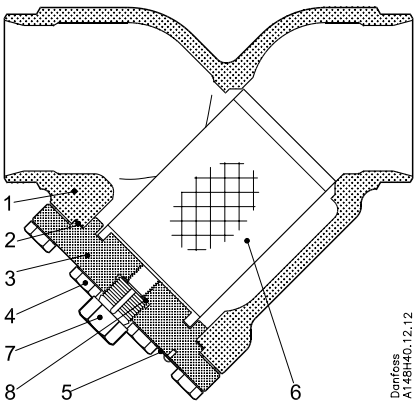

FIA 50-200 (2 in. - 8 in.)

N.	Parti	Materiale	DIN	ISO	ASTM
1	Involucro	Acciaio	G20Mn5QT, 10213-3 ---------- P285QH+QT, 10222-4		LCC, A352 ---------- LF2, A350
2	Guarnizione	Fibra, priva di amianto			
3	Coperchio	Acciaio	P285QH EN10222-4 ---------- P275NL1 o 2 EN10028-3		LF2, A350 ---------- A, A662
4	Bulloni	Acciaio inox	A2-70	A2-70	Tipo 308
5	Etichetta marchio	Alluminio			
6	Inserto filtro	Acciaio inox			
7	Limitatore di pressione vite G½"	Acciaio inox			
8*	Rondella premistoppa	Alluminio			

* pos. 8 usata in FIA 50-200

© Danfoss | DCS (ms) |2019.07

Attacchi

DIN

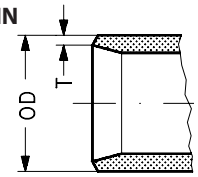

Dimensioni mm	Dimensioni in.	OD mm	T mm	OD in.	T in.
Raccordo DIN saldato di testa (EN 10220)					
15	½	21,3	2,3	0,839	0,091
20	¾	26,9	2,3	1,059	0,091
25	1	33,7	2,6	1,327	0,103
32	1¼	42,4	2,6	1,669	0,102
40	1½	48,3	2,6	1,902	0,103
50	2	60,3	2,9	2,37	0,11
65	2½	76,1	2,9	3	0,11
80	3	88,9	3,2	3,50	0,13
100	4	114,3	3,6	4,50	0,14
125	5	139,7	4,0	5,50	0,16
150	6	168,3	4,5	6,63	0,18
200	8	219,1	6,3	8,63	0,25

GOST

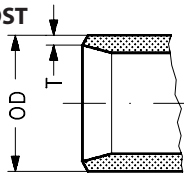

Dimensioni mm	Dimensioni in.	OD mm	T mm	OD in.	T in.
Raccordo GOST saldato di testa (8734-75 + 8732-78)					
10	3/8	14	2	0,551	0,079
15	½	18	2	0,709	0,079
20	¾	25	2,5	0,984	0,098
25	1	32	3	1,260	0,118
32	1¼	38	3	1,496	0,118
40	1½	45	3	1,772	0,118
50	2	57	3,5	2,244	0,138
65	2½	76,1	2,9	3	0,11
80	3	88,9	3,2	3,50	0,13
100	4	108	4	4,252	0,157
125	5	133	4	5,236	0,157
150	6	159	4,5	6,260	0,177

ANSI

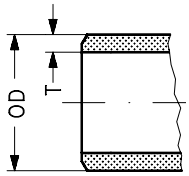

Dimensioni mm	Dimensioni in.	OD mm	T mm	OD in.	T in.
Raccordo ANSI (B 36.10 Schedule 80) saldato di testa					
15	½	21,3	3,7	0,839	0,146
20	¾	26,9	4,0	1,059	0,158
25	1	33,7	4,6	1,327	0,181
32	1¼	42,4	4,9	1,669	0,193
40	1½	48,3	5,1	1,902	0,201
Raccordo ANSI (B 36.10 Schedule 40) saldato di testa					
50	2	60,3	3,9	2,37	0,15
65	2½	73,0	5,2	2,87	0,20
80	3	88,9	5,5	3,50	0,22
100	4	114,3	6,0	4,50	0,24
125	5	141,3	6,6	5,56	0,26
150	6	168,3	7,1	6,63	0,28
200	8	219,1	8,2	8,63	0,32

SOC

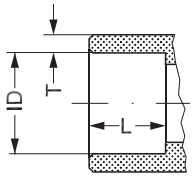

Dimensioni mm	Dimensioni in.	OD mm	T mm	OD in.	T in.
Saldatura a tasca ANSI (B 16.11)					
15	½	21,8	6,0	0,858	0,235
20	¾	27,2	4,6	1,071	0,181
25	1	33,9	7,2	1,335	0,284
32	1¼	42,7	6,1	1,743	0,240
40	1½	48,8	6,6	1,921	0,260
50	2	61,2	6,2	2,41	0,24

FPT

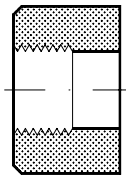

Dimensioni mm	Dimensioni in.	Filettatura tubo interna
Filettatura tubo interna FPT, NPT (ANSI/ASME B 1.20.1)		
15	½	(½ × 14 NPT)
20	¾	(¾ × 14 NPT)
25	1	(1 × 11,5 NPT)
32	1¼	(1¼ × 11,5 NPT)

Dimensioni e peso

FIA 15 - 65

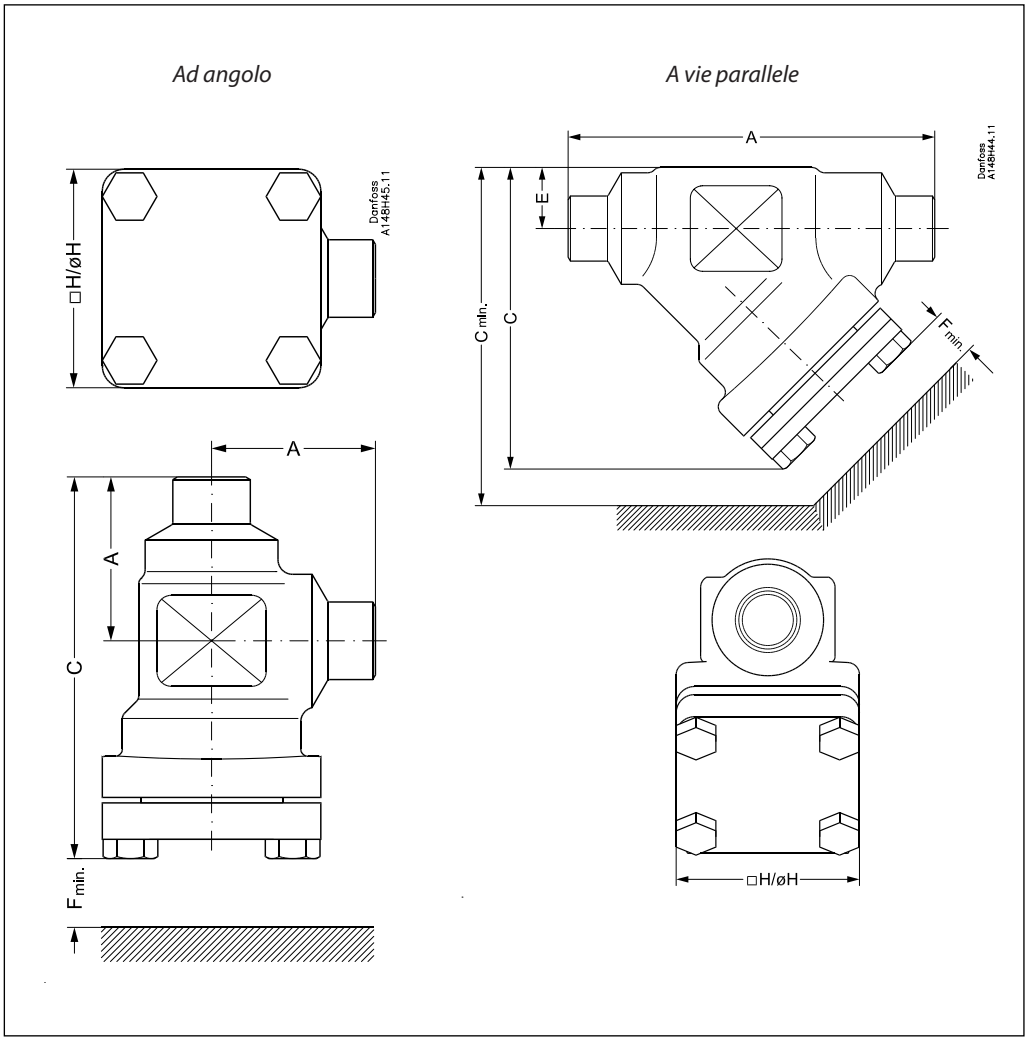

Ad angolo

Dimensioni filtro		A	C	H	$F_{min.}$	Peso
FIA 15-20	mm	45	105	60	68	1,1 kg
(½" - ¾")	in.	1,77	4,13	2,36	2,68	2,4 lbs
FIA 25-40	mm	55	132	70	95	1,7 kg
(1" - 1½")	in.	2,17	5,20	2,76	3,74	3,7 lbs
FIA 50	mm	60	132	77	92	2,8 kg
(2")	in.	2,36	5,20	3,03	3,62	6,2 lbs
FIA 65	mm	70	152	90	107	3,8 kg
(2½")	in.	2,76	5,98	3,54	4,21	8,4 lbs

A vie parallele

Dimensioni filtro		A	C	$C_{min.}$	H	E	$F_{min.}$	Peso
FIA 15-20	mm	120	99	133	60	20	68	1,4 kg
(½" - ¾")	in.	4,72	3,90	5,24	2,36	0,79	2,68	3,1 lbs
FIA 25-40	mm	155	129	177	70	26	95	2,4 kg
(1" - 1½")	in.	6,10	5,08	6,97	2,76	1,02	3,74	5,3 lbs
FIA 50	mm	148	138	184	77	32	92	3,5 kg
(2")	in.	5,83	5,43	7,24	3,03	1,26	3,62	7,7 lbs
FIA 65	mm	176	165	219	90	40	107	5,3 kg
(2½")	in.	6,93	6,50	8,62	3,54	1,57	4,21	11,7 lbs

© Danfoss | DCS (ms) |2019.07

Dimensioni e peso

FIA 80 - 200

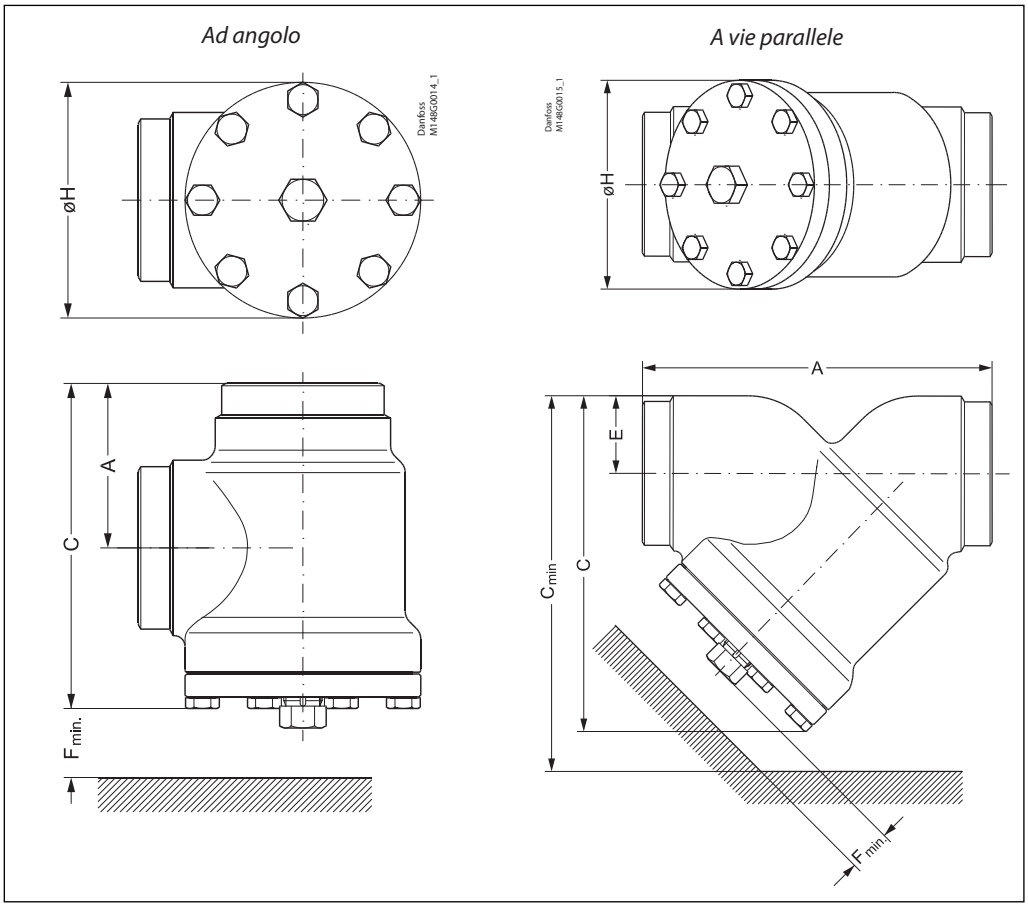

Ad angolo

Dimensioni filtro		A	C	H	$F_{min.}$	Peso
FIA 80	**mm**	90	189	129	133	7,3 kg
(3")	**in.**	3,54	7,44	5,08	5,24	16,1 lb
FIA 100	**mm**	106	223	156	163	11,9 kg
(4")	**in.**	4,17	8,78	6,14	6,42	26,2 lb
FIA 125	**mm**	128	268	192	190	21,2 kg
(5")	**in.**	5,04	10,6	7,56	7,48	46,7 lb
FIA 150	**mm**	145	303	219	223	30,5 kg
(6")	**in.**	5,71	11,93	8,62	8,78	67,2 lb
FIA 200	**mm**	180	372	276	280	68 kg
(8")	**in.**	7,09	14,65	10,87	11,02	150 lb

A vie parallele

Dimensioni filtro		A	C	$C_{min.}$	H	E	$F_{min.}$	Peso
FIA 80	**mm**	216	204	271	129	48	133	8,6 kg
(3")	**in.**	8,50	8,03	10,67	5,08	1,89	5,24	19 lb
FIA 100	**mm**	264	256	337	156	60	163	14,9 kg
(4")	**in.**	10,39	10,08	13,27	6,14	2,36	6,42	32,8 lb
FIA 125	**mm**	322	313	408	192	74	190	26,9 kg
(5")	**in.**	12,68	12,32	16,06	7,56	2,91	7,48	59,3 lb
FIA 150	**mm**	370	370	482	219	91	223	51 kg
(6")	**in.**	14,57	14,57	18,98	8,62	3,58	8,78	112 lb
FIA 200	**mm**	464	465	605	276	117	280	95 kg
(8")	**in.**	18,27	18,31	23,82	10,87	4,61	11,02	209 lb

Ordinazione

È possibile utilizzare la tabella sottostante per identificare il filtro richiesto. Notare che è necessario ordinare un **filtro FIA senza elemento,** un **elemento filtrante** e gli **accessori.**

Esempio:
FIA 50 D ANG + elemento filtrante FIA-X 50 150 µ + filtro a sacchetto = **148H5912** + **148H3130** + **148H3150**

Dimensioni mm	Dimensioni in.	Tipo	FIA Senza Inserto filtro	Inserto filtro µ 100 150 mesh	Inserto filtro µ 150 100 mesh	Inserto filtro µ 250 72 mesh	Inserto filtro µ 500 38 mesh	Inserto filtro a pieghe µ 150 100 mesh	Inserto filtro a pieghe µ 250 72 mesh	Inserto filtro a pieghe µ 500 38 mesh
DIN saldato di testa (EN 10220) - ad angolo										
15	½	FIA 15 D ANG	148B5242	148H3122	148H3124	148H3126	148H3128	148H3303	148H3363	-
20	¾	FIA 20 D ANG	148B5342							
25	1	FIA 25 D ANG	148B5442	148H3123	148H3125	148H3127	148H3129	148H3304	148H3269	-
32	1¼	FIA 32 D ANG	148B5543							
40	1½	FIA 40 D ANG	148B5624							
50	2	FIA 50 D ANG	148B5712	148H3157	148H3130	148H3138	148H3144	148H3179	148H3184	148H3189
65	2½	FIA 65 D ANG	148B5812	-	148H3131	148H3139	148H3145	148H3180	148H3185	148H3190
80	3	FIA 80 D ANG	148B5905	-	148H3119	148H3120	148H3121	148H3181	148H3186	148H3191
100	4	FIA 100 D ANG	148B6006	-	148H3132	148H3140	148H3146	148H3182	148H3187	148H3192
125	5	FIA 125 D ANG	148B6105	-	148H3133	148H3141	148H3147	148H3183	148H3188	148H3193
150	6	FIA 150 D ANG	148B6202	-	148H3134	148H3142	148H3148	148H3226	148H3293*	-
200	8	FIA 200 D ANG	148B6302	-	148H3135	148H3143	148H3149	148H3297	148H3294*	-
DIN saldato di testa (EN 10220) - a vie parallele										
15	½	FIA 15 D STR	148B5243	148H3122	148H3124	148H3126	148H3128	148H3303	148H3363	-
20	¾	FIA 20 D STR	148B5343							
25	1	FIA 25 D STR	148B5443	148H3123	148H3125	148H3127	148H3129	148H3304	148H3269	-
32	1¼	FIA 32 D STR	148B5544							
40	1½	FIA 40 D STR	148B5625							
50	2	FIA 50 D STR	148B5713	148H3157	148H3130	148H3138	148H3144	148H3179	148H3184	148H3189
65	2½	FIA 65 D STR	148B5813	-	148H3131	148H3139	148H3145	148H3180	148H3185	148H3190
80	3	FIA 80 D STR	148B5906	-	148H3119	148H3120	148H3121	148H3181	148H3186	148H3191
100	4	FIA 100 D STR	148B6007	-	148H3132	148H3140	148H3146	148H3182	148H3187	148H3192
125	5	FIA 125 D STR	148B6106	-	148H3133	148H3141	148H3147	148H3183	148H3188	148H3193
150	6	FIA 150 D STR	148B6203	-	148H3134	148H3142	148H3148	148H3226	148H3293*	-
200	8	FIA 200 D STR	148B6303	-	148H3135	148H3143	148H3149	148H3297	148H3294*	-
ANSI saldato di testa (B 36.10 Schedule 80) - ad angolo										
15	½	FIA 15 A ANG	148B5244	148H3122	148H3124	148H3126	148H3128	148H3303	148H3363	-
20	¾	FIA 20 A ANG	148B5344							
25	1	FIA 25 A ANG	148B5444	148H3123	148H3125	148H3127	148H3129	148H3304	148H3269	-
32	1¼	FIA 32 A ANG	148B5545							
40	1½	FIA 40 A ANG	148B5642							
ANSI saldato di testa (B 36.10 Schedule 80) - a vie parallele										
15	½	FIA 15 A STR	148B5247	148H3122	148H3124	148H3126	148H3128	148H3303	148H3363	-
20	¾	FIA 20 A STR	148B5347							
25	1	FIA 25 A STR	148B5447	148H3123	148H3125	148H3127	148H3129	148H3304	148H3269	-
32	1¼	FIA 32 A STR	148B5552							
40	1½	FIA 40 A STR	148B5644							
ANSI saldato di testa (B 36.10 Schedule 40) - ad angolo										
50	2	FIA 50 A ANG	148B5714	148H3157	148H3130	148H3138	148H3144	148H3179	148H3184	148H3189
65	2½	FIA 65 A ANG	148B5814	-	148H3131	148H3139	148H3145	148H3180	148H3185	148H3190
80	3	FIA 80 A ANG	148B5907	-	148H3119	148H3120	148H3121	148H3181	148H3186	148H3191
100	4	FIA 100 A ANG	148B6008	-	148H3132	148H3140	148H3146	148H3182	148H3187	148H3192
125	5	FIA 125 A ANG	148B6107	-	148H3133	148H3141	148H3147	148H3183	148H3188	148H3193
150	6	FIA 150 A ANG	148B6204	-	148H3134	148H3142	148H3148	148H3226	148H3293*	-
200	8	FIA 200 A ANG	148B6304	-	148H3135	148H3143	148H3149	148H3297	148H3294*	-
ANSI saldato di testa (B 36.10 Schedule 40) - a vie parallele										
50	2	FIA 50 A STR	148B5716	148H3157	148H3130	148H3138	148H3144	148H3179	148H3184	148H3189
65	2½	FIA 65 A STR	148B5815	-	148H3131	148H3139	148H3145	148H3180	148H3185	148H3190
80	3	FIA 80 A STR	148B5908	-	148H3119	148H3120	148H3121	148H3181	148H3186	148H3191
100	4	FIA 100 A STR	148B6009	-	148H3132	148H3140	148H3146	148H3182	148H3187	148H3192
125	5	FIA 125 A STR	148B6108	-	148H3133	148H3141	148H3147	148H3183	148H3188	148H3193
150	6	FIA 150 A STR	148B6205	-	148H3134	148H3142	148H3148	148H3226	148H3293*	-
200	8	FIA 200 A STR	148B6305	-	148H3135	148H3143	148H3149	148H3297	148H3294*	-

D = DIN saldato di testa ANG. = Ad angolo
A = ANSI saldato di testa DIR. = A vie parallele

* 60 mesh

© Danfoss | DCS (ms) |2019.07

Ordinazione *(continua)*

Dimensioni mm	Dimensioni in.	Tipo	FIA Senza Inserto filtro	Inserto filtro µ 100 150 mesh	Inserto filtro µ 150 100 mesh	Inserto filtro µ 250 72 mesh	Inserto filtro µ 500 38 mesh	Inserto filtro a pieghe µ 150 100 mesh	Inserto filtro a pieghe µ 250 72 mesh	Inserto filtro a pieghe µ 500 38 mesh
GOST saldato di testa - ad angolo										
150	6	FIA 150 G ANG	148B6206	-	148H3134	148H3142	148H3148	148H3226	148H3293*	-
GOST saldato di testa - a vie parallele										
150	6	FIA 150 G STR	148B6207	-	148H3134	148H3142	148H3148	148H3226	148H3293*	-
Filettatura tubo interna FPT, NPT (ANSI/ASME B 1.20.1) - ad angolo										
15	½	FIA 15 FTP ANG	148B5246	148H3122	148H3124	148H3126	148H3128	148H3303	148H3363	-
20	¾	FIA 20 FTP ANG	148B5346							
25	1	FIA 25 FTP ANG	148B5446	148H3123	148H3125	148H3127	148H3129	148H3304	148H3269	-
32	1¼	FIA 32 FTP ANG	148B5547							
Filettatura tubo interna FPT, NPT (ANSI/ASME B 1.20.1) - a vie parallele										
15	½	FIA 15 FTP STR	148B5249	148H3122	148H3124	148H3126	148H3128	148H3303	148H3363	-
20	¾	FIA 20 FTP STR	148B5349							
25	1	FIA 25 FTP STR	148B5449	148H3123	148H3125	148H3127	148H3129	148H3304	148H3269	-
32	1¼	FIA 32 FTP STR	148B5549							
ANSI saldato a tasca (B 16.11) - ad angolo										
15	½	FIA 15 SOC ANG	148B5245	148H3122	148H3124	148H3126	148H3128	148H3303	148H3363	-
20	¾	FIA 20 SOC ANG	148B5345							
25	1	FIA 25 SOC ANG	148B5445	148H3123	148H3125	148H3127	148H3129	148H3304	148H3269	-
32	1¼	FIA 32 SOC ANG	148B5546							
40	1½	FIA 40 SOC ANG	148B5643							
50	2	FIA 50 SOC ANG	148B5715	148H3157	148H3130	148H3138	148H3144	148H3179	148H3184	148H3189
ANSI saldato a tasca (B 16.11) - a vie parallele										
15	½	FIA 15 SOC STR	148B5248	148H3122	148H3124	148H3126	148H3128	148H3303	148H3363	-
20	¾	FIA 20 SOC STR	148B5348							
25	1	FIA 25 SOC STR	148B5448	148H3123	148H3125	148H3127	148H3129	148H3304	148H3269	-
32	1¼	FIA 32 SOC STR	148B5548							
40	1½	FIA 40 SOC STR	148B5645							
50	2	FIA 50 SOC STR	148B5717	148H3157	148H3130	148H3138	148H3144	148H3179	148H3184	148H3189

SOC = saldatura a tasca
FPT = filettatura tubo interna
G = GOST saldato di testa

ANG. = Ad angolo
DIR. = A vie parallele

* 60 mesh

Accessori

Parti	Accessorio per	Codice
Inserto magne tico	FIA 80-100	148H3447
	FIA 125-200	148H3448

Parti	Accessorio per	Codice
Inserto filtrante di 150 µ con elemento rimovibile di 50 µ per il primo avvio	FIA 15-20	148H3301
	FIA 25-40	148H3302

Parti	Accessorio per	Codice
Sacchetto filtro	FIA 50	148H3150
	FIA 65	148H3151
	FIA 80	148H3152
	FIA 100	148H3153
	FIA 125	148H3154
	FIA 150	148H3155
	FIA 200	148H3156

Parti	Accessorio per	Codice
Valvola di spurgo, completa	FIA 50 - 300	148B3745
Dado cieco con guarnizione		148H3450

Ordinazione di filtri FIA dalla gamma componenti

Esempio
(selezionare da tabella 1 e 2)

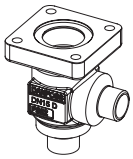

Corpo filtro, dim. 25 (1 in.), DIN a saldare di testa, ad angolo,
148B5452
Tabella 1

+

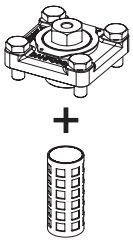

Parte superiore, FIA, dim. 25 (1")
148B5484
+
Inserto filtro 250 µ, 72, mesh
148H3127
Tabella 2

=

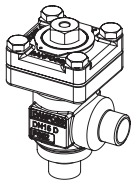

Tabella 1
Involucri valvola SVL con attacchi diversi

DN 15-65 mm (½ - 2½ pol.)

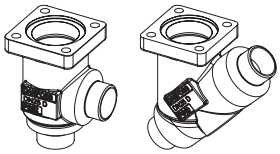

DN 80-125 mm (3 - 5 pol.)

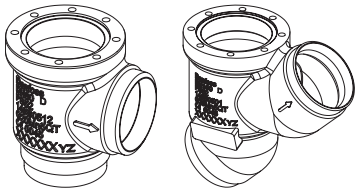

Dimensione (DN)		Involucro valvola SVL										
		DIN - a saldare di testa		ANSI - a saldare di testa		GOST - a saldare di testa		SOC		FPT		T
mm	pollici	ANG	STR	ANG	STR	ANG	STR	ANG	STR	ANG	STR	ANG
15	½	148B5252	148B5253	148B5254	148B5255	148B5391	148B5392	148B5256	148B5257	148B5258	148B5259	
20	¾	148B5352	148B5353	148B5354	148B5355	148B5393	148B5394	148B5356	148B5357	148B5358	148B5359	
25	1	148B5452	148B5453	148B5454	148B5455	148B5498	148B5499	148B5456	148B5457	148B5458	148B5459	
32	1¼	148B5576	148B5577	148B5578	148B5579	148B5593	148B5594	148B5580	148B5581	148B5582	148B5583	
40	1½	148B5652	148B5653	148B5654	148B5655	148B5681	148B5682	148B5656	148B5657			
50	2	148B5741	148B5742	148B5743	148B5744	148B5759	148B5760	148B5745	148B5746			
65	2½	148B5816	148B5817	148B5818	148B5819	148B5816	148B5817					
80	3	148B5912	148B5913	148B5914	148B5915	148B5912	148B5913					
100	4	148B6014	148B6015	148B6016	148B6017	148B6033	148B6034					
125	5	148B6112	148B6113	148B6114	148B6115	148B6133	148B6134					

Tabella 2
Parte superiore FIA completa, incluso guarnizioni e bulloni

FIA 15-65

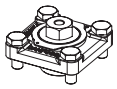

FIA 80-125

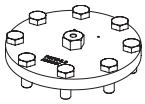

Dimensione (DN)		Parte superiore completa FIA		Inserto filtro 100 µ 150 mesh	Inserto filtro 150 µ 100 mesh	Inserto filtro 250 µ 72 mesh	Inserto filtro 500 µ 38 mesh	Inserto filtro a pieghe 150 µ 100 mesh	Inserto filtro a pieghe 250 µ 72 mesh	Inserto filtro a pieghe 500 µ 38 mesh
mm	pollici									
15	½	148B5284	+	148H3122	148H3124	148H3126	148H3128	148H3303	-	-
20	¾									
25	1	148B5484	+	148H3123	148H3125	148H3127	148H3129	148H3304	148H3269	-
32	1¼									
40	1½									
50	2	148B5748	+	148H3157	148H3130	148H3138	148H3144	148H3179	148H3184	148H3189
65	2½	148B5832	+	-	148H3131	148H3139	148H3145	148H3180	148H3185	148H3190
80	3	148B5922	+	-	148H3119	148H3120	148H3121	148H3181	148H3186	148H3191
100	4	148B6024	+	-	148H3132	148H3140	148H3146	148H3182	148H3187	148H3192
125	5	148B6122	+	-	148H3133	148H3141	148H3147	148H3183	148H3188	148H3193

© Danfoss | DCS (ms) |2019.07

© Danfoss | DCS (ms) |2019.07

La Danfoss non si assume alcuna responsabilità circa eventuali errori nei cataloghi, pubblicazioni o altri documenti scritti. La Danfoss si riserva il diritto di modificare i suoi prodotti senza previo avviso, anche per i prodotti già in ordine sempre che tali modifiche si possano fare senza la necessità di cambiamenti nelle specifiche che sono già state concordate.
Tutti i marchi di fabbrica citati sono di proprietà delle rispettive società. Il nome Danfoss e il logotipo Danfoss sono marchi depositati della Danfoss A/S. Tutti i diritti riservati.