ENGINEERING
TOMORROW

Karta katalogowa

Filtr siatkowy
Typ FIA

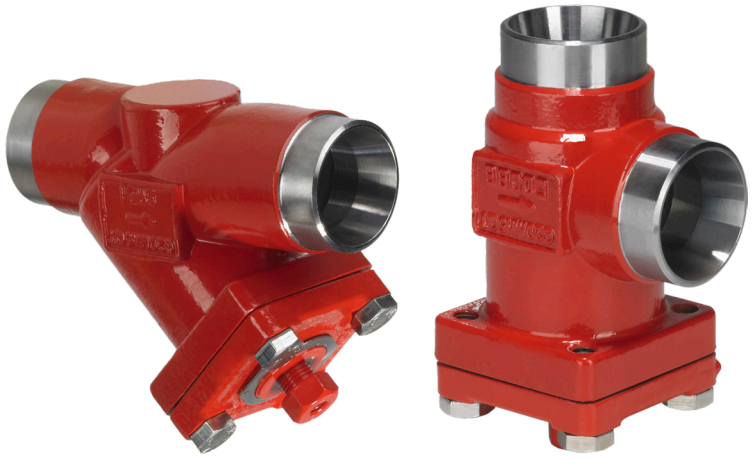

FIA to seria kątowych i przelotowych filtrów siatkowych, zaprojektowanych tak, aby zapewniały korzystne warunki przepływu. Konstrukcja tych filtrów sprawia, że są łatwe w montażu oraz umożliwiają szybką kontrolę i czyszczenie.

Filtry siatkowe FIA są stosowane przed układami regulacji automatycznej, pompami, sprężarkami itp. podczas pierwszego uruchomienia instalacji i w sytuacjach, gdy wymagana jest ciągła filtracja czynnika chłodniczego. Filtr siatkowy zmniejsza ryzyko niepożądanych awarii w układzie oraz zużycie elementów instalacji.

Filtry siatkowe FIA są wyposażone we wkłady siatkowe ze stali nierdzewnej o wielkości oczek 100, 150, 250 i 500 µ (mikronów*) (USA: oczko* 150, 100, 72, 38).

*Wielkość oczka jest liczbą nitek na cal.
µ (w mikronach) jest odległością między dwiema kolejnymi nitkami
(1 µ = 1/1000 mm).

Charakterystyka

- Dotyczy czynników chłodniczych HCFC, HFC, R717 (amoniak), R744 (CO_2) i wszystkich łatwopalnych czynników chłodniczych.
- Koncepcja modułowa:
  – Każdy korpus zaworu jest dostępny w wersjach z różnymi rodzajami przyłączy i w kilku rozmiarach.
  – Filtry siatkowe FIA można konwertować na każde inne urządzenie z rodziny Flexline™ SVL(zawór odcinający, obsługiwany ręcznie zawór regulacyjny, zawór zwrotno-odcinający lub zawór zwrotny) po prostu przez wymianę kompletnej górnej części.
- Szybkie i łatwe przeglądy i naprawy. Wymiana górnej części jest nieskomplikowana i nie wymaga spawania.
- Siatka filtra wykonana ze stali nierdzewnej montowana jest bezpośrednio w korpusie bez dodatkowych uszczelek co zapewnia łatwy serwis.
- Dostępne są dwa rodzaje wkładów filtra siatkowego:
  - wkładka gładka ze stali nierdzewnej;
  - wkładka harmonijkowa (DN 15-200) o bardzo dużej powierzchni filtrowania, która zapewnia długie odstępy między operacjami czyszczenia oraz mały spadek ciśnienia.
- FIA 15–40 (½ – 1½ cala):
  Specjalny wkład filtrujący (50 µ) moze być użyty razem z wkałdem standardowym do filtracji podczas pierwszego uruchomienia (rozruchu).
- FIA 50-200 (2–8 cali):
  Podczas pierwszego uruchomienia (rozruchu) można założyć workowy wkład fitra o dużej skuteczności (50 µ).
- Filtr FIA 80-200 (3 –8 cali) może być wyposażony we wkładkę magnetyczną, która zatrzymuje cząstki żelaza i inne cząstki magnetyczne.
- Każdy filtr ma wyraźnie oznaczony typ, wielkość
  i zakres pracy
- Korpus i pokrywa wykonane są ze stali odpornej na niskie temperatury zgodnie z wymogami Dyrektywy Ciśnieniowej (PED) i wymogami międzynarodowych organizacji certyfikujących.
- Zakres temperatur:
  -60/+150°C (-76/+302°F)
- Maks. ciśnienie robocze:
  52 bar g (754 psi g)
- Certyfikaty: DNV, CRN, BV, EAC itp.
  W celu uzyskania aktualnej listy certyfikatów należy skontaktować się z lokalnym przedstawicielem firmy Danfoss.

Konstrukcja

Przyłącza
Dostępne z następującymi przyłączami:

- Do spawania DIN (EN 10220) DN 15–200 (½–8 cali)
- Do spawania ANSI (B 36.10 zestawienie 80), DN 15–40 (½ –1½ cala)
- Do spawania ANSI (B 36.10 zestawienie 40), DN 50–200 (2–8 cali)
- Do spawania GOST, DN 15 - 150 (½ - 6 cali)
- Mufa do spawania (ANSI B 16.11), DN 15-50 (½ –2 cale)
- Wewnętrzny gwint rurowy FPT, NPT (ANSI/ASME B 1.20.1), DN 15–32 (½ –1¼ cala)

Wkład filtra siatkowego
Szkielet filtra i siatka są wykonane ze stali nierdzewnej, co zapewniają dużą trwałość wkładu. Siatkę filtra można bardzo łatwo oczyścić.

Korpus
Korpus filtra siatkowego jest wykonany ze specjalnej stali niskotemperaturowej.

Dyrektywa Ciśnieniowa (PED)
Filtry siatkowe FIA są dopuszczone do stosowania na podstawie normy europejskiej określonej w dyrektywie ciśnieniowej (PED) i oznaczone znakiem CE.
Więcej informacji w instrukcji montażu.

Średnica nominalna	DN ≤ 25 (1 cal)	DN 32–80 mm (1¼–3 cale)	DN 100–200 mm (4–8 cali)
Klasyfikowane	Płyny grupa I		
Kategoria	Artykuł 3, paragraf 3	II	III

Montaż i konserwacja
Filtr siatkowy został zaprojektowany w taki sposób, aby wytrzymywał wysokie ciśnienie wewnętrzne. Jednak układ rurociągów powinien być tak wykonany, aby uniknąć zamkniętych przestrzeni cieczowych i zmniejszyć ryzyko wzrostu ciśnienia hydraulicznego spowodowanego rozszerzalnością cieplną.

Filtr siatkowy należy montować pokrywą do dołu.

Firma Danfoss zaleca wymianę/czyszczenie filtra siatkowego przy spadku różnicy ciśnień > 0,5 bara (7,3 psi) w rurociągach cieczowych, a w rurociągach ssawnych przy > 0,05 bara (0,7 psi). Maksymalna dopuszczalna różnica ciśnień wynosi 1 bar (15 psi).

Dalsze informacje patrz instrukcją montażu filtra FIA.

Identyfikacja:

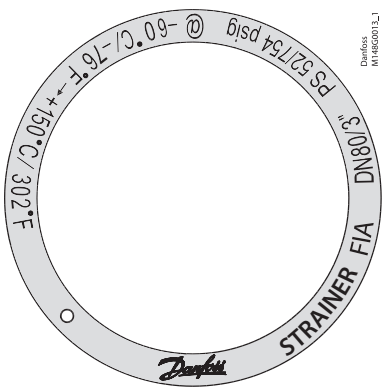

Przykład pierścienia z oznaczeniem FIA

Dane techniczne

- *Czynniki chłodnicze*
  Dotyczy czynników chłodniczych HCFC, HFC, R717 (amoniak), R744 (CO_2) i wszystkich łatwopalnych czynników chłodniczych.
- *Zakres temperatur*
  -60°C/+150°C (-76°F/+302°F).
- *Maks. ciśnienie robocze:*
  52 bar g (754 psi g).

Dobór wielkości filtra

Wielkość oczek filtra siatkowego musi spełniać wymagania określone przez dostawców urządzeń, które mają być chronione

Poniższe zalecenia dotyczące wielkości oczek w sitkach, które stosuje się w instalacjach chłodniczych:

Wszystkie rurociągi

Pierwsze uruchomienie:..... **50** µ
(należy użyć wkładu filtra siatkowego z wymienną wkładką do FIA DN 15–40 lub osobnego filtra workowego do FIA DN 50–200; wkład 50 µ należy zwykle usunąć po pierwszych 24 godzinach użytkowania).

Rurociągi cieczowe

Przed pompami:..... **500** µ [38 mesh]
Za pompami:..... **150** µ [100 mesh] / 250 µ [72 mesh]
Przed zaworami AKVA..... **100** µ [150 mesh]

Ochrona automatycznych urządzeń regulacyjnych

Ogólnie ..... **150** µ [100 mesh] / 250 µ [72 mesh]
Czułe urządzenia np.
regulatory ssania w niskiej temperaturze ..... **250** µ [72 mesh]

Rurociągi ssawne

Przed sprężarką śrubową ..... **250** µ [72 mesh]
Przed sprężarką tłokową ..... **150** µ [100 mesh]

Definicja
Mesh jest to ilość nitek na cal.
µ (mikrony) jest odległością między dwiema kolejnymi nitkami
(1 µ = 1/1000 mm).

Współczynnik przepływu (DIN/ANSI)

Wielkość FIA	µ	mesh	drut mm	drut cale	prześwit %	powierzchnia filtrowania			
						Wkłady gładkie		Wkłady harmonijkowe	
						cm²	cale²	cm²	cale²
15–20 (½"–¾")	100		0,068	0,003	35	25	3,9	45	7,0
	150	100	0,10	0,004	36	25	3,9	45	7,0
	250	72	0,10	0,004	51	25	3,9	45	7,0
	500	38	0,16	0,006	57,6	25	3,9	45	7,0
25–40 (1"–1½")	100		0,068	0,003	35	71	11	160	25,0
	150	100	0,10	0,004	36	71	11	160	25,0
	250	72	0,10	0,004	51	71	11	160	25,0
	500	38	0,16	0,006	57,6	71	11	160	25,0
50 (2")	100		0,068	0,003	35	71	11	200	31,2
	150	100	0,10	0,004	36	87	13,5	200	31,2
	250	72	0,10	0,004	51	87	13,5	200	31,2
	500	38	0,16	0,006	57,6	87	13,5	200	31,2
65 (2½")	150	100	0,10	0,004	36	127	19,7	305	47,6
	250	72	0,10	0,004	51	127	19,7	305	47,6
	500	38	0,16	0,006	57,6	127	19,7	305	47,6
80 (3")	150	100	0,10	0,004	36	205	31,8	450	70,2
	250	72	0,10	0,004	51	205	31,8	450	70,2
	500	38	0,16	0,006	57,6	205	31,8	450	70,2
100 (4")	150	100	0,10	0,004	36	370	57,4	790	123,2
	250	72	0,10	0,004	51	370	57,4	790	123,2
	500	38	0,16	0,006	57,6	370	57,4	790	123,2
125 (5")	150	100	0,10	0,004	36	510	79,1	1105	172,4
	250	72	0,10	0,004	51	510	79,1	1105	172,4
	500	38	0,16	0,006	57,6	510	79,1	1105	172,4
150 (6")	150	100	0,10	0,004	36	726	112,5	1600	249,6
	250	72	0,10	0,004	51	726	112,5	1600	249,6
	500	38	0,16	0,006	57,6	726	112,5	1600	249,6
200 (8")	150	100	0,10	0,004	36	1315	203,8	2900	453,1
	250	72	0,10	0,004	51	1315	203,8	2900	453,1
	500	38	0,16	0,006	57,6	1315	203.8	2900	453,1

Dobór rozmiaru filtra siatkowego
(ciąg dalszy)

Wartości k_v

DN	FIA kątowy — wkład siatka gładka				FIA kątowy — wkład siatka harmonijkowa		
	μ100	**μ150**	**μ250**	**μ500**	**μ150**	**μ250**	**μ500**
15	3,3	3,4	3,5	3,7	4,2		
20	6,9	7,1	7,3	7,7	8,8		
25	13,8	14,0	14,5	15,2	17,2	17,9	
32	23,0	23,8	24,7	25,5	29,2	30,5	
40	25,1	25,5	26,4	28,1	31,4	32,6	
50	45,1	45,9	47,6	50,2	56,7	58,8	62,0
65		56,1	57,8	60,4	69,3	71,4	74,6
80		104,6	108,0	113,1	129,2	133,4	139,7
100		162,4	167,5	176,0	200,6	206,9	217,4
125		275,4	283,9	298,4	340,2	350,7	368,6
150		362,1	373,2	391,9	447,3	462,9	
200		572,9	590,8	620,5	704,9	730,0	

DN	FIA prosty — wkład siatka gładka				FIA prosty — wkład siatka harmonijkowa		
	μ100	μ150	μ250	μ500	μ150	μ250	μ500
15	2,5	2,6	2,7	2,8	3,3		
20	5,3	5,4	5,6	5,9	6,9		
25	10,5	10,7	11,1	11,6	13,8	14,5	
32	17,6	18,2	18,9	19,5	23,9	24,7	
40	19,2	19,5	20,2	21,5	25,5	26,4	
50	34,5	35,1	36,4	38,4	45,9	47,6	50,2
65		42,9	44,2	46,2	56,1	57,8	60,4
80		80,0	82,6	86,5	104,6	108,0	113,1
100		124,2	128,1	134,6	162,4	167,5	176,0
125		210,6	217,1	228,2	275,4	283,9	298,4
150		276,9	285,4	299,7	362,1	374,0	
200		438,1	451,8	474,5	570,8	587,3	

Zestawienie materiałów

FIA 15-40 (½ cala–1 ½ cala)

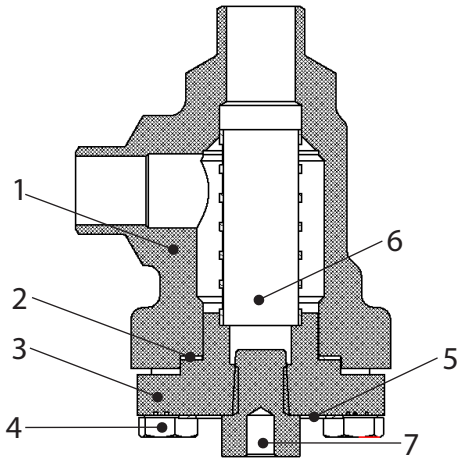

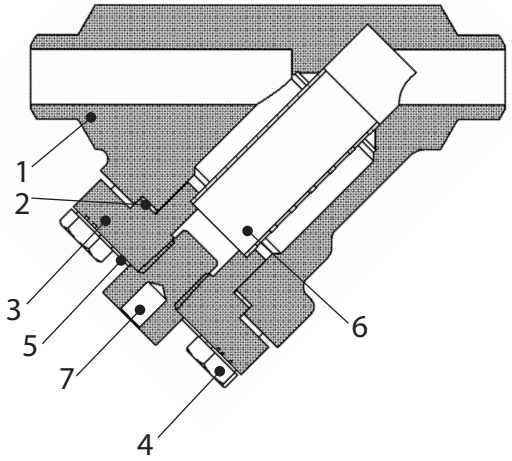

FIA 15-40 (½ cala–1½ cala)

Nr	Część	Materiał	DIN	ISO	ASTM
1	Korpus	Stal	G20Mn5QT, 10213-3 ---------- P285QH+QT, 10222-4		LCC, A352 ---------- LF2, A350
2	Uszczelka	Włóknina, bez azbestu			
3	Pokrywa	Stal	P285QH EN10222-4 ---------- P275NL1 lub 2 EN10028-3		LF2, A350 ---------- A, A662
4	Śruby	Stal nierdzewna	A2-70	A2-70	Typ 308
5	Tabliczka identyfikacyjna	Aluminium			
6	Wkład filtra siatkowego	Stal nierdzewna			
7	Śruba serwisowa NPT ¼"	Stal nierdzewna			

Zestawienie materiałów

FIA 50-200 (2–8 cali)

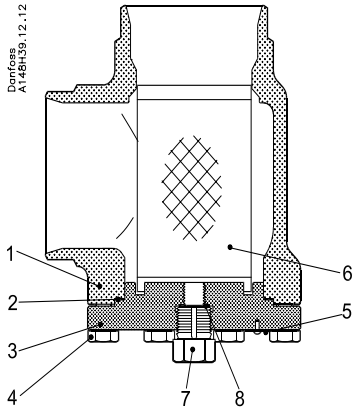

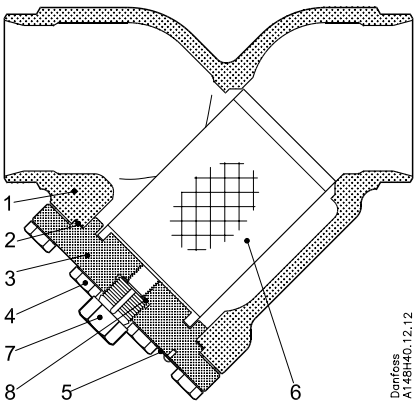

FIA 50-200 (2–8 cali)

Nr	Część	Materiał	DIN	ISO	ASTM
1	Korpus	Stal	G20Mn5QT, 10213-3 ---------- P285QH+QT, 10222-4		LCC, A352 ---------- LF2, A350
2	Uszczelka	Włóknina, bez azbestu			
3	Pokrywa	Stal	P285QH EN10222-4 ---------- P275NL1 lub 2 EN10028-3		LF2, A350 ---------- A, A662
4	Śruby	Stal nierdzewna	A2-70	A2-70	Typ 308
5	Tabliczka identyfikacyjna	Aluminium			
6	Wkład filtra siatkowego	Stal nierdzewna			
7	Śruba serwisowa G½"	Stal nierdzewna			
8*	Podkładka uszczelniająca	Aluminium			

*Elementy 7 i 8 występują w FIA 50-200.

Przyłącza

DIN

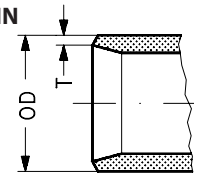

Wielkość mm	Wielkość cale	OD mm	T mm	OD cale	T cale
Do spawania DIN (EN 10220)					
15	½	21,3	2,3	0,839	0,091
20	¾	26,9	2,3	1,059	0,091
25	1	33,7	2,6	1,327	0,103
32	1¼	42,4	2,6	1,669	0,102
40	1½	48,3	2,6	1,902	0,103
50	2	60,3	2,9	2,37	0,11
65	2½	76,1	2,9	3	0,11
80	3	88,9	3,2	3,50	0,13
100	4	114,3	3,6	4,50	0,14
125	5	139,7	4,0	5,50	0,16
150	6	168,3	4,5	6,63	0,18
200	8	219,1	6,3	8,63	0,25

GOST

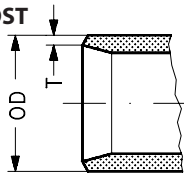

Wielkość mm	Wielkość cale	OD mm	T mm	OD cale	T cale
Do spawania GOST (8734-75 + 8732-78)					
10	3/8	14	2	0,551	0,079
15	½	18	2	0,709	0,079
20	¾	25	2,5	0,984	0,098
25	1	32	3	1,260	0,118
32	1¼	38	3	1,496	0,118
40	1½	45	3	1,772	0,118
50	2	57	3,5	2,244	0,138
65	2½	76,1	2,9	3	0,11
80	3	88,9	3,2	3,50	0,13
100	4	108	4	4,252	0,157
125	5	133	4	5,236	0,157
150	6	159	4,5	6,260	0,177

ANSI

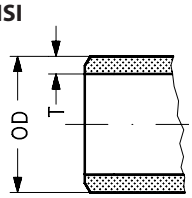

Wielkość mm	Wielkość cale	OD mm	T mm	OD cale	T cale
Do spawania ANSI (B 36.10 zestawienie 80)					
15	½	21,3	3,7	0,839	0,146
20	¾	26,9	4,0	1,059	0,158
25	1	33,7	4,6	1,327	0,181
32	1¼	42,4	4,9	1,669	0,193
40	1½	48,3	5,1	1,902	0,201
Do spawania ANSI (B 36.10 zestawienie 40)					
50	2	60,3	3,9	2,37	0,15
65	2½	73,0	5,2	2,87	0,20
80	3	88,9	5,5	3,50	0,22
100	4	114,3	6,0	4,50	0,24
125	5	141,3	6,6	5,56	0,26
150	6	168,3	7,1	6,63	0,28
200	8	219,1	8,2	8,63	0,32

SOC

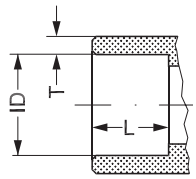

Wielkość mm	Wielkość cale	OD mm	T mm	OD cale	T cale
Mufa do spawania ANSI (B 16.11)					
15	½	21,8	6,0	0,858	0,235
20	¾	27,2	4,6	1,071	0,181
25	1	33,9	7,2	1,335	0,284
32	1¼	42,7	6,1	1,743	0,240
40	1½	48,8	6,6	1,921	0,260
50	2	61,2	6,2	2,41	0,24

FPT

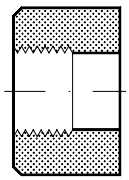

Wielkość mm	Wielkość cale	Wewnętrzny gwint rurowy
Wewnętrzny gwint rurowy FPT, NPT (ANSI/ASME B 1.20.1)		
15	½	(½ × 14 NPT)
20	¾	(¾ × 14 NPT)
25	1	(1 × 11,5 NPT)
32	1¼	(1¼ × 11,5 NPT)

Wymiary i wagi

FIA 15-65

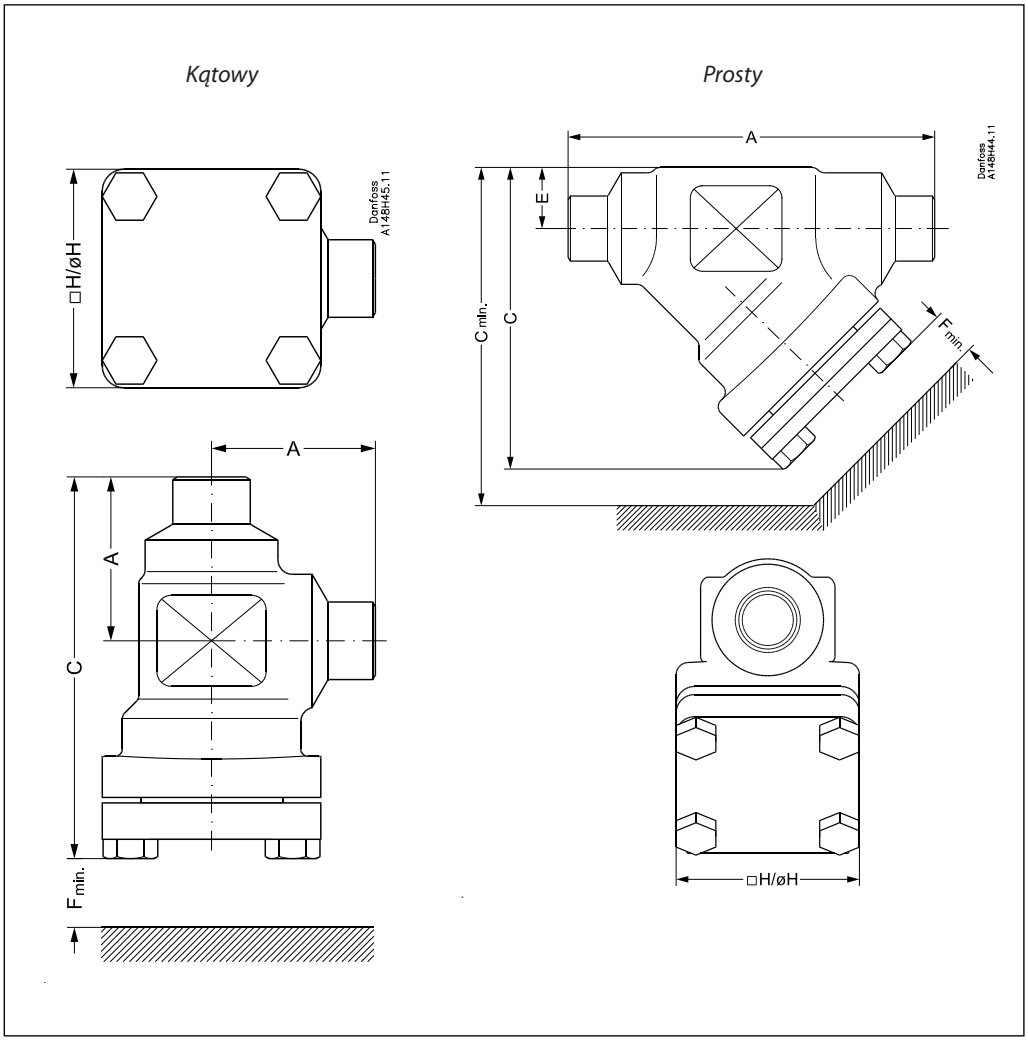

Kątowy

Rozmiar filtra siatkowego		A	C	H	$F_{min.}$	Waga
FIA 15-20	**mm**	45	105	60	68	1,1 kg
(½"–¾")	**cale**	1,77	4,13	2,36	2,68	2,4 lbs
FIA 25-40	**mm**	55	132	70	95	1,7 kg
(1"–1½")	**cale**	2,17	5,20	2,76	3,74	3,7 lbs
FIA 50	**mm**	60	132	77	92	2,8 kg
(2")	**cale**	2,36	5,20	3,03	3,62	6,2 lbs
FIA 65	**mm**	70	152	90	107	3,8 kg
(2½")	**cale**	2,76	5,98	3,54	4,21	8,4 lbs

Prosty

Rozmiar filtra siatkowego		A	C	$C_{min.}$	H	E	$F_{min.}$	Waga
FIA 15-20	**mm**	120	99	133	60	20	68	1,4 kg
(½"–¾")	**cale**	4,72	3,90	5,24	2,36	0,79	2,68	3,1 lbs
FIA 25-40	**mm**	155	129	177	70	26	95	2,4 kg
(1"–1½")	**cale**	6,10	5,08	6,97	2,76	1,02	3,74	5,3 lbs
FIA 50	**mm**	148	138	184	77	32	92	3,5 kg
(2")	**cale**	5,83	5,43	7,24	3,03	1,26	3,62	7,7 lbs
FIA 65	**mm**	176	165	219	90	40	107	5,3 kg
(2½")	**cale**	6,93	6,50	8,62	3,54	1,57	4,21	11,7 lbs

Wymiary i wagi

FIA 80-200

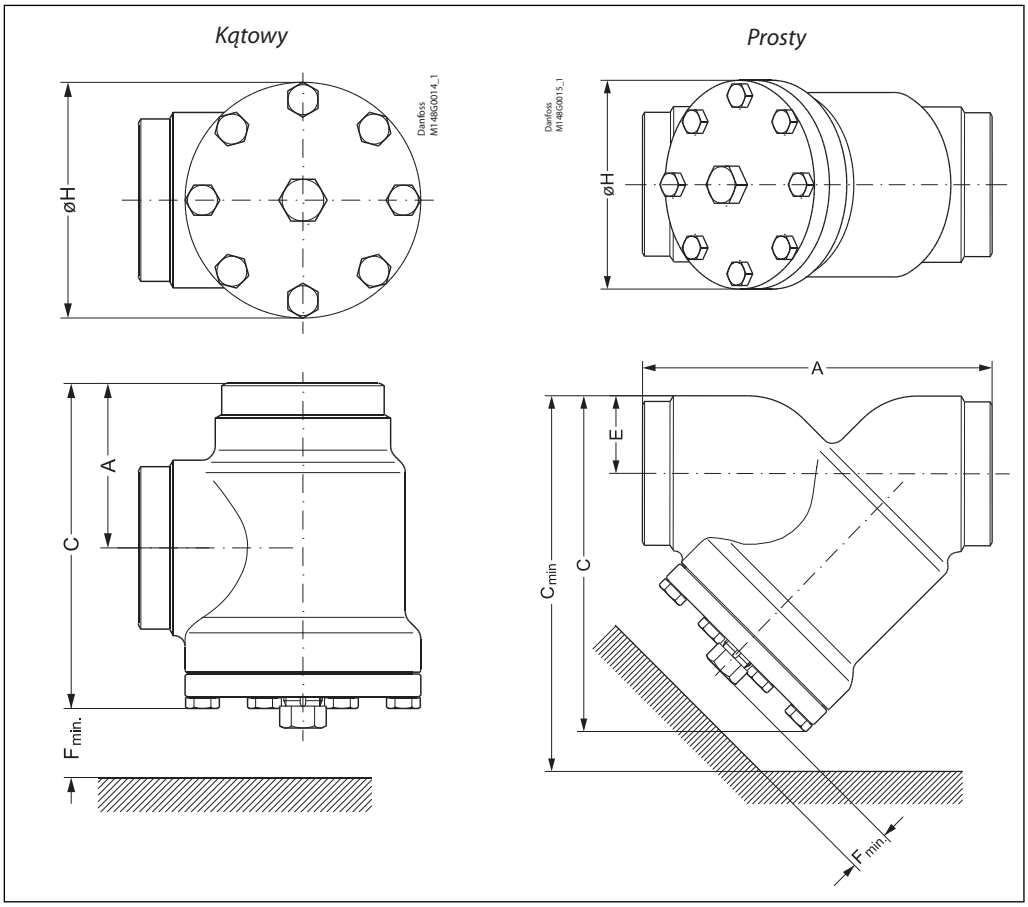

Kątowy

Rozmiar filtra siatkowego		A	C	H	$F_{min.}$	Waga
FIA 80	**mm**	90	189	129	133	7,3 kg
(3”)	**cale**	3,54	7,44	5,08	5,24	16,1 lbs
FIA 100	**mm**	106	223	156	163	11,9 kg
(4”)	**cale**	4,17	8,78	6,14	6,42	26,2 lbs
FIA 125	**mm**	128	268	192	190	21,2 kg
(5”)	**cale**	5,04	10,6	7,56	7,48	46,7 lbs
FIA 150	**mm**	145	303	219	223	30,5 kg
(6”)	**cale**	5,71	11,93	8,62	8,78	67,2 lbs
FIA 200	**mm**	180	372	276	280	68 kg
(8”)	**cale**	7,09	14,65	10,87	11,02	150 lbs

Prosty

Rozmiar filtra siatkowego		A	C	$C_{min.}$	H	E	$F_{min.}$	Waga
FIA 80	**mm**	216	204	271	129	48	133	8,6 kg
(3”)	**cale**	8,50	8,03	10,67	5,08	1,89	5,24	19 lbs
FIA 100	**mm**	264	256	337	156	60	163	14,9 kg
(4”)	**cale**	10,39	10,08	13,27	6,14	2,36	6,42	32,8 lbs
FIA 125	**mm**	322	313	408	192	74	190	26,9 kg
(5”)	**cale**	12,68	12,32	16,06	7,56	2,91	7,48	59,3 lbs
FIA 150	**mm**	370	370	482	219	91	223	51 kg
(6”)	**cale**	14,57	14,57	18,98	8,62	3,58	8,78	112 lbs
FIA 200	**mm**	464	465	605	276	117	280	95 kg
(8”)	**cale**	18,27	18,31	23,82	10,87	4,61	11,02	209 lbs

Zamawianie

W celu określenia wymaganego filtra siatkowego należy posłużyć się poniższą tabelą. Uwaga: należy zamówić **filtr siatkowy FIA bez wkładu, wkład i akcesoria.**

Przykład:
Filtr kątowy FIA 50 D ANG + wkład filtra FIA-X 50 150 µ + filtr workowy = **148H5912** + **148H3130** + **148H3150**

Wielkość mm	Wielkość cale	Typ	FIA bez Wkład filtra siatkowego	Wkład filtra siatkowego 100 µ 150 mesh	Wkład filtra siatkowego 150 µ 100 mesh	Wkład filtra siatkowego 250 µ 72 mesh	Wkład filtra siatkowego 500 µ 38 mesh	Harmonijkowy Wkład filtra siatkowego 150 µ 100 mesh	Harmonijkowy Wkład filtra siatkowego 250 µ 72 mesh	Harmonijkowy Wkład filtra siatkowego 500 µ 38 mesh
Do spawania DIN (EN 10220) — kątowe										
15	½	FIA 15 D ANG	148B5242	148H3122	148H3124	148H3126	148H3128	148H3303	148H3363	-
20	¾	FIA 20 D ANG	148B5342							
25	1	FIA 25 D ANG	148B5442	148H3123	148H3125	148H3127	148H3129	148H3304	148H3269	-
32	1¼	FIA 32 D ANG	148B5543							
40	1½	FIA 40 D ANG	148B5624							
50	2	FIA 50 D ANG	148B5712	148H3157	148H3130	148H3138	148H3144	148H3179	148H3184	148H3189
65	2½	FIA 65 D ANG	148B5812	-	148H3131	148H3139	148H3145	148H3180	148H3185	148H3190
80	3	FIA 80 D ANG	148B5905	-	148H3119	148H3120	148H3121	148H3181	148H3186	148H3191
100	4	FIA 100 D ANG	148B6006	-	148H3132	148H3140	148H3146	148H3182	148H3187	148H3192
125	5	FIA 125 D ANG	148B6105	-	148H3133	148H3141	148H3147	148H3183	148H3188	148H3193
150	6	FIA 150 D ANG	148B6202	-	148H3134	148H3142	148H3148	148H3226	148H3293*	-
200	8	FIA 200 D ANG	148B6302	-	148H3135	148H3143	148H3149	148H3297	148H3294*	-
Do spawania DIN (EN 10220) — proste										
15	½	FIA 15 D STR	148B5243	148H3122	148H3124	148H3126	148H3128	148H3303	148H3363	-
20	¾	FIA 20 D STR	148B5343							
25	1	FIA 25 D STR	148B5443	148H3123	148H3125	148H3127	148H3129	148H3304	148H3269	-
32	1¼	FIA 32 D STR	148B5544							
40	1½	FIA 40 D STR	148B5625							
50	2	FIA 50 D STR	148B5713	148H3157	148H3130	148H3138	148H3144	148H3179	148H3184	148H3189
65	2½	FIA 65 D STR	148B5813	-	148H3131	148H3139	148H3145	148H3180	148H3185	148H3190
80	3	FIA 80 D STR	148B5906	-	148H3119	148H3120	148H3121	148H3181	148H3186	148H3191
100	4	FIA 100 D STR	148B6007	-	148H3132	148H3140	148H3146	148H3182	148H3187	148H3192
125	5	FIA 125 D STR	148B6106	-	148H3133	148H3141	148H3147	148H3183	148H3188	148H3193
150	6	FIA 150 D STR	148B6203	-	148H3134	148H3142	148H3148	148H3226	148H3293*	-
200	8	FIA 200 D STR	148B6303	-	148H3135	148H3143	148H3149	148H3297	148H3294*	-
Do spawania ANSI (B 36.10 zestawienie 80) — kątowe										
15	½	FIA 15 A ANG	148B5244	148H3122	148H3124	148H3126	148H3128	148H3303	148H3363	-
20	¾	FIA 20 A ANG	148B5344							
25	1	FIA 25 A ANG	148B5444	148H3123	148H3125	148H3127	148H3129	148H3304	148H3269	-
32	1¼	FIA 32 A ANG	148B5545							
40	1½	FIA 40 A ANG	148B5642							
Do spawania ANSI (B 36.10 zestawienie 80) — proste										
15	½	FIA 15 A STR	148B5247	148H3122	148H3124	148H3126	148H3128	148H3303	148H3363	-
20	¾	FIA 20 A STR	148B5347							
25	1	FIA 25 A STR	148B5447	148H3123	148H3125	148H3127	148H3129	148H3304	148H3269	-
32	1¼	FIA 32 A STR	148B5552							
40	1½	FIA 40 A STR	148B5644							
Do spawania ANSI (B 36.10 zestawienie 40) — kątowe										
50	2	FIA 50 A ANG	148B5714	148H3157	148H3130	148H3138	148H3144	148H3179	148H3184	148H3189
65	2½	FIA 65 A ANG	148B5814	-	148H3131	148H3139	148H3145	148H3180	148H3185	148H3190
80	3	FIA 80 A ANG	148B5907	-	148H3119	148H3120	148H3121	148H3181	148H3186	148H3191
100	4	FIA 100 A ANG	148B6008	-	148H3132	148H3140	148H3146	148H3182	148H3187	148H3192
125	5	FIA 125 A ANG	148B6107	-	148H3133	148H3141	148H3147	148H3183	148H3188	148H3193
150	6	FIA 150 A ANG	148B6204	-	148H3134	148H3142	148H3148	148H3226	148H3293*	-
200	8	FIA 200 A ANG	148B6304	-	148H3135	148H3143	148H3149	148H3297	148H3294*	-
Do spawania ANSI (B 36.10 zestawienie 40) — proste										
50	2	FIA 50 A STR	148B5716	148H3157	148H3130	148H3138	148H3144	148H3179	148H3184	148H3189
65	2½	FIA 65 A STR	148B5815	-	148H3131	148H3139	148H3145	148H3180	148H3185	148H3190
80	3	FIA 80 A STR	148B5908	-	148H3119	148H3120	148H3121	148H3181	148H3186	148H3191
100	4	FIA 100 A STR	148B6009	-	148H3132	148H3140	148H3146	148H3182	148H3187	148H3192
125	5	FIA 125 A STR	148B6108	-	148H3133	148H3141	148H3147	148H3183	148H3188	148H3193
150	6	FIA 150 A STR	148B6205	-	148H3134	148H3142	148H3148	148H3226	148H3293*	-
200	8	FIA 200 A STR	148B6305	-	148H3135	148H3143	148H3149	148H3297	148H3294*	-

D = Do spawania DIN ANG = Kątowy
A = Do spawania ANSI STR = Prosty

* 60 mesh

Zamawianie *(cd.)*

Wielkość mm	Wielkość cale	Typ	FIA bez Wkład filtra siatkowego	Wkład filtra siatkowego 100 µ 150 mesh	Wkład filtra siatkowego 150 µ 100 mesh	Wkład filtra siatkowego 250 µ 72 mesh	Wkład filtra siatkowego 500 µ 38 mesh	Harmonijkowy Wkład filtra siatkowego 150 µ 100 mesh	Harmonijkowy Wkład filtra siatkowego 250 µ 72 mesh	Harmonijkowy Wkład filtra siatkowego 500 µ 38 mesh
Do spawania GOST — kątowe										
150	6	FIA 150 G ANG	148B6206	-	148H3134	148H3142	148H3148	148H3226	148H3293*	-
Do spawania GOST — proste										
150	6	FIA 150 G STR	148B6207	-	148H3134	148H3142	148H3148	148H3226	148H3293*	-
Wewnętrzny gwint rurowy FPT, NPT (ANSI/ASME B 1.20.1) — kątowe										
15	½	FIA 15 FTP ANG	148B5246	148H3122	148H3124	148H3126	148H3128	148H3303	148H3363	-
20	¾	FIA 20 FTP ANG	148B5346							
25	1	FIA 25 FTP ANG	148B5446	148H3123	148H3125	148H3127	148H3129	148H3304	148H3269	-
32	1¼	FIA 32 FTP ANG	148B5547							
Wewnętrzny gwint rurowy FPT, NPT (ANSI/ASME B 1.20.1) — prosty										
15	½	FIA 15 FTP STR	148B5249	148H3122	148H3124	148H3126	148H3128	148H3303	148H3363	-
20	¾	FIA 20 FTP STR	148B5349							
25	1	FIA 25 FTP STR	148B5449	148H3123	148H3125	148H3127	148H3129	148H3304	148H3269	-
32	1¼	FIA 32 FTP STR	148B5549							
Mufa do spawania ANSI (B 16.11) — kątowe										
15	½	FIA 15 SOC ANG	148B5245	148H3122	148H3124	148H3126	148H3128	148H3303	148H3363	-
20	¾	FIA 20 SOC ANG	148B5345							
25	1	FIA 25 SOC ANG	148B5445	148H3123	148H3125	148H3127	148H3129	148H3304	148H3269	-
32	1¼	FIA 32 SOC ANG	148B5546							
40	1½	FIA 40 SOC ANG	148B5643							
50	2	FIA 50 SOC ANG	148B5715	148H3157	148H3130	148H3138	148H3144	148H3179	148H3184	148H3189
Mufa do spawania ANSI (B 16.11) — proste										
15	½	FIA 15 SOC STR	148B5248	148H3122	148H3124	148H3126	148H3128	148H3303	148H3363	-
20	¾	FIA 20 SOC STR	148B5348							
25	1	FIA 25 SOC STR	148B5448	148H3123	148H3125	148H3127	148H3129	148H3304	148H3269	-
32	1¼	FIA 32 SOC STR	148B5548							
40	1½	FIA 40 SOC STR	148B5645							
50	2	FIA 50 SOC STR	148B5717	148H3157	148H3130	148H3138	148H3144	148H3179	148H3184	148H3189

SOC = Mufa do spawania
FPT = Wewnętrzny gwint rurowy
G = Do spawania

ANG = Kątowy
STR = Prosty

* 60 mesh

Akcesoria

Część	Akcesoria do	Numer katalogowy
Wkładka magnetyczna	FIA 80-100	148H3447
	FIA 125-200	148H3448

Część	Akcesoria do	Numer katalogowy
Wkład filtra siatkowego 150 µ z wymienną wkładką 50 µ do pierwszego uruchomienia	FIA 15-20	148H3301
	FIA 25-40	148H3302

Część	Akcesoria do	Numer katalogowy
Filtr workowy	FIA 50	148H3150
	FIA 65	148H3151
	FIA 80	148H3152
	FIA 100	148H3153
	FIA 125	148H3154
	FIA 150	148H3155
	FIA 200	148H3156

Część	Wyposażenie dodatkowe do	Numer katalogowy
Zawór odgazowujący (SNV-ST)	FIA 50-300	148B3745
Zaślepka do zaworu z uszczelką		148H3450

Zamawianie filtrów FIA w ramach programu części

Przykład
(wybrać z tabeli 1 i 2)

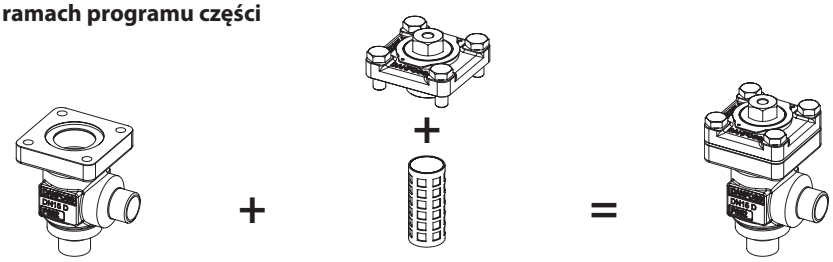

Korpus filtra siatkowego, rozmiar 25 (1 cala), spoina czołowa DIN, wersja kątowa,
148B5452
Tabela 1

Część górna, FIA, rozmiar 25 (1 cal)
148B5484
+
Wkład filtra siatkowego, 250 µ, oczko 72
148H3127
Tabela 2

Tabela 1
Korpusy zaworów SVL z różnymi przyłączami

DN 15–65 mm (½ – 2½ cala)	DN 80–125 mm (3–5 cali)
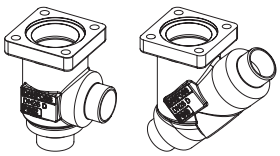	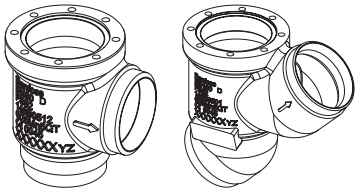

Średnice [DN]		Korpus zaworu SVL										
		Mufa do spawania DIN		Mufa do spawania ANSI		Mufa do spawania GOST		SOC		FPT		T
mm	cale	ANG	STR	ANG	STR	ANG	STR	ANG	STR	ANG	STR	ANG
15	½	148B5252	148B5253	148B5254	148B5255	148B5391	148B5392	148B5256	148B5257	148B5258	148B5259	
20	¾	148B5352	148B5353	148B5354	148B5355	148B5393	148B5394	148B5356	148B5357	148B5358	148B5359	
25	1	148B5452	148B5453	148B5454	148B5455	148B5498	148B5499	148B5456	148B5457	148B5458	148B5459	
32	1¼	148B5576	148B5577	148B5578	148B5579	148B5593	148B5594	148B5580	148B5581	148B5582	148B5583	
40	1½	148B5652	148B5653	148B5654	148B5655	148B5681	148B5682	148B5656	148B5657			
50	2	148B5741	148B5742	148B5743	148B5744	148B5759	148B5760	148B5745	148B5746			
65	2½	148B5816	148B5817	148B5818	148B5819	148B5816	148B5817					
80	3	148B5912	148B5913	148B5914	148B5915	148B5912	148B5913					
100	4	148B6014	148B6015	148B6016	148B6017	148B6033	148B6034					
125	5	148B6112	148B6113	148B6114	148B6115	148B6133	148B6134					

Tabela 2
FIA, kompletna górna część wraz z uszczelkami i śrubami

FIA 15-65	FIA 80-125
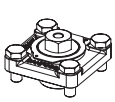	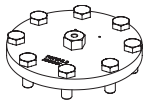

Średnice [DN]		Kompletna górna część FIA								
mm	cale			Wkład filtra siatkowego 100 µ 150 mesh	Wkład filtra siatkowego 150 µ 100 mesh	Wkład filtra siatkowego 250 µ 72 mesh	Wkład filtra siatkowego 500 µ 38 mesh	Harmonijkowy Wkład filtra siatkowego 150 µ 100 mesh	Harmonijkowy Wkład filtra siatkowego 250 µ 72 mesh	Harmonijkowy Wkład filtra siatkowego 500 µ 38 mesh
15	½	148B5284	+	148H3122	148H3124	148H3126	148H3128	148H3303	-	-
20	¾									
25	1	148B5484	+	148H3123	148H3125	148H3127	148H3129	148H3304	148H3269	-
32	1¼									
40	1½									
50	2	148B5748	+	148H3157	148H3130	148H3138	148H3144	148H3179	148H3184	148H3189
65	2½	148B5832	+	-	148H3131	148H3139	148H3145	148H3180	148H3185	148H3190
80	3	148B5922	+	-	148H3119	148H3120	148H3121	148H3181	148H3186	148H3191
100	4	148B6024	+	-	148H3132	148H3140	148H3146	148H3182	148H3187	148H3192
125	5	148B6122	+	-	148H3133	148H3141	148H3147	148H3183	148H3188	148H3193

Danfoss nie ponosi odpowiedzialności za możliwe błędy drukarskie w katalogach, broszurach i innych materiałach drukowanych. Dane techniczne zawarte w broszurze mogą ulec zmianie bez wcześniejszego uprzedzenia, jako efekt stałych ulepszeń i modyfikacji naszych urządzeń. Wszystkie znaki towarowe w tym materiale są własnością odpowiednich spółek. Danfoss, logotyp Danfoss są znakami towarowymi Danfoss A/S. Wszystkie prawa zastrzeżone.