ENGINEERING
TOMORROW

Ficha técnica

Filtro
Tipo FIA

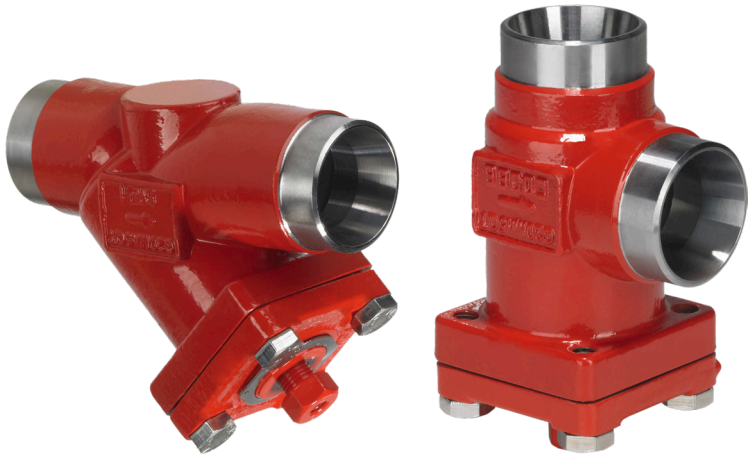

Os filtros FIA são um conjunto de filtros retos e angulares, cuidadosamente projetados para proporcionar condições de fluxo favoráveis. O design torna o filtro fácil de instalar e garante limpeza e manutenção rápidas do filtro.

Os filtros FIA são usados na frente de controles automáticos, bombas, compressores etc., para a inicialização de sistemas iniciais e onde a filtragem permanente de refrigerantes é necessária. O filtro reduz o risco de panes indesejadas no sistema e reduz o desgaste e a destruição dos componentes da instalação.

Os filtros FIA são equipados com uma malha metálica de aço inoxidável, disponível nos tamanhos 100, 150, 250 e 500µ (mícrons*), (malha EUA* 150, 100, 72, 38).

* *Malha é o número de linhas por polegada. µ (mícrons) é a distância entre as linhas (1µ = 1 /1000 mm).*

Características

- Aplicável a HCFC, HFC, R717 (amônia), R744 (CO_2) e todos os refrigerantes inflamáveis.
- Aplicável a todos os refrigerantes comuns incluindo hidrocarbonetos inflamáveis e todos os gases/líquidos não corrosivos.Pode ser usado em aplicações químicas e petroquímicas.
- Um filtro de aço inoxidável montado diretamente sem juntas suplementares garante uma fácil execução dos serviços.
- Dois tipos de filtro inserto estão disponíveis:
  - Uma inserção plana de aço inoxidável.
  - Um inserção plissada (DN 15-200) de superfície ampla que assegura longos intervalos entre a limpeza e a queda de pressão.
- FIA 15-40 (½ – 1 ½ pol.):*Uma inserção especial (50µ) pode ser usada em combinação com uma versão padrão quando a instalação é limpa durante o start-up.
- FIA 50-200 (2 - 8 pol.):
  Um saco de filtro de alta capacidade (50µ) pode ser inserido para limpeza da instalação durante o start-up.
- FIA 80-200 (3 - 8 pol.) pode ser equipado com uma inserção magnética para a retenção de partículas de ferro e outras partículas magnéticas.
- Cada filtro possui tamanho, tipo e faixa de desempenho marcados com clareza
- O corpo e a tampa são feitos em aço para baixas temperaturas de acordo com as exigências da PED (Diretrizes para equipamentos de pressão) e as outras autoridades internacionais de classificação
- Faixa de temperatura:
  –60/+150°C (–76/+302°F)
- Pressão máx. de trabalho:
  52 bar g (754 psi g)
- Classificação: DNV, CRN, BV, EAC etc.
  Para obter uma lista atualizada de certificações dos produtos, entre em contato com a Danfoss do Brasil Ind. e Com. Ltda.

Projeto

Conexões
Disponível com as seguintes conexões:

- Solda de topo DIN (EN 10220) DN 15 - 200 (½ - 8 pol.)
- Solda de topo ANSI (B 36.10 Tabela 80), DN 15 - 40 (½ - 1½ pol.)
- Solda de topo ANSI (B 36.10 Tabela 40), DN 50 - 200 (2 - 8 pol.)
- Solda de topo GOST, DN 15 - 150 (½ - 6 pol.)
- Solda de encaixe (ANSI B 16.11) DN 15 - 50 (½ - 2 pol.)
- Rosca de cano fêmea FPT, NPT (ANSI/ASME B 1.20.1), DN 15 - 32 (½ - 1¼ pol.)

Filtro Inserto
Uma grade e uma malha de filtro em aço inoxidável garantem a longa vida do elemento filtrante. A malha do filtro oferece uma alto grau de facilidade de limpeza.

Corpo
O carcaça do filtro é feita com aço especial resistente às baixas temperaturas.

Diretriz para equipamentos de pressão (PED)
Os filtros FIA são aprovados de acordo o padrão europeu especificado na Diretriz para equipamentos de pressão e possuem a marca CE. Para mais detalhes/restrições - veja as instruções de instalação.

Diâmetro nominal	DN ≤ 25 (1 pol.)	DN 32-80 mm (1¼ - 3 pol.)	DN 100-200 mm (4-8 pol.)
Classificado por	Grupo de fluidos I		
Categoria	Artigo 3, parágrafo 3	II	III

Instalação/Manutenção
O filtro é projetado para resistir à alta pressão interna. Entretanto, o sistema de tubulação, em geral, deve ser projetado para evitar armadilhas líquidas e reduzir o risco de pressão hidráulica causada pela expansão térmica.

Instale o filtro com a tampa posicionada para baixo.

A Danfoss recomenda a substituição/limpeza do filtro quando houver perda da pressão diferencial de >0.5 bar (7,3 psi) na linha do líquido e de >0.05 bar (0,7 psi) na linha de sucção. A pressão diferencial máx. permitida é de 1 bar (15 psi).

Para mais informações consulte as instruções de instalação para FIA.

Identificação:

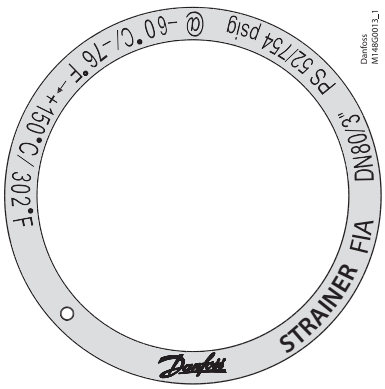

Exemplo de identificação, FIA

Dados técnicos

- *Refrigerantes*
  Aplicável a HCFC, HFC, R717 (amônia), R744 (CO_2) e todos os refrigerantes inflamáveis.
- Faixa de temperatura
  –60/+150°C (–76/+302°F).
- Pressão máx. de trabalho:
  52 bar g (754 psi g).

© Danfoss | DCS (ms) |2019.07

Escolha do tamanho do filtro

O tamanho da abertura da malha do filtro deve satisfazer as exigências expressas pelo fornecedor do equipamento a ser protegido.

As seguintes recomendações sobre o tamanho da abertura aplicam-se em geral às instalações de refrigeração:

Todas as linhas
Primeira utilização (start-up)..... **50**µ
(Utilize o filtro inserto com o inserto removível para o FIA DN15-40 ou saco de filtro separado para o FIA DN 50-200. O inserto 50µ deve ser normalmente removido após as primeiras 24 horas de operação)

Linhas de líquidos
Antes das bombas:..... **500**µ [malha 38]
Após as bombas:..... **150**µ [malha 100] / 250µ [malha 72]
Em frente a válvulas AKVA..... **100**µ [malha 150]

Proteção de equipamentos de regulagem automática
Geralmente ..... **150**µ [malha 100] / 250µ [malha 72]
Equipamentos sensíveis, por exemplo
reguladores de sucção com baixa temperatura..... **250**µ [malha 72]

Linhas de sucção
Antes de compressor de parafuso ..... **250**µ [malha 72]
Antes de compressor de pistão ..... **150**µ [malha 100]

Definição
Malha é o número de linhas por polegada µ (mícrons) é a distância entre duas linhas (1µ = 1 /1000 mm).

Coeficiente de fluxo (DIN/ANSI)

Tamanho da conexão (DN) FIA	µ	malha	fio mm	fio pol.	espaço livre %	área da tela			
						elementos planos		elementos plissados	
						cm²	in²	cm²	in²
15 - 20 (½" - ¾")	100		0,068	0,003	35	25	3,9	45	7,0
	150	100	0,10	0,004	36	25	3,9	45	7,0
	250	72	0,10	0,004	51	25	3,9	45	7,0
	500	38	0,16	0,006	57,6	25	3,9	45	7,0
25 - 40 (1" - 1½")	100		0,068	0,003	35	71	11	160	25,0
	150	100	0,10	0,004	36	71	11	160	25,0
	250	72	0,10	0,004	51	71	11	160	25,0
	500	38	0,16	0,006	57,6	71	11	160	25,0
50 (2")	100		0,068	0,003	35	71	11	200	31,2
	150	100	0,10	0,004	36	87	13,5	200	31,2
	250	72	0,10	0,004	51	87	13,5	200	31,2
	500	38	0,16	0,006	57,6	87	13,5	200	31,2
65 (2½")	150	100	0,10	0,004	36	127	19,7	305	47,6
	250	72	0,10	0,004	51	127	19,7	305	47,6
	500	38	0,16	0,006	57,6	127	19,7	305	47,6
80 (3")	150	100	0,10	0,004	36	205	31,8	450	70,2
	250	72	0,10	0,004	51	205	31,8	450	70,2
	500	38	0,16	0,006	57,6	205	31,8	450	70,2
100 (4")	150	100	0,10	0,004	36	370	57,4	790	123,2
	250	72	0,10	0,004	51	370	57,4	790	123,2
	500	38	0,16	0,006	57,6	370	57,4	790	123,2
125 (5")	150	100	0,10	0,004	36	510	79,1	1105	172,4
	250	72	0,10	0,004	51	510	79,1	1105	172,4
	500	38	0,16	0,006	57,6	510	79,1	1105	172,4
150 (6")	150	100	0,10	0,004	36	726	112,5	1600	249,6
	250	72	0,10	0,004	51	726	112,5	1600	249,6
	500	38	0,16	0,006	57,6	726	112,5	1600	249,6
200 (8")	150	100	0,10	0,004	36	1315	203,8	2900	453,1
	250	72	0,10	0,004	51	1315	203,8	2900	453,1
	500	38	0,16	0,006	57,6	1315	203,8	2900	453,1

Seleção de tamanho de filtro
(continuação)

Valores K_v

DN	rede de filtro plano - angular FIA				rede de filtro plissado - angular FIA		
	µ100	µ150	µ250	µ500	µ150	µ250	µ500
15	3,3	3,4	3,5	3,7	4,2		
20	6,9	7,1	7,3	7,7	8,8		
25	13,8	14,0	14,5	15,2	17,2	17,9	
32	23,0	23,8	24,7	25,5	29,2	30,5	
40	25,1	25,5	26,4	28,1	31,4	32,6	
50	45,1	45,9	47,6	50,2	56,7	58,8	62,0
65		56,1	57,8	60,4	69,3	71,4	74,6
80		104,6	108,0	113,1	129,2	133,4	139,7
100		162,4	167,5	176,0	200,6	206,9	217,4
125		275,4	283,9	298,4	340,2	350,7	368,6
150		362,1	373,2	391,9	447,3	462,9	
200		572,9	590,8	620,5	704,9	730,0	

DN	rede de filtro plano - reto FIA				rede de filtro plissado - reto FIA		
	µ100	µ150	µ250	µ500	µ150	µ250	µ500
15	2,5	2,6	2,7	2,8	3,3		
20	5,3	5,4	5,6	5,9	6,9		
25	10,5	10,7	11,1	11,6	13,8	14,5	
32	17,6	18,2	18,9	19,5	23,9	24,7	
40	19,2	19,5	20,2	21,5	25,5	26,4	
50	34,5	35,1	36,4	38,4	45,9	47,6	50,2
65		42,9	44,2	46,2	56,1	57,8	60,4
80		80,0	82,6	86,5	104,6	108,0	113,1
100		124,2	128,1	134,6	162,4	167,5	176,0
125		210,6	217,1	228,2	275,4	283,9	298,4
150		276,9	285,4	299,7	362,1	374,0	
200		438,1	451,8	474,5	570,8	587,3	

© Danfoss | DCS (ms) |2019.07

Especificação do material

FIA 15 - 40 (½ pol. - 1 ½ pol.)

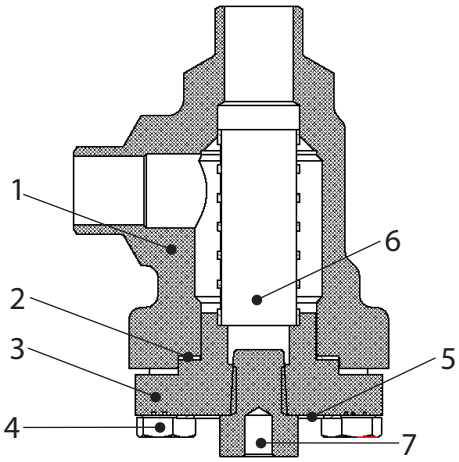

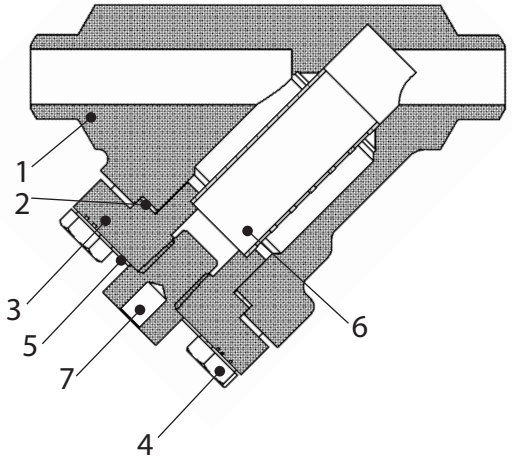

FIA 15-40 (½ pol. - 1½ pol.)

No.	Peça	Material	DIN	ISO	ASTM
1	Corpo	Aço	G20Mn5QT, 10213-3 ---------- P285QH+QT, 10222-4		LCC, A352 ---------- LF2, A350
2	Junta	Fibra, sem amianto			
3	Tampa	Aço	P285QH EN10222-4 ---------- P275NL1 ou 2 EN10028-3		LF2, A350 ---------- A, A662
4	Parafusos	Aço inoxidável	A2-70	A2-70	Tipo 308
5	Etiqueta de identificação	Alumínio			
6	Filtro inserto	Aço inoxidável			
7	Alívio de pressão parafuso NPT ¼"	Aço inoxidável			

Especificação do material

FIA 50 - 200 (2 - 8 pol.)

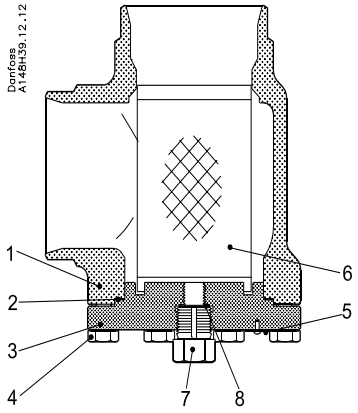

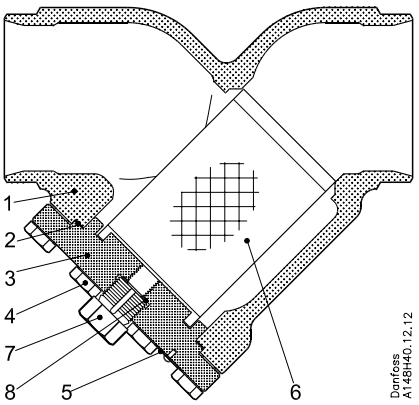

FIA 50-200 (2 pol. - 8 pol.)

No.	Peça	Material	DIN	ISO	ASTM
1	Corpo	Aço	G20Mn5QT, 10213-3 ---------- P285QH+QT, 10222-4		LCC, A352 ---------- LF2, A350
2	Junta	Fibra, sem amianto			
3	Tampa	Aço	P285QH EN10222-4 ---------- P275NL1 ou 2 EN10028-3		LF2, A350 ---------- A, A662
4	Parafusos	Aço inoxidável	A2-70	A2-70	Tipo 308
5	Etiqueta de identificação	Alumínio			
6	Filtro inserto	Aço inoxidável			
7	Alívio de pressão G½"	Aço inoxidável			
8*	Arruela da gaxeta	Alumínio			

* pos 8 usada em FIA 50-200

© Danfoss | DCS (ms) |2019.07

Conexões

DIN

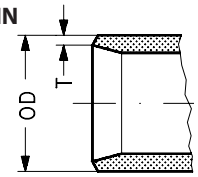

Solda de topo DIN (EN 10220)

Tamanho mm	Tamanho pol.	OD mm	T mm	OD pol.	T pol.
15	½	21,3	2,3	0,839	0,091
20	¾	26,9	2,3	1,059	0,091
25	1	33,7	2,6	1,327	0,103
32	1¼	42,4	2,6	1,669	0,102
40	1½	48,3	2,6	1,902	0,103
50	2	60,3	2,9	2,37	0,11
65	2½	76,1	2,9	3	0,11
80	3	88,9	3,2	3,50	0,13
100	4	114,3	3,6	4,50	0,14
125	5	139,7	4,0	5,50	0,16
150	6	168,3	4,5	6,63	0,18
200	8	219,1	6,3	8,63	0,25

GOST

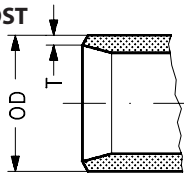

Solda de topo GOST (8734-75 + 8732-78)

Tamanho mm	Tamanho pol.	OD mm	T mm	OD pol.	T pol.
10	3/8	14	2	0,551	0,079
15	½	18	2	0,709	0,079
20	¾	25	2,5	0,984	0,098
25	1	32	3	1,260	0,118
32	1¼	38	3	1,496	0,118
40	1½	45	3	1,772	0,118
50	2	57	3,5	2,244	0,138
65	2½	76,1	2,9	3	0,11
80	3	88,9	3,2	3,50	0,13
100	4	108	4	4,252	0,157
125	5	133	4	5,236	0,157
150	6	159	4,5	6,260	0,177

ANSI

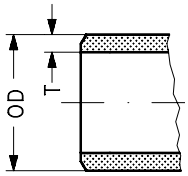

Solda de topo ANSI (B 36.10 Tabela 80)

Tamanho mm	Tamanho pol.	OD mm	T mm	OD pol.	T pol.
15	½	21,3	3,7	0,839	0,146
20	¾	26,9	4,0	1,059	0,158
25	1	33,7	4,6	1,327	0,181
32	1¼	42,4	4,9	1,669	0,193
40	1½	48,3	5,1	1,902	0,201

Solda de topo ANSI (B 36.10 Tabela 40)

Tamanho mm	Tamanho pol.	OD mm	T mm	OD pol.	T pol.
50	2	60,3	3,9	2,37	0,15
65	2½	73,0	5,2	2,87	0,20
80	3	88,9	5,5	3,50	0,22
100	4	114,3	6,0	4,50	0,24
125	5	141,3	6,6	5,56	0,26
150	6	168,3	7,1	6,63	0,28
200	8	219,1	8,2	8,63	0,32

SOC

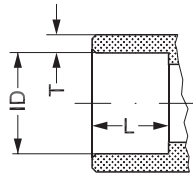

Solda de encaixe ANSI (B 16.11)

Tamanho mm	Tamanho pol.	OD mm	T mm	OD pol.	T pol.
15	½	21,8	6,0	0,858	0,235
20	¾	27,2	4,6	1,071	0,181
25	1	33,9	7,2	1,335	0,284
32	1¼	42,7	6,1	1,743	0,240
40	1½	48,8	6,6	1,921	0,260
50	2	61,2	6,2	2,41	0,24

FPT

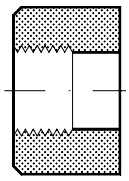

Tamanho mm	Tamanho in.	Rosca interna do cano

FPT rosca interna do cano, NPT (ANSI/ASME B 1.20.1)

15	½	(½ × 14 NPT)
20	¾	(¾ × 14 NPT)
25	1	(1 × 11,5 NPT)
32	1¼	(1¼ × 11,5 NPT)

Dimensões e pesos

FIA 15 - 65

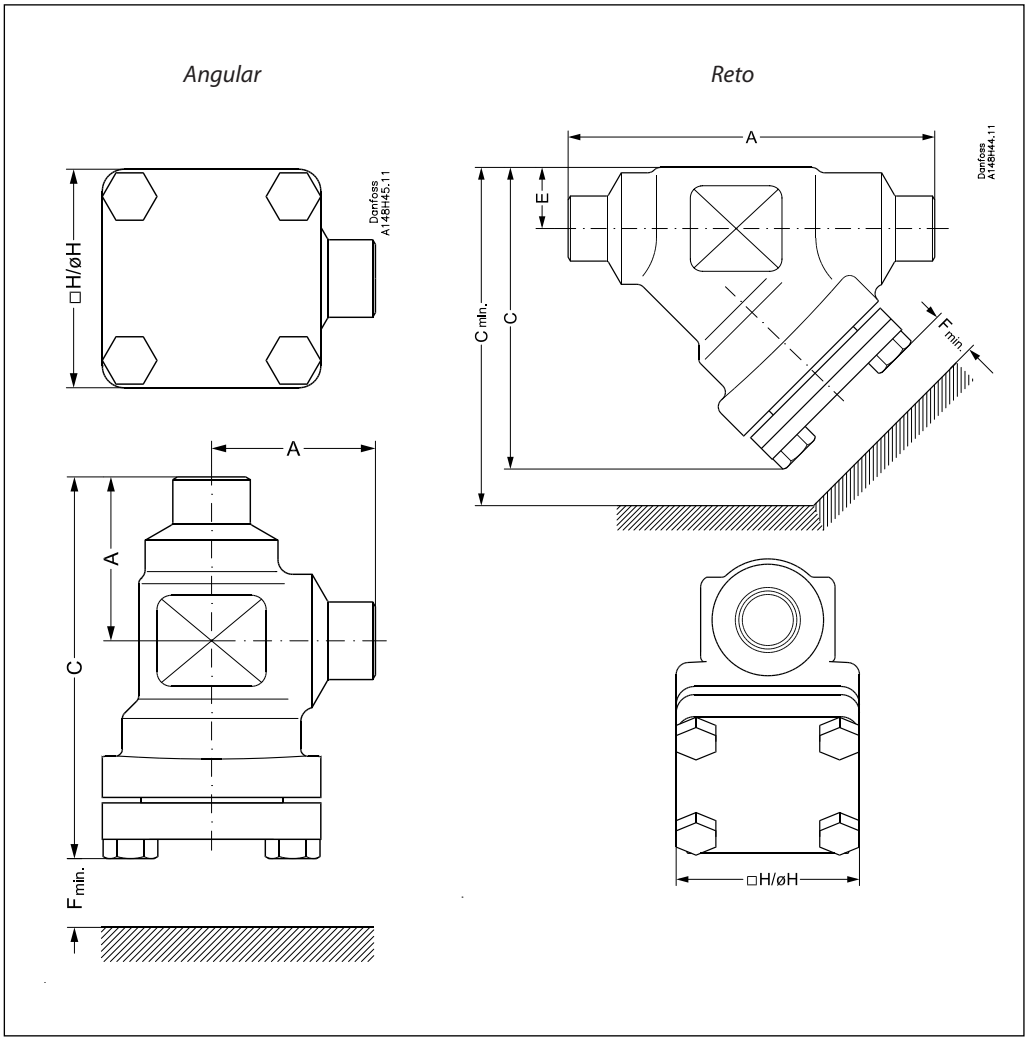

Angular

Tamanho de filtro		A	C	H	$F_{min.}$	Peso
FIA 15-20	mm	45	105	60	68	1,1 kg
(½" - ¾")	pol.	1,77	4,13	2,36	2,68	2,4 lbs
FIA 25-40	mm	55	132	70	95	1,7 kg
(1" - 1½")	pol.	2,17	5,20	2,76	3,74	3,7 lbs
FIA 50	mm	60	132	77	92	2,8 kg
(2")	pol.	2,36	5,20	3,03	3,62	6,2 lbs
FIA 65	mm	70	152	90	107	3,8 kg
(2½")	pol.	2,76	5,98	3,54	4,21	8,4 lbs

Reto

Tamanho de filtro		A	C	$C_{min.}$	H	E	$F_{min.}$	Peso
FIA 15-20	mm	120	99	133	60	20	68	1,4 kg
(½" - ¾")	pol.	4,72	3,90	5,24	2,36	0,79	2,68	3,1 lbs
FIA 25-40	mm	155	129	177	70	26	95	2,4 kg
(1" - 1½")	pol.	6,10	5,08	6,97	2,76	1,02	3,74	5,3 lbs
FIA 50	mm	148	138	184	77	32	92	3,5 kg
(2")	pol.	5,83	5,43	7,24	3,03	1,26	3,62	7,7 lbs
FIA 65	mm	176	165	219	90	40	107	5,3 kg
(2½")	pol.	6,93	6,50	8,62	3,54	1,57	4,21	11,7 lbs

© Danfoss | DCS (ms) |2019.07

Dimensões e pesos

FIA 80 - 200

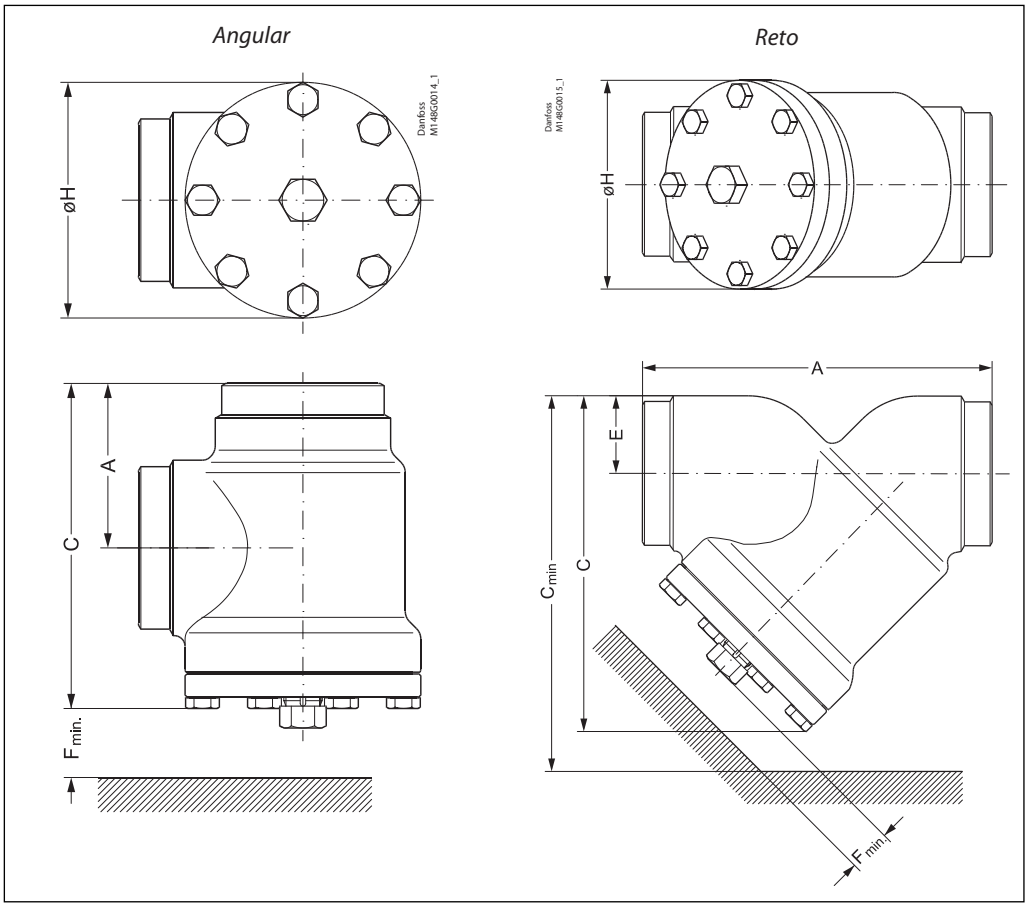

Angular

Tamanho de filtro		A	C	H	$F_{min.}$	Peso
FIA 80	**mm**	90	189	129	133	7,3 kg
(3")	**pol.**	3,54	7,44	5,08	5,24	16,1 lbs
FIA 100	**mm**	106	223	156	163	11,9 kg
(4")	**pol.**	4,17	8,78	6,14	6,42	26,2 lbs
FIA 125	**mm**	128	268	192	190	21,2 kg
(5")	**pol.**	5,04	10,6	7,56	7,48	46,7 lbs
FIA 150	**mm**	145	303	219	223	30,5 kg
(6")	**pol.**	5,71	11,93	8,62	8,78	67,2 lbs
FIA 200	**mm**	180	372	276	280	68 kg
(8")	**pol.**	7,09	14,65	10,87	11,02	150 lbs

Reto

Tamanho de filtro		A	C	$C_{min.}$	H	E	$F_{min.}$	Peso
FIA 80	**mm**	216	204	271	129	48	133	8,6 kg
(3")	**pol.**	8,50	8,03	10,67	5,08	1,89	5,24	19 lbs
FIA 100	**mm**	264	256	337	156	60	163	14,9 kg
(4")	**pol.**	10,39	10,08	13,27	6,14	2,36	6,42	32,8 lbs
FIA 125	**mm**	322	313	408	192	74	190	26,9 kg
(5")	**pol.**	12,68	12,32	16,06	7,56	2,91	7,48	59,3 lbs
FIA 150	**mm**	370	370	482	219	91	223	51 kg
(6")	**pol.**	14,57	14,57	18,98	8,62	3,58	8,78	112 lbs
FIA 200	**mm**	464	465	605	276	117	280	95 kg
(8")	**pol.**	18,27	18,31	23,82	10,87	4,61	11,02	209 lbs

Pedido

A tabela abaixo é utilizada para identificar o filtro necessário. Observe que você deve pedir pelo filtro FIA sem inserto, um filtro inserto e acessórios.

Exemplo:
FIA 50 D ANG + FIA-X 50 150µ Filtro inserto + Saco do Filtro = **148H5912** + **148H3130** + **148H3150**

Tamanho mm	Tamanho pol.	Tipo	FIA Sem Filtro inserto	Filtro inserto µ100 malha 150	Filtro inserto µ150 malha 100	Filtro inserto µ250 malha 72	Filtro inserto µ500 malha 38	Filtro inserto plissado 150µ malha 100	Filtro inserto plissado 250µ malha 72	Filtro inserto plissado 500µ malha 38
Solda de topo DIN (EN 10220) - Angular										
15	½	FIA 15 D ANG	148B5242	148H3122	148H3124	148H3126	148H3128	148H3303	148H3363	-
20	¾	FIA 20 D ANG	148B5342							
25	1	FIA 25 D ANG	148B5442	148H3123	148H3125	148H3127	148H3129	148H3304	148H3269	-
32	1¼	FIA 32 D ANG	148B5543							
40	1½	FIA 40 D ANG	148B5624							
50	2	FIA 50 D ANG	148B5712	148H3157	148H3130	148H3138	148H3144	148H3179	148H3184	148H3189
65	2½	FIA 65 D ANG	148B5812	-	148H3131	148H3139	148H3145	148H3180	148H3185	148H3190
80	3	FIA 80 D ANG	148B5905	-	148H3119	148H3120	148H3121	148H3181	148H3186	148H3191
100	4	FIA 100 D ANG	148B6006	-	148H3132	148H3140	148H3146	148H3182	148H3187	148H3192
125	5	FIA 125 D ANG	148B6105	-	148H3133	148H3141	148H3147	148H3183	148H3188	148H3193
150	6	FIA 150 D ANG	148B6202	-	148H3134	148H3142	148H3148	148H3226	148H3293*	-
200	8	FIA 200 D ANG	148B6302	-	148H3135	148H3143	148H3149	148H3297	148H3294*	-
Solda de topo DIN (EN 10220) - Reto										
15	½	FIA 15 D STR	148B5243	148H3122	148H3124	148H3126	148H3128	148H3303	148H3363	-
20	¾	FIA 20 D STR	148B5343							
25	1	FIA 25 D STR	148B5443	148H3123	148H3125	148H3127	148H3129	148H3304	148H3269	-
32	1¼	FIA 32 D STR	148B5544							
40	1½	FIA 40 D STR	148B5625							
50	2	FIA 50 D STR	148B5713	148H3157	148H3130	148H3138	148H3144	148H3179	148H3184	148H3189
65	2½	FIA 65 D STR	148B5813	-	148H3131	148H3139	148H3145	148H3180	148H3185	148H3190
80	3	FIA 80 D STR	148B5906	-	148H3119	148H3120	148H3121	148H3181	148H3186	148H3191
100	4	FIA 100 D STR	148B6007	-	148H3132	148H3140	148H3146	148H3182	148H3187	148H3192
125	5	FIA 125 D STR	148B6106	-	148H3133	148H3141	148H3147	148H3183	148H3188	148H3193
150	6	FIA 150 D STR	148B6203	-	148H3134	148H3142	148H3148	148H3226	148H3293*	-
200	8	FIA 200 D STR	148B6303	-	148H3135	148H3143	148H3149	148H3297	148H3294*	-
Solda de topo ANSI (B 36.10 Tabela 80) - Angular										
15	½	FIA 15 A ANG	148B5244	148H3122	148H3124	148H3126	148H3128	148H3303	148H3363	-
20	¾	FIA 20 A ANG	148B5344							
25	1	FIA 25 A ANG	148B5444	148H3123	148H3125	148H3127	148H3129	148H3304	148H3269	-
32	1¼	FIA 32 A ANG	148B5545							
40	1½	FIA 40 A ANG	148B5642							
Solda de topo ANSI (B 36.10 Tabela 80) - Reto										
15	½	FIA 15 A STR	148B5247	148H3122	148H3124	148H3126	148H3128	148H3303	148H3363	-
20	¾	FIA 20 A STR	148B5347							
25	1	FIA 25 A STR	148B5447	148H3123	148H3125	148H3127	148H3129	148H3304	148H3269	-
32	1¼	FIA 32 A STR	148B5552							
40	1½	FIA 40 A STR	148B5644							
Solda de topo ANSI (B 36.10 Tabela 40) - Angular										
50	2	FIA 50 A ANG	148B5714	148H3157	148H3130	148H3138	148H3144	148H3179	148H3184	148H3189
65	2½	FIA 65 A ANG	148B5814	-	148H3131	148H3139	148H3145	148H3180	148H3185	148H3190
80	3	FIA 80 A ANG	148B5907	-	148H3119	148H3120	148H3121	148H3181	148H3186	148H3191
100	4	FIA 100 A ANG	148B6008	-	148H3132	148H3140	148H3146	148H3182	148H3187	148H3192
125	5	FIA 125 A ANG	148B6107	-	148H3133	148H3141	148H3147	148H3183	148H3188	148H3193
150	6	FIA 150 A ANG	148B6204	-	148H3134	148H3142	148H3148	148H3226	148H3293*	-
200	8	FIA 200 A ANG	148B6304	-	148H3135	148H3143	148H3149	148H3297	148H3294*	-
Solda de topo ANSI (B 36.10 Tabela 40) - Reto										
50	2	FIA 50 A STR	148B5716	148H3157	148H3130	148H3138	148H3144	148H3179	148H3184	148H3189
65	2½	FIA 65 A STR	148B5815	-	148H3131	148H3139	148H3145	148H3180	148H3185	148H3190
80	3	FIA 80 A STR	148B5908	-	148H3119	148H3120	148H3121	148H3181	148H3186	148H3191
100	4	FIA 100 A STR	148B6009	-	148H3132	148H3140	148H3146	148H3182	148H3187	148H3192
125	5	FIA 125 A STR	148B6108	-	148H3133	148H3141	148H3147	148H3183	148H3188	148H3193
150	6	FIA 150 A STR	148B6205	-	148H3134	148H3142	148H3148	148H3226	148H3293*	-
200	8	FIA 200 A STR	148B6305	-	148H3135	148H3143	148H3149	148H3297	148H3294*	-

D = Solda de topo DIN
A = Solda de topo ANSI
ANG = Angular
STR = Reto

* melha 60

© Danfoss | DCS (ms) |2019.07

Pedido *(continuação)*

Tamanho mm	Tamanho pol.	Tipo	FIA Sem Filtro inserto	Filtro inserto µ100 malha 150	Filtro inserto µ150 malha 100	Filtro inserto µ250 malha 72	Filtro inserto µ500 malha 38	Filtro inserto plissado 150µ malha 100	Filtro inserto plissado 250µ malha 72	Filtro inserto plissado 500µ malha 38
Solda de topo GOST - Angular										
150	**6**	FIA 150 G ANG	**148B6206**	-	**148H3134**	**148H3142**	**148H3148**	**148H3226**	**148H3293***	-
Solda de topo GOST - Reto										
150	**6**	FIA 150 G STR	**148B6207**	-	**148H3134**	**148H3142**	**148H3148**	**148H3226**	**148H3293***	-
FPT rosca interna do tubo, NPT (ANSI/ASME B 1.20.1) - Angular										
15	**½**	FIA 15 FTP ANG	**148B5246**	**148H3122**	**148H3124**	**148H3126**	**148H3128**	**148H3303**	**148H3363**	-
20	**¾**	FIA 20 FTP ANG	**148B5346**							
25	**1**	FIA 25 FTP ANG	**148B5446**	**148H3123**	**148H3125**	**148H3127**	**148H3129**	**148H3304**	**148H3269**	-
32	**1¼**	FIA 32 FTP ANG	**148B5547**							
FPT rosca interna do cano, NPT (ANSI/ASME B 1.20.1) - Reto										
15	**½**	FIA 15 FTP STR	**148B5249**	**148H3122**	**148H3124**	**148H3126**	**148H3128**	**148H3303**	**148H3363**	-
20	**¾**	FIA 20 FTP STR	**148B5349**							
25	**1**	FIA 25 FTP STR	**148B5449**	**148H3123**	**148H3125**	**148H3127**	**148H3129**	**148H3304**	**148H3269**	-
32	**1¼**	FIA 32 FTP STR	**148B5549**							
Solda de encaixe ANSI (B 16.11) - Angular										
15	**½**	FIA 15 SOC ANG	**148B5245**	**148H3122**	**148H3124**	**148H3126**	**148H3128**	**148H3303**	**148H3363**	-
20	**¾**	FIA 20 SOC ANG	**148B5345**							
25	**1**	FIA 25 SOC ANG	**148B5445**	**148H3123**	**148H3125**	**148H3127**	**148H3129**	**148H3304**	**148H3269**	-
32	**1¼**	FIA 32 SOC ANG	**148B5546**							
40	**1½**	FIA 40 SOC ANG	**148B5643**							
50	**2**	FIA 50 SOC ANG	**148B5715**	**148H3157**	**148H3130**	**148H3138**	**148H3144**	**148H3179**	**148H3184**	**148H3189**
Solda de encaixe ANSI (B 16.11) - Reto										
15	**½**	FIA 15 SOC STR	**148B5248**	**148H3122**	**148H3124**	**148H3126**	**148H3128**	**148H3303**	**148H3363**	-
20	**¾**	FIA 20 SOC STR	**148B5348**							
25	**1**	FIA 25 SOC STR	**148B5448**	**148H3123**	**148H3125**	**148H3127**	**148H3129**	**148H3304**	**148H3269**	-
32	**1¼**	FIA 32 SOC STR	**148B5548**							
40	**1½**	FIA 40 SOC STR	**148B5645**							
50	**2**	FIA 50 SOC STR	**148B5717**	**148H3157**	**148H3130**	**148H3138**	**148H3144**	**148H3179**	**148H3184**	**148H3189**

SOC = Solda de encaixe
FPT = Rosca interior do cano
G = Solda de topo

ANG = Angular
STR = Reto

* melha 60

Acessórios

Peça	Acessório para	Número do código
Inserção magnética	FIA 80-100	**148H3447**
	FIA 125-200	**148H3448**

Peça	Acessório para	Número do código
Filtro inserto µ150 com inserto removível µ50 para a primeira inicialização	FIA 15-20	**148H3301**
	FIA 25-40	**148H3302**

Peça	Acessório para	Número do código
Saco do filtro	FIA 50	**148H3150**
	FIA 65	**148H3151**
	FIA 80	**148H3152**
	FIA 100	**148H3153**
	FIA 125	**148H3154**
	FIA 150	**148H3155**
	FIA 200	**148H3156**

Peça	Acessório para	Número do código
Válvula de purga completa	FIA 50 - 300	**148B3745**
Porca cega com junta		**148H3450**

Pedido de filtros FIA do programa de peças

Exemplo
(selecione na tabela 1 e 2)

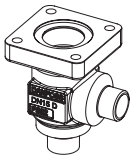

Carcaça do filtro,
tamanho 25 (1 pol.),
solda de topo DIN, angular,
148B5452
Tabela 1

+

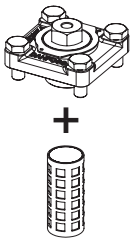

Parte superior, FIA,
tamanho 25 (1 pol.)
148B5484
+
Filtro inserto, 250µ, malha 72
148H3127
Tabela 2

=

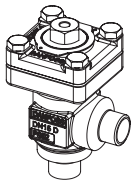

Tabela 1
Corpo da válvula SVL com conexões diferentes

DN 15-65 mm (½ - 2½ pol.)	DN 80-125 mm (3 - 5 pol.)
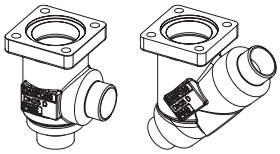	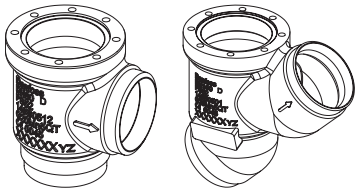

Tamanhos [DN]		Corpo da válvula SVL										
		Soldadura de junção-DIN		Soldadura de junção-ANSI		Soldadura de junção-GOST		SOC		FPT		T
mm	pol.	ANG	STR	ANG	STR	ANG	STR	ANG	STR	ANG	STR	ANG
15	½	148B5252	148B5253	148B5254	148B5255	148B5391	148B5392	148B5256	148B5257	148B5258	148B5259	
20	¾	148B5352	148B5353	148B5354	148B5355	148B5393	148B5394	148B5356	148B5357	148B5358	148B5359	
25	1	148B5452	148B5453	148B5454	148B5455	148B5498	148B5499	148B5456	148B5457	148B5458	148B5459	
32	1¼	148B5576	148B5577	148B5578	148B5579	148B5593	148B5594	148B5580	148B5581	148B5582	148B5583	
40	1½	148B5652	148B5653	148B5654	148B5655	148B5681	148B5682	148B5656	148B5657			
50	2	148B5741	148B5742	148B5743	148B5744	148B5759	148B5760	148B5745	148B5746			
65	2½	148B5816	148B5817	148B5818	148B5819	148B5816	148B5817					
80	3	148B5912	148B5913	148B5914	148B5915	148B5912	148B5913					
100	4	148B6014	148B6015	148B6016	148B6017	148B6033	148B6034					
125	5	148B6112	148B6113	148B6114	148B6115	148B6133	148B6134					

Tabela 2
Peça superior completa FIA incluindo vedação e parafusos

FIA 15-65	FIA 80-125
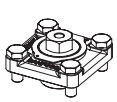	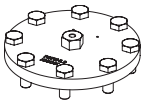

Tamanhos [DN]		Peça superior completa FIA								
mm	pol.			Filtro inserto 100µ malha 150	Filtro inserto 150µ malha 100	Filtro inserto 250µ malha 72	Filtro inserto 500µ malha 38	Filtro inserto plissado 150µ malha 100	Filtro inserto plissado 250µ malha 72	Filtro inserto plissado 500µ malha 38
15	½	148B5284	+	148H3122	148H3124	148H3126	148H3128	148H3303	-	-
20	¾									
25	1	148B5484	+	148H3123	148H3125	148H3127	148H3129	148H3304	148H3269	-
32	1¼									
40	1½									
50	2	148B5748	+	148H3157	148H3130	148H3138	148H3144	148H3179	148H3184	148H3189
65	2½	148B5832	+	-	148H3131	148H3139	148H3145	148H3180	148H3185	148H3190
80	3	148B5922	+	-	148H3119	148H3120	148H3121	148H3181	148H3186	148H3191
100	4	148B6024	+	-	148H3132	148H3140	148H3146	148H3182	148H3187	148H3192
125	5	148B6122	+	-	148H3133	148H3141	148H3147	148H3183	148H3188	148H3193

© Danfoss | DCS (ms) |2019.07

© Danfoss | DCS (ms) |2019.07

A Danfoss não aceita qualquer responsabilidade por possíveis erros constantes de catálogos, brochuras ou outros materiais impressos. A Danfoss reserva para si o direito de alterar os seus produtos sem aviso prévio. Esta determinação aplicase também a produtos já encomendados, desde que tais alterações não impliquem mudanças às especificações acordadas.
Todas as marcas registradas constantes deste material são propriedade das respectivas empresas. Danfoss e o logotipo Danfoss são marcas registradas da Danfoss A/S. Todos os direitos reservados.