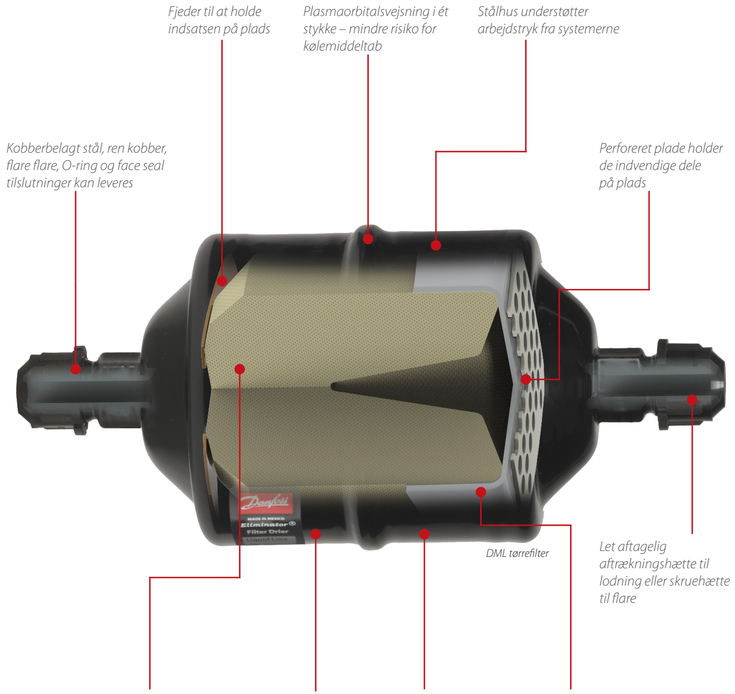

De vigtigste **funktioner**

- Stor *tørrekapacitet*, der forhindrer risikoen for syredannelse i kølesystemet
- Maksimalt *driftstryk på op til 46 bar*
- Effektiv *tilbageholdelse af snavs* ned til partikler på 25 mikron med minimalt trykfald
- Udviklet til drift i mere end *250.000 cyklusser*
- Stort udvalg af *størrelser fra 1.5 til 75*
- *100 % fri for heliumlækager*
- *Kompaktindsats – høj adsorption, lav slitage*
- Udviklet til at modstå *mere end 500 timer i salttågekammer* (kan bestilles med særlig overflade til marineapplikationer)
- *Certificeret* i henhold til UL, CE, EN, RoHS, GOST og kinesisk produktlicens for specialudstyr
- *Sort maling* sikrer et bedre udseende efter installation ved lodning
- Leveres *uden fugtrester*

ENGINEERING TOMORROW

Verdens førende inden for klima- og energiteknologi

Danfoss-koncernen arbejder globalt med vores primære mål, som er "Making Modern Living Possible" for vores kunder samt at være førende inden for køle- og varmeautomatik, frekvensomformere og mobil hydraulik.

Vi har 24.000 medarbejdere og producerer ca. 250.000 komponenter hver dag på vores 76 fabrikker i 25 lande.

Vi garanterer lederskab i vores forretning gennem pålidelighed, kvalitetsbevidsthed og innovation, drevet af kundetilfredshed og løsninger inden for klima og energi.

Omfattende erfaring inden for alle HVAC/R-nøglesegmenter

Danfoss spiller en ledende rolle inden for forskning, udvikling og produktion i et bredt spektrum af brancher og har været en hovedaktør på HVAC/R-området i mere end 75 år.
Vores division for køleautomatik udvikler, producerer og markedsfører et omfattende sortiment af automatiserede løsninger og kompressorer til en bred vifte af HVAC/Rsegmenter, herunder:

- Varmepumper
- Kommerciel Luftkonditionering
- Klimaanlæg I Private Hjem
- Kommerciel Køling
- Husholdning, Let Kommerciel Og Mobil Køling
- Grossister Og Installatører
- Industriel Køling
- Dagligvarebutikker

Læs mere på **www.danfoss.com/denmark**

Danfoss påtager sig intet ansvar for mulige fejl i kataloger, brochurer og andet trykt materiale. Danfoss forbeholder sig ret til uden forudgående varsel at foretage ændringer i sine produkter, herunder i produkter, som allerede er i ordre, såfremt dette kan ske uden at ændre allerede aftalte specifikationer.
Alle varemærker i dette materiale tilhører de respektive virksomheder. Danfoss og Danfoss logoet er varemærker tilhørende Danfoss A/S. Alle rettigheder forbeholdes.

DKRCC.PB.E00.I5.01 / 520H10325

© Danfoss | DCS (jmn) | 2016.05

ENGINEERING TOMORROW

Beskyt dit HVAC/R-system med markedets **mest driftssikre tørrefilter**

Bredt program af Danfoss tørrefiltre

20%
Højere absorptionskapacitet for H_2O

www.danfoss.com

Tørrefiltre

Tørrefiltret er vigtigt for systemets driftssikkerhed og levetid. Hvis du vælger et Danfoss-tørrefilter, er du garanteret et produkt, der er udviklet specielt til de udfordringer, som køle- og luftkonditioneringsanlæg byder på.

Udvalget af tørrefiltre fra Danfoss omfatter både hermetiske filtre og filtre med udskiftelig indsats. Indsatsen gør tørrefiltrets adsorption af vand og syre mere effektiv, hvilket forhindrer både korrosion af kompressorens metaloverflader og nedbrydning af olie og kølemiddel. Alle tørrefiltre fra Danfoss er forsynet med en kompaktindsats. Test har vist, at tørrefiltre med kompaktindsats har højere adsorptionsrate, bedre flowkapacitet og et lavt tryktab, hvilket kan minimere vedligeholdelses- og driftsomkostningerne.

Uanset applikationen findes der et tørrefilter fra Danfoss, som sikrer langvarig og pålidelig beskyttelse af dit system.

Maksimal adsorption • Passer til alle HVAC/R-systemer • Minimerer tab af kølemiddel

Vælg den optimale løsning

	TYPE		VÆSKELEDNING			BI-FLOW		KOMBINERET RECEIVER OG TØRREFILTER		SUGELEDNING	VÆSKE- OG SUGELEDNING	VÆSKE- OG SUGELEDNING			
												Udskiftelig DCR kerne / indsats			
			DML	DCL	DMT	DMB	DCB	DMC	DCC	DAS	DCR	DM	DC	DA	F
Funktioner			• Høj tørrekapacitet • Forhindrer syredannelse i systemet • Fjerner skadelige kemiske reaktioner og slibende urenheder		• Mest velegnet til transkritisk CO_2 applikationer	• Indbygget kontraventil • Alle uønskede partikler tilbageholdes uanset flowretningen		• Kombineret tørrefilter og receiver		• Anvendes i sugeledningen til rensning af køle- og luftkonditioneringsanlæg efter burnout i kompressormotorer	• Indeholder udskiftelige indsatser • Beskytter køle- og luftkonditioneringsanlæg mod fugt, syre og faste partikler • DCR-huset sælges separat (uden indsats)	Særligt velegnet til applikationer, der kræver den højeste fugtkapacitet	Særligt velegnet til applikationer, der kræver høj fugt-kapacitet og syreadsorp-tionskapacitet	Høj syrekapacitet og almindelig fugtkapacitet til rensning efter burnout	Udviklet til effektiv tilbageholde-lse af snavs i væske- eller sugeledni-nger
Applikation	Luftkonditioneringsanlæg		✓	✓		✓	✓	✓	✓	✓					
	Dagligvarebutikker		✓	✓	✓	✓	✓	✓	✓	✓	✓		✓		
	Transportkøling		✓	✓		✓	✓	✓	✓	✓					
	Chillere										✓		✓		
Tekniske specifikationer	Hus		Hermetisk		Hermetisk	Hermetisk		Hermetisk		Hermetisk	Semihermetisk	–			
	Sammensætning af indsats		○	◐	○	○	◐	○	◐	◐	Se detaljerne om indsatsen	○	◐	◐	–
	Tilgængelige størrelser (kubiktommer)		1.5 · 03 · 05 · 08 · 16 · 30 · 38 · 41 · 60 · 75		08 · 13	05 · 08 · 16 · 30		04 · 07 · 20 · 40		08 · 16 · 30 · 41 · 60 · 75	48 · 96 · 144 · 192	Antal kerner eller indsatser: 1 kerne = 48 • 2 kerner = 96 3 kerner = 144 • 4 kerner = 192			
	Kølemiddel	HC[1]	•	•	•	•	•	•	•	•	–	•	•	•	•
		HFC	•	•	•	•	•	•	•	•	•	•	•	•	•
		HFO	•	•	•	•	•	•	•	•	•	•	•	•	•
		HCFC	•	•	•	•	•	•	•	•	•	•	•	•	•
		CO_2	Subkritisk	–	Transkritisk	Subkritisk	–	Subkritisk	–	Subkritisk	Subkritisk	•	–	•	•
	Korrosionsbestandig		500 hrs[2]		500 timer[1]	500 timer		500 timer		500 timer	500 timer	–			
	Maks. arbejdstryk (PS/MWP)		46 bar (667 psig)		140 bar (2030 psig)	46 bar (667 psig)		42 bar (610 psig)		35 bar (500 psig)	46 bar (667 psig)	–			
	Medietemperatur		-40 – 70 °C -40 – 160 °F		-40 – 100 °C -40 – 212 °F	-40 – 70 °C -40 – 160 °F		-40 – 70 °C -40 – 160 °F		-40 – 70 °C -40 – 160 °F	-40 – 70 °C -40 – 160 °F	-40 – 70 °C -40 – 160 °F			
Tilslutninger	Connection material and sizes	Ren kobber	1/4 – 1 1/8 in. (2.8 – 28 mm)		–	1/4 – 5/8 in. (6 – 12 mm)		1/4 – 5/16 in. (6 – 8 mm)		3/8 – 1 1/8 in.	5/8 – 2 5/8 in. (16 – 54 mm)	–			
		Cu-belagt	1/4 – 1 1/8 in. (6 – 28 mm)		1/4 – 1/2 in. (6 – 12 mm)	1/4 – 1 1/8 in. (6 – 12 mm)		1/4 – 1/2 in. (6 – 12 mm)		–	–				
		Stål[3]	1/4 – 3/4 in. (6 – 19 mm)		1/4 – 3/8 in. (6 – 10 mm)	1/4 – 5/8 in. (6 – 16 mm)		–		3/8 – 5/8 in. (10 – 16 mm)	5/8 – 2 5/8 in. (16 – 54 mm)				
	Tilslutningstyper	Lodde	•	•	•	•	•	•	•	•	•	–			
		Flare	•	•	•	•	•	–	–	•	–				
		Flare o-ring	•	•	–	–	–	–	–	–	–				
		Face seal	•	•	–	–	–	–	–	–	–				

[1] HC kølemidler kompatibilitet: Kun loddeversioner (forkobret/ren kobber) og tilslutningsstørrelser under 25mm er nu godkendte til brændbare kølemidler
[2] Speciel overfladebehandling belægning til marine applikationer tilgængelig (2.000 timer)
[3] Flare ståltilslutninger. Kun DCR tørrefilter fås med lodde/svejse ståltilslutninger

IKONER: Kernesammensætning: ○ 100% Molekylsigte | ◐ 80% Molekylsigte, 20% Aktiveret aluminiumoxid | ◐ 70% Aktiveret aluminiumoxid, 30% Molekylsigte