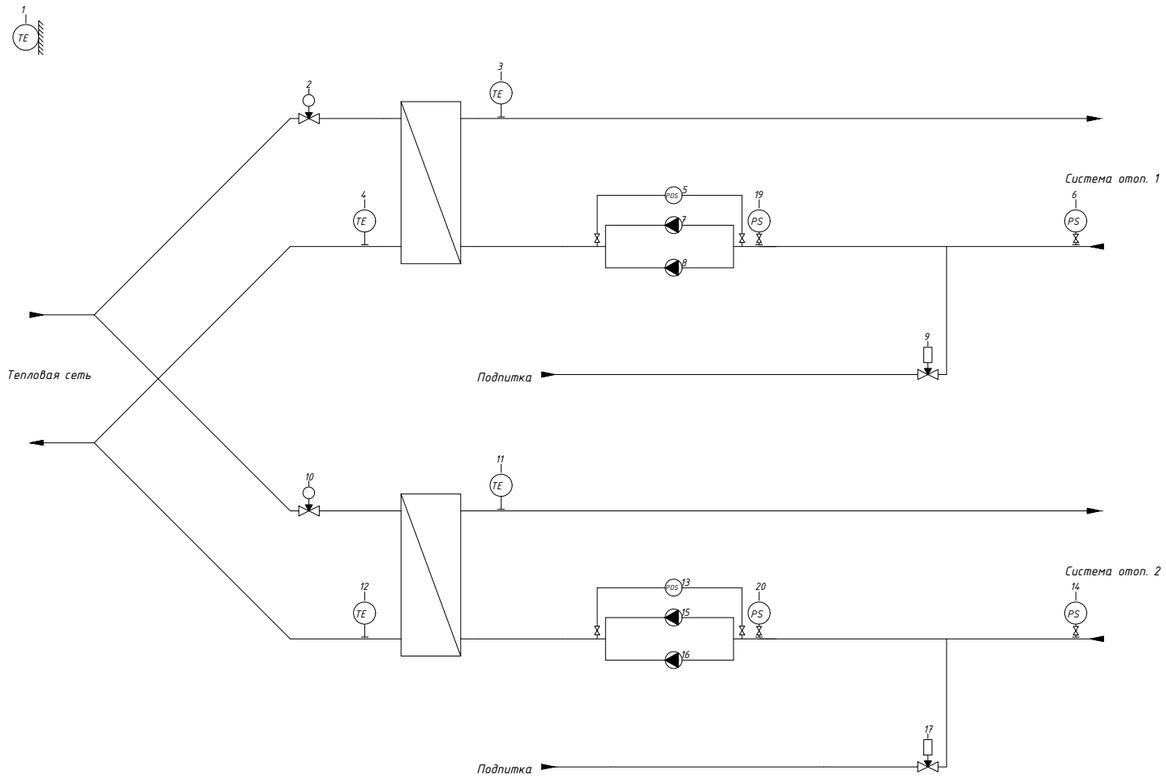

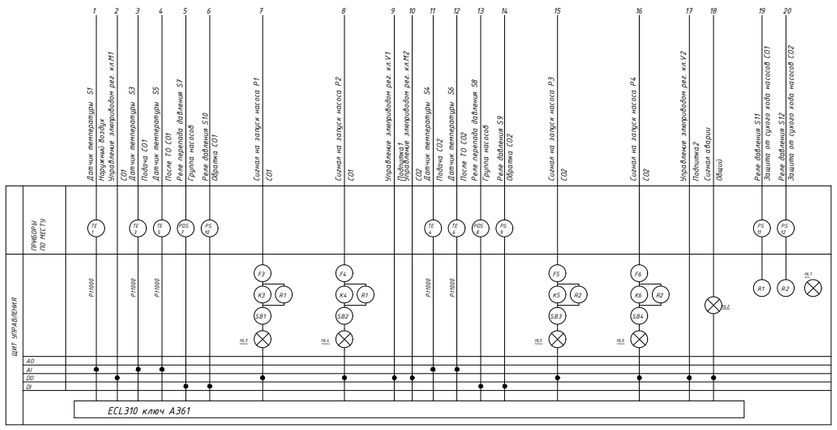

Изм.	Кол.уч.	Лист.	№док.	Подп.	Дата	
Разраб.						Стадия / Лист / Листов
Пров.						
Т. контр.						
Н. контр.						
Утв.						

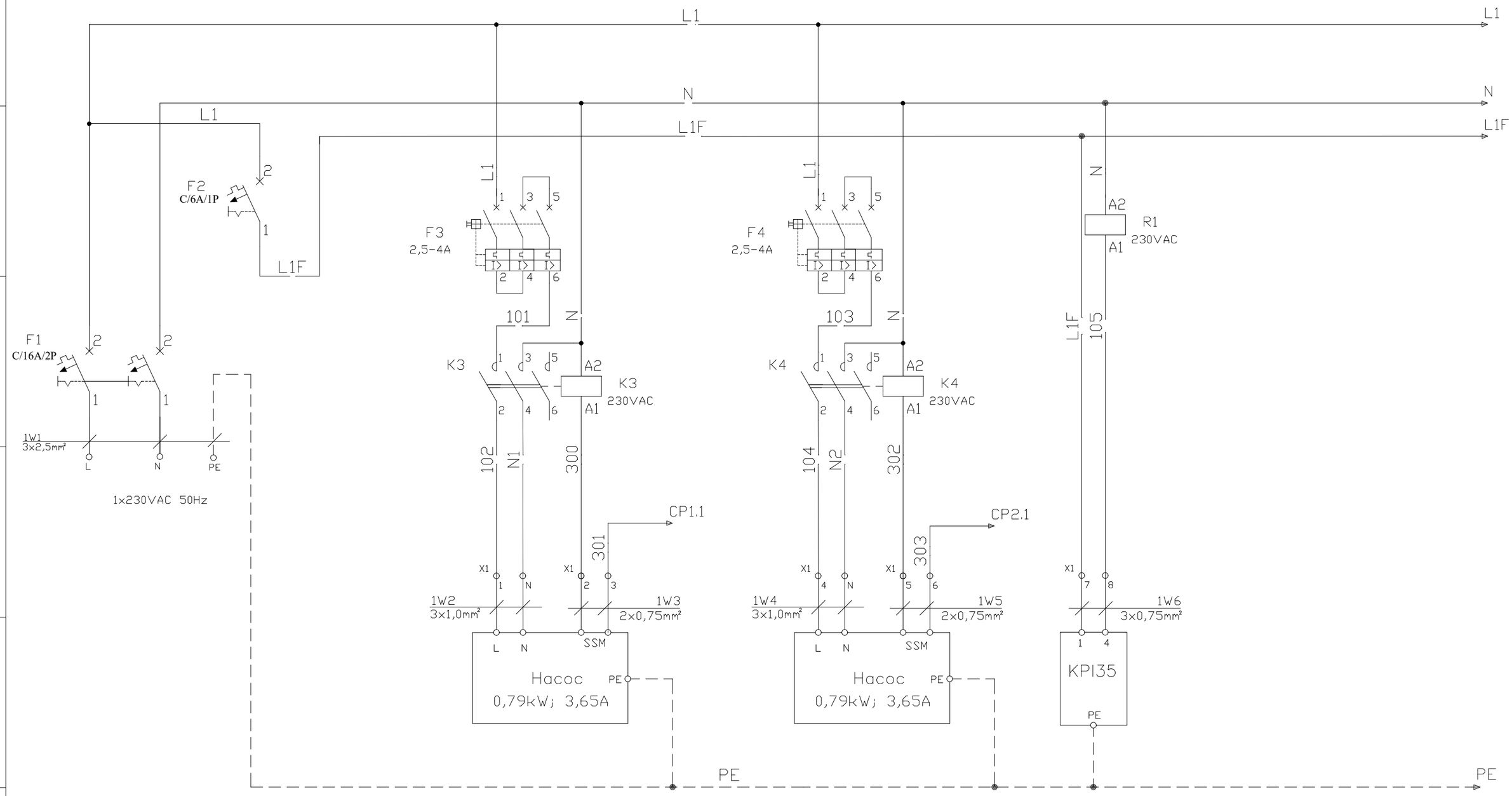

1 Насос СО 1

2 Насос СО 1

Реле давления
сухой ход СО 1

SH. 1
OF 5

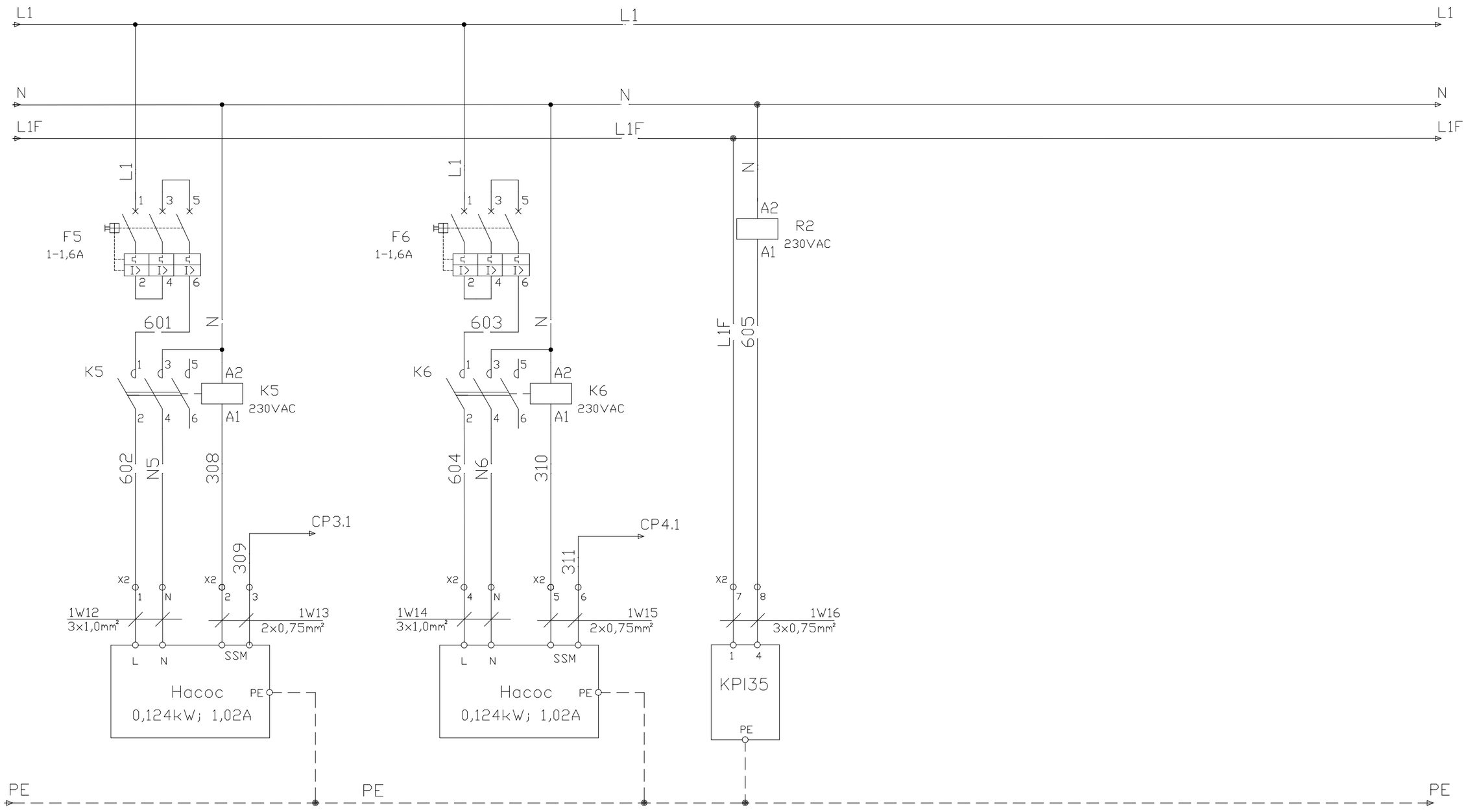

1 Насос СО 2

2 Насос СО 2

Реле давления
сухой ход СО 2

SH. 2
OF 5

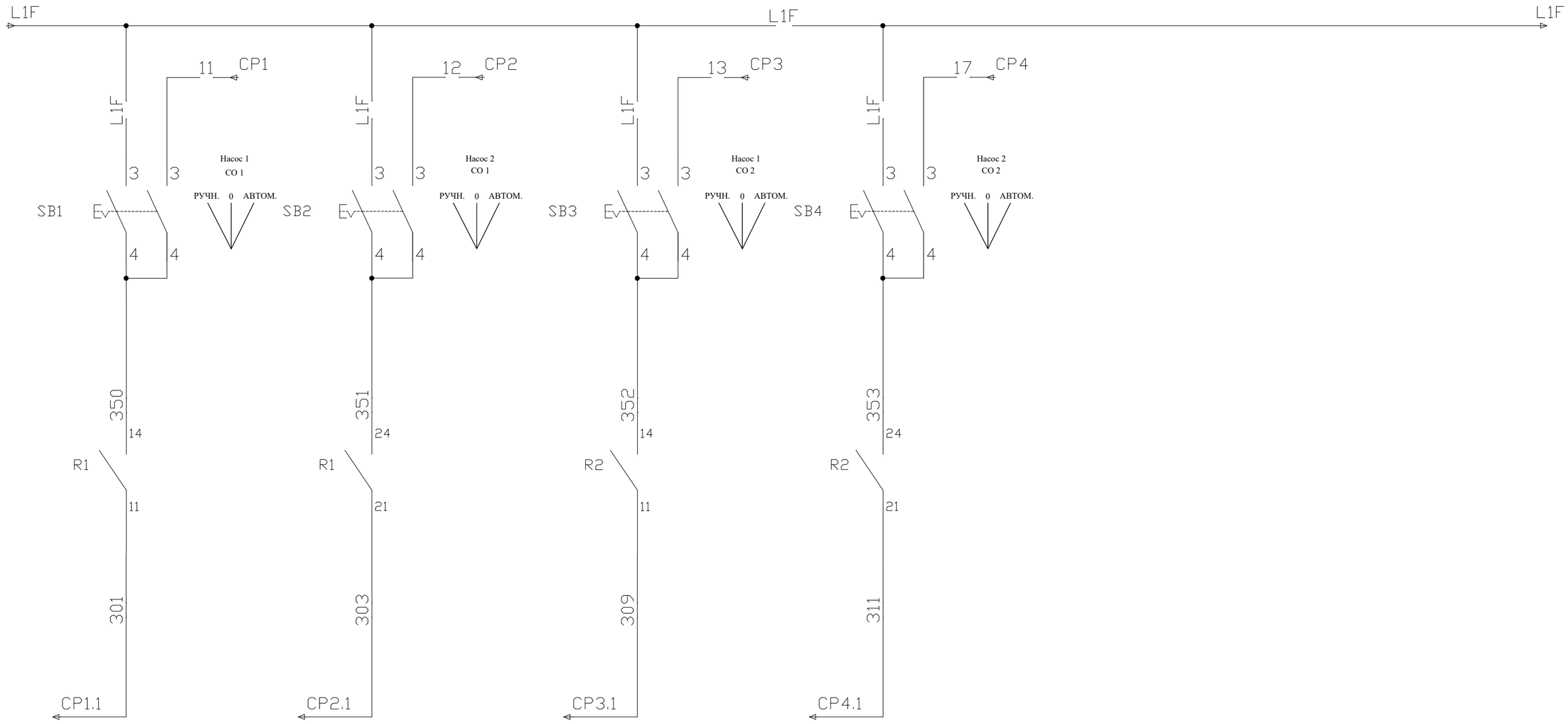

1 Насос СО 1 | 2 Насос СО 1 | 1 Насос СО 2 | 2 Насос СО 2

SH. 3
OF 5

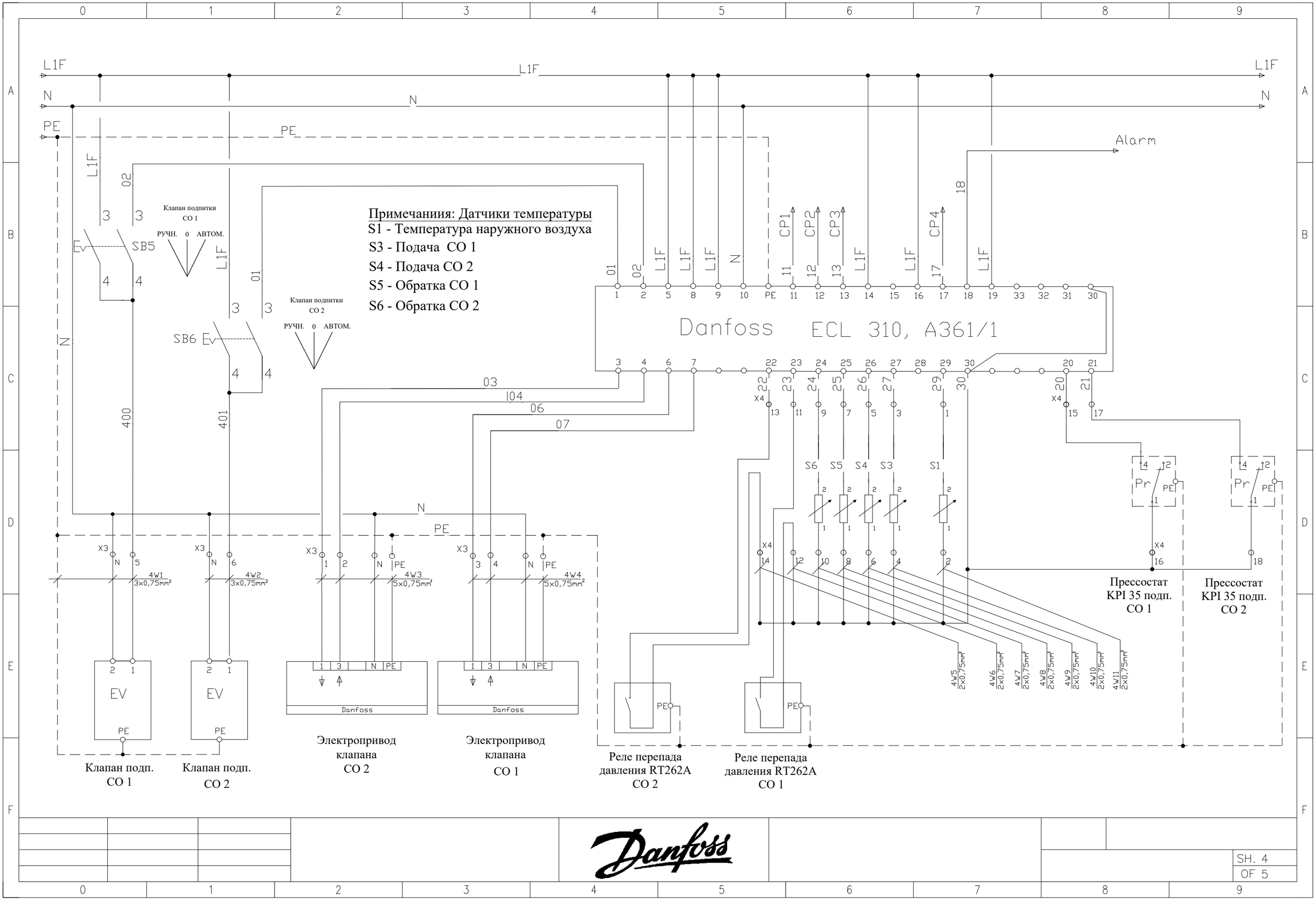
L1F
N
PE
Alarm
Клапан подпитки СО 1
РУЧН. 0 АВТОМ.
SB5
Клапан подпитки СО 2
РУЧН. 0 АВТОМ.
SB6
Примечаниия: Датчики температуры
S1 - Температура наружного воздуха
S3 - Подача СО 1
S4 - Подача СО 2
S5 - Обратка СО 1
S6 - Обратка СО 2
Danfoss ECL 310, A361/1
CP1
CP2
CP3
CP4
S1
S3
S4
S5
S6
Pr
X3
X4
4W1 3x0,75mm²
4W2 3x0,75mm²
4W3 5x0,75mm²
4W4 5x0,75mm²
4W5 2x0,75mm²
4W6 2x0,75mm²
4W7 2x0,75mm²
4W8 2x0,75mm²
4W9 2x0,75mm²
4W10 2x0,75mm²
4W11 2x0,75mm²
EV
Danfoss
Клапан подп. СО 1
Клапан подп. СО 2
Электропривод клапана СО 2
Электропривод клапана СО 1
Реле перепада давления RT262A СО 2
Реле перепада давления RT262A СО 1
Прессостат KPI 35 подп. СО 1
Прессостат KPI 35 подп. СО 2

SH. 4
OF 5

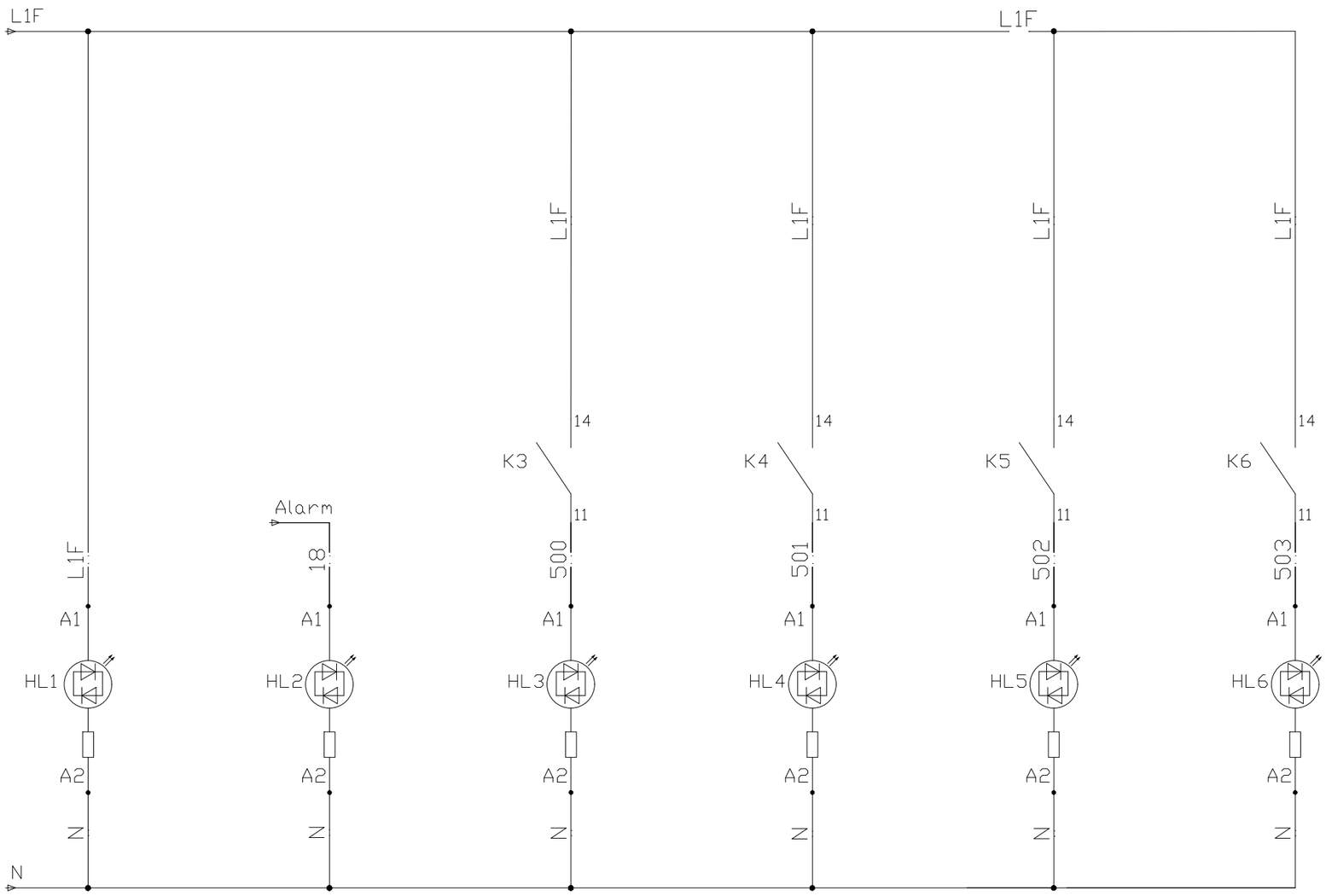

Электропитание ECL включено

Авария ECL

CO 1 работает насос 1

CO 1 работает насос 2

CO 2 работает насос 1

CO 2 работает насос 2

SH. 5
OF 5