Datenblatt

X-tra Collection™ -Basic Line- Rücklaufverschraubungen RLV-CX mit selbstdichtendem Nippel, verchromt. Anschlussmöglichkeit für Entleerungsarmatur, absperrbar und regulierbar.

Anwendung

Ausführung Eck

Ausführung DG

Mit Hilfe der Rücklaufverschraubung Typ RLV-CX kann jeder Heizkörper individuell abgesperrt werden. Damit lassen sich z.B. Wartungsarbeiten oder Reparaturen problemlos und ohne Beeinträchtigung anderer Heizkörper in der Anlage durchführen.

Die Rücklaufverschraubung RLV-CX ist mit selbstdichtendem Nippel ausgestattet und in DN 15 in verchromter Ausführung in Eck und Durchgang lieferbar. Kapazitäten: k_{vs}= 2,5 m^3/h

Die werksseitige Einstellung ist ganz offen.
Die Abmessungen entsprechen der DIN 3842-1.

Als Zubehör ist eine Entleerungsarmatur zur Entleerung bzw. Füllung des Heizkörpers lieferbar. Zur Entleerung wird zunächst die Abdeckkappe von der Rücklaufverschraubung abgeschraubt und die Rücklaufverschraubung abgesperrt.

Füll- und Entleerungsarmatur

Nach Aufschrauben der Entleerungsarmatur kann diese durch Linksdrehung des Vierkants geöffnet werden.

Die mitgelieferte Schlauchtülle ist anwendergerecht frei nach allen Seiten drehbar. Die Entleerungsarmatur ist unvernickelt.

Zur Vermeidung von Steinbildung und Korrosion sollte die Zusammensetzung des Heizwassers der VDI Richtlinie 2035 "Korrosionsschutz in Wasserheizungsanlagen" entsprechen.

Anlagenprinzip

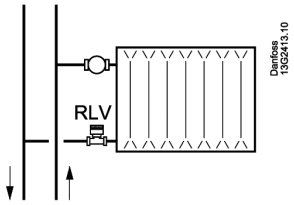

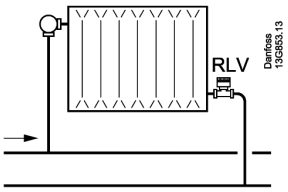

Bestellung und Daten

Typ	Bestell-Nr	Ausführung	Anschluss ISO 7-1		k_v-Werte (m^3/h) bei Anzahl Umdrehungen der Einstellschraube											Max. Betriebs-druck bar	Prüf-druck bar	Max. Vorlauf-temp. °C
			Anl.	HK	0,25	0,5	0,75	1	1,5	2	2,5	3	3,5	4	k_{vs}			
RLV-CX 15 **RLV-CX 15**	**003L0273** **003L0274**	Eck Durchgang	R 1/2	R_p 1/2	0,2	0,4	0,5	0,65	1,0	1,3	1,7	1,9	2,1	2,3	2,5	10	16	120

Zubehör und Ersatzteile

Produkt		Bestell-Nr.
	Füll- und Entleerungsarmatur mit 3/4" Außengewinde und Schlauchtülle	**003L0152**
	Handrad (für Differenzdruck bis 10 bar) Bei der Entleerung des Heizkörpers muss das Fühlerelement sicherheitshalber vorübergehend durch ein Handrad ersetzt werden.	**013G3300**
	Abdeckkappe für RLV-CX (Chrom)	**003L0104**

Montage

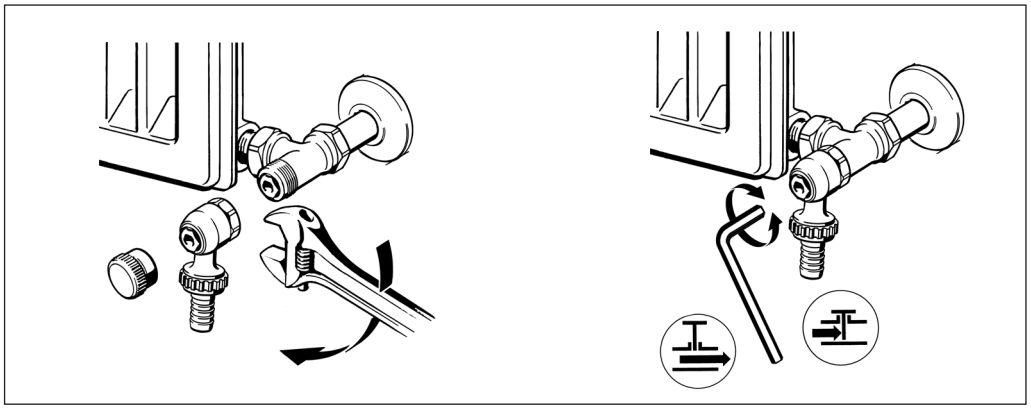

RLV-CX
RLV-CX ist für die Montage im Rücklauf des Heizkörpers vorgesehen. Um eine spätere Entleerung des Heizkörpers zu vereinfachen, sollte die Rücklaufverschraubung mit der Abdeckkappe nach vorne montiert werden.

Füll- und Entleerungsarmatur
Zur Montage und Bedienung der Entleerungsarmatur empfiehlt sich folgende Vorgehensweise:

1. Thermostatventil absperren.
   Sicherheitshalber muss das Fühlerelement vorübergehend gegen ein Handrad ersetzt werden. Bestell.-Nr. 013G3300.

2. Abdeckkappe abschrauben und Verschraubung mit einem Innensechskantschlüssel absperren.

3. Anschrauben der Entleerungsarmatur und Ausrichten der Entleerungsarmatur, die in alle Richtungen drehbar ist. Siehe Abb.

4. Das Öffnen der Entleerungsarmatur zur Entleerung oder Füllung des Heizkörpers erfolgt mit Hilfe eines Innensechskantschlüssels. Siehe Abb.

Einstellung und Regulierung

RLV-CX ist regulierbar. In Anlagen mit Thermostatventilen ohne Voreinstellung kann eine gewünschte Wassermenge einreguliert werden.
Dies erfolgt in 2 Phasen:

A Ehe die eigentliche Regulierung erfolgt, muss die Rücklaufverschraubung mit einem 6 mm Innensechskantschlüssel abgesperrt werden.

B Die Einstellung der gewünschten Wassermenge er folgt durch stufenloses Öffnen der Rücklaufverschraubung mit Hilfe des Sechskantschlüssels. Welche Einstellung erforderlich ist, um die gewünschte Wassermenge einzuregulieren, kann mit Hilfe der k_v-Wert-Tabelle oder dem Kapazitätsdiagramm bestimmt werden.

Die werksseitige Einstellung ist ganz offen.

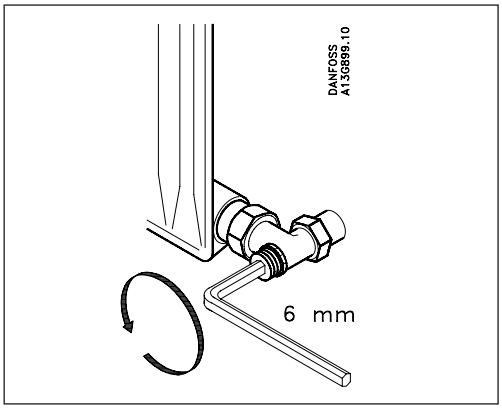

Kapazität

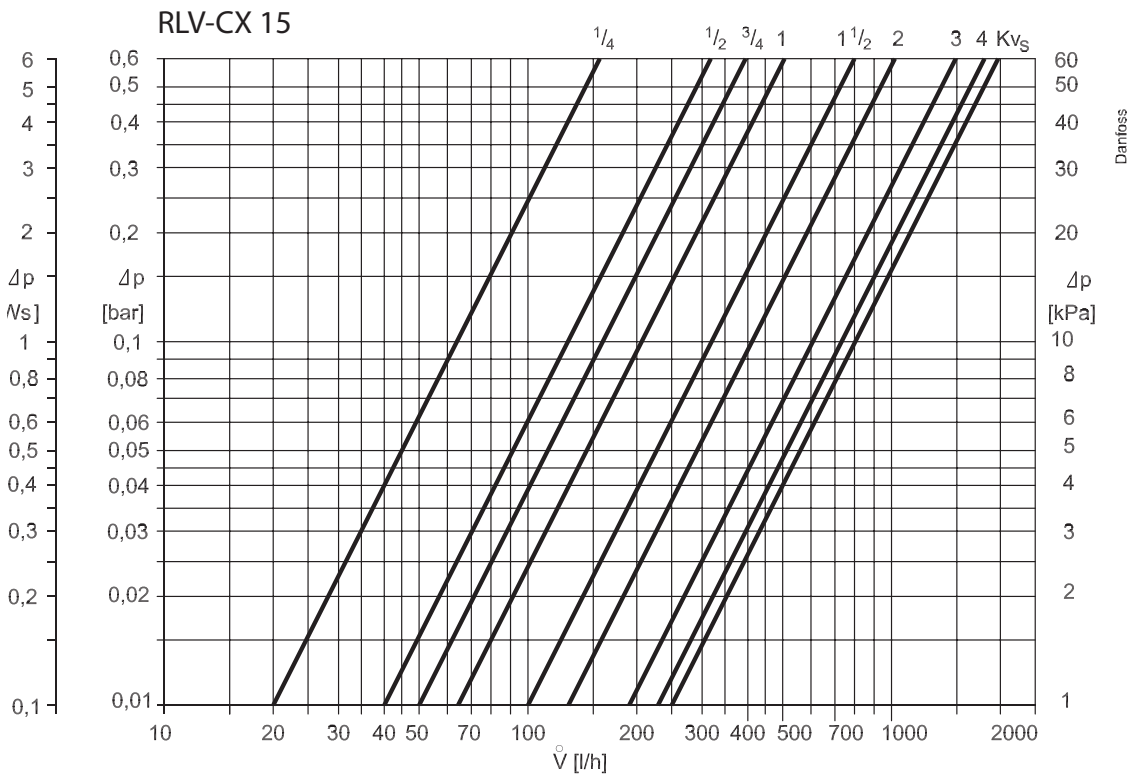

Konstruktion

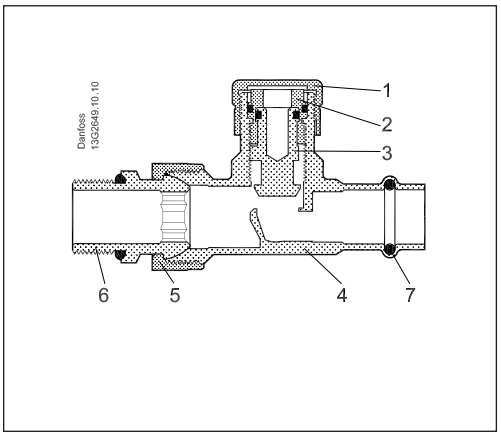

Materialien der wasserberührten Teile

Ventilgehäuse & übrige Metallteile	Ms 58
O-Ring	NBR

1. Abdeckkappe
2. Führungshülse
3. Absperrkegel
4. Ventilgehäuse
5. Überwurfmutter
6. Nippel

Abmessungen

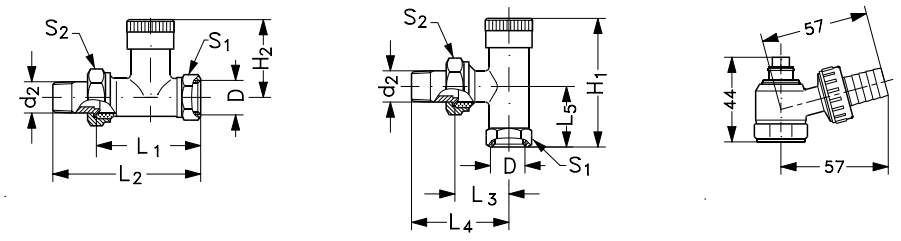

Typ	D	d_2	H_1	H_2	L_1	L_2	L_3	L_4	L_5	S_1	S_2
RLV-CX 15	R_p1/2	R 1/2	63	41	53	81	30	57	27	27	30

Danfoss GmbH

Wärme
Postfach 10 04 53, 63004 Offenbach
Carl-Legien-Straße 8, 63073 Offenbach
Telefon: (069) 4 78 68 - 500
Telefax: (069) 4 78 68 - 599
E-Mail: waerme@danfoss.com
www.waerme.danfoss.com

Außenbüros:
Berlin
Telefon: (030) 6 11 40 10
Telefax: (030) 6 11 40 20

Bochum
Telefon: (0234) 5 40 90 38
Telefax: (0234) 5 40 93 36

Stuttgart
Telefon: (0711) 3 51 84 99

Die in Katalogen, Prospekten und anderen schriftlichen Unterlagen, wie z.B. Zeichnungen und Vorschlägen enthaltenen Angaben und technischen Daten sind vom Käufer vor Übernahme und Anwendung zu prüfen. Der Käufer kann aus diesen Unterlagen und zusätzlichen Diensten keinerlei Ansprüche gegenüber Danfoss oder Danfoss Mitarbeitern ableiten, es sei denn, dass diese vorsätzlich oder grob fahrlässig gehandelt haben. Danfoss behält sich das Recht vor, ohne vorherige Bekanntmachung im Rahmen des Angemessenen und Zumutbaren Änderungen an ihren Produkten – auch an bereits in Auftrag genommenen – vorzunehmen. Alle in dieser Publikation enthaltenen Warenzeichen sind Eigentum der jeweiligen Firmen. Danfoss und das Danfoss Logo sind Warenzeichen der Danfoss A/S. Alle Rechte vorbehalten.