Технически данни

Зонови вентили за ВКЛ./ИЗКЛ. (PN 16) AMZ 112, AMZ 113

Описание

AMZ 112/2-портов вентил DN15-DN32

AMZ 112/2-портов вентил DN40-DN50

AMZ 113/3-портов вентил

Зоновите вентили за ВКЛ./ИЗКЛ. от типа AMZ 112 и AMZ 113 обичайно се използват във връзка със:

- Домашно и промишлено централно отопление
- Гореща вода за битови цели
- Соларни електроцентрали
- Управление по приоритет на подаването на гореща вода и отопление (функция за диверсификация)
- Управление по приоритет на котли и инсталации на твърдо гориво (функция за диверсификация).

Зоновите вентили за ВКЛ./ИЗКЛ. могат да бъдат прилагани съвместно с повечето стайни термостати на Danfoss, в частност от типа RET 230 (еднополюсен превключвател) и програмируеми стайни термостати от типа TP 5000/7000. Предлагат се и други съвместими стайни термостати, за подробности вж. www.danfoss.com/heating.

Задвижката може да се управлява с ключ SPST или SPDT.

Крайният превключвател може да се използва за пускане/спиране на вентилатор или циркулационна помпа при напълно отворен вентил.

Код за поръчка

AMZ 112 2-портов вентил/задвижка

DN	k_{vs} (m^3/h)	Присъединяване	Макс. Δp Вентил	Кодов №	
				230 V	24 V
15	17	R_p ½	6 bar	**082G5501**	**082G5520**
20	41	R_p ¾		**082G5502**	**082G5521**
25	68	R_p 1		**082G5503**	**082G5522**
32	123	R_p 1¼		**082G5514**	**082G5523**
40	198	R_p 1½		**082G5515**	**082G5524**
50	290	R_p 2		**082G5516**	**082G5525**

AMZ 113 3-портов вентил/задвижка

DN	k_{vs} (m^3/h)	Присъединяване	Макс. Δp Вентил	Кодов №	
				230 V	24 V
15	3,8	R_p ½	6 bar	**082G5511**	**082G5526**
20	7,7	R_p ¾		**082G5512**	**082G5527**
25	11,6	R_p 1		**082G5513**	**082G5528**

Принципи на приложение

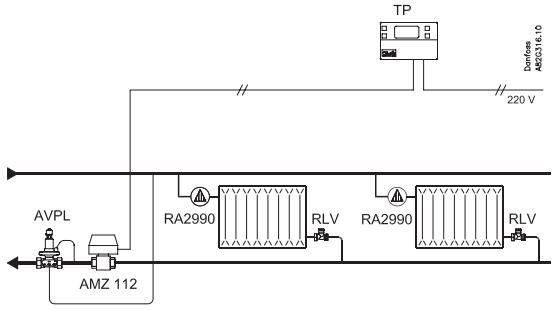

Управление на ВКЛ./ИЗКЛ. на радиатор -, подово отопление и зонови системи (нощен режим)

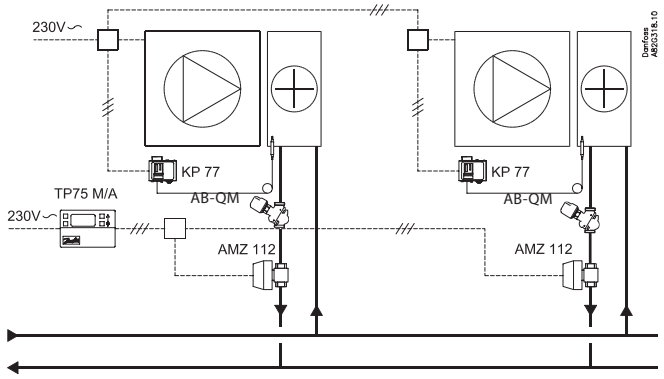

Управление на ВКЛ./ИЗКЛ. на един или повече отоплителни елементи/повърхности.

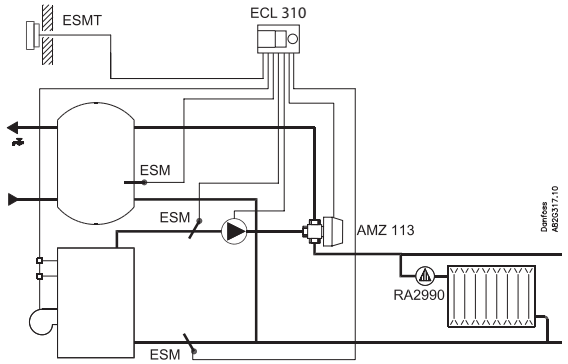

Управление по приоритет на подаването на гореща вода и отопление - функция за диверсификация.

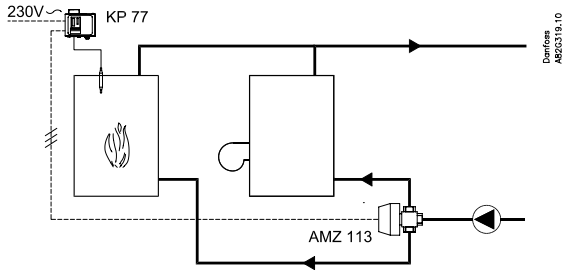

Управление по приоритет на котли и инсталации на твърдо гориво - функция за диверсификация.

Технически данни

Задвижка

Тип	AMZ 112 (230 V AC, DN 15-32)	AMZ 112 (230 V AC, DN 40/50)	AMZ 113 (230 V AC)
Захранващо напрежение	230 V, 50/60 Hz		
Микропревключвател	1 (1) A, 250 V AC		
Консумирана мощност	9,3 VA според режима на работа 5 VA в отворено положение 0 VA в затворено положение	9 VA според режима на работа 5 VA в отворено положение 0 VA в затворено положение	9,3 VA според режима на работа 5 VA в отворено положение 0 VA в затворено положение
Клас на електрическа защита	Клас II според EN-60335-1		
Кутия	IP 44 според IEC 60529		
Време на въртене	30 сек./90°	32 сек./90°	60 сек./90°
Околна температура	0 ... 50°C		
Влажност	RH 0%... 80% без кондензация		
Кабел	4 × 0,5 mm², L= 1,5 m	4 × 0,5 mm², L= 2 m	4 × 0,5 mm², L=1,5 m

Тип	AMZ 112 (24 V AC, DN 15-32)	AMZ 113 24 V AC
Захранващо напрежение	24 V, 50 Hz	
Микропревключвател	1 (1) A, 250 V AC	
Консумирана мощност	6 VA според режима на работа 1 VA в отворено положение 0 VA в затворено положение	
Клас на електрическа защита	Клас II според EN-60335-1	
Кутия	IP 44 според IEC 60529	
Време на въртене	30 сек./90°	60 сек./90°
Околна температура	0 ... 50 °C	
Влажност	RH 0%... 80% без кондензация	
Кабел	4 × 0,5 mm²; L= 1,5 m	4 × 0,5 mm²; L= 1,5 m

Вентил

Тип	AMZ 112, AMZ 113
Температура на флуида	2 … 130 °C
Номинално налягане	PN 16
Флуид	Циркулационна вода / вода с гликол до 30 %
Максимален работен въртящ момент	8 Nm
Макс. Δp на вентила	6 bar
Материали	
Тяло - стебло	Горещо щампован бронз CuZn40Pb2, никелиран
Сфера	Горещо щампован бронз CuZn40Pb2, хромиран
Уплътнения	PTFE - FPM - EPDM
Присъединяване	Вътрешна резба Rp ISO 7/1

Оразмеряване

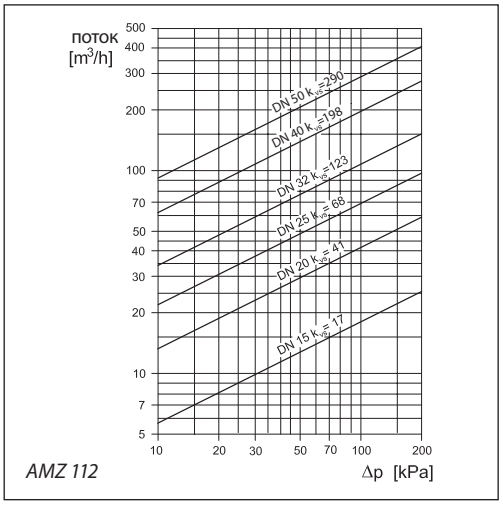

AMZ 112

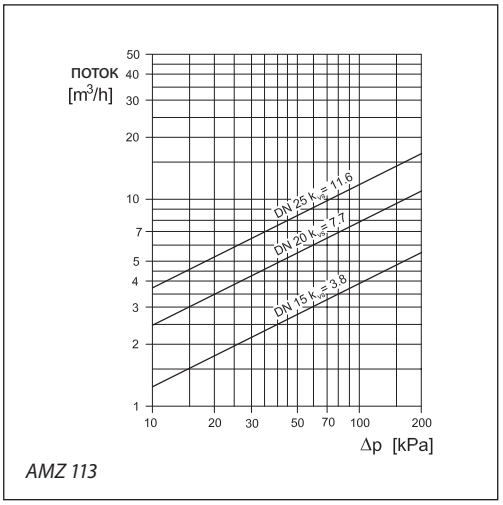

AMZ 113

Присъединяване

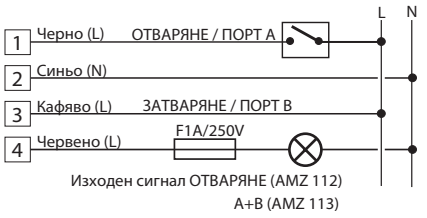

AMZ 112/113 ключ SPST

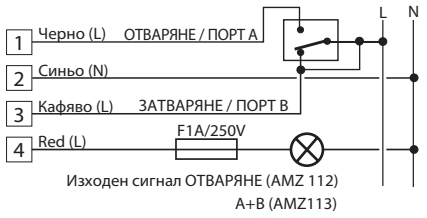

AMZ 112/113 ключ SPDT

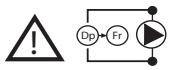

ПРЕДУПРЕЖДЕНИЕ!
При управлението на електронна помпа (енергоспестяваща, с управление по налягане) <u>използвайте реле</u> поради генерирането на пикови големи токове!

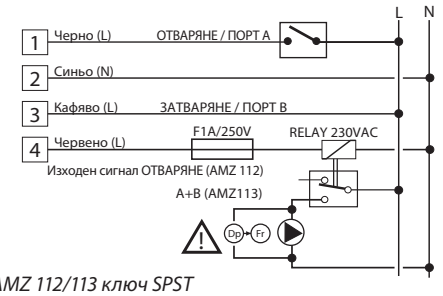

AMZ 112/113 ключ SPST

Монтажни положения

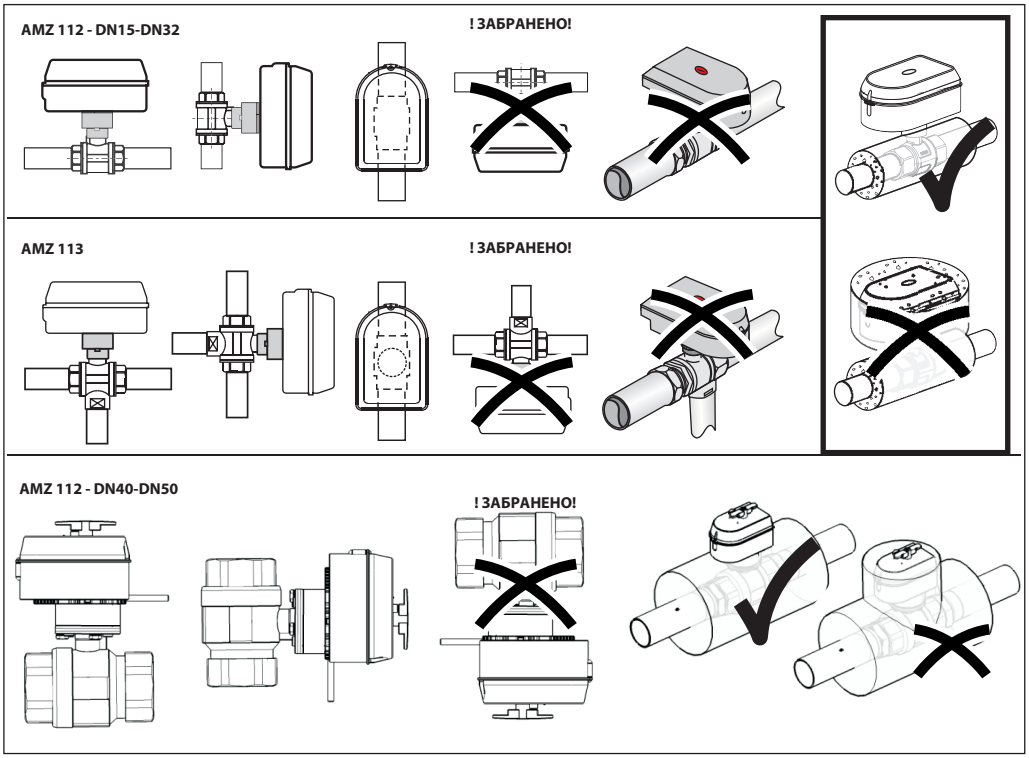

Хидравличен монтаж

Препоръчителен монтаж на сферичния вентил с електрическо задвижване

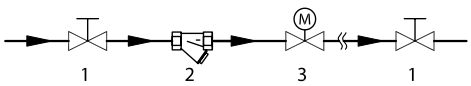

1. Сферичен вентил
2. Филтър
3. AMZ

Ръчно управление

Ръчно управление - AMZ 1 12, DN15-DN32

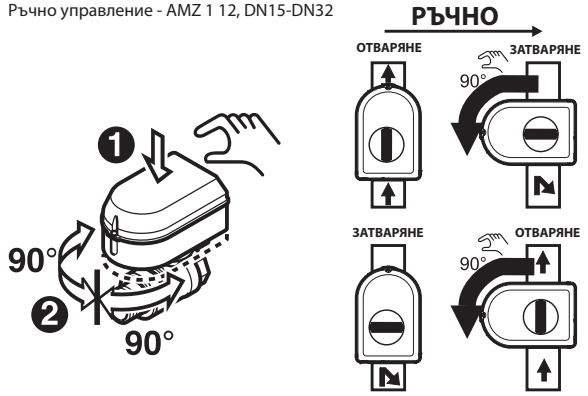

Индикация на позицията

Ръчно управление - AMZ 1 13

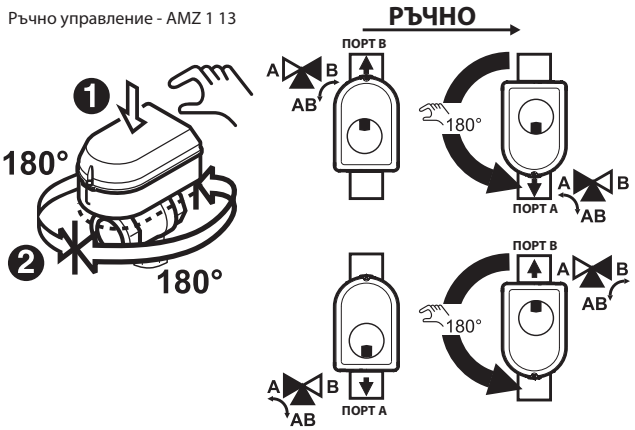

Индикация на позицията

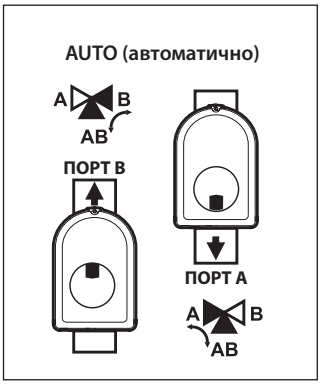

Ръчно управление - AMZ 1 12, DN40, DN50

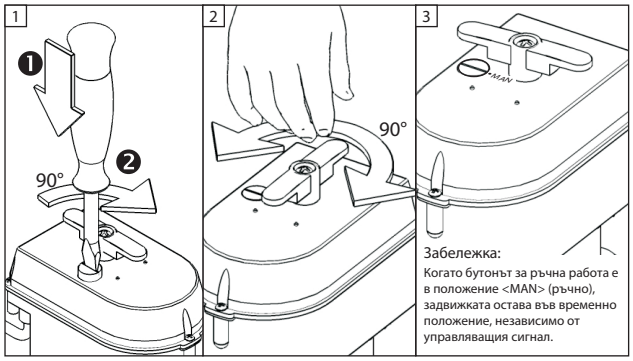

Индикация на позицията

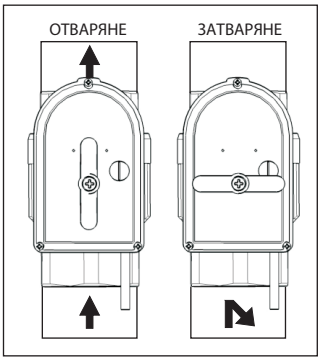

Размери

AMZ 112, DN 15-32

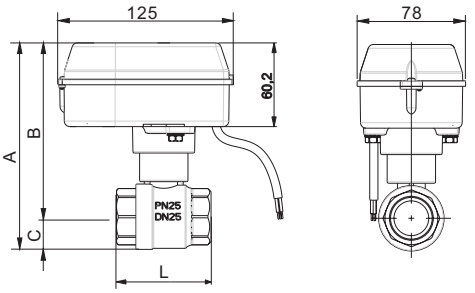

DN	Присъединяване	A	B	C	L	Тегло
	G	mm				(kg)
15	½″	139	121,5	17,5	63	0,84
20	¾″	144	124,5	19,5	57	0,81
25	1″	153	129,5	23,5	68	0,97
32	1¼″	163	134,5	28,5	81	1,24

AMZ 112, DN 40/50

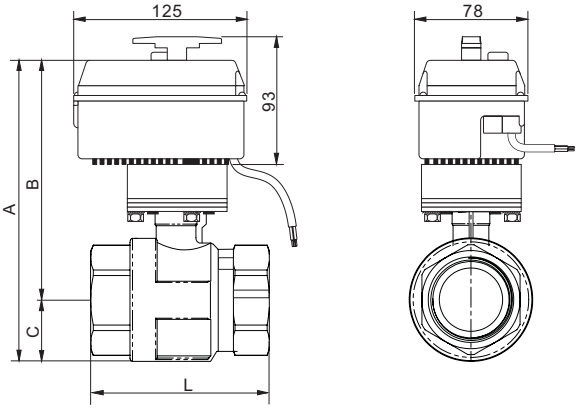

DN	Присъединяване	A	B	C	L	Тегло
	G	mm				(kg)
40	1½″	212	176	36	107,5	2,32
50	2″	228	184	44	125	3,23

AMZ 113

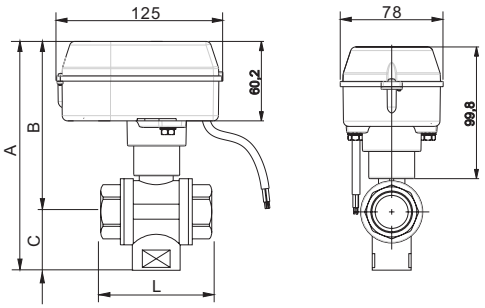

DN	Присъединяване	A	B	C	L	Тегло
	G	mm				(kg)
15	½″	152	118	34	64	0,88
20	¾″	164	125	39	74	1,10
25	1″	175	130	45	87	1,40

Данфос ЕООД

1510 София
ул. »Резбарска« № 5
Тел.: 02 / 942 49 10
Факс: 02 / 942 49 11

Данфосс не може да поеме отговорност за възможни грешки в каталози, брошури и други печатни материали. Данфосс си запазва правото да променя продуктите без предизвестие. Това се отнася и за вече заявени продукти, при условие, че промените са възможни без произтичащи от това промени във вече договорените спецификации. Всички търговски марки в настоящия каталог са собственост на съответните дружества. Данфосс и логото на Данфосс са собственост на Danfoss A/S. Всички права запазени.

Produced by Danfoss A/S © 02/2014