ENGINEERING
TOMORROW

Manuel d'installation

BasicPlus² WT-T
Thermostats d'ambiance

FR

1. Étapes d'installation

1. **L'installation doit être réalisée par un électricien agréé.**
2. Le thermostat d'ambiance doit être installé à environ 1,50 m au-dessus du sol et à l'écart du rayonnement solaire, des courants d'air et d'autres sources de chaleur (téléviseurs, etc.), fig. 1.
3. Commencez par enlever le couvercle et le bouton rotatif, fig. 2.
4. Raccordez le fil avant de monter la plaque arrière sur le boîtier mural à l'aide des vis fournies. Montez ensuite le couvercle sur la plaque arrière, fig. 3.

2. Câblage

Dimensions (voir fig. 4) et schéma de câblage (voir fig. 5). Le thermostat WT-T est souvent associé à un actionneur TWA Danfoss. Le câblage entre le thermostat d'ambiance et l'actionneur diffère en fonction de l'emplacement de l'alimentation électrique et du type d'actionneur (NF ou NO). Suivez les figures pour réaliser le câblage :

1. Quand l'arrivée de l'alimentation électrique est à proximité du thermostat d'ambiance :
   - Raccordement à un actionneur TWA 230 V type NF, fig. 6.
   - Raccordement à un actionneur TWA 230 V type NO, fig. 7.

2. Quand l'arrivée de l'alimentation électrique est à proximité de l'actionneur :
   - Raccordement à un actionneur TWA 230 V type NF, fig. 8.
   - Raccordement à un actionneur TWA 230 V type NO, fig. 9.

3. Remarques

1. Il est essentiel d'effectuer correctement le câblage ; nous recommandons d'utiliser un instrument pour confirmer les phases L et N (tension et neutre) avant de procéder au câblage.
2. Ne dénudez pas trop le câble afin d'éviter tout court-circuit provoqué par un contact du fil nu avec le boîtier mural métallique.
3. Évitez toute pression ou contact de la vis avec le fil lorsque vous maniez la vis pour fixer le thermostat d'ambiance au boîtier mural. Un court-circuit peut se produire si la gaine isolante du fil est abîmée par la vis et que le fil nu entre en contact avec la vis.
4. Si les murs doivent être peints, montez le thermostat d'ambiance après les travaux de peinture pour éviter toute pénétration de poussières ou de peinture dans le thermostat d'ambiance, ce qui pourrait endommager la carte électronique.
5. La charge max. du relais est de 3 A (charge résistive) ou 1 A (charge inductive, dans le cas par exemple d'une pompe ou d'un moteur). Le relais sera endom-

FR

magé si la charge dépasse la valeur limite.

6. Ne recouvrez pas le thermostat, par exemple en suspendant des serviettes directement devant le boîtier.
7. Le thermostat d'ambiance doit être raccordé à l'actionneur correspondant à la boucle de la pièce à contrôler.

4. Spécifications techniques

Caractéristique	Description
Homologation	Marquage CE, EN 60730
Température ambiante	-10 - 60° C
Classe IP	30
Charge inductive max.	<1 A
Charge résistive max.	<3 A
Consommation	7 W
Alimentation	230 Vac ±10%, 50/60 Hz
Plage de réglage de la température ambiante	5 - 30° C
Matériau du boîtier	ABS + PC

FR

Fig. 1

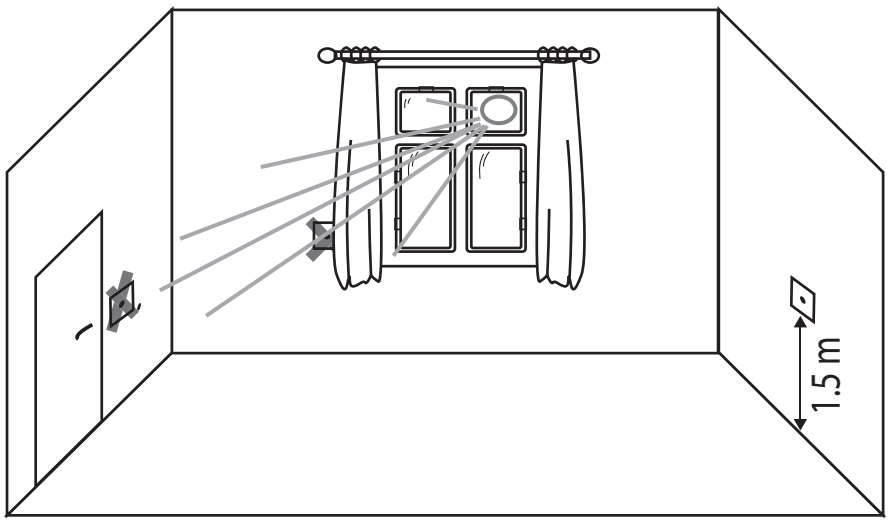

Fig. 2

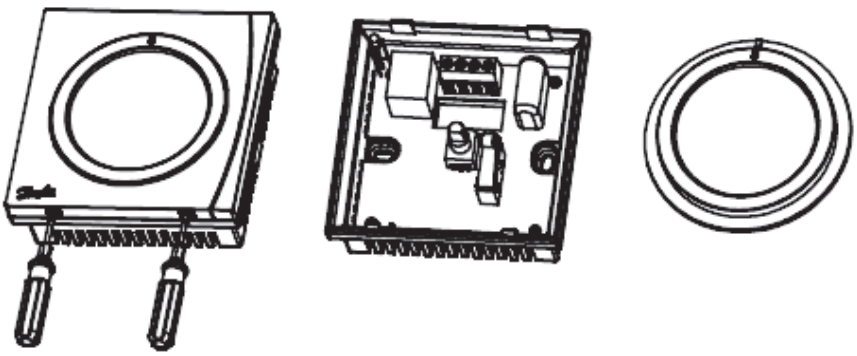

Fig. 3

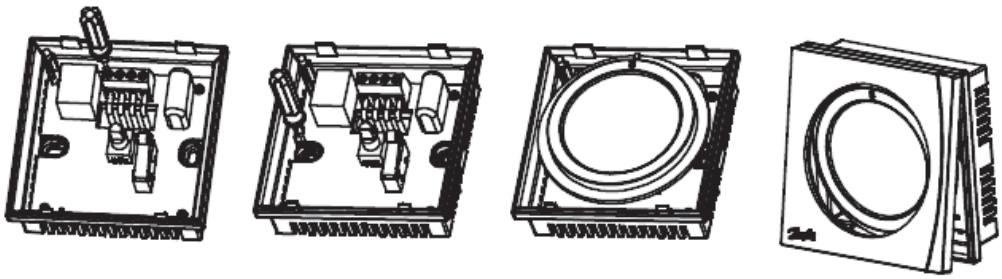

FR

Fig. 4

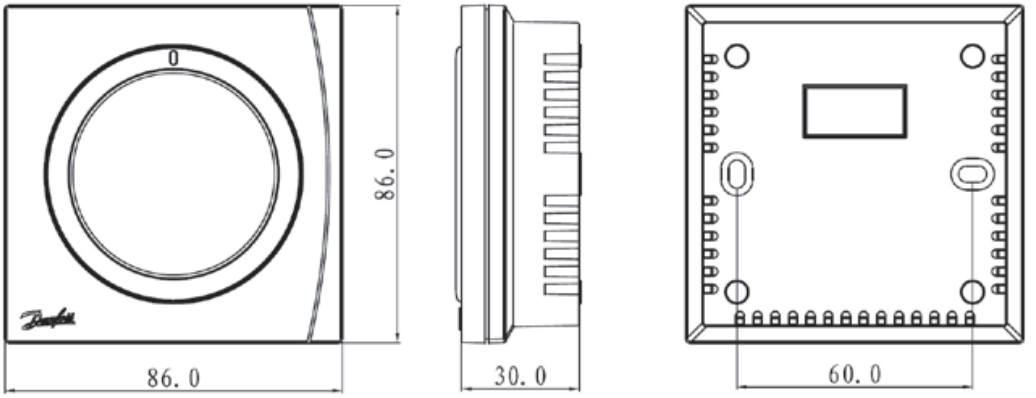

Fig. 5

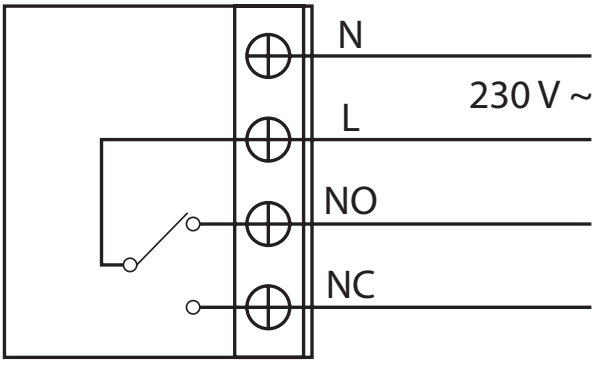

Fig. 6

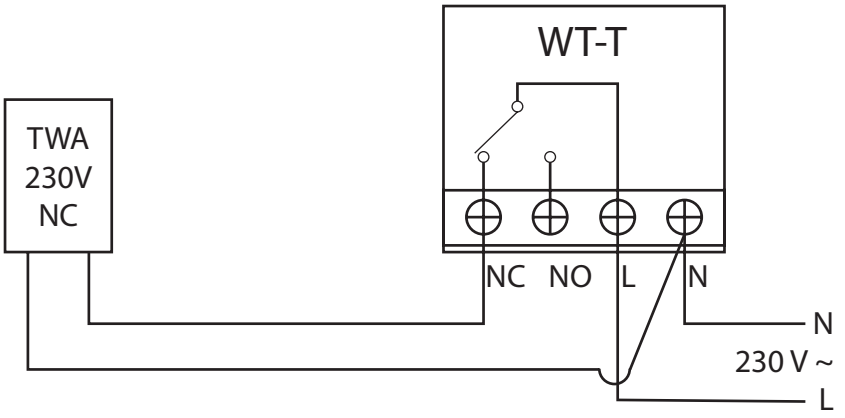

FR

Fig. 7

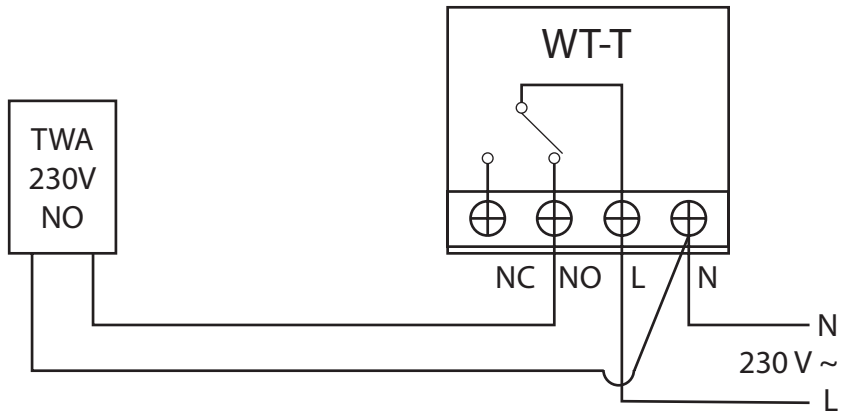

Fig. 8

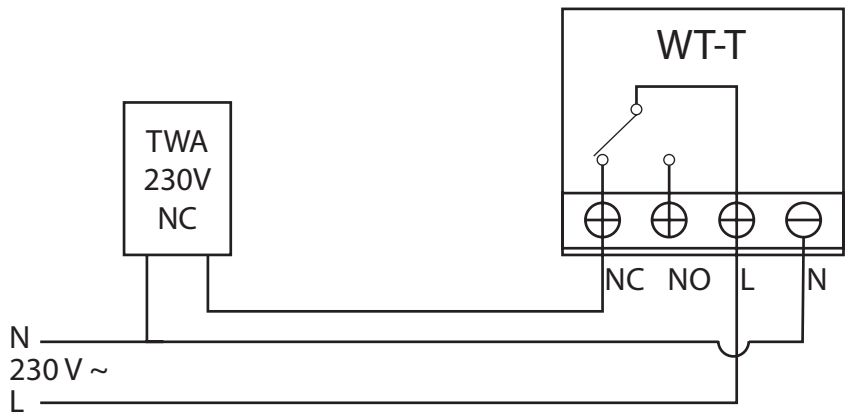

Fig. 9

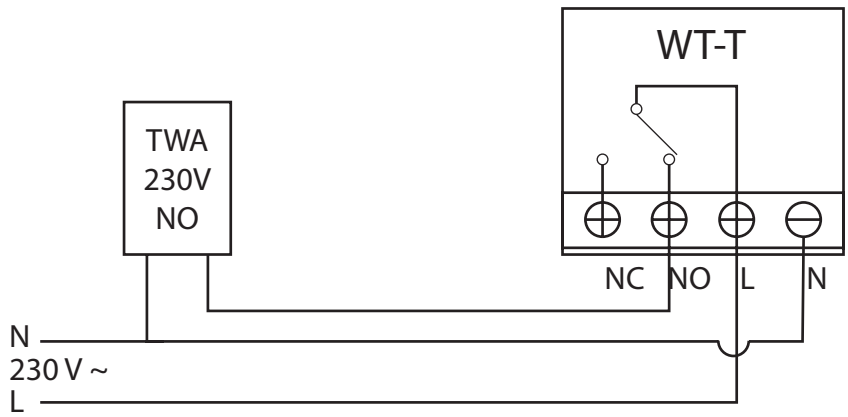

Danfoss n'assume aucune responsabilité quant aux erreurs qui se seraient glissées dans les catalogues, brochures ou autres documentations écrites. Dans un souci constant d'amélioration, Danfoss se réserve le droit d'apporter sans préavis toutes modifications à ses produits, y compris ceux se trouvant déjà en commande, sous réserve, toutefois, que ces modifications n'affectent pas les caractéristiques déjà arrêtées en accord avec le client. Toutes les marques de fabrique de cette documentation sont la propriété des sociétés correspondantes.
Danfoss et le logotype Danfoss sont des marques de fabrique de Danfoss A/S. Tous droits réservés.

VICUL204 Produced by Danfoss Floor Heating Hydronics 03/2015