ENGINEERING
TOMORROW

Danfoss

Neue Ventilstation ICF Flexline™ aus Edelstahl für die Fischereiwirtschaft

Das **fehlende Bindeglied** in Ihrer Kälteanlage für die Fischereiwirtschaft - lernen Sie die neue Ventilstation ICF Flexline™ aus **Edelstahl** kennen

Danfoss führt nun eine Edelstahl-Version seiner erfolgreichen Ventilstation ICF Flexline™ für Industriekältetechnikanwendungen ein. Sie vervollständigt das Angebot an Produkten aus Edelstahl und lässt effiziente, betriebssichere und korrosionsfreie Kälteanlagen Wirklichkeit werden – auf See oder an Land.

Die weltweit

EINZIG-ARTIGE

Edelstahl-Ventilstation

www.Danfoss.com/ICF-stainless-steel

Die Ventilstation ICF Flexline™ aus **Edelstahl** von Danfoss

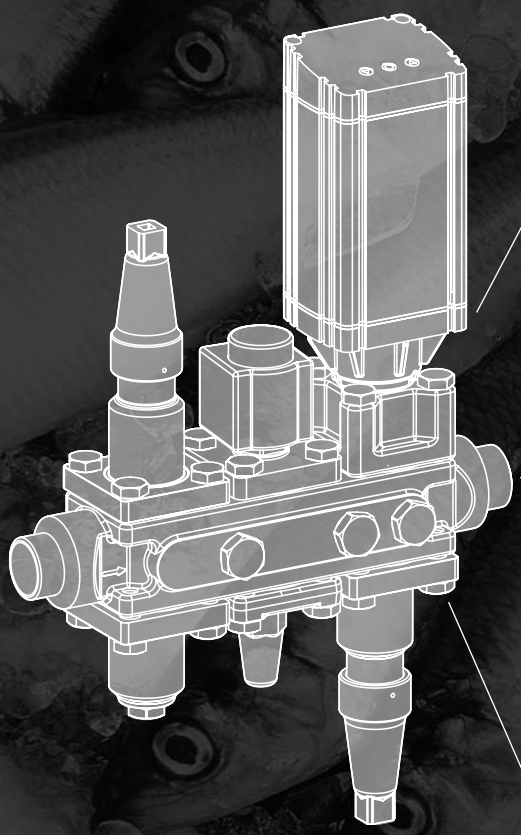

Vorteile für den Betreiber

- Vorab geprüfte und vormontierte Produkte, die einbaufertig sind
- Präzise Temperaturregelung für optimale Lebensmittelsicherheit
- Zugelassen für Hochdruckkältemittel
- Weniger Schweißnähte bedeuten ein reduziertes Leckagerisiko
- DNV-, BV- und andere Schiffszulassungen auf Anfrage

Vorteile für den Anlagenplaner

- Einfaches Durchführen von Wartungsarbeiten auf Basis Ihres Wartungsvertrags
- Eine einzige Bestellnummer für eine einfache Bestellung und ein einfaches Ersatzteilmanagement
- Weniger Lagerfläche erforderlich
- Kompakte Bauweise und geringes Gewicht
- Weniger Schweißnähte bedeuten ein reduziertes Leckagerisiko
- Absolute Freiheit bei der Anlagengestaltung
- Alle wesentlichen Schiffszulassungen

ZWEI

Schweißnähte anstelle von sechs oder mehr

Alles aus einer Hand

- Nur ein Lieferant für alle Komponenten
- Die einzige Ventilstation aus Edelstahl auf dem Markt
- Innovation des Marktführers im Bereich Kältetechnik
- Breites Spektrum an kostenlosen Support-Tools
- Basiert auf dem bewährten ICF-Ventilstation-Konzept
- Vollständige Kompatibilität mit allen Edelstahl-Komponenten von Danfoss

Ihr komplettes **Edelstahl**-Produktprogramm für die Fischereiwirtschaft

Bei der Fischverarbeitung sind eine schnelle Kühlung und ein hohes Maß an Hygiene von großer Bedeutung. Zudem findet das Fischen in einer bekanntermaßen rauen Umgebung (feucht und sehr salzhaltig) statt, die zudem sehr korrosiv ist.

Durch die Einführung der ICF-Ventilstation aus Edelstahl verfügt Danfoss nun über ein Komplettangebot an modernen und flexiblen Edelstahl-Komponenten für die Fischereiwirtschaft.

Mithilfe der ICF-Ventilstation aus Edelstahl und anderen Edelstahl-Komponenten für die Kälte- und Kühltechnik kann Ihre Anlage weniger komplex, hygienischer und weitaus effizienter werden – unabhängig von Ihrem Produktionsumfang und einem Standort auf See oder an Land.

In der Abbildung zeigen wir Ihnen, wie das Edelstahl-Produktprogramm von Danfoss den Herstellern von frischem oder verarbeitendem Fisch dabei helfen kann, durch eine sichere, zuverlässige und präzise Temperaturregelung eine beständig hohe Qualität zu liefern.

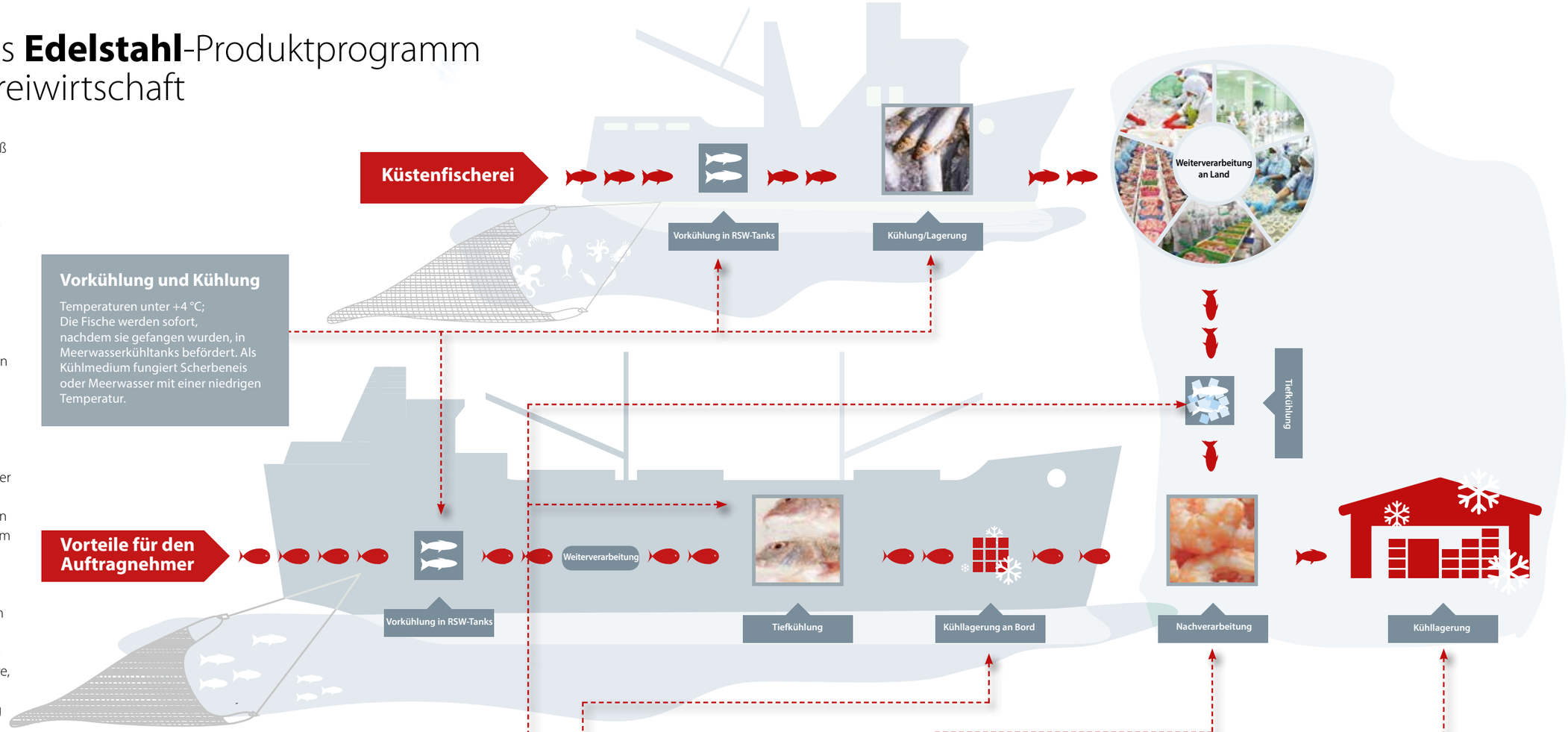

Vorkühlung und Kühlung

Temperaturen unter +4 °C; Die Fische werden sofort, nachdem sie gefangen wurden, in Meerwasserkühltanks befördert. Als Kühlmedium fungiert Scherbeneis oder Meerwasser mit einer niedrigen Temperatur.

Tiefkühlung

Tiefkühltemperaturen von -30 bis -50 °C; Die verarbeiteten Fischprodukte werden schnell auf eine sehr geringe Temperatur gebracht (gefroren), damit sie während des Lagerns und Transportierens ihre Qualität nicht verlieren und einwandfrei bleiben. Die Kühlung erfolgt in den meisten Fällen über Plattenfroster.

Kühllagerung an Bord

Temperaturen unter -30 °C; Die Lagertemperatur von verschiedenen Produkttypen variiert sehr stark. Sie muss jedoch jederzeit ausreichend sein, um die Frische, die Farbe, die Konsistenz und den Geschmack des Produkts zu wahren.

Nachverarbeitung

Bei der Nachverarbeitung kann eine Oxidation der Produkte Mithilfe der Verpackung und Anwendung einer Wasserglasur vermieden werden.

Kühllagerung

Auch wenn verschiedene Fischereierzeugnisse unterschiedliche Lagertemperaturen erfordern, ist es immer das wichtige Ziel, die Qualität und Frische des fertigen Erzeugnisses sicherzustellen. Fetthaltiger Fisch muss bei Temperaturen unter -30 °C gelagert werden und Fischarten wie Thunfisch usw. bei Temperaturen unter -50 °C.

REG-SA SS/REG-SB SS

Reihe SVL SS Flexline™:

Die Reihe SVL SS Flexline™ umfasst verschiedene Edelstahl-Ventile und basiert auf dem Konzept eines Gehäuses mit vielen möglichen Ventileinsätzen. Alle Funktionseinsätze sind mit beiden erhältlichen Ventilgehäusen (Durchgangs- oder Winkelausführung) kompatibel. Dadurch ist es möglich, einen sehr geringen Ersatzteilbestand zu halten und die Ventile schnell und effektiv zu warten.

Die neue Ventilstation ICF Flexline™ aus **Edelstahl** von Danfoss

Max. zul. Betriebsüberdruck: 52 bar g (754 psig)
Temperaturbereich: -60 bis +150 °C (-76 bis +302 °F)

EVRS und EVRST, Magnetventile aus Edelstahl

Magnetventile mit drei verschiedenen Betriebsarten: Direkt-, servo- oder zwangsservogesteuert; Max. zul. Betriebsüberdruck: 52 bar bei einem Temperaturbereich von -40 bis +105 °C, je nach Spule

OFV-SS, Überströmventile aus Edelstahl

Drei Funktionen in einem Ventil: Überstromventil, Rückschlagventil und Absperrventil; Max. zul. Betriebsüberdruck: 52 bar

SNV-SS, Nadelventile aus Edelstahl

Kompakte und leichte Serviceventile mit robuster Bauweise und hoher Durchflusseigenschaft; Max. zul. Betriebsüberdruck: 52 bar bei einem Temperaturbereich von -60 bis +150 °C

Einführung der weltweit ersten **Edelstahl**-Ventilstation

Kälte- und Kühlanlagen auf See sind anfällig für Korrosion und müssen sehr hohe Hygiene- und Sicherheitsanforderungen erfüllen. Daher verlassen sich viele Betreiber von fischverarbeitenden Einrichtungen bei ihren Komponenten auf die hervorragenden Eigenschaften von Edelstahl. Komponenten aus Edelstahl, vor allem Ventile, sind jedoch in der Regel sehr groß und schwer und weisen oftmals nur eine Funktion auf. Am Ende entstehen so Anlagen, bei denen viele Ventile nacheinander angeordnet werden müssen, um alle Anforderungen zu erfüllen.

Viele Ventile durch eine Ventilstation ersetzen

Durch die Einführung der neuen ICF-Ventilstation aus Edelstahl von Danfoss können Sie nun das Gewicht, die Größe und die Komplexität Ihrer Anlage reduzieren. Sie können lange und sperrige Ventilaneinanderreihungen mit vielen Schweißnähten einfach durch eine einzige Ventilstation aus Edelstahl ersetzen. Diese ist weitaus kompakter, einfacher zu montieren und zu warten und zudem hygienischer als herkömmliche einzelne Produkte.

Eine lange Aneinanderreihung von Ventilen war im Fischereigewerbe jahrzehntelang die standardmäßige Konstruktion. Sie stellt jedoch bei Weitem nicht das Optimum dar. Sie ist schwer und lässt sich nur umständlich installieren und regeln. Die große Anzahl an Schweißnähten, die zum Aneinanderreihen von fünf oder sechs Ventilen erforderlich sind, stellt zudem ein kontinuierliches Risiko in Bezug auf die Sicherheit und Betriebszuverlässigkeit dar. Und gerade Wartungsarbeiten gestaltet sich als äußert aufwendig, wenn jede Komponente entfernt werden muss, um nur ein Ventil zu erreichen.

Eine komplette Reihe aus Edelstahl

Die ICF-Ventilstation aus Edelstahl ist in zwei Größen erhältlich: ICF 20 und ICF 25 mit verschiedenen Anschlusstypen und -größen. Sie lässt sich perfekt mit allen anderen Edelstahl-Produkten für die Kälteanwendungen der Fischereiwirtschaft kombinieren, wie zum Beispiel mit der Reihe SVL SS Flexline™ von Danfoss.
Sie finden unser gesamtes Angebot an Edelstahl-Komponenten für die Industriekältetechnik in dieser Broschüre.

ENGINEERING
TOMORROW

Industriekältetechnik von Danfoss

Umfangreiches Fachwissen auf einen Klick

Wenden Sie sich an Danfoss, wenn Sie hochwertige Komponenten mit dem Know-how und der Unterstützung von Experten verbinden wollen. Probieren Sie folgende kostenlose Tools aus, die Ihre Arbeit erleichtern werden.

DIRbuilder
DIRbuilder wurde entwickelt, um das Auswahlverfahren für Industriekälteprojekte zu vereinfachen und zu beschleunigen. Mit diesem Tool können Sie aus einer umfangreichen Menge an Konfigurationsoptionen genau die Ventile auswählen, die Sie benötigen. Die DIRbuilder-Bibliothek enthält alle Industriekälte-Ventile von Danfoss. DIRbuilder ist kostenlos und es ist keine Softwareinstallation erforderlich.

Coolselector® 2 – Neue Berechnungs-Software für die Industriekältetechnik
Coolselector® 2 ist eine Berechnungs- und Auswahlsoftware für Anlagenplaner und -bauer. Sie bietet vollständige Berechnungen des Druckabfalls, eine Analyse der Rohr- und Ventilkonstruktion und die Möglichkeit, Leistungsberichte zu erstellen. Sie ersetzt die bekannte DIRCalc™-Software und bietet verschiedene neue Funktionen.

Industriekälte-App von Danfoss
Die kostenlose Industriekälte-App liefert Ihnen ein Ersatzteile-Tool, das es Ihnen leicht macht, die Ersatzteilnummer für ein bestimmtes Industriekälte-Ventil von Danfoss zu finden.

Download von 3D-CAD-Symbolen
In dem Online-Produktkatalog auf unserer Website können Sie sich 3D-CAD-Symbole und -Abbildungen herunterladen, die Ihnen bei der Planung von Kälteanlagen helfen.

Industriekälte-Anwendungstool
Mithilfe dieser interaktiven PowerPoint-Präsentation können Sie eine zweistufige Ammoniakanlage bis ins kleinste Detail erkunden. Sie finden detaillierte Schnittzeichnungen und Informationen zu den Ventilen in der Anlage sowie Links zu Videos, Literatur und Produktanimationen.

Anwendungshandbuch
Das Anwendungshandbuch soll Sie bei jedem Arbeitsschritt mit Industriekälteanlagen unterstützen. Es enthält unter anderem Beispiele dafür, wie Sie Regelmethoden für verschiedene Kälteanlagen, deren Aufbau und die jeweiligen Komponenten auswählen.

Unter **www.danfoss.de/IR-tools** finden Sie alle Tools, die Sie benötigen.

Die in Katalogen, Prospekten und anderen schriftlichen Unterlagen, wie z.B. Zeichnungen und Vorschlägen enthaltenen Angaben und technischen Daten sind vom Käufer vor Übernahme und Anwendung zu prüfen. Der Käufer kann aus diesen Unterlagen und zusätzlichen Diensten keinerlei Ansprüche gegenüber Danfoss oder Danfoss Mitarbeitern ableiten, es sei denn, dass diese vorsätzlich oder grob fahrlässig gehandelt haben. Danfoss behält sich das Recht vor, ohne vorherige Bekanntmachung im Rahmen des Angemessenen und Zumutbaren Änderungen an ihren Produkten – auch an bereits in Auftrag genommenen – vorzunehmen. Alle in dieser Publikation enthaltenen Warenzeichen sind Eigentum der jeweiligen Firmen. Danfoss und das Danfoss Logo sind Warenzeichen der Danfoss A/S. Alle Rechte vorbehalten.

© Danfoss | DCS (mda) | 2016.04