ENGINEERING
TOMORROW

Techninis aprašymas

Mikroplokštelių šilumokaitis (MPHE): XB61

Aprašymas

Mikroplokštelių šilumokaitis – tai pažangi „Danfoss“ technologija.
Pasižymintys unikaliu plokštelių modeliu, MPHE leidžia efektyviau nei bet kuris ankstesnis šilumokaičių modelis perduoti šilumą.

Pranašumai:
- Taupoma energija ir mažėja išlaidos
- Geresnis šilumos perdavimas
- Mažesni slėgio nuostoliai
- Lankstesnis dizainas
- Ilgesnis tarnavimo amžius

daugiau:
www.sildymas.danfoss.lt

XB61 yra nerūdijančio plieno lituotas variu šilumokaitis, sukurtas naudoti centralizuoto šildymo, centralizuoto vėsinimo ir kitose sistemose.

Patvirtinimas:
Slėgio įrenginių direktyva (PED).

Užsakymas

XB61-1 tipo 1-os pakopos lituoti šilumokaičiai

Paveikslėlis	Plokštelių skaičius, n	XB 61L-1SB	XB 61M-1SB	XB 61H-1SB
		Sriegis (G 2)		
		Kodas		
	30	**004B1906**	**004B1913**	**004B1925**
	36	**004B1907**	**004B1914**	**004B1926**
	40	**004B1908**	**004B1915**	**004B1927**
	50	**004B1909**	**004B1916**	**004B1928**
	60	**004B1910**	**004B1917**	**004B1929**
	70	**004B1911**	**004B1918**	**004B1930**
	80	**004B1912**	**004B1919**	**004B1931**
	90	**004B3436**	**004B3444**	**004B3452**
	100	**004B3437**	**004B3445**	**004B3453**
	110	**004B3438**	**004B3446**	**004B3454**
	120	**004B3439**	**004B3447**	**004B3455**
	140	**004B3440**	**004B3448**	**004B3456**
	160	**004B3441**	**004B3449**	**004B3457**
	180	**004B3442**	**004B3450**	**004B3458**
	200	**004B3443**	**004B3451**	**004B3459**

Pastaba: *laikikliai turi būti užsakyti atskirai – vadinamieji SB laikikliai.*

Priedai – **SB laikiklis** [1)]

Paveikslėlis	Pagal tipą (plokštelių sk.)			Kodas
	H	M	L	
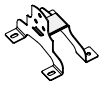	30-90	30-70	30-60	**004B1788**
	91-180	71-160	61-120	**004B1789**
	181-200	161-200	121-200	**004B1790**

[1)] matmenis žr. 2 psl.

Priedai – **izoliacinės medžiagos**

Pagal tipą (plokštelių sk.)			Kodas
H	M	L	
30-90	30-70	30-50	**004B1655**
91-160	71-120	51-100	**004B1656**
161-200	121-180	101-140	**004B1657**
-	181-200	141-200	**004B1658**

Priedai - **prijungimo antgaliai**

Lituojami	Kodas [2)]
28 mm vamzdeliai	**004B2910**
35 mm vamzdeliai	**004B2911**
42 mm vamzdeliai	**004B2912**

[2)] 2 vnt. rinkinys.

Privirinami	Kodas [2)]
DN 32	**004B2907**
DN 40	**004B2908**
DN 50	**004B2909**

Techninis aprašymas — Mikroplokštelių šilumokaitis (MPHE): XB61

Techniniai duomenys

Šilumokaitis **XB61-1**

Maksimalus darbinis slėgis	bar	25
Min. / maks. temperatūra	°C	–10/180
Srauto terpė		Vanduo / vanduo
Plokštelių rievėtumas		H / M / L
Tūris / kanale	Ltr	H: 0.140 / M: 0.175 / L: 0.234
Pirminio žiedo tūris:		(n / 2) – 1 × tūris/kanale
Jungtys		G 2 × 52 mm (DIN ISO 228/1)
Svoris	kg	9 + 0.3*n
Medžiagos		
Plokštelių medžiaga		Nerūdijantysis plienas Nr. 1.4404 (316L)
Litavimas		Varis

n = plokštelių skaičius

Izoliacija

Tipas			Poliuretano korpusas su polistirolo dangčiu
Pagrindas	Poliuretanas	mm	27 - 30
	Šilumos pralaidumas λ	W/mK	0.029
	Maks. temperatūra	°C	130 (nuolatinė); trumpalaikė: 150
Dangtis	Polistirolas, šviesiai pilkas RAL 7040	mm	0.8 - 3.0

Pastaba:
jei reikia daugiau informacijos apie izoliacines medžiagas, susisiekite su „Danfoss“ prekybos atstovu.

Matmenys

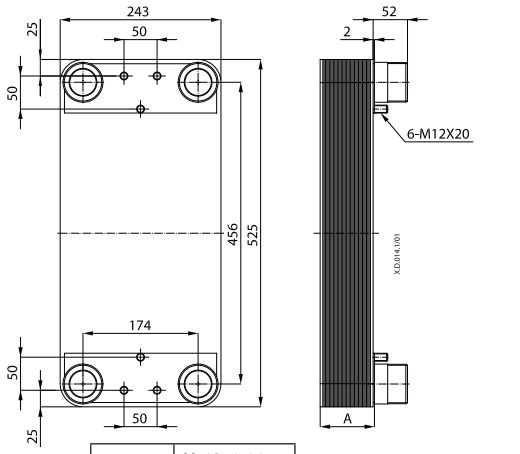

A (mm)	
	H: 12+1.44×n
	M: 12+1.74×n
	L: 12+2.24×n

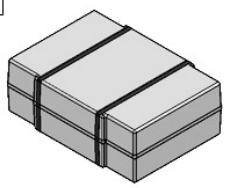

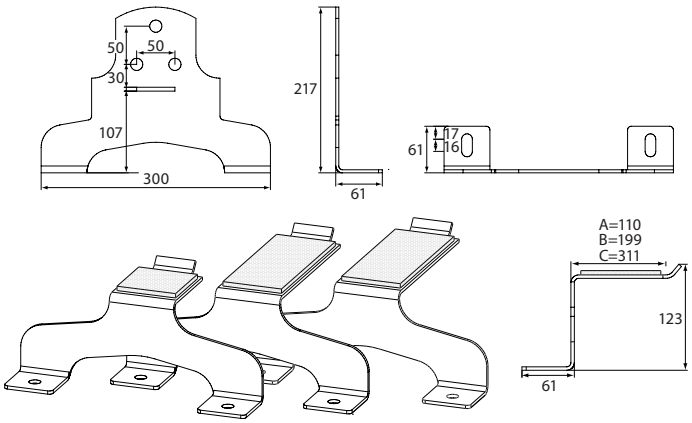

Kodas		
A= **004B1788**	B= **004B1789**	C= **004B1790**

Izoliacija (mm)

Kodas	Plokštelių skaičius, n			Vidinė			Išorinė		
	H	**M**	**L**	Plotis	Aukštis	Gylis	Plotis	Aukštis	Gylis
004B1655	30-90	30-70	30-50	280	545	150	340	615	225
004B1656	11-160	71-120	51-100			245			320
004B1657	161-200	121-180	101-140			350			405
004B1658	-	181-200	141-200			550			615

Danfoss UAB
Smolensko g. 6
LT-03201 Vilnius
Tel.: (8-5) 2105 740
Faks.: (8-5) 2335 355
El. p.: danfoss@danfoss.lt
http://sildymas.danfoss.lt

Danfoss UAB
Savanorių pr. 347-209
LT-49423, Kaunas
Tel.: (8-37) 352100
Faks.: (8-37) 353207

Danfoss firma neatsako už galimas klaidas ir netikslumus kataloguose, bukletuose ir kituose spaudiniuose. Danfoss firma pasilieka teisę be išankstinio pranešimo keisti savo gaminius, taip pat ir užsakytus, su sąlyga, kad nereikės keisti jau suderintų specifikacijų.
Visi paminėti spaudinyje prekybiniai ženklai yra atitinkamų kompanijų nuosavybė. Danfoss ir Danfoss logotipas yra Danfoss A/S nuosavybė. Visos teisės saugomos.

© Danfoss | DHS-SRMT/SI | 2017.01