ENGINEERING
TOMORROW

参数表

手柄蝶阀
手柄蝶阀 VFY-WH、VFY-LH

说明

特点：
- 蝶阀圆形阀板由带花键的阀轴刚性驱动，以实现大扭矩下的迅速操作及最小的偏差
- 阀轴上下两套低摩擦阻力轴承保证长期使用寿命
- 安全维护：阀轴设置防脱出保护挡圈
- 带挂扣手柄，有10档开度位置。

主要数据：
- DN 25（32）-300
- k_{VS} 40（62）-5635 m^3/h
- PN 16（10）
- EPDM 衬套
- 不锈钢或带树脂涂层铸铁阀板
- 介质：
  - 循环水、饮用水或蓄冰用乙二醇溶液（浓度最高 50%）
- 介质温度：
  –10 ··· 120 °C（带树脂涂层铸铁阀板）
  –10 ··· 130 °C（不锈钢阀板）
- 对夹或凸耳方式连接
- 认证：

订购

对夹型式 **VFY-WH**

图片	DN	k_{VS} (m^3/h)	PN	T最大 (°C)	阀板	代码
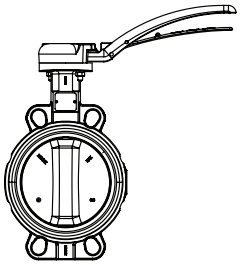	25	40	10	130	不锈钢	**065B7350**
	32/40	62	16			**065B7351**
	50	79				**065B7410**
	65	174				**065B7411**
	80	275				**065B7412**
	100	496				**065B7413**
	125	883				**065B7414**
	150	1212				**065B7415**
	200	2500				**065B7416**
	250	3948				**065B7337**
	300	5635				**065B7338**
	50	79	16	120	带树脂涂层铸铁	**065B7352**
	65	174				**065B7353**
	80	275				**065B7354**
	100	496				**065B7355**
	125	883				**065B7356**
	150	1212				**065B7357**
	200	2500				**065B7358**
	250	3948				**065B7339**
	300	5635				**065B7340**

订购

凸耳型式 **VFY-LH**

图片	DN	k_{vs} (m^3/h)	PN	T最大 (°C)	阀板	代码
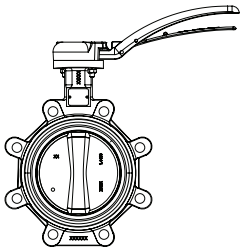	32	62	16	130	不锈钢	**065B7365**
	40	62				**065B7366**
	50	79				**065B7420**
	65	174				**065B7421**
	80	275				**065B7422**
	100	496				**065B7423**
	125	883				**065B7424**
	150	1212				**065B7425**
	200	2500				**065B7436**
	250	3948				**065B7437**
	300	5635				**065B7438**
	50	79	16	120	带树脂涂层铸铁	**065B7367**
	65	174				**065B7368**
	80	275				**065B7369**
	100	496				**065B7370**
	125	883				**065B7371**
	150	1212				**065B7372**
	200	2500				**065B7343**
	250	3948				**065B7344**
	300	5635				**065B7345**

备件

注意：
请在订购备件前联系丹佛斯销售处了解详情。

阀板备件 **VFY**-阀板

DN	PN	阀板	代码
25	10	不锈钢	**065B7565**
32/40	16		**065B7566**
50			**065B7567**
65			**065B7568**
80			**065B7569**
100			**065B7570**
125			**065B7571**
150			**065B7572**
200			**065B7573**
250			**065B7574**
300			**065B7575**
50	16	带树脂涂层铸铁	**065B7555**
65			**065B7556**
80			**065B7557**
100			**065B7558**
125			**065B7559**
150			**065B7560**
200			**065B7561**
250			**065B7562**
300			**065B7563**

备件衬套 **VFY-W** 衬套

DN	PN	衬套	代码
25	16	EPDM	**065B7580**
32/40			**065B7581**
50			**065B7582**
65			**065B7583**
80			**065B7584**
100			**065B7585**
125			**065B7578**
150			**065B7579**
200			**065B7592**
250			**065B7593**
300			**065B7594**
350			**065B7591**

备件手柄 **VFY**-手柄

适用于 DN	代码
25/32/40/50/65/80/100	**065B7605**
125/150	**065B7606**
200	**065B7607**
250	**065B7608**
300	**065B7609**

技术参数

型号			VFY-WH	VFY-LH
公称直径		DN	25-300	32-300
k_{vs} 值		m^3/h	40-5635	62-5635
旋转角度			90°	
渗漏率			根据 PED 97/23/CE，EN 12266-1 标准，为 A 级 [1]	
公称压力		PN	16（DN 32-300） / 10（DN 25）	16
介质			循环水、浓度不超过 50% 的乙二醇溶液或饮用水	
介质温度	PA 盘	˚C	–10 ...120（参见 ⌧-⌧ 曲线）	
	SS 盘		–10 ...130（参见 ⌧-⌧ 曲线）	
接口			对夹方式	凸耳式
安装			法兰间安装	法兰间安装或安装期限
材料				
阀体			铸铁 EN GJL 250（DIN GG25）	铸铁 EN GJL 250（DIN GG25）DN 32-150 球墨铸铁（DIN GGG40）DN 200-300
阀板			带树脂涂层球墨铸铁 EN GJS 400-15（DIN GGG40）或不锈钢	
传动轴			不锈钢 AISI 420	
衬套			EPDM	
簧环			钢 XC 75 / 不锈钢	
O 型圈			丁腈/氟橡胶	
上部阀杆轴承			镀锌层 S. + PTFE	
下部阀杆轴承			镀锌层 S. + PTFE	
顶盖			EN GJS-400-15/EN GJL-250	
手柄			EN GJS-400-15	

[1] 测试程序中未检测到肉眼可见渗漏

安装位置

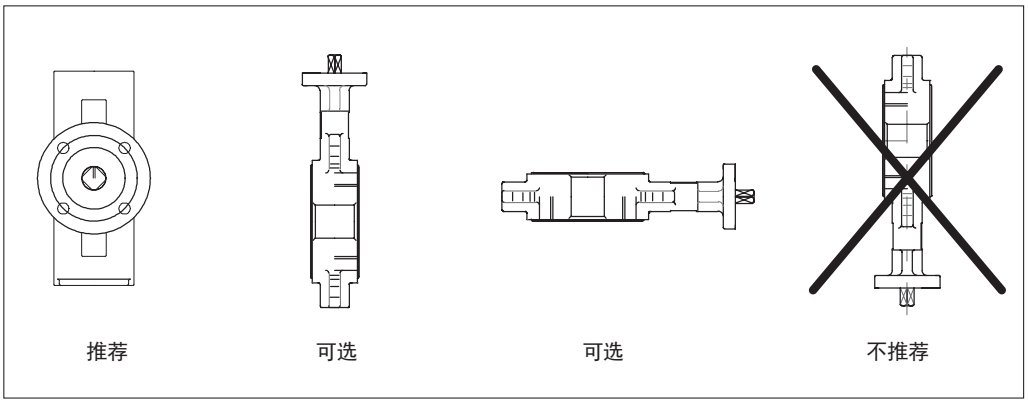

安装要求

推荐按照下方图示要求安装，从而延长阀门使用寿命。阀门安装距离管道接口（湍流区）太近会增加磨损。

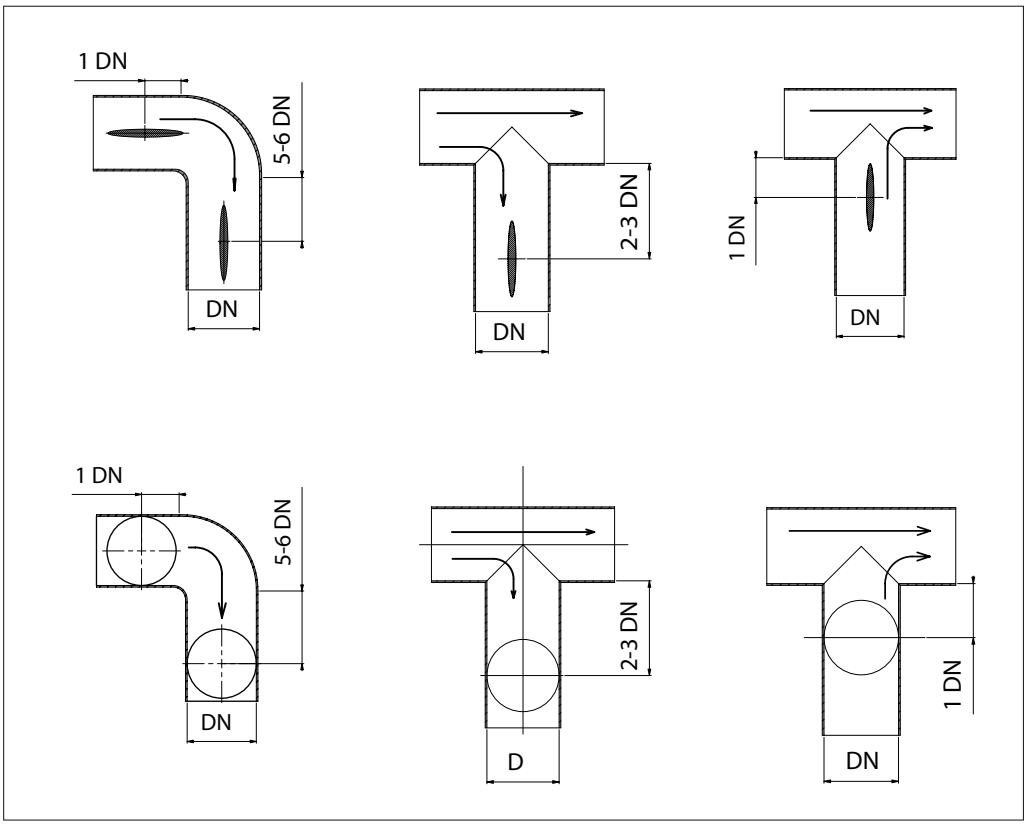

压力-温度 曲线

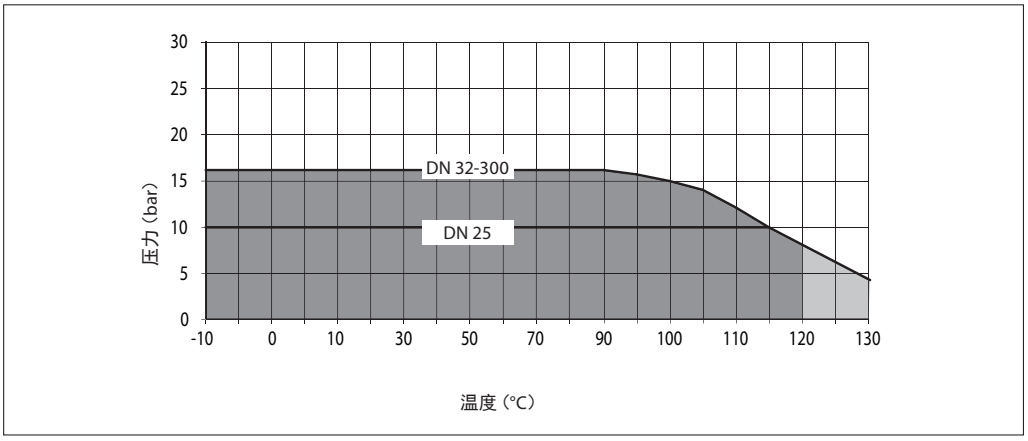

流量阻力曲线
20 °C 的水

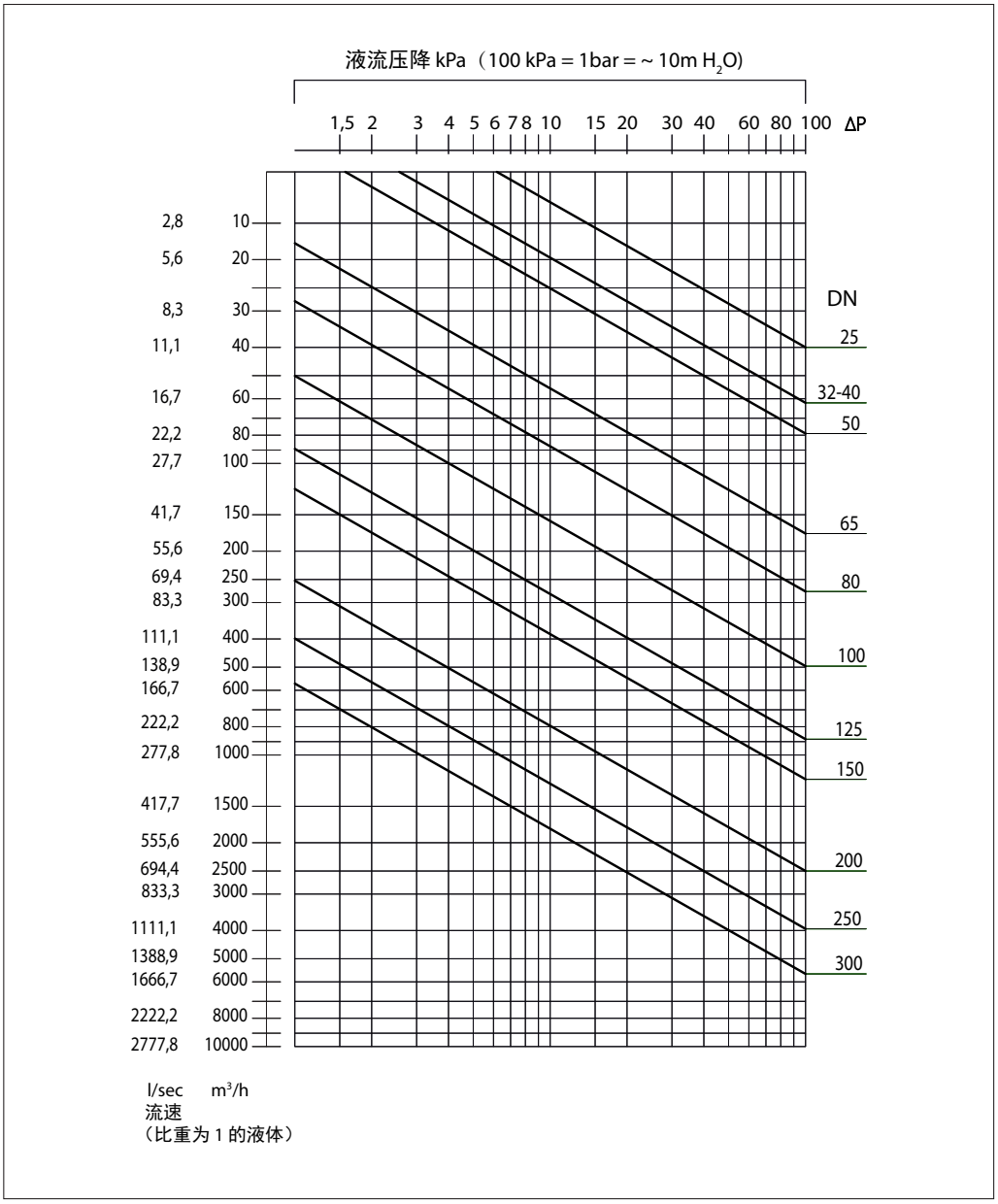

结构

1. 阀体
2. 阀板
3. 传动轴
4. 衬套
5. 簧环
6. O 型圈
7. 上导向轴承
8. 下导向轴承
9. 顶盖
10. 手柄

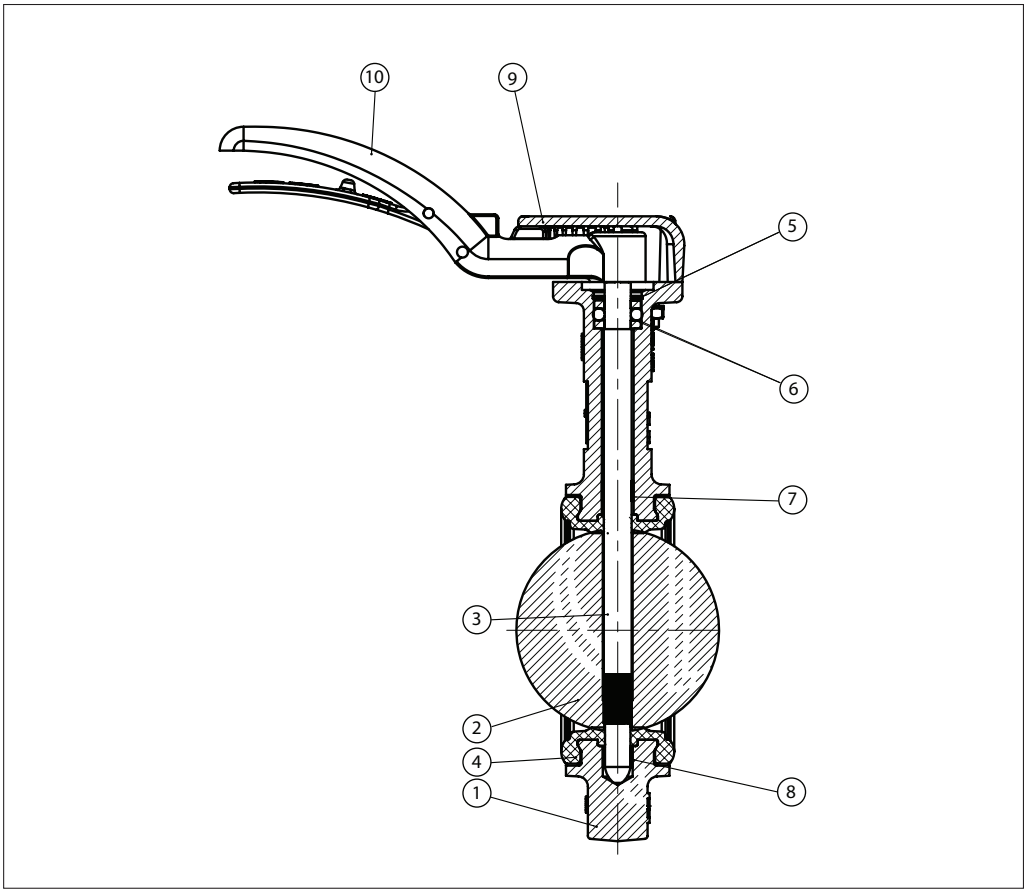

尺寸

VFY-WH

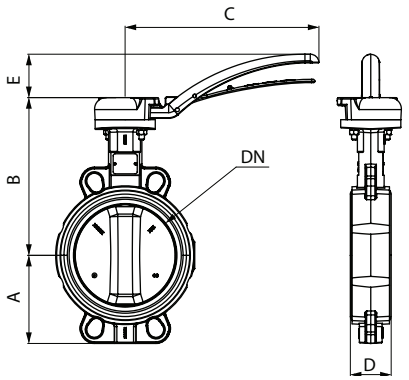

DN	A	B	C	D	E	重量 (kg)
	mm					WFY-WH
25	50	158	200	33	45	2,3
32/40	57	163	200	33	45	2,4
50	62	169	200	43	45	3,3
65	70	178	200	46	45	3,6
80	89	184	200	46	45	4,0
100	106	208	200	52	45	6,3
125	120	223	290	56	65	7,5
150	131	236	290	56	65	8,5
200	165	258	290	60	65	12,2
250	196	266	450	68	46	23,7
300	238	336	450	79	86	28,2

VFY-LH

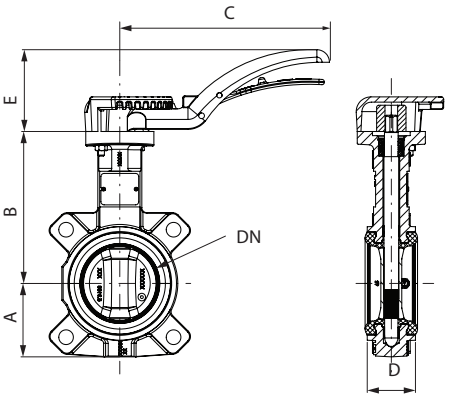

DN	A	B	C	D	E	重量 (kg)
	mm					WFY-LH
32/40	57	163	200	33	45	2,8
50	62	169	200	43	45	3,7
65	70	178	200	46	45	4,1

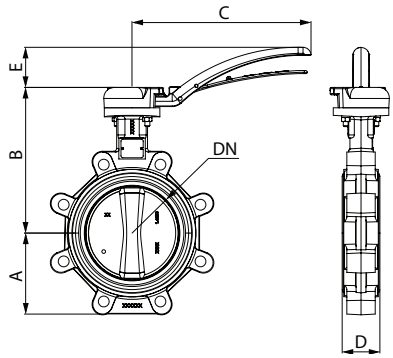

DN	A	B	C	D	E	重量 (kg)
	mm					WFY-LH
80	89	184	200	46	45	5,1
100	106	208	290	52	65	7,6
125	120	223	290	56	65	10,0
150	131	236	290	56	65	11,0
200	162	290	290	60	98	17,2

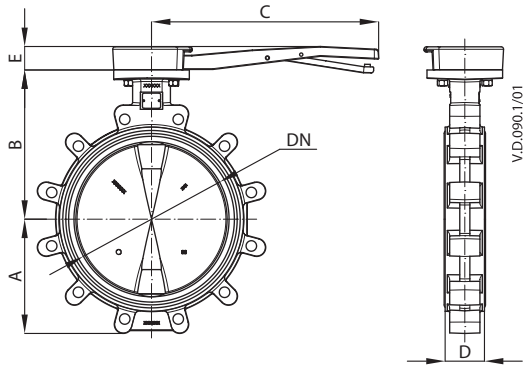

DN	A	B	C	D	E	重量 (kg)
	mm					WFY-LH
250	198	266	450	68	46	29,8
300	227	290	450	77	46	37,6

丹佛斯自动控制管理（上海）有限公司

地址：上海市宜山路900号科技大楼C座20层
邮编：200233
电话：+86 21 61513000
传真：+86 21 61513100

北京办事处
地址：北京市朝阳区工体北路甲2号盈科中心A栋20层
邮编：200233
电话：+86 10 85352588
传真：+86 10 85352599

天津办事处
地址：天津市南开区南京路358号今晚大厦10层
邮编：300100
电话：+86 22 27505888
传真：+86 22 27505999

Danfoss公司对样本、小册子和其他印刷资料里可能出现的错误不负任何责任。恕Danfoss公司有权改变其中产品而不事先通知。这同样适用于已经订了货的产品，只要 该变更不会造成已商定的必要的技术规格的改变。
本材料中所有的商标为相关公司的财产。Danfoss和Danfoss的标志是Danfoss公司A/S(丹佛斯总部)的商标。丹佛斯公司保留全部所有权。