ENGINEERING
TOMORROW

Технічний опис

# Повторювач Danfoss *Icon*™

## Опис

Повторювач Danfoss *Icon*™ використовується для збільшення дальності безпровідного зв'язку між терморегуляторами і головним контролером та для усунення помилок у системі, пов'язаних з об'єктами, що перешкоджають проходженню сигналу. Повторювач підключається безпосередньо до розетки живлення 230 В.

## Застосування

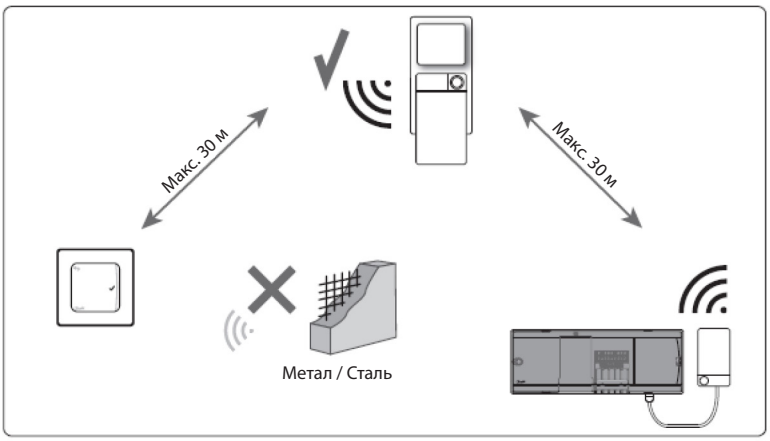


## Номенклатура та коди для оформлення замовлень

| Виріб | Код |
|---|---|
| Повторювач Danfoss *Icon*™ | **088U1102** |


© Danfoss | FEC | 2018.12 | 1

## Технічні характеристики

| | |
|---|---|
| Призначення | Збільшення дальності поширення радіосигналу. |
| Діапазон температур навколишнього середовища, безперервне використання | Від 0 °C до +40 °C |
| Частота | 868,4-869,85 МГц |
| Герметизація (клас захисту IP) | IP 20 |
| Відповідність вимогам таких директив: | RED, RoHS, WEEE |
| Клас захисту, Радіомодуль | Клас III |
| Напруга живлення | 230 В~ 50 Гц |
| Температура випробування на твердість вдавленням кульки | 75 °C |
| Контроль ступеня забруднення навколишнього середовища | Ступінь 2, використання в звичайних побутових умовах |
| Клас ПЗ | Клас A |
| Номінальна імпульсна напруга | 4 кВ |
| Тривалість роботи | Постійне підключення |
| Діапазон температур зберігання і транспортування | Від -20 °C до +65 °C |
| Вказівки щодо утилізації | Виріб слід утилізувати згідно з правилами утилізації відходів електронного обладнання. |

## Розміри

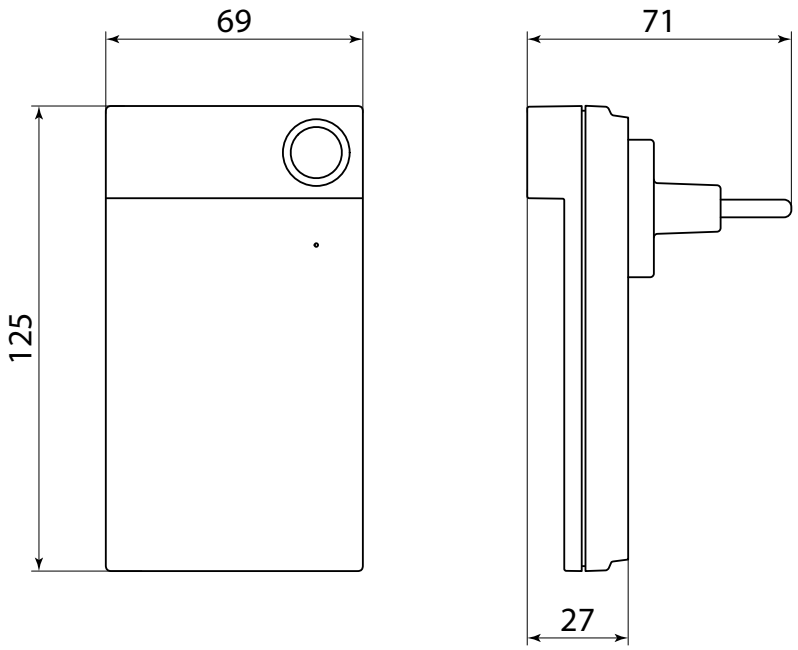


Повторювач Danfoss *Icon*™ 088U1102

**ТОВ з іі «Данфосс ТОВ»**
Тепловий напрямок • heating.danfoss.ua • E-mail: uacs@danfoss.com
+380 800 800 144 (безкоштовно з мобільних та стаціонарних телефонів України)

Компанія Danfoss не несе відповідальності за можливі помилки в каталогах, брошурах чи інших друкованих матеріалах. Компанія Danfoss зберігає за собою право вносити зміни в свою продукцію без попередження. Це положення поширюється також на вже замовлені продукти, але за умов, що внесення таких змін не спричиняє необхідності внесення змін в уже погоджені специфікації. Всі торгові марки в цьому матеріалі є власністю відповідних компаній. Danfoss і логотип Danfoss – це торгові марки компанії Danfoss A/S. Авторські права захищені.