ENGINEERING TOMORROW

Installation Guide

Danfoss *Icon*™ Display 24V

Room Thermostat

AN289448766842lv-000202 | VIMCA225 | 088N3687 www.icon.danfoss.com

Uzstādīšana

Izpildiet 1.- 6. attēla norādes (demontāža, sk. 7. att.).

Piezīme, 3. att.: *Termostatus var pieslēgt vai nu kopnes konfigurācijā, vai konfigurācijā "zvaigzne", sīkāk sk. Galvenā kontroliera uzstādīšanas instrukcijā.*

Piezīme, 8. att.: *Lai uzstādītu papildu temperatūras sensoru, nepieciešams kabeļu vads!*

Montiera izvēlne

Pieskarieties un turiet ⮌ lai piekļūtu iestatījumu izvēlnei. Izvēlnē Iestatījumi pieskarieties un turiet ⮌ lai piekļūtu instalēšanas izvēlnei.

Izvēlne

ME. 1: Telpā uzdotās temperatūras diapazona ierobežojums.

ME.2: Informācija/versijas numurs, var izmantot produkta identifikācijai.

ME.3: Sakaru pārbaude ar galveno kontrolieri. Rezultāts redzams kā 0-100% (80% vai vairāk – ļoti spēcīgs signāla līmenis).

ME.4: Grīdas temperatūras sensora režīms:
CO = komforta režīms. Tiek izmantots gan gaisa temperatūras sensors, gan grīdas temperatūras sensors.
FL = grīdas temperatūras sensora režīms. Vēlamo grīdas temperatūru nosaka gala lietotājs.
dU = dubultais režīms. Termostats pārvalda radiatoru apkures un grīdas apsildes kontūras. Grīdas apsildes kontūras garantē apsildi līdz min. grīdas temperatūrai, bet radiatorus izmanto maksimālas slodzes gadījumā.

ME.5: Min. un maks. temperatūra grīdai, izmantojama režīmā CO un dU mode.

ME.6: Etalona telpa. Uzstādiet vērtību ON (IESL.), ja vēlaties, lai šis termostats būtu etalona termostats pārslēgšanai starp dzesēšanu un apkuri.

ME.7: Cooling ON/OFF (IESL./IZSL. dzesēšana). Izmantojiet, lai atslēgtu dzesēšanas iespēju, piemēram, vannas istabās.

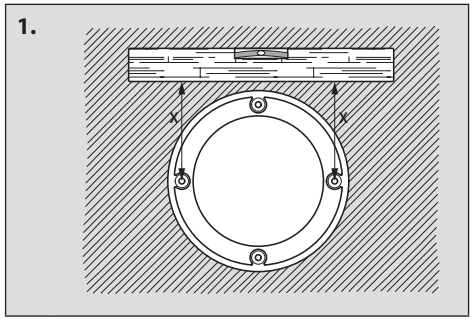

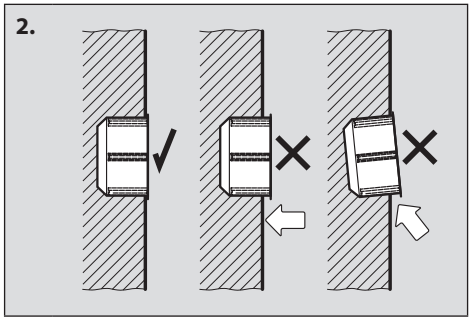

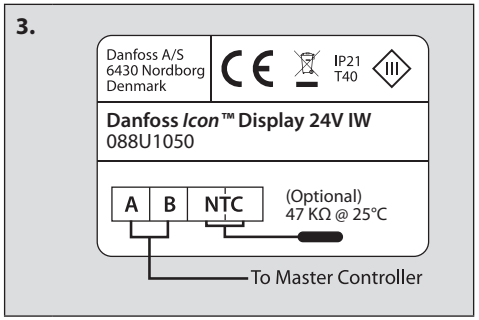

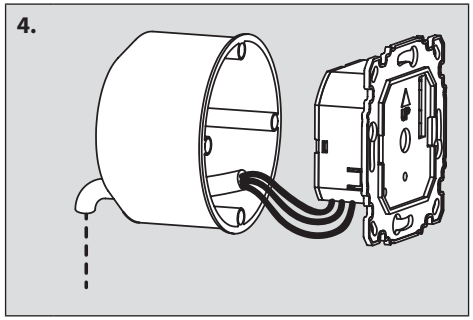

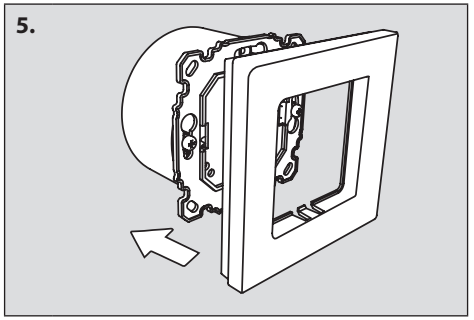

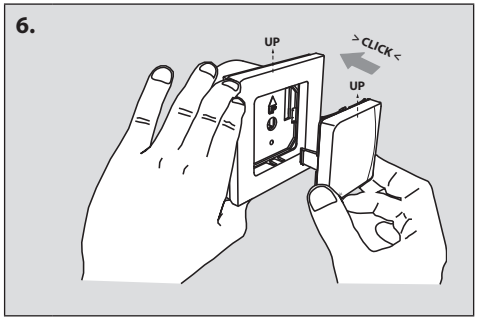

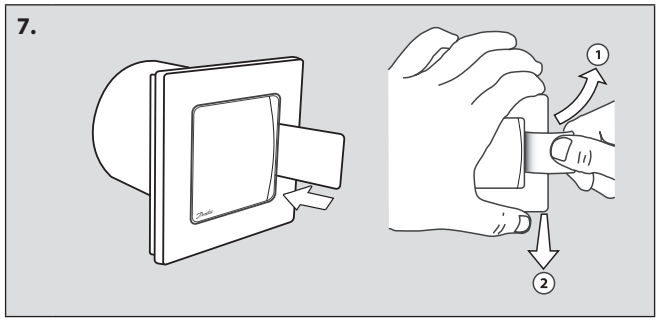

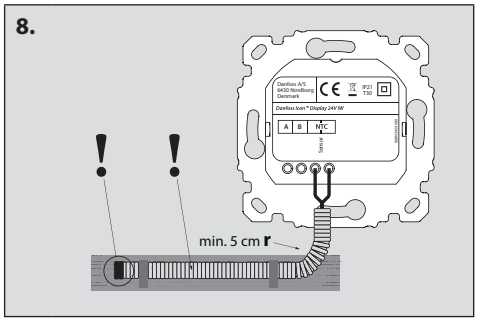

Menu			
ME. 1		Min. 5°C	Max. 35°C
ME.2		Product ID / Version	
ME.3		Link Test	
ME.4		CO	FL dU
ME.5		Min. 18°C	Max. 35°C
ME.6		Reference Room	
ME.7		Cooling ON/OFF	

Danfoss SIA
Apkures segments • siltums.danfoss.com • +371 67 339 166 • E-pasts: klientuserviss.lv@danfoss.com

Danfoss neuzņemas atbildību par iespējamām kļūdām katalogos, brošūrās un citos drukātajos dokumentos. Danfoss patur tiesības izmainīt savu produkciju bez brīdinājuma. Tas attiecas arī uz jau pasūtītu produkciju ar piezīmi, ka šīs pārmaiņas var tikt veiktas, bez sekojošām izmaiņām, kurām būtu jābūt uzrādītām specifikācijās, par kurām ir iepriekšēja vienošanās.
Danfoss un visi Danfoss logotipi ir Danfoss A/S preču zīmes. Visas tiesības rezervētas.