ENGINEERING
TOMORROW

Datu lapa

TPOne-S Inteliģents programmējams telpas termostats ar viedu aplikācijas vadību

Funkcijas

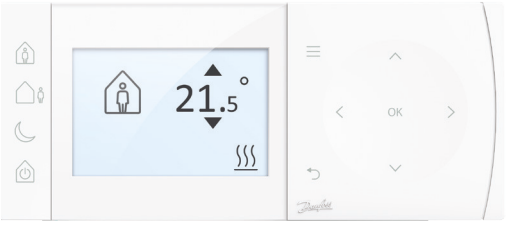

TPOne-S ir intuitīvs programmējams termostats, kas nodrošina lietotājam draudzīgu saskarni. Lielajā izgaismotajā displejā tiek izmantotas viegli lasāmas ikonas un teksta informācija, lai lietotājam sniegtu informāciju par statusu un iestatījumiem.

Drošs interneta savienojums ar viedtālruņa TPOne lietotni nodrošina apkures kontroli no jebkuras vietas un jebkurā laikā. Tas ļauj lietotājam dinamiski pielāgot apkuri, ietaupot naudu prombūtnē un uzlabojot komfortu, atgriežoties mājās.

Uzstādīšana ir vienkāršota ar pieskaņota RF katla releja tālvadību un papildus relejs var tikt pievienots, lai pārslēgtu atsevišķu karstā ūdens sistēmu. TPOne-S ir ieteicams uzstādīšanai, bet ir pieejams arī papildu galda statīvs un rozetes pieslēgums lietotājiem, kuri vēlas vairāk elastības.

Priekšrocības:

- WiFi savienojums
- Tālvadība, izmantojot TPOne apkures lietotni
- Vienu TPOne-S var savienot pārī ar ne vairāk kā 10 mobilajām ierīcēm.
- Vienu mobilo ierīci ar TPOne Apkures App var savienot ar pat 20 TPOne-S termostatiem
- Drošs šifrēts interneta savienojums, izmantojot Danfoss mākoņa pakalpojumus
- Pilnīga vietējā vadība, ja WiFi / internets nav pieejams
- Ietver DBR RF katla releju
- Brīvdienu plānotājs
- Augšējā un apakšējā temperatūras robeža
- Pieskāriena pogu kontrole
- °C vai °F pēc izvēles displejā
- Dzirdams pogas klikšķis (pēc izvēles)
- Sala aizsardzības temperatūras iestatīšana
- Karstā ūdens taimeris (nepieciešams papildu DBR, jāiegādājas atsevišķi)
- Skaidrs teksta displejs (9 valodas)
- Apkures katla apkopes taimeris

TPOne Komforta režīmi

TPOne-S programmējamais telpas termostatam ir ātrās piekļuves iespējas Komforta režīmi. Displeja kreisajā pusē ir 4 īpašas lietotāja pogas. Tā kā programmējamā ierīce apkuri kontrolē ar iepriekš iestatītu grafiku, bet dažreiz grafiks mainās, tāpēc mēs esam lietotājiem atvieglojuši apkures pielāgošanu atbilstoši savai lietošanai.

Pogas Mājās, Prombūtnē un Nakts režīms ļauj lietotājam ātri mainīt pašreizējo iestatījumu, lai ietaupītu enerģiju vai vajadzības gadījumā nodrošinātu komfortu.

Šie manuālie iestatījumi paliek līdz nākamajām ieplānotajām apkures izmaiņām, tāpēc nav jāatceras atgriezties pie automātiskās vadības.

Papildu gaidīšanas režīma poga dod iespēju pilnībā apturēt apkuri, tas ietaupīs enerģiju, vēdinot māju, vai arī to varēs izmantot vasaras mēnešu izslēgšanai, nemainot grafiku. Gaidīšanas režīms paliek, līdz lietotājs izvēlas to atkal ieslēgt.

Šie komforta režīmi ir atspoguļoti TPOne aplikācijā, lai dinamiski veiktu izmaiņas.

Pasūtīšanas informācija

Kods	Produkta nosaukums	EAN No
087N785600	TPOne-S + DBR	5013567423927
087N7857	TPOne (DBR) *	5013567423958
087N786800	Papildus galda statīvs	5013567423934
087N786900	Papildus sienas dekoratīvā plāksne	5013567423637

** Papildus DBR karstā ūdens kontūra plānotai pārslēgšanai*

Specifikācija

Termosta īpašības	TPOne-S	DBR
Tips	Programmējams termostats	Katla relejs
Enerģijas padeve	230Vac, 50/60Hz	
Releja tips	-	Volt free, SPST type 1A
Releja vērtība	-	3A (1A) at 230Vac
Pārraides frekvence	868.42MHz	
Maksimalais attālums	30 Metres	
WiFi Specifikācija	802.11b/g (2.4GHz)	-
Iestatījumu temperatūras diapazons	5-35 °C	-
Darbības temperatūras diapazons	0-45 °C	-
IP Klase	IP20	IP40
On/Off Vadība	Jā	-
Hrono-proporcionālā vadība	Jā	-
Piesārņojuma novērtējums	2 (mājsaimniecībai)	
Nominālais impulsa spriegums	2.5kV	
Lodes spiediena testa temperatūra	75°C	
Programmatūras klase	A	
Konstrukcija	EN60730-2-9	EN60730-1
Izmēri (mm)	H66 x W155 x D30	H84 x W84 x D30

ErP Klase

ERP Klase

Ražojumi, kas pieminēti šajā dokumentā, ir klasificēti saskaņā ar Direktīvas par energopatēriņa produktu (ErP) sistēmas paketes speciālo zīmi un ErP cilmes datu marķējumu un ļauj tos aizpildīt. ErP marķēšanas pienākums ir piemērojams no 2015. gada 26. septembra.

ErP Klase	Produkta funkcijas un ErP Apraksts	Papildus efektivitātes ieguvums
IV ErP Product Class 4	**TPOne telpas termostats, lietošanai ar on/off izejas apkures katliem** Elektronisks telpas termostats, kas proporcionāli telpas temperatūrai kontrolē gan termostata cikla ātrumu, gan apkures ieslēgšanu / izslēgšanu cikla laikā. TPI kontroles stratēģija samazina vidējo ūdens temperatūru, uzlabo telpas temperatūras kontroles precizitāti un uzlabo sistēmas efektivitāti.	2%

Elektroinstalācijas savienojumi

TPOne-S

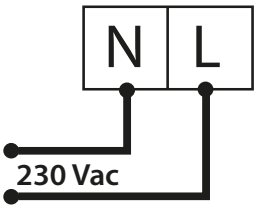

Izmantojot galda statīvu, izmantojiet tikai komplektācijā esošo barošanas avotu un USB kabeli

DBR

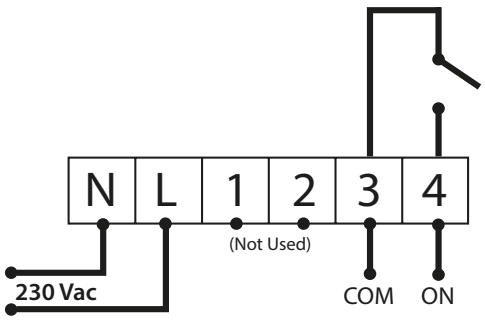

Danfoss SIA Apkures segments
Tīraines iela 1, Rīga, LV1058, Latvija
Epasts: klientuserviss.lv@danfoss.com
Tālrunis: +371 67 339 166
Mājaslapa: www.danfoss.lv

Danfoss neuzņemas atbildību par iespējamām kļūdām katalogos, bukletos un citos printētajos materialos. Danfoss patur tiesības izmainīt produktu bez iepriekšēja brīdinājuma. Tas attiecas arī uz jau pasūtītiem produktiem, nodrošinot, ka netiks veiktas izmaiņas tehniskajās specifikācijās.
Visas preču zīmes šajā materiālā ir attiecīgi uzņēmuma īpašums. Danfoss un tā logo ir Danfoss A/S piederošas preču zīmes. Visas tiesības aizsargātas