A315.3
Princip Diagram

Vexx

Danfoss	Sag: A315.3 Princip Diagram	Emne: Tavle nr.: Vexx KREDSSKEMA	Proj. ansv.: CTV	Filnavn.: A315_3-AB2	Kunde. nr. : -	Tegn. nr.:	Rev.:
			TA.: PEB/TE	Dato: 07-08-2018	Placering:	Funktion:	Blad: 1

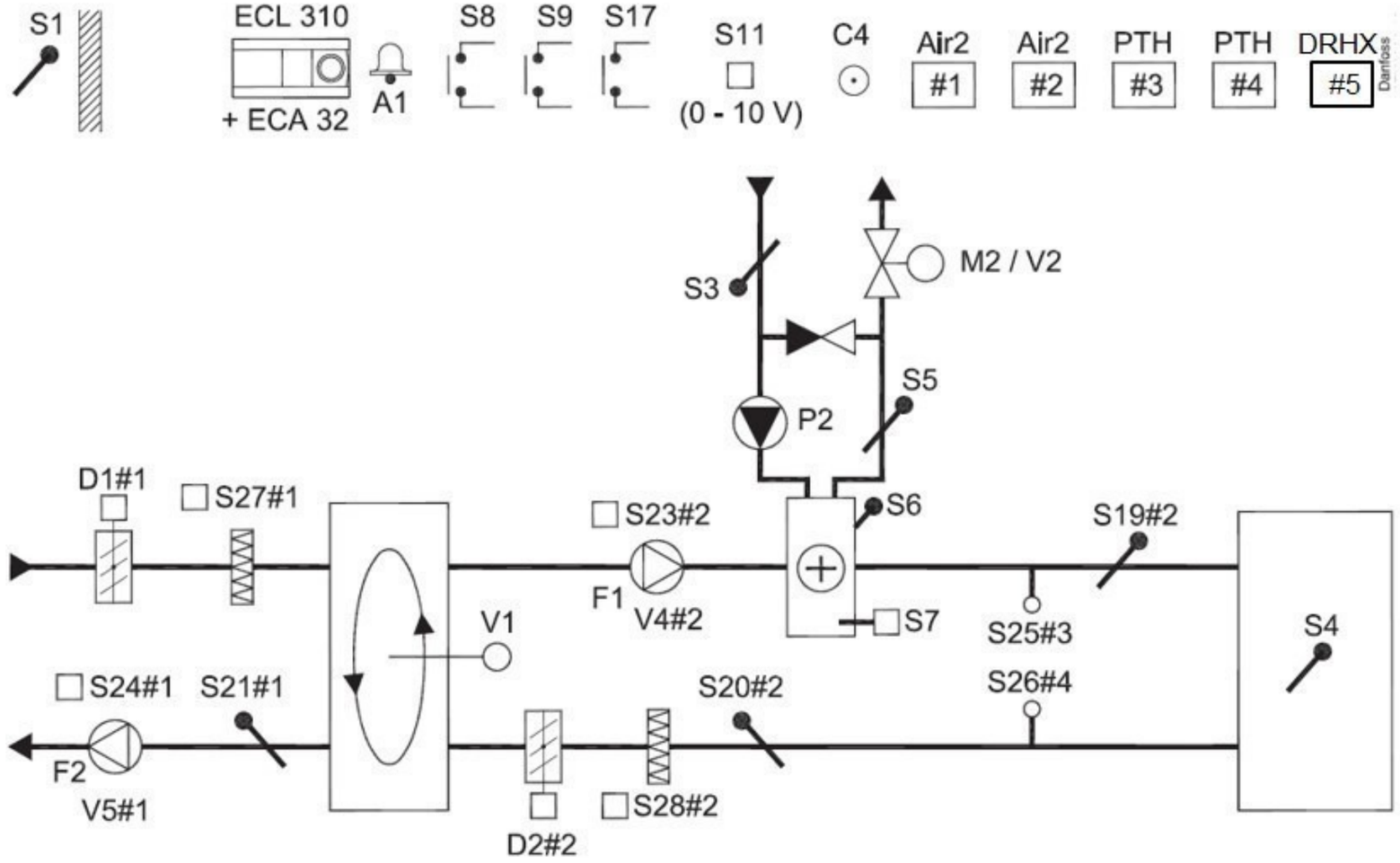

Danfoss	Sag: A315.3 Princip Diagram	Emne: Tavle nr.: Vexx KREDSSKEMA	Proj. ansv.: CTV	Filnavn.: A315_3-AB2	Kunde. nr. : -	Tegn. nr.:	Rev.:
			TA.: PEB/TE	Dato: 07-08-2018	Placering:	Funktion:	Blad: 2

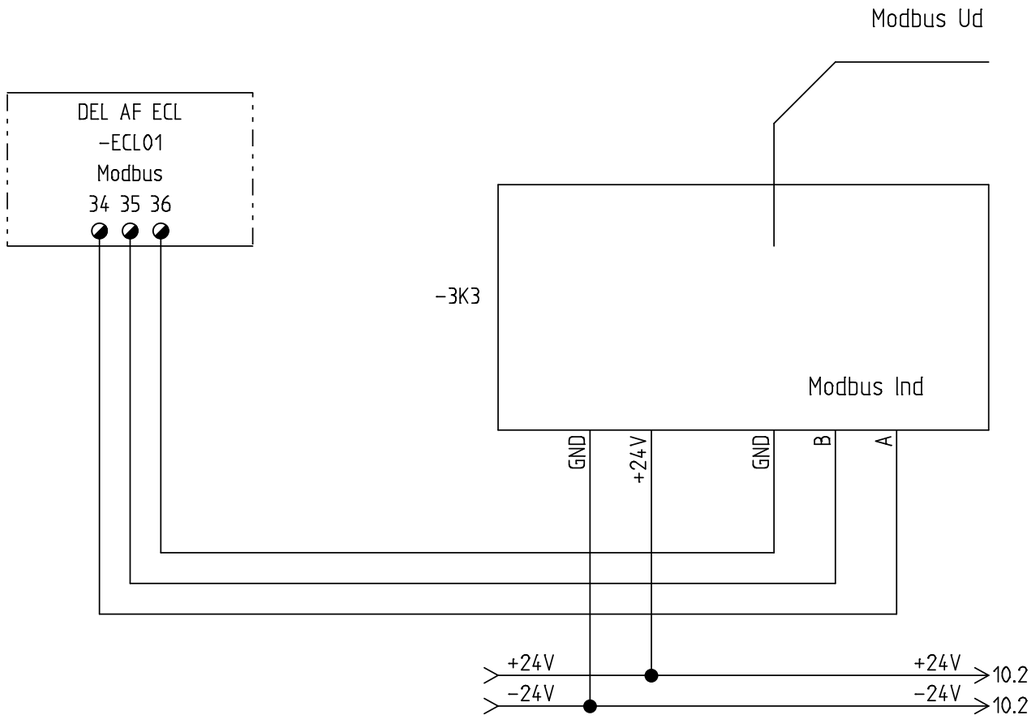

Modbus Splitter

ECL
ECL01-Modbus

Danfoss	Sag: A315.3 Princip Diagram	Emne: Tavle nr.: Vexx KREDSSKEMA	Proj. ansv.: CTV	Filnavn.: A315_3-AB2	Kunde. nr. : -	Tegn. nr.:	Rev.:
			TA.: PEB/TE	Dato: 07-08-2018	Placering:	Funktion:	Blad: 3

Modbus Ind

Modbus Ud

Air2 #1	ON 1 2	1 = ON 2 = OFF

Danfoss 87H1807.10

Ekstern Modul

-4K2

#1

4	5	6	7	10	11	12	13	14	15	16
	Startsignal	Styresignal		PT 1000		PT 1000			P1 Tryk	P2 Tryk
		+	Gnd		Gnd		Gnd	24 V	Gnd	24 V

-W101 (1 2 3 4)

-W102 (1 2)

-W104 (1 2)

-W105 (1 2)

Udsugning	Afkast Temperatur	Spjældmotor indblæsning	Spjældmotor Udsugning	Diff. tryk Udsugning	Diff. tryk Filter Indblæsning
F2 / V5	S21	D1	D1	S24	S27

Danfoss	Sag: A315.3 Princip Diagram	Emne: Tavle nr.: Vexx KREDSSKEMA	Proj. ansv.: CTV	Filnavn.: A315_3-AB2	Kunde. nr. : –	Tegn. nr.:	Rev.:
			TA.: PEB/TE	Dato: 07-08-2018	Placering:	Funktion:	Blad: 4

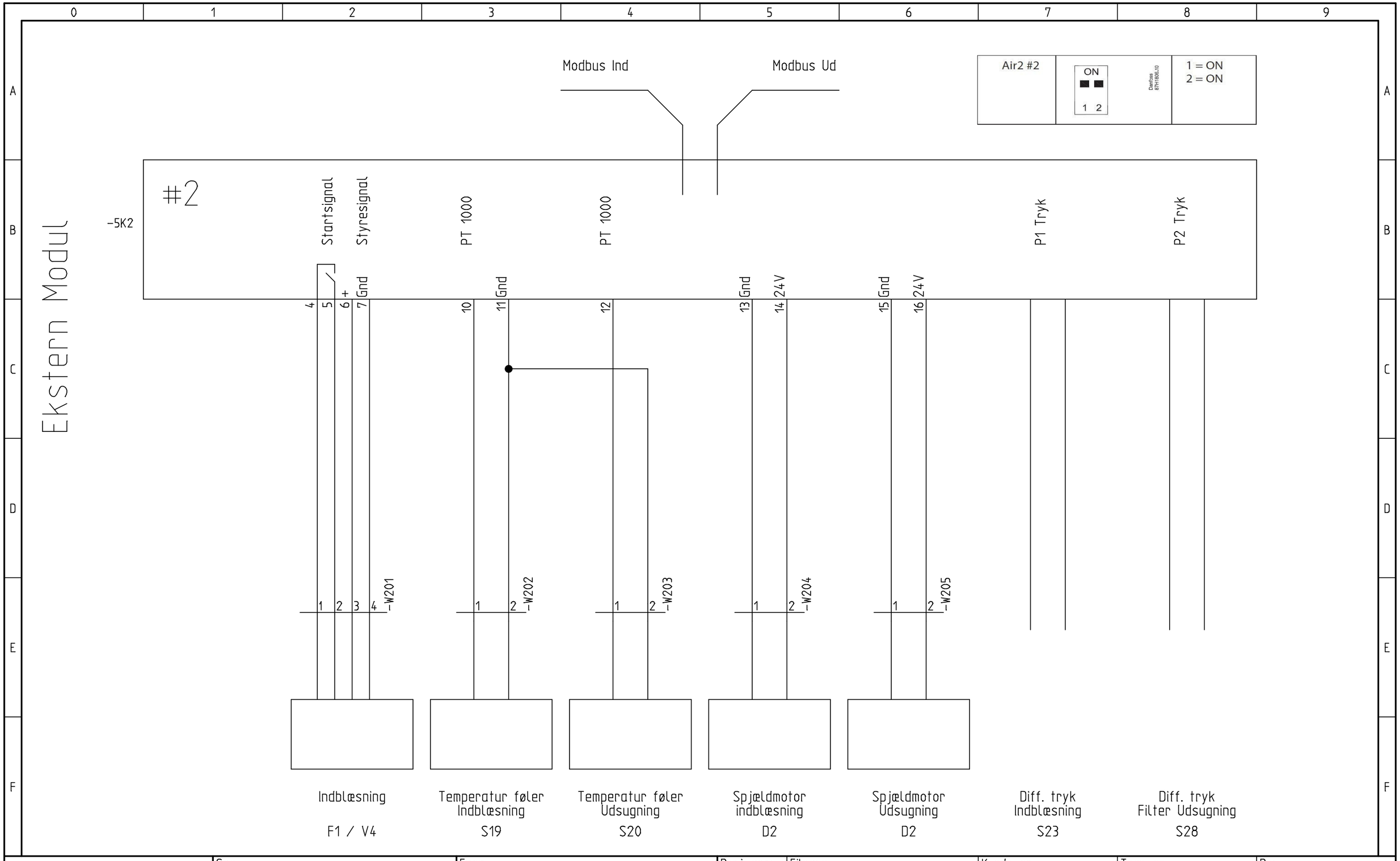

Danfoss	Sag: A315.3 Princip Diagram	Emne: Tavle nr.: Vexx KREDSSKEMA	Proj. ansv.: CTV	Filnavn.: A315_3-AB2	Kunde. nr. : -	Tegn. nr.:	Rev.:
			TA.: PEB/TE	Dato: 07-08-2018	Placering:	Funktion:	Blad: 5

Ekstern Moduler

Modbus Ind

Modbus Ud

-6K1

#3

P1 Tryk

Tryk
Indblæsning
S25

Modbus Ind

Modbus Ud

-6K4

#4

P1 Tryk

Tryk
Udsugning
S26

	Address
PTH #3	"0"
PTH #4	"1"

Modbus Ind

Modbus Ud

-6K8

#5

DRHX
Rotor styring

Danfoss	Sag: A315.3 Princip Diagram	Emne: Tavle nr.: Vexx KREDSSKEMA	Proj. ansv.: CTV	Filnavn.: A315_3-AB2	Kunde. nr. : -	Tegn. nr.:	Rev.:
			TA.: PEB/TE	Dato: 07-08-2018	Placering:	Funktion:	Blad: 6

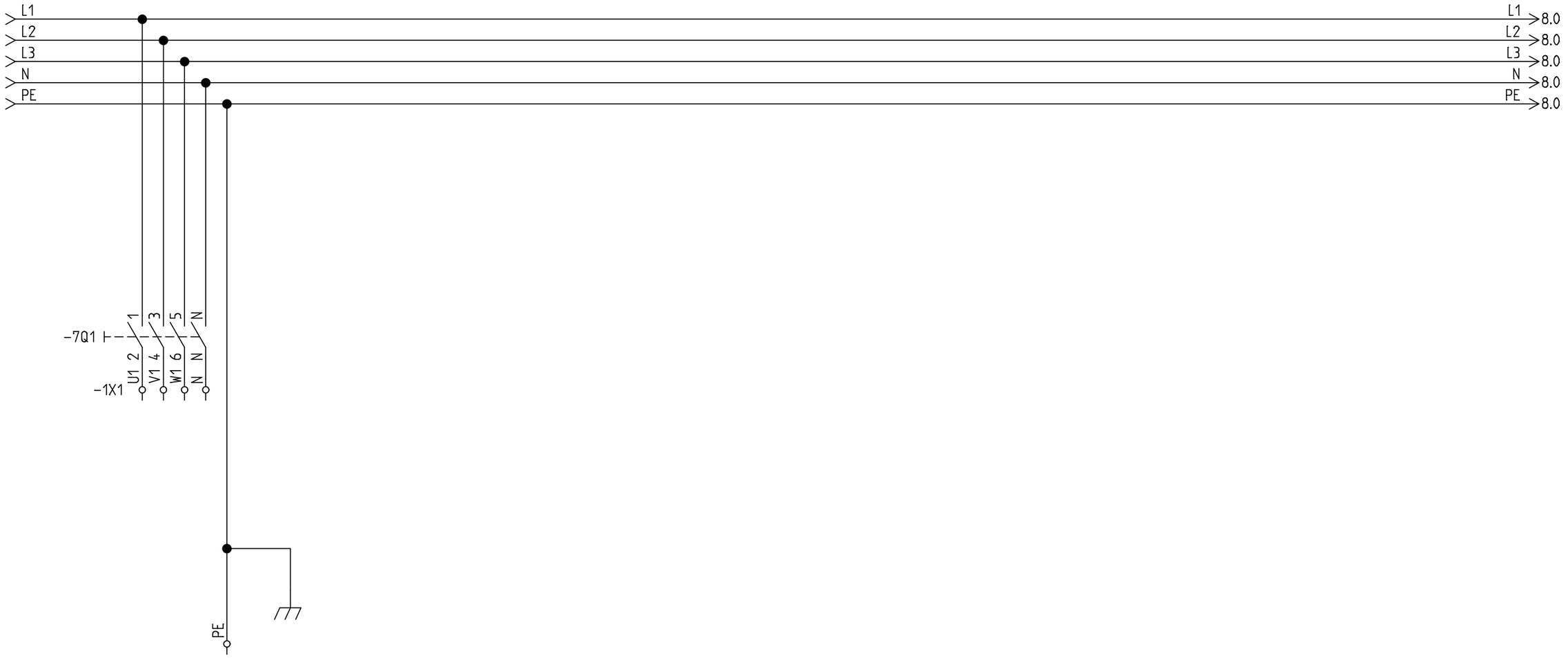

Tilgang
3x400V / MAX ? A

Danfoss	Sag: A315.3 Princip Diagram	Emne: Tavle nr.: Vexx KREDSSKEMA	Proj. ansv.: CTV	Filnavn.: A315_3-AB2	Kunde. nr. : –	Tegn. nr.:	Rev.:
			TA.: PEB/TE	Dato: 07-08-2018	Placering:	Funktion:	Blad: 7

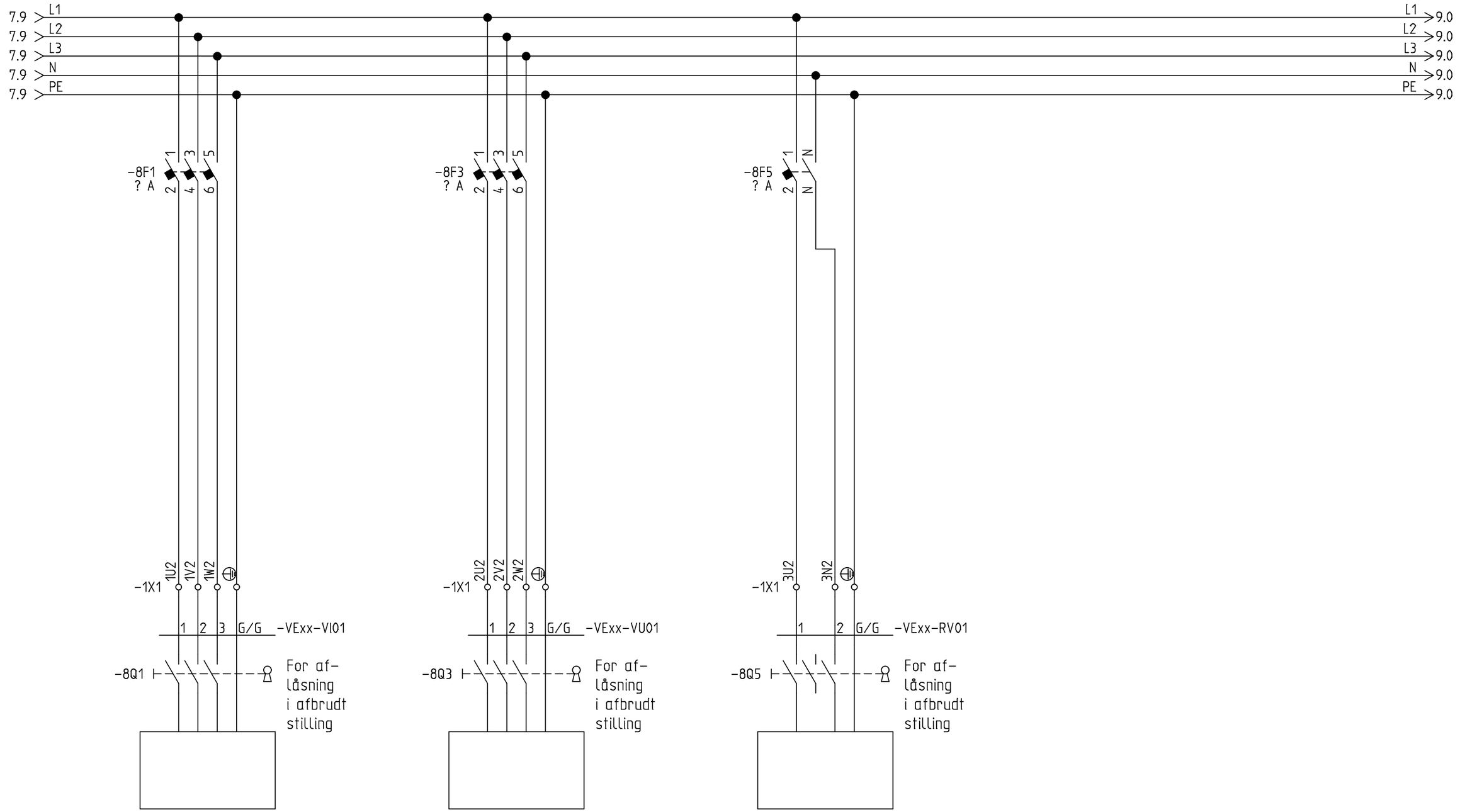

Danfoss	Sag: A315.3 Princip Diagram	Emne: Tavle nr.: Vexx KREDSSKEMA	Proj. ansv.: CTV	Filnavn.: A315_3-AB2	Kunde. nr. : -	Tegn. nr.:	Rev.:
			TA.: PEB/TE	Dato: 07-08-2018	Placering:	Funktion:	Blad: 8

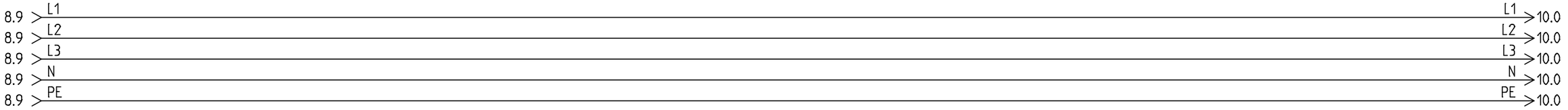

Danfoss	Sag: A315.3 Princip Diagram	Emne: Tavle nr.: Vexx KREDSSKEMA	Proj. ansv.: CTV	Filnavn.: A315_3-AB2	Kunde. nr. : -	Tegn. nr.:	Rev.:
			TA.: PEB/TE	Dato: 07-08-2018	Placering:	Funktion:	Blad: 9

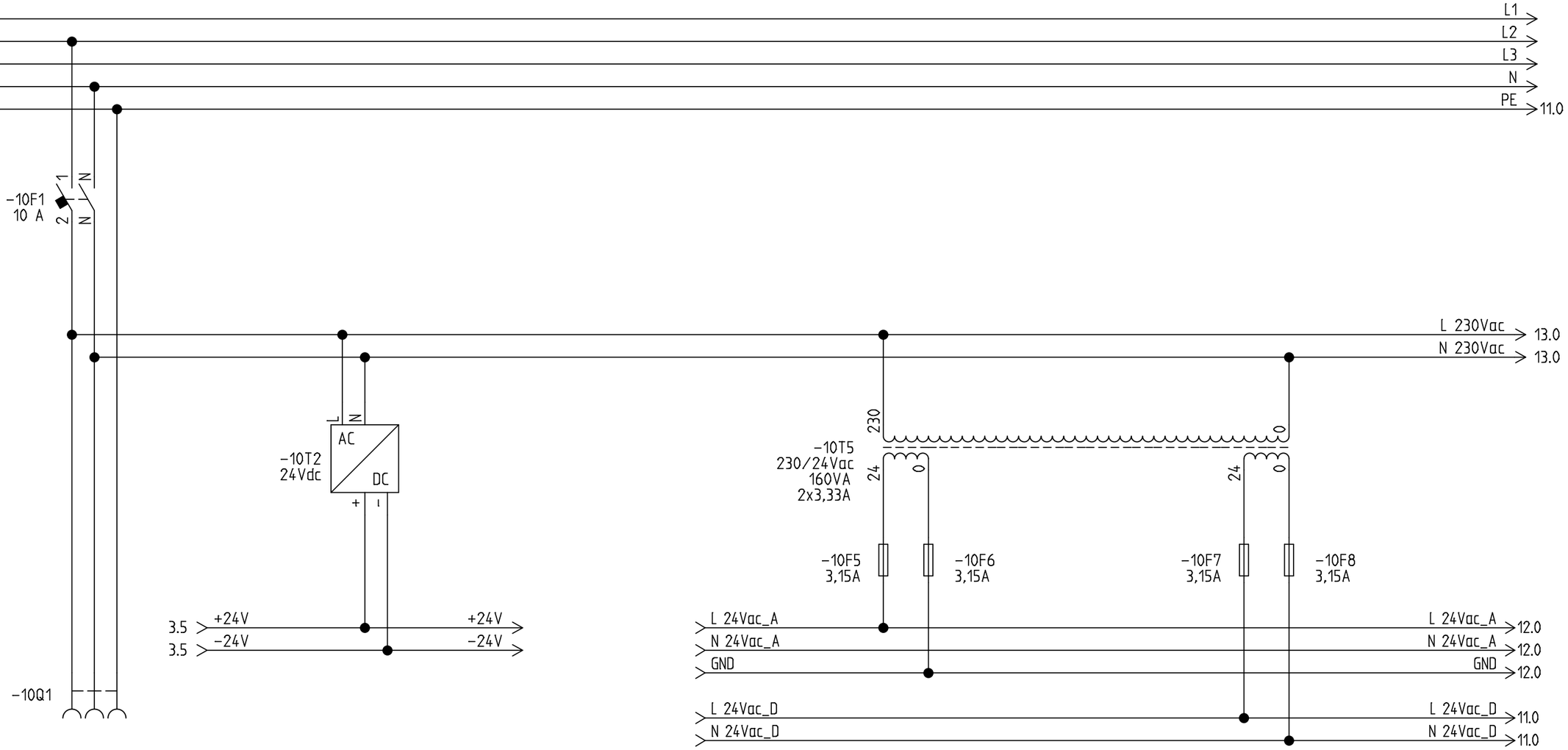

230V Stik
Til Bærbar PC

24V DC Forsyning

24Vac Analog

24Vac Digital

Danfoss	Sag: A315.3 Princip Diagram	Emne: Tavle nr.: Vexx KREDSSKEMA	Proj. ansv.: CTV	Filnavn.: A315_3-AB2	Kunde. nr. : -	Tegn. nr.:	Rev.:
			TA.: PEB/TE	Dato: 07-08-2018	Placering:	Funktion:	Blad: 10

ECL310 24V+ECA32 (A315)

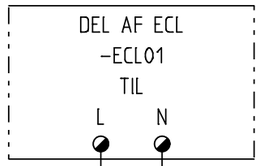

10.9 > L 24Vac_D
10.9 > N 24Vac_D
10.9 > PE

L 24Vac_D > 13.0
N 24Vac_D > 13.0
PE > 13.0

Forsyning
ECL
ECL01-TIL

Danfoss	Sag: A315.3 Princip Diagram	Emne: Tavle nr.: Vexx KREDSSKEMA	Proj. ansv.: CTV	Filnavn.: A315_3-AB2	Kunde. nr. : -	Tegn. nr.:	Rev.:
			TA.: PEB/TE	Dato: 07-08-2018	Placering:	Funktion:	Blad: 11

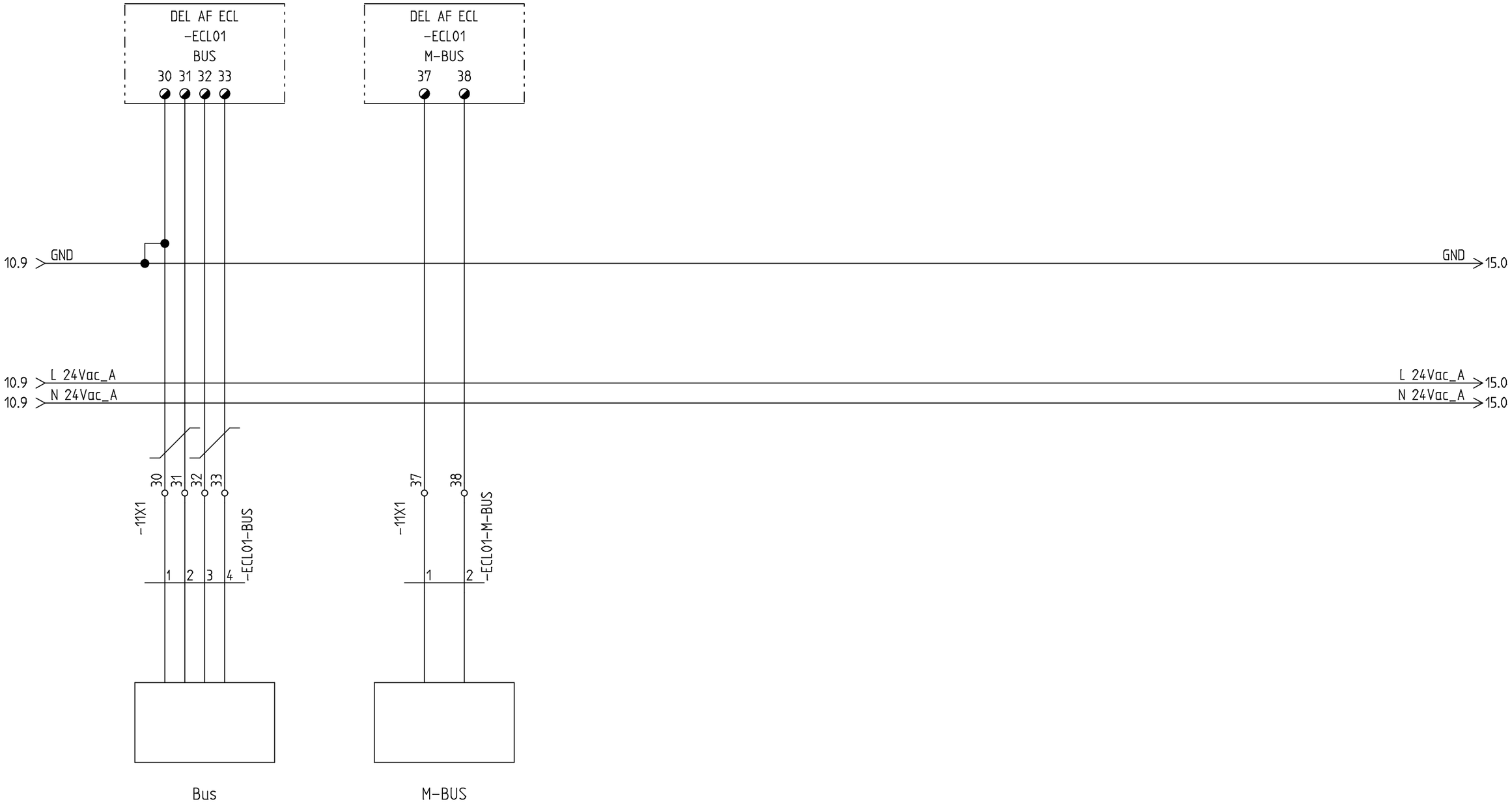

Danfoss	Sag: A315.3 Princip Diagram	Emne: Tavle nr.: Vexx KREDSSKEMA	Proj. ansv.: CTV	Filnavn.: A315_3-AB2	Kunde. nr. : -	Tegn. nr.:	Rev.:
			TA.: PEB/TE	Dato: 07-08-2018	Placering:	Funktion:	Blad: 12

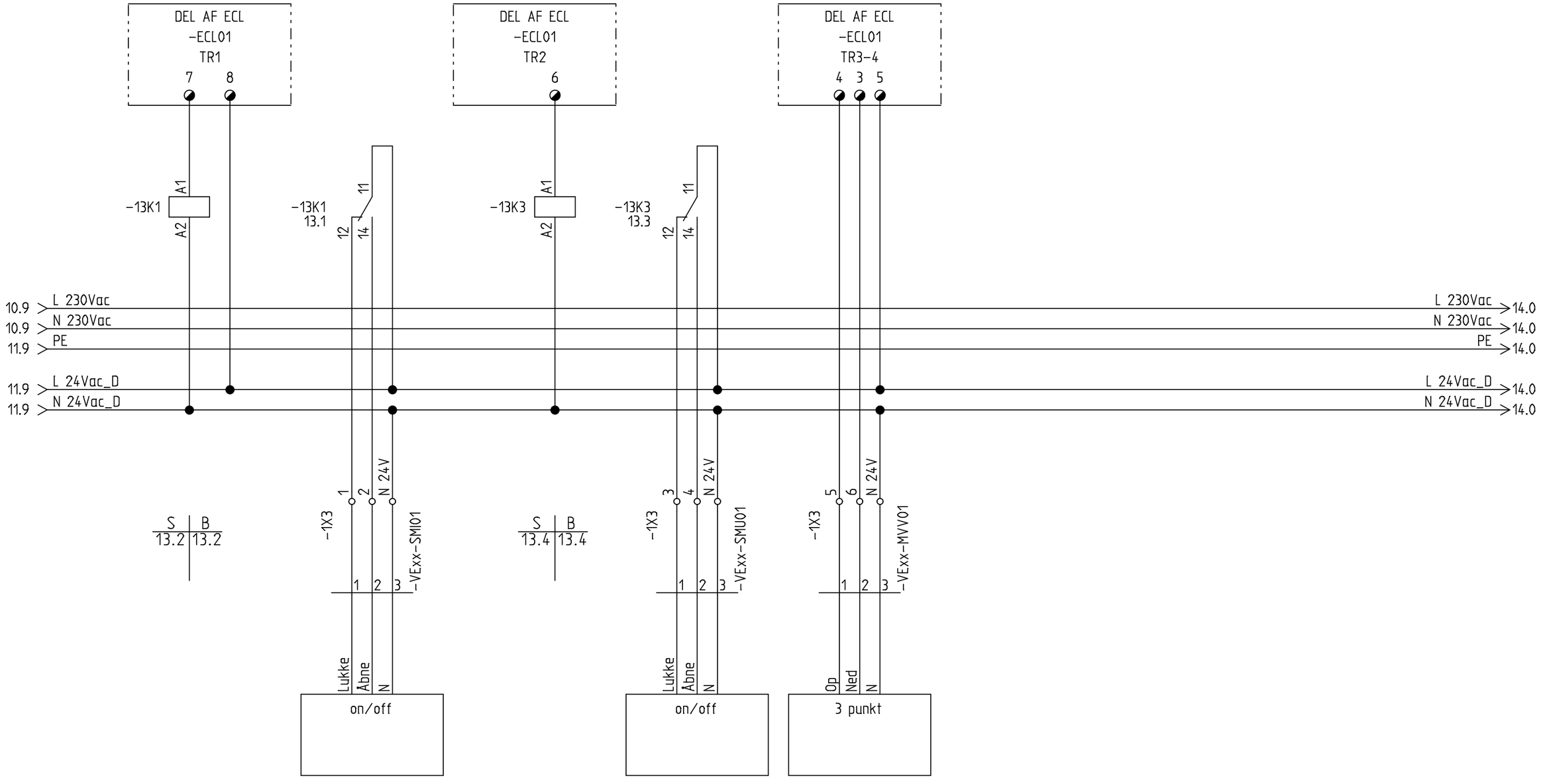

Danfoss	Sag: A315.3 Princip Diagram	Emne: Tavle nr.: Vexx KREDSSKEMA	Proj. ansv.: CTV	Filnavn.: A315_3-AB2	Kunde. nr. : -	Tegn. nr.:	Rev.:
			TA.: PEB/TE	Dato: 07-08-2018	Placering:	Funktion:	Blad: 13

DEL AF ECL
-ECL01
R1
11 14

DEL AF ECL
-ECL01
R2
12

DEL AF ECL
-ECL01
R4
15 16

DEL AF ECL
-ECL01
R6
18 19

-14K3 A1 A2

-14K3
14.3
11 12 14

13.9 L 230Vac
13.9 N 230Vac
13.9 PE
13.9 L 24Vac_D
13.9 N 24Vac_D

L 230Vac 19.0
N 230Vac 19.0
PE 19.0
L 24Vac_D 19.0
N 24Vac_D 19.0

-1X3 7 N 24V 1 2 -VExx-X1

S B
14.4 14.4

-1X1 4U2 4N2 6/G 1 2 -VExx-CP01

-1X3 8 N 24V 1 2 -VExx-UR

-1X3 9 N 24V 1 2 -VExx-AL01

on/off

on/off

on/off

on/off

Vælges
X1
VExx-X1

Cirk. Pumpe Varme
P2
VExx-CP01

UR
C4
VExx-UR

Alarm
A1
VExx-AL01

Danfoss	Sag: A315.3 Princip Diagram	Emne: Tavle nr.: Vexx KREDSSKEMA	Proj. ansv.: CTV	Filnavn.: A315_3-AB2	Kunde. nr. : -	Tegn. nr.:	Rev.:
			TA.: PEB/TE	Dato: 07-08-2018	Placering:	Funktion:	Blad: 14

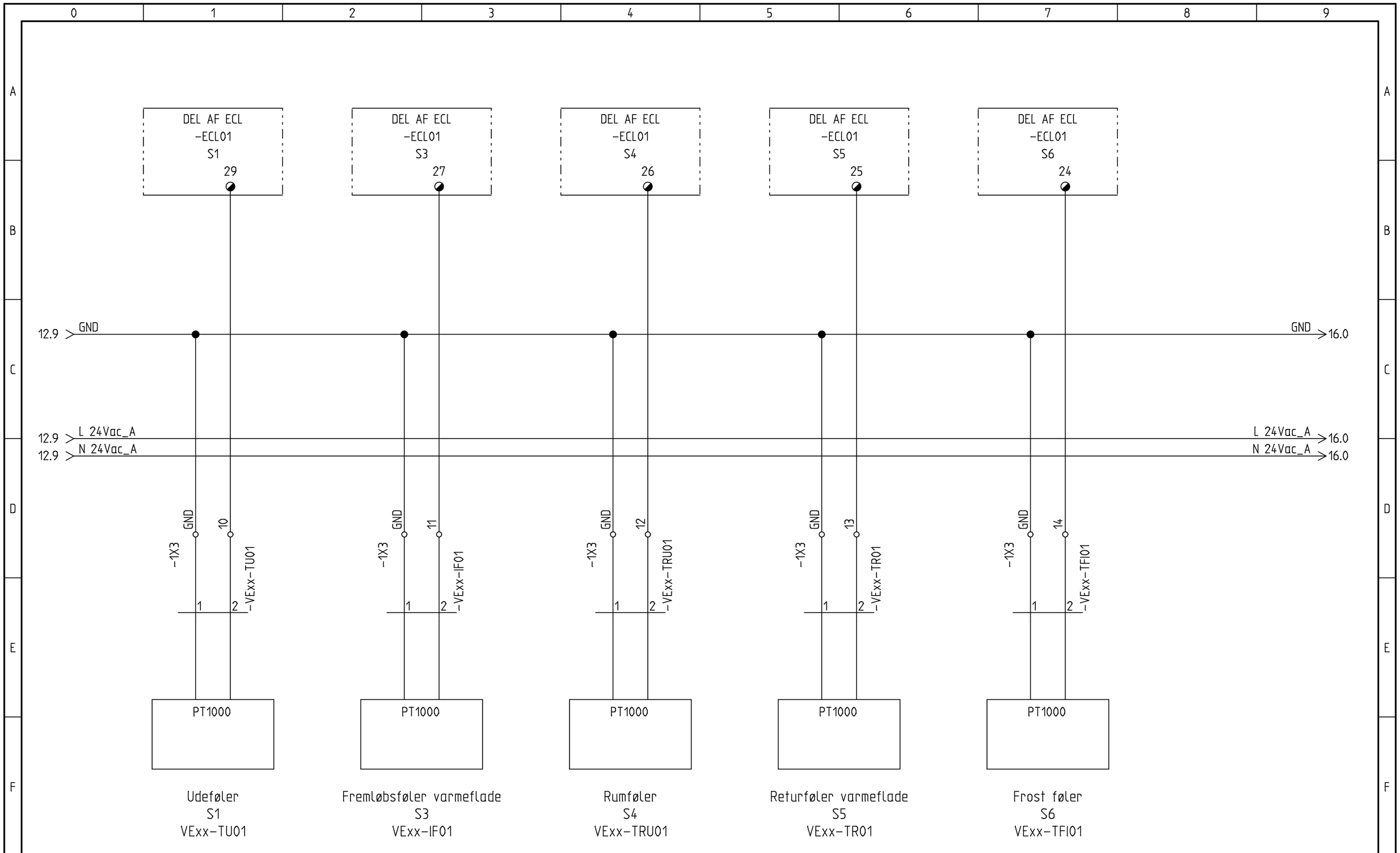

Danfoss	Sag: A315.3 Princip Diagram	Emne: Tavle nr.: Vexx KREDSSKEMA	Proj. ansv.: CTV	Filnavn.: A315_3-AB2	Kunde. nr. : –	Tegn. nr.:	Rev.:
			TA.: PEB/TE	Dato: 07-08-2018	Placering:	Funktion:	Blad: 15

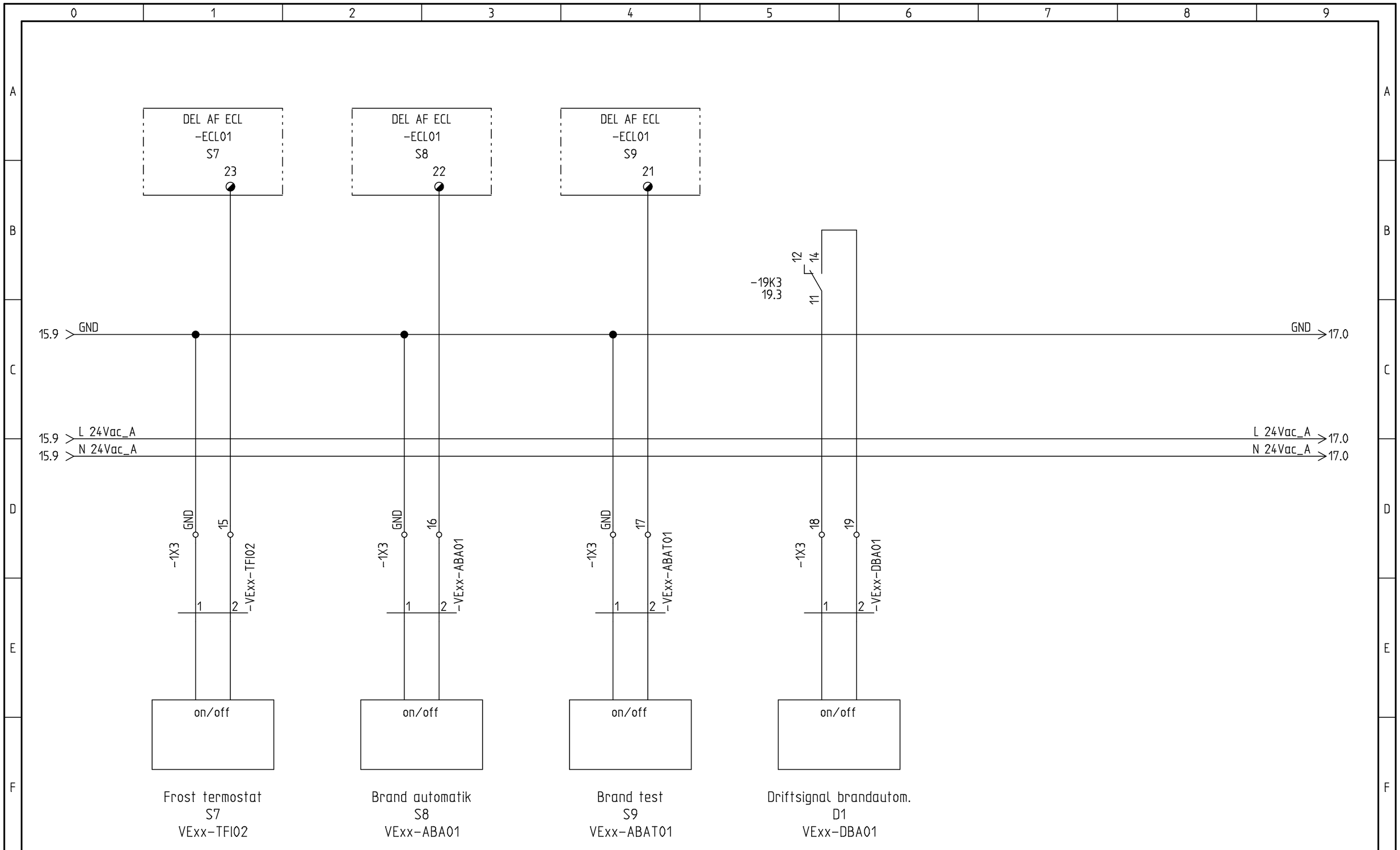

Frost termostat
S7
VExx-TFI02

Brand automatik
S8
VExx-ABA01

Brand test
S9
VExx-ABAT01

Driftsignal brandautom.
D1
VExx-DBA01

Danfoss	Sag: A315.3 Princip Diagram	Emne: Tavle nr.: Vexx KREDSSKEMA	Proj. ansv.: CTV	Filnavn.: A315_3-AB2	Kunde. nr. : -	Tegn. nr.:	Rev.:
			TA.: PEB/TE	Dato: 07-08-2018	Placering:	Funktion:	Blad: 16

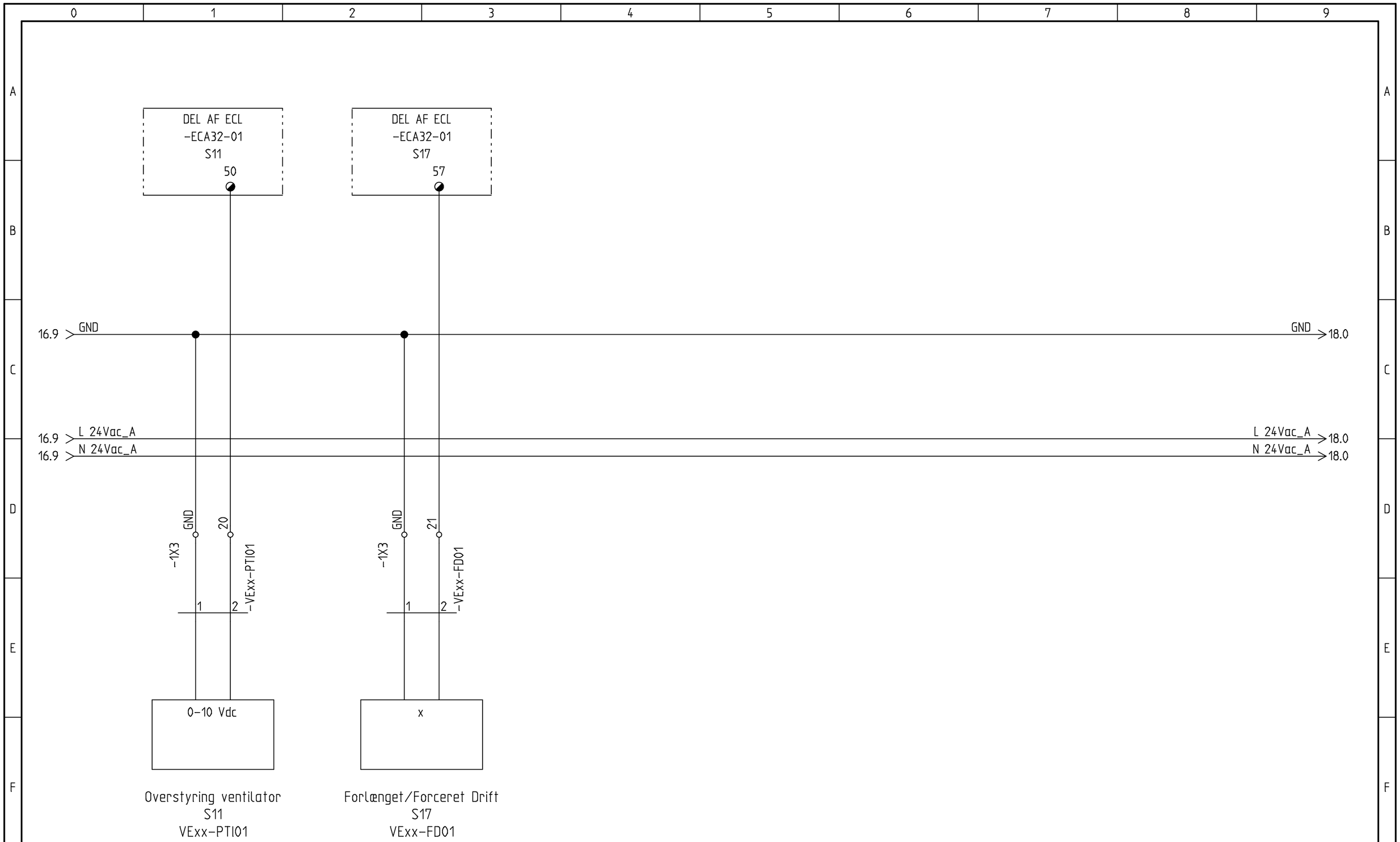

Danfoss	Sag: A315.3 Princip Diagram	Emne: Tavle nr.: Vexx KREDSSKEMA	Proj. ansv.: CTV	Filnavn.: A315_3-AB2	Kunde. nr. : -	Tegn. nr.:	Rev.:
			TA.: PEB/TE	Dato: 07-08-2018	Placering:	Funktion:	Blad: 17

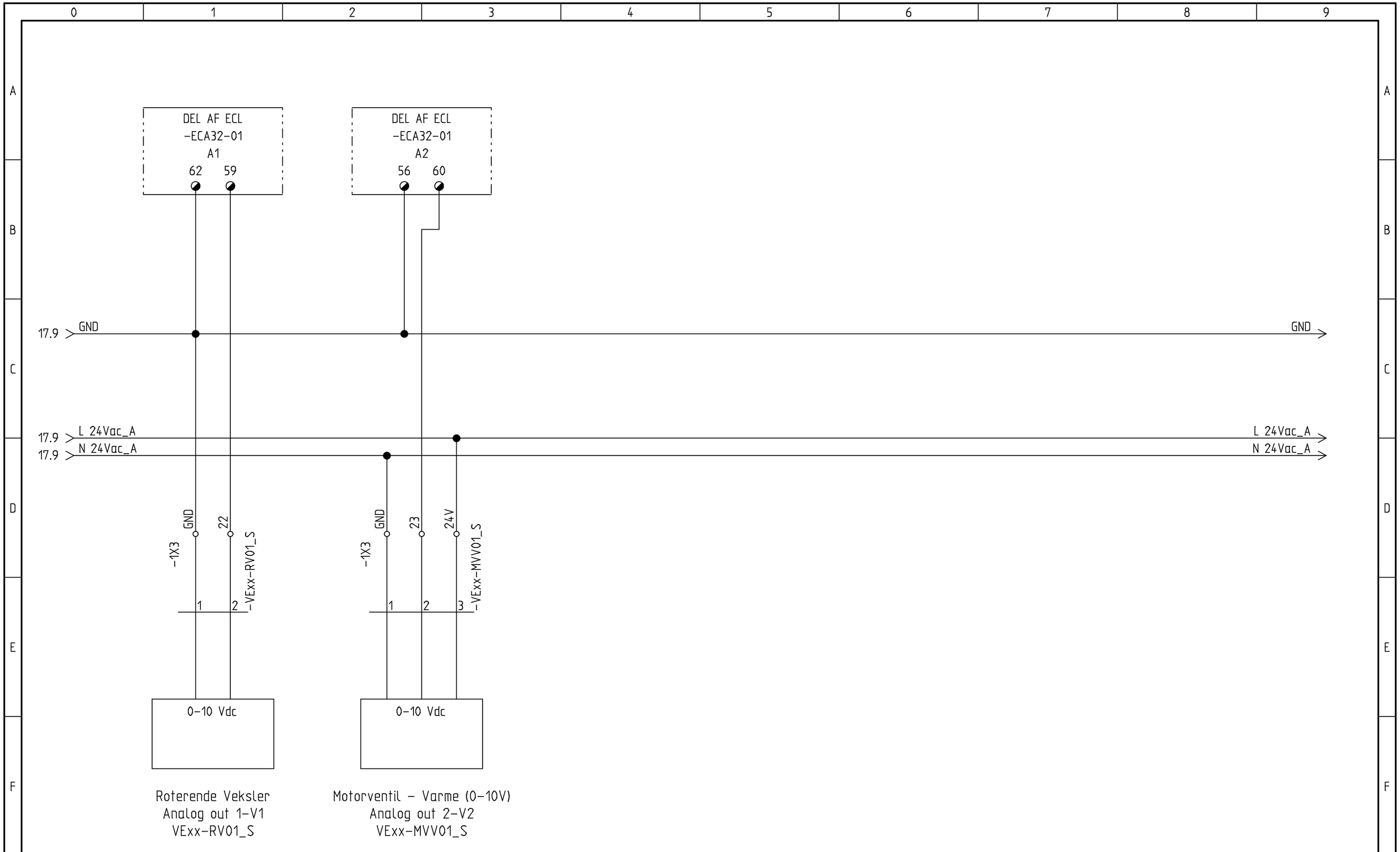

Danfoss	Sag: A315.3 Princip Diagram	Emne: Tavle nr.: Vexx KREDSSKEMA	Proj. ansv.: CTV	Filnavn.: A315_3-AB2	Kunde. nr. : -	Tegn. nr.:	Rev.:
			TA.: PEB/TE	Dato: 07-08-2018	Placering:	Funktion:	Blad: 18

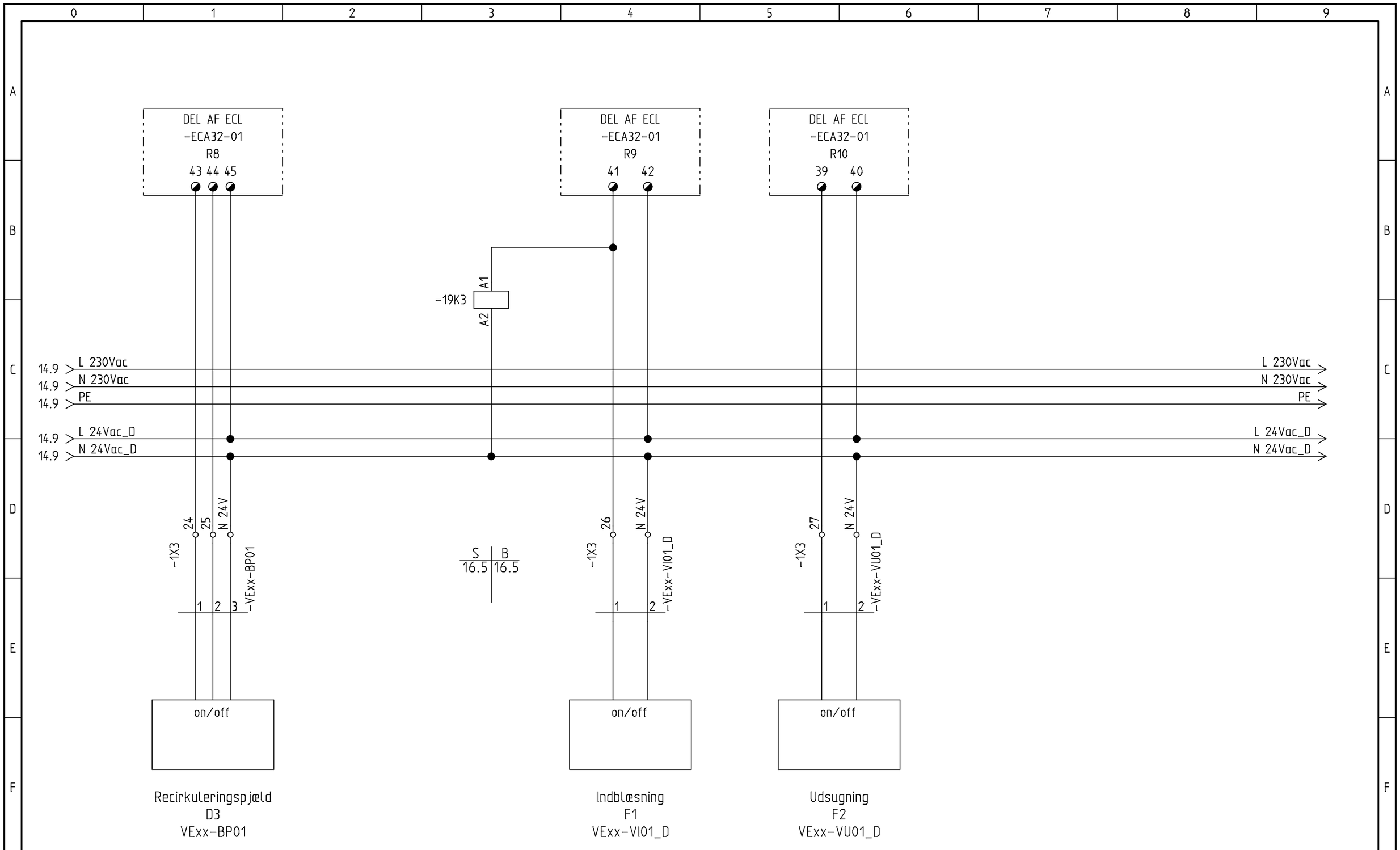

Danfoss	Sag: A315.3 Princip Diagram	Emne: Tavle nr.: Vexx KREDSSKEMA	Proj. ansv.: CTV	Filnavn.: A315_3-AB2	Kunde. nr. : -	Tegn. nr.:	Rev.:
			TA.: PEB/TE	Dato: 07-08-2018	Placering:	Funktion:	Blad: 19

Dokumentliste

(Sideskabelon - Versionsdato: 22-03-2004)

Sidefunktion (=)	Blad	Dokumenttype	Evt. beskrivelse	Rev.dato
	1	Dokumentliste		
	1	Kredsskema		
	2	Kredsskema		
	3	Kredsskema		
	4	Kredsskema		
	5	Kredsskema		
	6	Kredsskema		
	7	Kredsskema		
	8	Kredsskema		
	9	Kredsskema		
	10	Kredsskema		
	11	Kredsskema		
	12	Kredsskema		
	13	Kredsskema		
	14	Kredsskema		
	15	Kredsskema		
	16	Kredsskema		
	17	Kredsskema		
	18	Kredsskema		
	19	Kredsskema		
	1	Kabelliste		
	2	Kabelliste		
	1	PLC IO-liste		
	2	PLC IO-liste		

Danfoss	Sag: A315.3 Princip Diagram	Emne: Tavle nr.: Vexx	Filnavn.: A315_3-AB2	Kunde. nr. : -	Tegn. nr.: (Se filnavn)	Dokumenttype: Dokumentliste
			Genereret dato: 20-04-2020			Blad: 1 / 1

Kabelliste

*) dim. lokalt **) kabeltabel ***) se generelle spec.

Plac.	Tavle	Kabel	Blad	Stv.	Beskrivelse / ID-kode	Type	Leder / dim.	Fra	Til
		-ECL01-BUS	12	1	Bus	***)	4 x **)	-11X1	=ECL01-BUS
		-ECL01-M-BUS	12	2	M-BUS	***)	2 x **)	-11X1	=ECL01-M-BUS
		-VExx-ABA01	16	2	Brand automatik	***)	2 x **)	-1X3	=VExx-ABA01
		-VExx-ABAT01	16	4	Brand test	***)	2 x **)	-1X3	=VExx-ABAT01
		-VExx-AL01	14	6	Alarm	***)	2 x **)	-1X3	=VExx-AL01
		-VExx-BP01	19	1	Recirkuleringspjæld	***)	3 x **)	-1X3	=VExx-BP01
		-VExx-CP01	14	3	Cirk. Pumpe Varme	***)	3 x *)	-1X1	=VExx-CP01
		-VExx-DBA01	16	5	Driftsignal brandautom.	***)	2 x **)	-1X3	=VExx-DBA01
		-VExx-FD01	17	2	Forlænget/Forceret Drift	***)	2 x **)	-1X3	=VExx-FD01
		-VExx-IF01	15	2	Fremløbsføler varmeflade	***)	2 x **)	-1X3	=VExx-IF01
		-VExx-MVV01	13	5	Motorventil Varme	***)	3 x **)	-1X3	=VExx-MVV01
		-VExx-MVV01_S	18	2	Motorventil - Varme (0-10V)	***)	3 x **)	-1X3	=VExx-MVV01_S
		-VExx-PTI01	17	1	Overstyring ventilator	***)	2 x **)	-1X3	=VExx-PTI01
		-VExx-RV01	8	5	Roterende Veksler	***)	3 x *)	-1X1	-8Q5
		-VExx-RV01_S	18	1	Roterende Veksler	***)	2 x **)	-1X3	=VExx-RV01_S
		-VExx-SMI01	13	2	Spjæld Ind	***)	3 x **)	-1X3	=VExx-SMI01
		-VExx-SMU01	13	4	Spjæld Ud	***)	3 x **)	-1X3	=VExx-SMU01
		-VExx-TFI01	15	7	Frost føler	***)	2 x **)	-1X3	=VExx-TFI01
		-VExx-TFI02	16	1	Frost termostat	***)	2 x **)	-1X3	=VExx-TFI02
		-VExx-TR01	15	5	Returføler varmeflade	***)	2 x **)	-1X3	=VExx-TR01
		-VExx-TRU01	15	4	Rumføler	***)	2 x **)	-1X3	=VExx-TRU01
		-VExx-TU01	15	1	Udeføler	***)	2 x **)	-1X3	=VExx-TU01
		-VExx-UR	14	4	UR	***)	2 x **)	-1X3	=VExx-UR
		-VExx-VI01	8	1	Indblæsning	***)	4 x *)	-1X1	-8Q1
		-VExx-VI01_D	19	4	Indblæsning	***)	2 x **)	-1X3	=VExx-VI01_D
		-VExx-VU01	8	3	Udsugning	***)	4 x *)	-1X1	-8Q3
		-VExx-VU01_D	19	5	Udsugning	***)	2 x **)	-1X3	=VExx-VU01_D
		-VExx-X1	14	1	Vælges	***)	2 x **)	-1X3	=VExx-X1
		-W101	4	2	Udsugning	***)	4 x **)	-4K2	-4M2
		-W102	4	3	Afkast Temperatur	***)	2 x **)	-4K2	-4T3

Danfoss	Sag: A315.3 Princip Diagram	Emne: Tavle nr.: Vexx	Filnavn.: A315_3-AB2	Kunde. nr. : -	Tegn. nr.: (Se filnavn)
			Genereret dato: 20-04-2020		Dokumenttype: Kabelliste
					Blad: 1 / 2

Kabelliste

*) dim. lokalt **) kabeltabel ***) se generelle spec.

Plac.	Tavle	Kabel	Blad	Stv.	Beskrivelse / ID-kode	Type	Leder / dim.	Fra	Til
		-W104	4	5	Spjældmotor indblæsning	***)	2 x **)	-4K2	-4M5
		-W105	4	6	Spjældmotor udsugning	***)	2 x **)	-4K2	-4M6
		-W201	5	2	Indblæsning	***)	4 x **)	-5K2	-5M2
		-W202	5	3	Temperatur føler indblæsning	***)	2 x **)	-5K2	-5T3
		-W203	5	4	Temperatur føler udsugning	***)	2 x **)	-5K2	-5T4
		-W204	5	5	Spjældmotor indblæsning	***)	2 x **)	-5K2	-5M5
		-W205	5	6	Spjældmotor udsugning	***)	2 x **)	-5K2	-5M6

Danfoss	Sag: A315.3 Princip Diagram	Emne: Tavle nr.: Vexx	Filnavn.: A315_3-AB2	Kunde. nr. : -	Tegn. nr.: (Se filnavn)
			Genereret dato: 20-04-2020		Dokumenttype: Kabelliste
					Blad: 2 / 2

Kun udfyldt hvis DUC er placeret udenfor tavlen

I/O liste

Kredsskema

Placering (+)	Tavle / Funktion (=)	DUC nr.	I/O type	Reference (ID-kode)	Signalbeskrivelse	Blad	St.v.
		-ECA32-01	A1	VExx-RV01_S	Roterende Veksler	18	1
		-ECA32-01	A2	VExx-MVV01_S	Motorventil - Varme (0-10V)	18	2
		-ECA32-01	R8	VExx-BP01	Recirkuleringspjæld	19	1
		-ECA32-01	R9	VExx-VI01_D	Indblæsning	19	4
		-ECA32-01	R10	VExx-VU01_D	Udsugning	19	5
		-ECA32-01	S11	VExx-PTI01	Overstyring ventilator	17	1
		-ECA32-01	S17	VExx-FD01	Forlænget/Forceret Drift	17	3

	Sag:	Emne:	Filnavn.:	Kunde. nr.:	Tegn. nr.:	Dokumenttype:
Danfoss	A315.3 Princip Diagram	Tavle nr.: Vexx	A315_3-AB2	-	(Se filnavn)	I/O liste
			Genereret dato: 20-04-2020			Blad: 1 / 2

Kun udfyldt hvis DUC er placeret udenfor tavlen

I/O liste

Kredsskema

Placering (+)	Tavle / Funktion (=)	DUC nr.	I/O type	Reference (ID-kode)	Signalbeskrivelse	Blad	St.v.
		-ECL01	BUS		Bus	12	1
		-ECL01	M-BUS		M-BUS	12	2
		-ECL01	Modbus	ECL01-Modbus		3	1
		-ECL01	R1	VExx-X1	Vælges	14	1
		-ECL01	R2	VExx-CP01	Cirk. Pumpe Varme	14	3
		-ECL01	R4	VExx-UR	UR	14	4
		-ECL01	R6	VExx-AL01	Alarm	14	6
		-ECL01	S1	VExx-TU01	Udeføler	15	1
		-ECL01	S3	VExx-IF01	Fremløbsføler varmeflade	15	3
		-ECL01	S4	VExx-TRU01	Rumføler	15	4
		-ECL01	S5	VExx-TR01	Returføler varmeflade	15	6
		-ECL01	S6	VExx-TFI01	Frost føler	15	7
		-ECL01	S7	VExx-TFI02	Frost termostat	16	1
		-ECL01	S8	VExx-ABA01	Brand automatik	16	3
		-ECL01	S9	VExx-ABAT01	Brand test	16	4
		-ECL01	TIL	ECL01-TIL	Forsyning	11	1
		-ECL01	TR1	VExx-SMI01	Spjæld Ind	13	1
		-ECL01	TR2	VExx-SMU01	Spjæld Ud	13	3
		-ECL01	TR3-4	VExx-MVV01	Motorventil Varme	13	5

Danfoss	Sag: A315.3 Princip Diagram	Emne: Tavle nr.: Vexx	Filnavn.: A315_3-AB2	Kunde. nr.: -	Tegn. nr.: (Se filnavn)	Dokumenttype: I/O liste
			Genereret dato: 20-04-2020			Blad: 2 / 2