ENGINEERING
TOMORROW

Danfoss Wärme- und Fernwärmetechnik

Preisliste Österreich

2025

Komponenten und Systeme für Trinkwassererwärmung,
Heizungs- und Fernwärmeanlagen

www.danfoss.at

Sehr geehrte Kundinnen und Kunden,
Interessentinnen und Interessenten,
der vor Ihnen liegende Produktkatalog enthält unser aktuelles Standard-Lieferprogramm von Produkten und Systemen für die Heizungs-, Trinkwarmwasser- und Fernwärmetechnik.

Gültigkeit:
Die genannten Preise gelten für alle ab dem 1. Jänner 2025 eingehenden Bestellungen. Alle vorangegangenen Preislisten verlieren hiermit ihre Gültigkeit.

Preisstellung:
Die genannten Preise sind Bruttolistenpreise einschließlich frachtfreier Lieferung (frei Baustelle, Bordsteinkante ohne Abladen) innerhalb von Österreich und Südtirol. Wir behalten uns das Recht vor, Preise ohne Vorankündigung, zum Beispiel Materialkostenzuschläge, zu verändern. Für Bestellungen unter einem Auftragswert von netto € 200,- verrechnen wir zusätzlich eine Bearbeitungsgebühr von netto € 30,-. Irrtum und technische Änderungen sind vorbehalten. Es gelten die im Anhang enthaltenen allgemeinen Verkaufs- und Lieferbedingungen.

Retouren:
Retoursendungen können nur in Originalverpackungen und nach Begutachtung durch den zuständigen Gebietsverantwortlichen getätigt werden. Grundsätzlich werden 20 % Manipulationsgebühr verrechnet. Waren können ausnahmslos nur nach Rücksprache mit Danfoss retourniert werden, dabei muss die Ware originalverpackt sein und nicht älter als 6 Monate ab Lieferscheindatum. Für die Abwicklung wird eine Bearbeitungsgebühr von 20% der Lieferscheinsumme verrechnet. Produkte, die kundenspezifisch produziert wurden, sind vom Retourwarenprozess ausgeschlossen.

Warengruppen:
Jedes im Produkt-Katalog enthaltene Produkt ist einer Warengruppe zugeordnet (gekennzeichnet mit WG).

Projektgeschäft: Für speziell auftragsbezogen zu fertigende Stationen, Systeme und Projektaufträge wenden Sie sich bitte an Ihren Danfoss-Fachberater.
Für Fernwärme- und Wohnungsstationen, Systeme und entsprechend gekennzeichnete Produkte empfehlen wir die Inbetriebnahme durch den Danfoss-Werkskundendienst.

Zusätzliche Informationen:
Technische Informationen zu den einzelnen Produkten finden Sie im Internet unter:
https://store.danfoss.com/at/de/

AT 18. 12. 2024

BESCHREIBUNG SEITE

Heizkörperarmaturen 24

Thermostatköpfe **26**
Ally 26
Eco 27
AVEO Thermostatköpfe mit Gasfühler 28
AVEO Behördenthermostatköpfe 28
REDIA Thermostatköpfe mit Flüssigkeitsfühler 28
REDIA M30 Thermostatköpfe mit Flüssigkeitsfühler 30
RAX-K Danfoss Design™ Thermostatköpfe 30
5003 Handversteller M30x1,5 30
REDIA Herz Thermostatkopf mit Flüssigkeitsfühler 30
RAX Danfoss Design™ 31
RAX-K Danfoss Design™ 31
RTX Danfoss Design™ 31
X-tra Collection Design-Armaturen Rechtsmontage 32
X-tra Collection Design-Armaturen Linksmontage 32
RA-NCX Ventilgehäuse, verchromt 33
RLV-CX Rücklaufverschraubungen, verchromt 33
VHX-Duo Armaturen-Set 34
Serviceelemente **35**
AVEO RA/VL Serviceelemente 35
AVEO RA/V Serviceelemente 35
Ferneinstellelemente und Adapter **36**
Ferneinstellelemente 36
Adapter für Ferneinstellelemente 36
Druckunabhängiges, voreinstellbares Ventilgehäuse **38**
RA-DV Dynamic Valve™ 38
RLV-KDV Druckunabhängige Hahnblöcke 39
VHS-DV Druckunabhängige Universalanschlussarmaturen 39
Voreinstellbare Ventilgehäuse **40**
RA-N Ventilgehäuse 40
Sonderventilgehäuse **42**
RA-G Sonderventilgehäuse 42
RA-UR Sonderventilgehäuse 42
RA-FN Sonderventilgehäuse 42
Thermostatische Rücklauftemperaturbegrenzer **43**
FJVR Rücklauftemperaturbegrenzer 43
Rücklaufverschraubungen **44**
RLV 44
Steigrohrventile für Einrohrheizungsanlagen **45**
RA-KE, RA-KEW Steigrohrventile 45
Lanzenventile für Einrohrheizungsanlagen **46**
RA 15/6T Lanzenventile 46
Steigrohrventile für Zweirohrheizungsanlagen **47**
RA-K, RA-KW Steigrohrventile 47
Lanzenventile für Zweirohrheizungsanlagen **48**
RA 15/6TB Lanzenventile 48
Universalanschlussarmatur **49**
VHS-UN 49
VHS-UR 49
VHS-E 49
Ventileinsätze für VHS Heizkörperverschraubungen 50
VHS Designventilsets 50

AT 18. 12. 2024

BESCHREIBUNG SEITE

Hahnblöcke für Ventilheizkörper ... 51
RLV-K Hahnblöcke ... 51
RLV-KB Hahnblöcke ... 51
Einbauventile für Ventilheizkörper ... 52
RA-N, RA-U Einbauventile der Serie „3“ ... 52
RA-N älterer Bauart ... 53
Winkeladapter für REDIA RA und AVEO RA Thermostatköpfe ... 53
Bestimmung aktueller und älterer Einbauventile ... 54
Ventileinsatz-Sets ... 55
Ventilgehäuse, Ersatzteile und Zubehör ... 56
Demontageblock ... 56
Ventileinsätze ... 56
Stopfbuchsen ... 56
Nippel ... 57
Klemmverbinder ... 58

Strangventile 60

Manuelle Strangventile ... 62
MSV-BD LENO™ ... 62
MSV-D LENO™ ... 62
LENO™ MSV-S Manuelle Strangventile ... 63
MSV-F2 Manuelle Strangventile ... 64
Messcomputer ... 65
PFM 100 einfaches digitales Messgerät ... 65
PFM 1000 digitaler Messcomputer ... 65
Automatische Strangventile ... 66
ASV-P Automatische Strangventile Innengewinde ... 66
ASV-PV Automatische Strangventile Innengewinde ... 66
ASV-M Strangabsperr- und Messventil ... 67
ASV-BD Strangregulier- und Messventil ... 67
ASV-D ... 67
ASV-PV Automatische Strangventile Außengewinde ... 68
ASV-M Strangabsperr- und Messventil Außengewinde ... 68
ASV-PV 50 Strangdifferenzdruckregler ... 69
ASV-PV 65-100 Strangdifferenzdruckregler ... 69
Zubehör für ASV und USV ... 70
Isolierschale für ASV-M/-I/-P, USV ... 71
Isolierschale für ASV-PV ... 71
Isolierschale für ASV-BD und MSV-BD LENO™ ... 71
Strangdifferenzdruckregler mit Durchflussbegrenzung ... 72
AB-PM DN 10-32, Differenzdruckregler ... 72
AB-PM DN 40-100, Differenzdruckregler ... 73
Druckunabhängige Abgleich- und Regelventile ... 74
AB-QM 4.0 (DN 15-32) - Druckunabhängiges Abgleich- und Regelventil ... 74
AB-QM (DN 40 - 50) - Druckunabhängiges Abgleich- und Regelventil ... 76
AB-QM (DN 50 - 100) - Druckunabhängiges Abgleich- und Regelventil ... 76
AB-QM (DN 125 - 250) - Druckunabhängiges Abgleich- und Regelventil ... 77
Stellantriebe für AB-QM und AB-PM ... 78
TWA-Q Thermischer Stellantrieb ... 78

AT 18. 12. 2024

BESCHREIBUNG SEITE

Stellantriebe für AB-QM 79
AME, AMV, AMI motorische Stellantriebe 79
ABNM A5 thermischer Stellantrieb 79
AME , AMV elektrische Stellantriebe für AB-QM DN 40-100 80
AME , AMV elektrische Stellantriebe für AB-QM DN 125-150 80
AME , AMV elektrische Stellantriebe für AB-QM DN 200-250 80
Digitale Stellantriebe 81
NovoCon® S digitaler Stellantrieb 81
6-Wege-Umschaltventil 82
ChangeOver⁶ - 6-Wege-Umschaltventil 82
Digitale Stellantriebe 83
NovoCon® M/L/XL 83
AB-QM NovoCon® DN 40-100 83
AB-QM 4.0 Flexo 80 84
AB-QM 4.0 ChangeOver⁶ Flexo 84
Thermostatische Stellantriebe 85
QT Thermostatischer Stellantrieb 85
CCR3+ Elektronischer Regler 85
Zirkulationsventile und Zubehör 86
MTCV Modulares thermostatisches Zirkulationsventil 86
Überströmventile 88
AVDO Überströmventile 88

Regelungs- und Steuerkomponenten 90

Magnetventile 92
EV 250B BD (EVSIT) 92
EV 250BW 92
EV 220B (EVSI) 93
EV 220BW 93
EV 220B SS (EVSI-C) 93
EV 220BW SS 94
EV 221BW 94
EV 220B (EVSI) 65 - 100 94
EV 210B (EVI) 94
EV 225B 95
Thermostate 98
RT Thermostate 98
RT/BCP Druckschalter, Druckbegrenzer, Vakuumstat 98
Druckschalter, Druckbegrenzer, Vakuumstat 99
RT Druckschalter 99
BCP Druckschalter 99

Raumthermostate und Einzelraumregelung 100

Elektronische Raumthermostate 102
TPOne™ 102
RET Raumthermostate 102
Thermische Stellantriebe 103
TWA-A, TWA-K thermische Stellantriebe 103
TWA-L, TWA-V thermische Stellantriebe 104
ABNM A5 thermische Stellantriebe 104

BESCHREIBUNG *SEITE*

Regelungen und Komponenten Flächenheizung 106

Verteilerstationen ... 110
UnoFloor Basic ... 110
UnoFloor Comfort ... 110
UnoFloor Control ... 110
UnoFloor Light ... 111
UnoFloor Light C ... 111
UnoFloor Light Ci ... 111
Verteilerstationen ... 112
UnoFloor Mixing ... 112
UnoFloor Metering ... 112
Kabelgeführte Einzelraumregelung für Fußbodenheizung ... 114
Icon2™ Raumthermostate ... 114
Icon2™ Hauptregler ... 114
Icon™ 230V Raumthermostate ... 115
Icon™ 230V Hauptregler ... 115
Thermischer Stellantriebe ... 116
TWA-A 230 V ... 116
TWA-K 230 V ... 116
TWA-A 24 V ... 116
TWA-K 24 V ... 116
ABN-FBH ... 116
Anschluss-Set ... 117
AB-PM Anschluss-Set ... 117
Fußbodenheizungsverteiler ... 118
SSM Fußbodenheizungsverteiler ... 118
TWA-A 24 V ... 118
Kabelgeführte Einzelraumregelung für Fußbodenheizung ... 119
FHM-C1 Kompaktmischergruppen ... 119
Fußbodentemperierung ... 120
FHV-R Einbaugehäuse für Rücklauftemperaturbegrenzer ... 120
FHV-A Einbaugehäuse für Einzelraumregler ... 120
FHV-R, FHV-A Ventileinsätze ... 120
Zonenregelungen ... 121
RA-C Ventile mit Außengewinde ... 121
Verschraubungen zu RA-C Ventilen ... 121
RA-HC Ventile mit Innengewinde ... 121
FTC Thermostatisches Thermostatkopf ... 121

Elektroheizungen 122

Dünnbett-Heizmatten zur Fußbodentemperierung ... 124
DEVImat™ Set 150T/Touch Dünnbettheizmatten-Set ... 124
DEVImat™ 150T Ergänzungsmatten ... 124
Elektronische Thermostate, Digitale Uhrenthermostate ... 125
DEVIreg™ elektronische Thermostate über Bluetooth programmierbar ... 125
DEVIreg™ Touch, Elektronische Uhrenthermostate mittels Touch-Screen programmierbar ... 125
DEVIreg™ Smart, Elektronische Uhrenthermostate mit App-Steuerung über WLAN ... 125
Begleitheizbänder ... 126
DEVIpipeguard™ (B) 10/25/33 ... 126
DEVIreg™ 610 und 330 elektronische Thermostate ... 126
DEVIhotwatt™ Begleitheizbänder für Warmwasserrohre ... 127

AT 18. 12. 2024

BESCHREIBUNG SEITE

Begleitheizbänder mit Schuko-Stecker ... 128
DEVIpipeheat™ 10 V2 ... 128
DEVIreg™ Plug-in ... 128
Dachrinnenheizung ... 129
DEVIiceguard™ 18 (B) Dachrinnenheizung ... 129
DEVIiceguard™ 18 (B) 300 m Spule ... 129
DEVIreg™ 850 IV Eis- und Schneemelder ... 129

Brennerkomponenten 132

Ölbrennerpumpen BFP ... 134
BFP 20 ... 134
BFP 21 ... 134
BFP B 21 LE-S ... 134
BFP B 41 LE-S ... 134
BFP 11 ... 134
BFP 52 E ... 135
BFP B 52 LE-S ... 135
BFP LE und LE-S ... 135
Zubehör Ölbrennerpumpen BFP ... 136
Ölbrennerpumpen RSA ... 137
RSA ... 137
Elektronische Zündeinheiten ... 138
EBI 4-Serie ... 138
Ölvorwärmer und Öldüsenhalter ... 139
FPHE ... 139
Anlegethermostate ... 140
AT Anlegethermostat ... 140
Öldüsen Flachkopf aus Messing ... 141
Typ OD-B Halbhohlkegel ... 141
Typ OD-S Vollkegel ... 142
Typ OD-H Hohlkegel ... 143
Öldüsen Rundkopf aus Messing + Stahl ... 144
OD-SR Messing / Rundkopf /Vollkegel ... 144
OD-HR Messing / Rundkopf /Hohlkegel ... 144
SFD, SD - Stahl / Rundkopf /Vollkegel ... 145
HFD, HD - Stahl / Rundkopf /Hohlkegel ... 145
LE-System Ölbrennerpumpen und Öldüsen ... 146
Rotrix-Ölbrennerdüse Typ VTB-LE ... 146
Ölbrennerdüsen für Viessmann Wandkessel Vitoplus VP3 und VP3a ... 146
Ölbrennerdüsen für Viessmann Vitoladens 300 ... 146
Öldüsen LE-S Vollkegel ... 147
Öldüsen LE-H Hohlkegel ... 147

Regler ohne Hilfsenergie 148

Temperaturregler, Übersicht ... 150
RAVI, RAVK Thermostate ... 152
RAV Durchgangsventil ... 152
VMA Durchgangsventil ... 152
VMV 3-Wege-Mischventil ... 152
FJV Rücklauftemperaturbegrenzer ... 153
FJVA ... 153
AVTB ... 154
Tauchhülsen ... 154

AT 18. 12. 2024

BESCHREIBUNG SEITE

Ventile VG, VGF 155
Thermostate AVT 155
Schutz-Temperatur-Wächter (STW) STM 155
Ventile VGS 156
Thermostate AVT 156
Adapter 156
AVTA Temperaturregler 157
Tauchrohre für Temperaturregler AVTA 157
Ventile VGU/VGUF 158
Thermostate AVT 158
Tauchhülsen 158
Ventile VFG2/VFGS2 159
Thermostate AFT 159
Ventil VFG 33 160
Thermostate (TR) AFT 160
Kombistück 160
ZF Zwischenstücke 160
Ventile VFU 2 161
Druckminderer, Überströmventile inkl. Virtus Übersicht 162
Druckminderer AVD 164
Druckminderer AVDS 165
Regler SAF VFG 21 166
Virtus VFG 22(1) Ventile 167
Virtus AFD 2 Druckantrieb 167
Zubehör für Ventile VFG 22(1) mit Druckantrieb AFD 2 167
Ventile VFG 2 168
AFD Druckantrieb 168
AVA Überströmventil 169
Virtus VFG 22(1) Ventile 170
Virtus AFA 2 Druckantrieb 170
Zubehör für Ventile VFG 22(1) mit Druckantrieb AFA 2 170
VFG 2 171
AFA Druckantrieb 171
Zubehör für Ventile VFG 2 mit Druckantrieb AFA 171
Volumenstrom- und Differenzdruckregler DN 15-50, Übersicht 172
AVPL Differenzdruckregler 174
AVPA Differenzdruckregler 175
AVP Differenzdruckregler 176
AVQ Volumenstromregler 178
AVQT Volumenstromregler 180
AVPQT Volumenstrom- und Differenzdruckregler 180
AVPB Differenzdruckregler mit Volumenstrombegrenzung 181
AVPB-F Differenzdruckregler mit Volumenstrombegrenzung 181
AVPB Differenzdruckregler mit Volumenstrombegrenzung 182
AVPB-F Differenzdruckregler mit Volumenstrombegrenzung 182
AVPQ Volumenstrom- und Differenzdruckregler 183
AVPQ 4 Volumenstrom- und Differenzdruckregler 184
Intelligenter motorischer Stellantrieb AMEi 6 (iSet/iNet) 185
Virtus Differenzdruck- und Volumenstromregler, Übersicht 186
Virtus AFP 2/VFG 22(1) 187
Virtus VFG 22(1) Ventile 187
Virtus AFPA 2/VFG 22(1) 188

BESCHREIBUNG SEITE

Virtus VFG 22(1) Ventile 188
Virtus AFQ 2/VFQ 22(1) 189
Virtus AFPB 2 (PN 40) /VFQ 22(1) 190
Virtus AFPQ 2(4) /VFQ 22(1) 192
Volumenstrom- und Differenzdruckregler, Flansch 194
VFG 2 Ventile 195
AFP Druckantrieb 195
VFQ 2 Ventile 196
AFQ Druckantrieb 196
VFQ 2 Ventile 197
VFQ 2 Ventile 198
VFG 2 Ventile 199
AFPA Druckantrieb 199
Schmutzfänger 200
FVF Schmutzfänger 200
Magnetabscheider für FVF 200
Zubehör für Ventile und Regler 201

Regler und Stellgeräte 202

Volumenstromregler mit integr. Motorstellventil AVQM + AHQM, Übersicht 204
AHQM Volumenstromregler 205
AVQM Volumenstromregler 206
AVQM Volumenstromregler 207
AVQMT Volumenstromregler 208
AMV 209
AME 210
Virtus Volumenstromregler mit integr. Motorstellventil Virtus AFQM 2 DN 65-250, Übersicht 211
Virtus AFQM 2 212
AME 65... Elektrische Stellantriebe 212
Virtus Volumenstromregler mit integr. Motorstellventil und adaptivem Stellverhältnis Virtus AFQMP 2 DN 65-250, Übersicht 213
Virtus AFQMP 2/VFG 22(1) 214
Volumenstromregler mit integr. Motorstellventil AFQM(6) DN 40-250, Übersicht 215
AFQM 6 216
AME 65... Elektrische Stellantriebe 216
AFQM 6 217
AME 65... Elektrische Stellantriebe 217
Motorregelventile für thermische Stellantriebe, Übersicht 218
VMV 3-Wege- Mischventil 219
RAV..../8 Durchgangsventil 219
VMA Durchgangsventil 219
ABV 220
Motorregelventile (Fernwärme) mit Außengewinde, Übersicht 221
VMV 222
VS2 222
VM2 222
VGS Ventil 223
AMV 224
AME 225

BESCHREIBUNG SEITE

Motorregelventile (Fernwärme) mit Flansch, Übersicht ... 226
VB2, VFM2 ... 227
AMV ... 227
AME ... 228
VFM 2 Ventil ... 229
AME 65 ... 229
VFG 2, VFGS 2 Ventil ... 230
VZ2, VZ3, VZ4 Durchgangs-, 3- und 4-Wegeventile ... 231
VZL2, VZL3, VZL4 Durchgangs-, 3- und 4-Wegeventile ... 231
TWA-ZL Thermische Stellantriebe ... 232
AMV Elektrische Stellantriebe ... 232
Regelventile VRG2, VRG3, VRB2, VRB3 ... 233
VRG2 ... 233
VRG3 ... 233
VRB2 ... 234
VRB3 ... 234
Regelventile VF2, VF3 ... 235
VF2 ... 235
VF3 ... 235
AMV... Elektrische Stellantriebe ... 236
Zubehör für Ventile und Regler ... 238
2-, 3-Wege Kugelhähne mit 2-Punkt Stellantrieb (HVAC) ... 239
AMZ ... 239
AMZ Elektrische Stellantriebe als Ersatzteil ... 239
Regelventile HRB, HFE ... 240
HRB 3 / HRB 4 ... 240
HFE 3 ... 240
Elektrische Stellantriebe für HRB, HFE ... 241
AMB ... 241

Elektronische Heizungs- und Fernwärmeregler 242

ECL Comfort, Übersicht ... 244
ECL Comfort 120 ... 246
ECL Comfort 210 ... 246
ECL Comfort 296 ... 246
ECL Comfort 310 ... 246
Applikationsschlüssel für ECL Comfort 210, 296 und 310 ... 248
ECL Comfort, Austauschliste ... 249
Leanheat® Monitor ... 250

Kugelhähne Typ Danfoss-JIP® 252

mit reduzierten Durchgängen ... 254
JIP-WW beiderseits Schweißenden ... 254
JIP-FF beiderseits Flansche ... 255
JIP-FW einerseits Flansch, andererseits Schweißende ... 256
JIP-II beiderseits Innengewinde ... 257
JIP-IW einerseits Innengewinde, andererseits Schweißende ... 257
JIP-WE CC einerseits Schweißende andererseits Außengewinde mit Verschlusskappe ... 257
JIP-WW Bedarfsanschlusshähne, beiderseits Schweißenden ... 258
JIP-WW Anbohrhahn ... 258

AT 18. 12. 2024

BESCHREIBUNG SEITE

Wärmeübertrager 260

Gelötete Plattenwärmeübertrager, Übersicht ... 262
MicroPlate™, Typ XB06-1 ... 263
MicroPlate™, Typ XB12-1 ... 264
MicroPlate™, Typ XB37-1 ... 266
MicroPlate™, Typ XB52M-1 ... 267
MicroPlate™, Typ XB59-1 ... 267
SONDEX, Typ SL140 ... 268
MicroPlate™, Typ XB61-1 ... 268
MicroPlate™, Typ XB66-1 ... 269
SONDEX, Typ SL222 ... 270
SONDEX, Typ SL333 ... 270
Montagehalterung für TYP XB/SL ... 271

Ultraschall Wärmezähler 272

SonoSelect 10, SonoSafe 10 ... 274
SonoSafe 10 ... 274
SonoSelect 10 ... 275
SonoMeter 40 ... 276
SonoMeter 40 ... 276
Zubehör ... 277

Wohnungsstationen 278

Trinkwassererwärmung und Heizung ... 280
EvoFlat™ 4.0 F ... 280
EvoFlat™ 4.0 M ... 281
Trinkwassererwärmung ... 282
EvoFlat™ 4.0 W ... 282
Trinkwassererwärmung und Heizung – unterschiedliche Versorgungstemperaturen ... 283
EvoFlat™ FPS ... 283
Trinkwassererwärmung und Heizung ... 284
EvoFlat™ FSA ... 284
EvoFlat™ MSA ... 285
Trinkwassererwärmung ... 286
EvoFlat™ WSA ... 286
Trinkwassererwärmung und Heizung – unterschiedliche Versorgungstemperaturen ... 287
EvoFlat™ FSF ... 287
Austauschstation für Gasthermen ... 288
EvoFlat™ Reno ... 288
Fußbodenheizungsverteiler ... 289
SG, SGC / SGCi Fußbodenheizungsverteiler ... 289
Kühlmodule ... 290
CDM Kühlmodul ... 290
CSG Edelstahlverteiler ... 290
Montagezubehör ... 292
Zubehör für Unterputzmontage ... 292
Zubehör für Aufputzmontage ... 293
Ersatzteile Wohnungsstation ... 294
Ersatzteile Akva Vita, Akva Lux bis EvoFlat™ ... 294
Ersatzteile ab EvoFlat™ 4.0 ... 297
Renovierungsstationen Trinkwassererwärmung und Heizung ... 298
EvoFlat™ FSSR/MSSR ... 298
Trinkwassererwärmung und Heizung indirekt ... 299
EvoFlat™ VX-F ... 299

AT 18. 12. 2024

BESCHREIBUNG *SEITE*

Fernwärmeübergabestationen 300

Kompakt-Wärmeübergabestationen ... 302
Akva Lux II VXi HWP 15-30 kW TWW 35-55 kW ... 302
VXi Solo H 15-30 kW ... 303
Indirekte Heizung ohne Pumpe ... 304
VXe Solo H OP (ECL 310) ... 304
VX Solo II HWS OP 20-30 kW ... 305
UNISTAT 1016A 16-30 kW ECL 310 ... 306
Wärmeübergabestationen in geschweißter Ausführung ... 307
DSA 1 MINI 15-105 kW ... 307
DSP 1 Maxi 100-400 kW ... 309
DSE, geschweißt und Stadtwerke Stationen ... 311
DSE Übergabestationen ... 311

Systeme zur Trinkwasser-Erwärmung 312

Thermostatisch geregelte Warmwasserbereiter ... 314
Termix Solar Frischwassermodul ... 314
Ersatzteile thermostatische Frischwassermodule ... 315
Ersatzteile elektronisch geregelte Frischwassermodule ... 316
Elektronisch geregelte Durchfluss-Systeme ... 317
Termix ThermoDual® FLS Mini ... 317
FLS-Combi Trinkwassererwärmungssysteme ... 318
ThermoDual®-FLS Trinkwassererwärmungssysteme ... 319
Speicherladesysteme ... 322
ThermoDual® ... 322
ThermoDual®-S ... 323
Speicherladesysteme mit integrierter Verweilzeit ... 326
Legiomin®-S ... 326
Zubehör für ThermoDual®-S/ Legiomin®-S ... 328
Elektronische Trinkwarmwasser Regelung und Zubehör ... 328
ThermoDual®-CM ... 330
MultiHeat ... 332
Zirkulationsmodule ... 334
ThermoDual®-CIR ... 334
Anti-Legionellensysteme ... 336
ThermoClean®-DL ... 336
Speicher ... 337
Trinkwasserspeicher SE ... 337
Heizwasser-Pufferspeicher, Serie PSS ... 338

Danfoss Serviceangebote 340

Inbetriebnahmen ... 342
Regiestunden, Anreisepauschalen ... 345
Wartungen ... 346

Anhang 347

Alte Modelle, Nachfolgemodelle, etc. ... 348
Umrechnungstabellen (SI-Einheiten) ... 350
kvs Diagramme ... 351
Druck-Temperatur-Zuordnung ... 353
Allgemeine Liefer- und Gewährleistungsbedingungen ... 354
Danfoss-Kundenbetreuer in Ihrer Region ... 355

AT 18. 12. 2024

5003 Handversteller M30x1,5 ... 30
ABN-FBH ... 116
ABNM A5 thermischer Stellantrieb ... 79
ABNM A5 thermische Stellantriebe ... 104
AB-PM Anschluss-Set ... 117
AB-PM DN 10-32, Differenzdruckregler ... 72
AB-PM DN 40-100, Differenzdruckregler ... 73
AB-QM 4.0 ChangeOver⁶ Flexo ... 84
AB-QM 4.0 (DN 15-32) - Druckunabhängiges Abgleich- und Regelventil ... 74
AB-QM 4.0 Flexo 80 ... 84
AB-QM (DN 40 - 50) - Druckunabhängiges Abgleich- und Regelventil ... 76
AB-QM (DN 50 - 100) - Druckunabhängiges Abgleich- und Regelventil ... 76
AB-QM (DN 125 - 250) - Druckunabhängiges Abgleich- und Regelventil ... 77
AB-QM NovoCon® DN 40-100 ... 83
ABV.. ... 220
Adapter ... 156
Adapter für Ferneinstellelemente ... 36
AFA Druckantrieb ... 171
AFD Druckantrieb ... 168
AFPA Druckantrieb ... 199
AFP Druckantrieb ... 195
AFQ Druckantrieb ... 196
AFQM 6 ... 216
AFQM 6 ... 217
AHQM Volumenstromregler ... 205
Akva Lux II VXi HWP 15-30 kW TWW 35-55 kW ... 302
Ally ... 26
AMB ... 241
AME.. ... 210
AME.. ... 225
AME.. ... 228
AME 65 ... 229
AME 65... Elektrische Stellantriebe ... 212
AME 65... Elektrische Stellantriebe ... 216
AME 65... Elektrische Stellantriebe ... 217
AME, AMV, AMI motorische Stellantriebe ... 79
AME , AMV elektrische Stellantriebe für AB-QM DN 40-100 ... 80
AME , AMV elektrische Stellantriebe für AB-QM DN 125-150 ... 80
AME , AMV elektrische Stellantriebe für AB-QM DN 200-250 ... 80
AMV... ... 209
AMV... ... 224
AMV... ... 227
AMV Elektrische Stellantriebe ... 232
AMV... Elektrische Stellantriebe ... 236
AMZ ... 239
AMZ Elektrische Stellantriebe als Ersatzteil ... 239
Applikationsschlüssel für ECL Comfort 210, 296 und 310 ... 248
ASV-BD Strangregulier- und Messventil ... 67
ASV-D ... 67
ASV-M Strangabsperr- und Messventil ... 67
ASV-M Strangabsperr- und Messventil Außengewinde ... 68
ASV-P Automatische Strangventile Innengewinde ... 66
ASV-PV 50 Strangdifferenzdruckregler ... 69
ASV-PV 65-100 Strangdifferenzdruckregler ... 69
ASV-PV Automatische Strangventile Außengewinde ... 68
ASV-PV Automatische Strangventile Innengewinde ... 66
AT Anlegethermostat ... 140
AVA Überströmventil ... 169
AVDO Überströmventile ... 88
AVEO Behördenthermostatköpfe ... 28
AVEO RA/VL Serviceelemente ... 35
AVEO RA/V Serviceelemente ... 35
AVEO Thermostatköpfe mit Gasfühler ... 28
AVPA Differenzdruckregler ... 175
AVPB Differenzdruckregler mit Volumenstrombegrenzung ... 181
AVPB Differenzdruckregler mit Volumenstrombegrenzung ... 182
AVPB-F Differenzdruckregler mit Volumenstrombegrenzung ... 181
AVPB-F Differenzdruckregler mit Volumenstrombegrenzung ... 182
AVP Differenzdruckregler ... 176
AVPL Differenzdruckregler ... 174
AVPQ 4 Volumenstrom- und Differenzdruckregler ... 184
AVPQT Volumenstrom- und Differenzdruckregler ... 180
AVPQ Volumenstrom- und Differenzdruckregler ... 183
AVQMT Volumenstromregler ... 208
AVQM Volumenstromregler ... 206
AVQM Volumenstromregler ... 207
AVQT Volumenstromregler ... 180
AVQ Volumenstromregler ... 178
AVTA Temperaturregler ... 157
AVTB ... 154
BCP Druckschalter ... 99
Bestimmung aktueller und älterer Einbauventile ... 54
BFP 11 ... 134
BFP 20 ... 134
BFP 21 ... 134
BFP 52 E ... 135
BFP B 21 LE-S ... 134
BFP B 41 LE-S ... 134
BFP B 52 LE-S ... 135
BFP LE und LE-S ... 135
CCR3+ Elektronischer Regler ... 85
CDM Kühlmodul ... 290
ChangeOver⁶ - 6-Wege-Umschaltventil ... 82
CSG Edelstahlverteiler ... 290
Demontageblock ... 56
DEVIhotwatt™ Begleitheizbänder für Warmwasserrohre ... 127
DEVIceguard™ 18 (B) 300 m Spule ... 129
DEVIceguard™ 18 (B) Dachrinnenheizung ... 129
DEVImat™ 150T Ergänzungsmatten ... 124
DEVImat™ Set 150T/Touch Dünnbettheizmatten-Set ... 124
DEVIpipeguard™ (B) 10/25/33 ... 126
DEVIpipeheat™ 10 V2 ... 128
DEVIreg™ 610 und 330 elektronische Thermostate ... 126
DEVIreg™ 850 IV Eis- und Schneemelder ... 129
DEVIreg™ elektronische Thermostate über Bluetooth programmierbar ... 125
DEVIreg™ Plug-in ... 128
DEVIreg™ Smart, Elektronische Uhrenthermostate mit App-Steuerung über WLAN ... 125
DEVIreg™ Touch, Elektronische Uhrenthermostate mittels Touch-Screen programmierbar ... 125
Druckminderer AVD ... 164
Druckminderer AVDS ... 165
DSA 1 MINI 15-105 kW ... 307
DSE Übergabestationen ... 311
DSP 1 Maxi 100-400 kW ... 309
EBI 4-Serie ... 138
ECL Comfort 120 ... 246
ECL Comfort 210 ... 246
ECL Comfort 296 ... 246
ECL Comfort 310 ... 246
Eco ... 27
Elektronische Trinkwarmwasser Regelung und Zubehör ... 328
Ersatzteile ab EvoFlat™ 4.0 ... 297
Ersatzteile Akva Vita, Akva Lux bis EvoFlat™ ... 294
EV 210B (EVI) ... 94
EV 220B (EVSI) ... 93
EV 220B (EVSI) 65 - 100 ... 94
EV 220B SS (EVSI-C) ... 93
EV 220BW ... 93
EV 220BW SS ... 94
EV 221BW ... 94
EV 225B ... 95
EV 250B BD (EVSIT) ... 92
EV 250BW ... 92
EvoFlat™ 4.0 F ... 280
EvoFlat™ 4.0 M ... 281
EvoFlat™ 4.0 W ... 282
EvoFlat™ FPS ... 283
EvoFlat™ FSA ... 284
EvoFlat™ FSF ... 287
EvoFlat™ FSSR/MSSR ... 298
EvoFlat™ MSA ... 285
EvoFlat™ Reno ... 288
EvoFlat™ VX-F ... 299
EvoFlat™ WSA ... 286
Ferneinstellelemente ... 36
FHM-C1 Kompaktmischergruppen ... 119
FHV-A Einbaugehäuse für Einzelraumregler ... 120
FHV-R Einbaugehäuse für Rücklauftemperaturbegrenzer ... 120
FHV-R, FHV-A Ventileinsätze ... 120
FJVA ... 153
FJVR Rücklauftemperaturbegrenzer ... 43
FJV Rücklauftemperaturbegrenzer ... 153
FLS-Combi Trinkwassererwärmungssysteme ... 318
FPHE ... 139
FTC Thermostatisches Thermostatkopf ... 121
FVF Schmutzfänger ... 200
Heizwasser-Pufferspeicher, Serie PSS ... 338
HFD, HD - Stahl / Rundkopf /Hohlkegel ... 145
HFE 3 ... 240
HRB 3 / HRB 4 ... 240
Icon2™ Hauptregler ... 114
Icon2™ Raumthermostate ... 114
Icon™ 230V Hauptregler ... 115
Icon™ 230V Raumthermostate ... 115
Isolierschale für ASV-BD und MSV-BD LENO™ ... 71
Isolierschale für ASV-M/-I/-P, USV ... 71
Isolierschale für ASV-PV ... 71
JIP-FF beiderseits Flansche ... 255
JIP-FW einerseits Flansch, andererseits Schweißende ... 256
JIP-II beiderseits Innengewinde ... 257
JIP-IW einerseits Innengewinde, andererseits Schweißende ... 257
JIP-WE CC einerseits Schweißende andererseits Außengewinde mit Verschlusskappe ... 257
JIP-WW Anbohrhahn ... 258
JIP-WW Bedarfsanschlusshähne, beiderseits Schweißenden ... 258
JIP-WW beiderseits Schweißenden ... 254
Klemmverbinder ... 58
Kombistück ... 160
Legiomin®-S ... 326
LENO™ MSV-S Manuelle Strangventile ... 63
Magnetabscheider für FVF ... 200
MicroPlate™, Typ XB06-1 ... 263
MicroPlate™, Typ XB12-1 ... 264
MicroPlate™, Typ XB37-1 ... 266
MicroPlate™, Typ XB52M-1 ... 267
MicroPlate™, Typ XB59-1 ... 267
MicroPlate™, Typ XB61-1 ... 268
MicroPlate™, Typ XB66-1 ... 269
Montagehalterung für TYP XB/SL ... 271
MSV-BD LENO™ ... 62
MSV-D LENO™ ... 62
MSV-F2 Manuelle Strangventile ... 64
MTCV Modulares thermostatisches Zirkulationsventil ... 86
MultiHeat ... 332
Nippel ... 57
NovoCon® M/L/XL ... 83
NovoCon® S digitaler Stellantrieb ... 81
OD-HR Messing / Rundkopf /Hohlkegel ... 144
OD-SR Messing / Rundkopf /Vollkegel ... 144
Ölbrennerdüsen für Viessmann Vitoladens 300 ... 146
Ölbrennerdüsen für Viessmann Wandkessel Vitoplus VP3 und VP3a ... 146
Öldüsen LE-H Hohlkegel ... 147
Öldüsen LE-S Vollkegel ... 147
PFM 100 einfaches digitales Messgerät ... 65
PFM 1000 digitaler Messcomputer ... 65
QT Thermostatischer Stellantrieb ... 85
RA 15/6TB Lanzenventile ... 48
RA 15/6T Lanzenventile ... 46
RA-C Ventile mit Außengewinde ... 121

RA-DV Dynamic Valve™ ... 38
RA-FN Sonderventilgehäuse ... 42
RA-G Sonderventilgehäuse ... 42
RA-HC Ventile mit Innengewinde ... 121
RA-KE, RA-KEW Steigrohrventile ... 45
RA-K, RA-KW Steigrohrventile ... 47
RA-N älterer Bauart ... 53
RA-NCX Ventilgehäuse, verchromt ... 33
RA-N, RA-U Einbauventile der Serie „3“ ... 52
RA-N Ventilgehäuse ... 40
RA-UR Sonderventilgehäuse ... 42
RAV..../8 Durchgangsventil ... 219
RAV Durchgangsventil ... 152
RAVI, RAVK Thermostate ... 152
RAX Danfoss Design™ ... 31
RAX-K Danfoss Design™ ... 31
RAX-K Danfoss Design™ Thermostatköpfe ... 30
REDIA Herz Thermostatkopf mit Flüssigkeitsfühler ... 30
REDIA M30 Thermostatköpfe mit Flüssigkeitsfühler ... 30
REDIA Thermostatköpfe mit Flüssigkeitsfühler ... 28
Regler SAF VFG 21 ... 166
RET Raumthermostate ... 102
RLV ... 44
RLV-CX Rücklaufverschraubungen, verchromt ... 33
RLV-KB Hahnblöcke ... 51
RLV-KDV Druckunabhängige Hahnblöcke ... 39
RLV-K Hahnblöcke ... 51
Rotrix-Ölbrennerdüse Typ VTB-LE ... 146
RSA ... 137
RT/BCP Druckschalter, Druckbegrenzer, Vakuumstat ... 98
RT Druckschalter ... 99
RT Thermostate ... 98
RTX Danfoss Design™ ... 31
Schutz-Temperatur-Wächter (STW) STM ... 155
SFD, SD - Stahl / Rundkopf /Vollkegel ... 145
SG, SGC / SGCi Fußbodenheizungsverteiler ... 289
SONDEX, Typ SL140 ... 268
SONDEX, Typ SL222 ... 270
SONDEX, Typ SL333 ... 270
SonoMeter 40 ... 276
SonoSafe 10 ... 274
SonoSelect 10 ... 275
SSM Fußbodenheizungsverteiler ... 118
Stopfbuchsen ... 56
Tauchhülsen ... 154
Tauchhülsen ... 158
Tauchrohre für Temperaturregler AVTA ... 157
Termix Solar Frischwassermodul ... 314
Termix ThermoDual® FLS Mini ... 317
ThermoClean®-DL ... 336
ThermoDual® ... 322
ThermoDual®-CIR ... 334
ThermoDual®-CM ... 330
ThermoDual®-FLS Trinkwassererwärmungssysteme ... 319
ThermoDual®-S ... 323
Thermostate AFT ... 159
Thermostate AVT ... 155
Thermostate AVT ... 156
Thermostate AVT ... 158
Thermostate (TR) AFT ... 160
TPOne™ ... 102
Trinkwasserspeicher SE ... 337
TWA-A 24 V ... 116
TWA-A 24 V ... 118
TWA-A 230 V ... 116
TWA-A, TWA-K thermische Stellantriebe ... 103
TWA-K 24 V ... 116
TWA-K 230 V ... 116
TWA-L, TWA-V thermische Stellantriebe ... 104
TWA-Q Thermischer Stellantrieb ... 78
TWA-ZL Thermische Stellantriebe ... 232
Typ OD-B Halbhohlkegel ... 141
Typ OD-H Hohlkegel ... 143
Typ OD-S Vollkegel ... 142
UNISTAT 1016A 16-30 kW ECL 310 ... 306
UnoFloor Basic ... 110
UnoFloor Comfort ... 110
UnoFloor Control ... 110
UnoFloor Light ... 111
UnoFloor Light C ... 111
UnoFloor Light Ci ... 111
UnoFloor Metering ... 112
UnoFloor Mixing ... 112
VB2, VFM2 ... 227
Ventileinsätze ... 56
Ventileinsätze für VHS Heizkörperverschraubungen ... 50
Ventile VFG 2 ... 168
Ventile VFG2/VFGS2 ... 159
Ventile VFU 2 ... 161
Ventile VGS ... 156
Ventile VGU/VGUF ... 158
Ventile VG, VGF ... 155
Ventil VFG 33 ... 160
Verschraubungen zu RA-C Ventilen ... 121
VF2 ... 235
VF3 ... 235
VFG 2 ... 171
VFG 2 Ventile ... 195
VFG 2 Ventile ... 199
VFG 2, VFGS 2 Ventil ... 230
VFM 2 Ventil ... 229
VFQ 2 Ventile ... 196
VFQ 2 Ventile ... 197
VFQ 2 Ventile ... 198
VGS Ventil ... 223
VHS Designventilsets ... 50
VHS-DV Druckunabhängige Universalanschlussarmaturen ... 39
VHS-E ... 49
VHS-UN ... 49
VHS-UR ... 49
VHX-Duo Armaturen-Set ... 34
Virtus AFA 2 Druckantrieb ... 170
Virtus AFD 2 Druckantrieb ... 167
Virtus AFP 2/VFG 22(1) ... 187
Virtus AFPA 2/VFG 22(1) ... 188
Virtus AFPB 2 (PN 40) /VFQ 22(1) ... 190
Virtus AFPQ 2(4) /VFQ 22(1) ... 192
Virtus AFQ 2/VFQ 22(1) ... 189
Virtus AFQM 2 ... 212
Virtus AFQMP 2/VFG 22(1) ... 214
Virtus VFG 22(1) Ventile ... 167
Virtus VFG 22(1) Ventile ... 170
Virtus VFG 22(1) Ventile ... 187
Virtus VFG 22(1) Ventile ... 188
VM2 ... 222
VMA Durchgangsventil ... 152
VMA Durchgangsventil ... 219
VMV ... 222
VMV 3-Wege- Mischventil ... 219
VMV 3-Wege-Mischventil ... 152
VRB2 ... 234
VRB3 ... 234
VRG2 ... 233
VRG3 ... 233
VS2 ... 222
VXe Solo H OP (ECL 310) ... 304
VXi Solo H 15-30 kW ... 303
VX Solo II HWS OP 20-30 kW ... 305
VZ2, VZ3, VZ4 Durchgangs-, 3- und 4-Wegeventile ... 231
VZL2, VZL3, VZL4 Durchgangs-, 3- und 4-Wegeventile ... 231
Winkeladapter für REDIA RA und AVEO RA Thermostatköpfe ... 53
X-tra Collection Design-Armaturen Linksmontage ... 32
X-tra Collection Design-Armaturen Rechtsmontage ... 32
ZF Zwischenstücke ... 160
Zubehör für Aufputzmontage ... 293
Zubehör für ThermoDual®-S/ Legiomin®-S ... 328
Zubehör für Unterputzmontage ... 292
Zubehör für Ventile VFG 2 mit Druckantrieb AFA ... 171
Zubehör für Ventile VFG 22(1) mit Druckantrieb AFA 2 ... 170
Zubehör für Ventile VFG 22(1) mit Druckantrieb AFD 2 ... 167

Einfamilienhaus

Elektronische Temperaturregler

Danfoss Ally™ S. 26
Danfoss Eco™ S. 27

Voreinstellbare und dynamische Heizkörperventile

RA-N S. 52
RA-DV S. 38

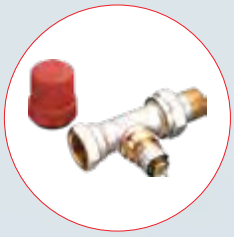

Indirekte Fernwärme-Hausstation

Akva Lux VXi S. 302

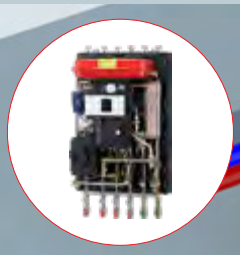

Thermostatköpfe für Heizkörperthermostate

REDIA S. 28
AVEO S. 28
RAX S. 31

Thermostate für die Elektroheizung

ECtemp® Touch S. 125	ECtemp® Smart S. 125

Elektrische Fußbodenheizung

ECmat SET S. 124

Komponenten für die Warmwasser-Fußbodenheizung Kapitel 5, S. 106

Danfoss Icon™ S. 114	Verteiler S. 289	Stellantriebe S. 118

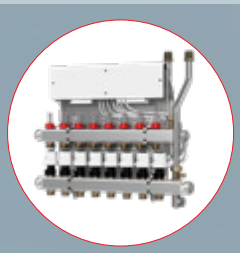

Brennerkomponenten Kapitel 7, Seite 132

Ölbrennerpumpen S. 134	Ölbrennerdüsen S. 141

Zentrale Wärmeverteilung und zentrale Trinkwassererwärmung

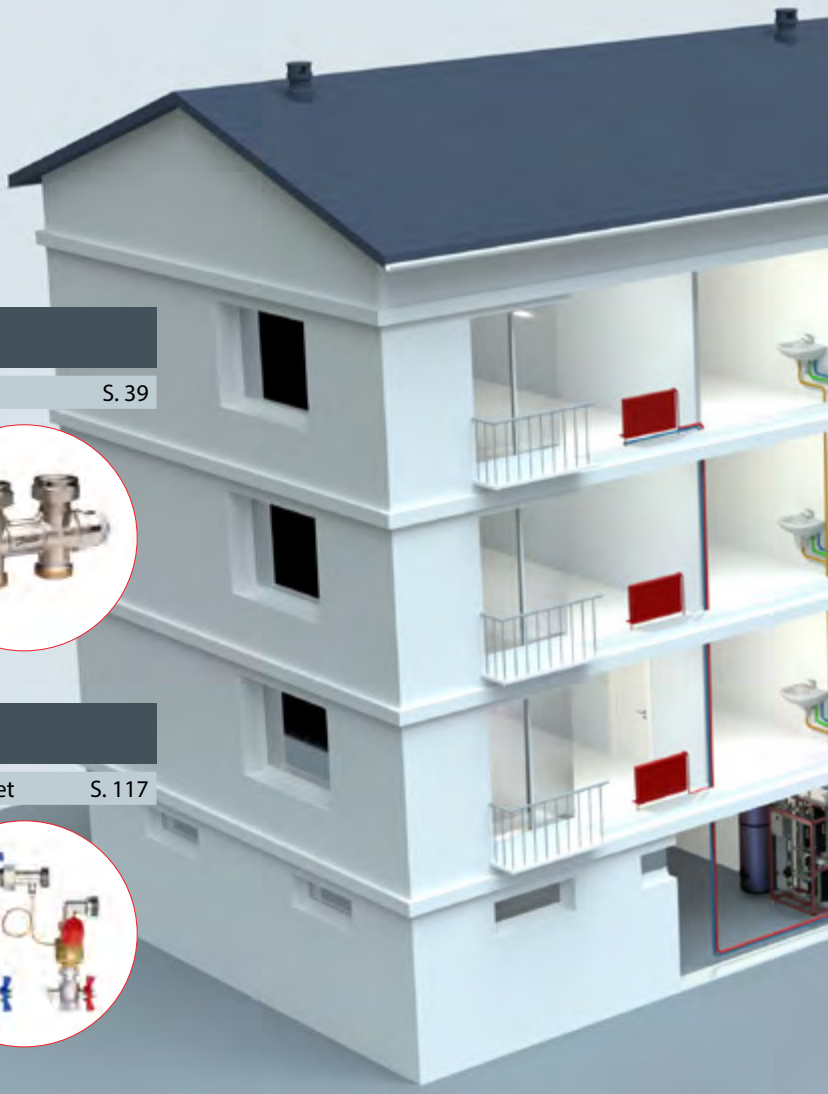

Heizkörperthermostate und Flächenheizung mit App zur Bedienung per Smartphone

Danfoss Ally™ S. 26
Danfoss Icon2™ S. 114

Heizkörper-, Einbau- und Rücklaufventile

REDIA S. 28
RA-N S. 40
RLV-KDV S. 39

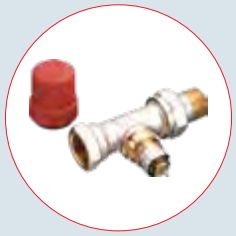

Automatische Strangventile

ASV-PV S. 66
ASV-BD S. 67
AB-PM Set S. 117

Zentrale Trinkwassererwärmung

ThermoDual® S. 322
MTCV S. 86
CCR2+ S. 86

Dezentrale Wärmeverteilung und dezentrale Trinkwassererwärmung

Heizkörperthermostate und dynamische Ventile

AVEO	S. 28	RA-DV	S. 38	RLV	S. 44

Wohnungsstation mit einem oder zwei Heizkreisen für Radiatoren- und Fußbodenheizung und integriertem Frischwassersystem

EvoFlat™ 4.0	S. 281	EvoFlat™ Reno	S. 288	UnoFloor	S. 111

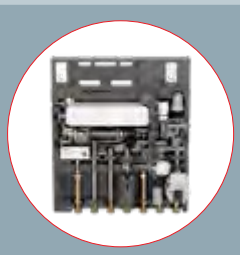

Wirtschaftsgebäude Büro

Druckunabhängige Regelventile AB-QM 4.0 mit digitalen oder analogen Stellantrieben zur Regelung von Heiz- und Kühlsystemen **S74**

AB-QM 4.0	AB-QM 4.0 mit NovoCon® S	NovoCon® ChangeOver6

Große AB-QM
mit Novocon® M/L/XL & AME S. 83

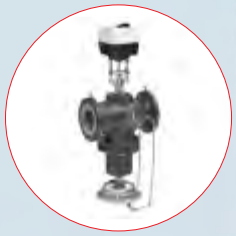

AB-QM 4.0 Flexo S. 84

AB-QM 4.0 mit AME S. 79

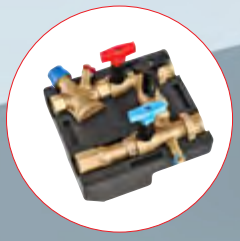

3-Wegeventile mit elektrischen Stellmotoren

VRG3 / VF3 + AME S. 233

Preisliste Österreich 2025
Technische Änderungen und Irrtum vorbehalten.
Alle Preise sind unverbindliche Preisempfehlungen zuzüglich MwSt.

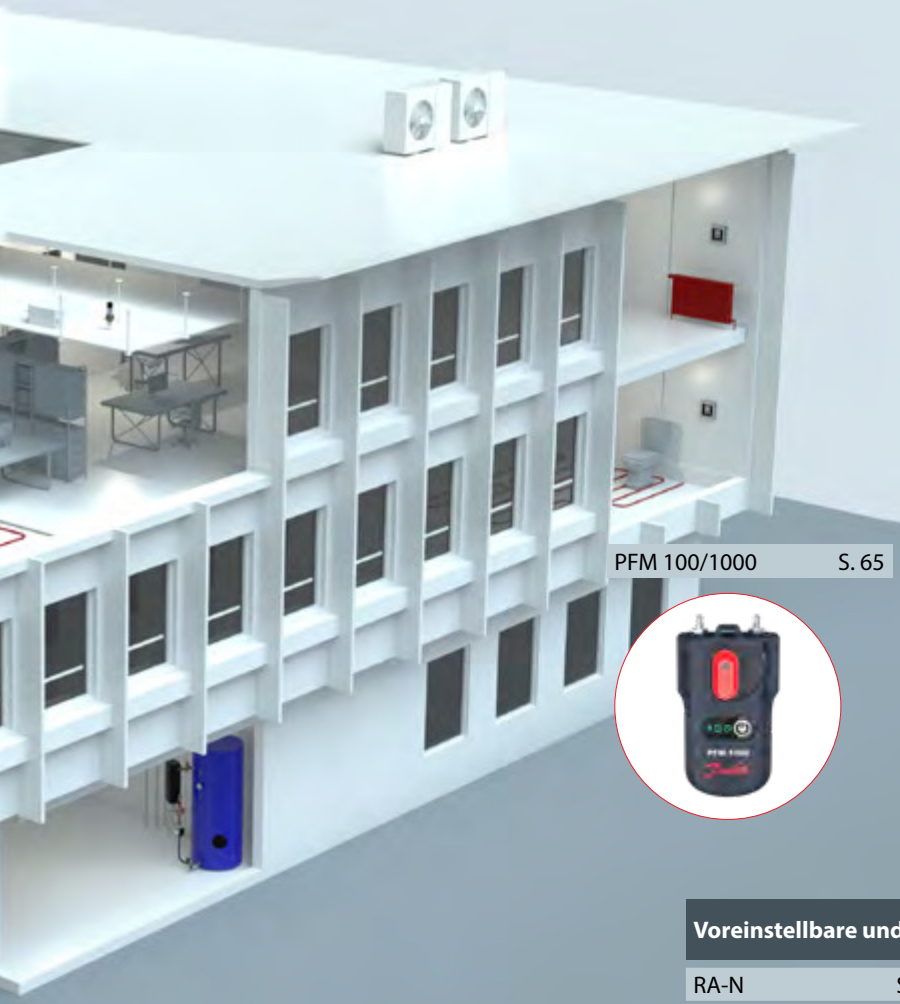

Automatische Differenzdruckregler und Partnerventile für Heizkörper und Fußbodenheizung

ASV-PV S. 66

ASV-BD S. 67

AB-PM S. 72

AB-PM Set S. 117

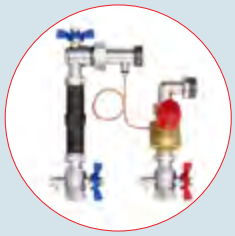

Manuelle Strangventile

PFM 100/1000 S. 65

MSV-F2 S. 64

Leno™ MSV-BD/S S. 63

Voreinstellbare und dynamische Heizkörperventile

RA-N S. 40

RA-DV S. 38

AVEO S. 28

Fernwärme

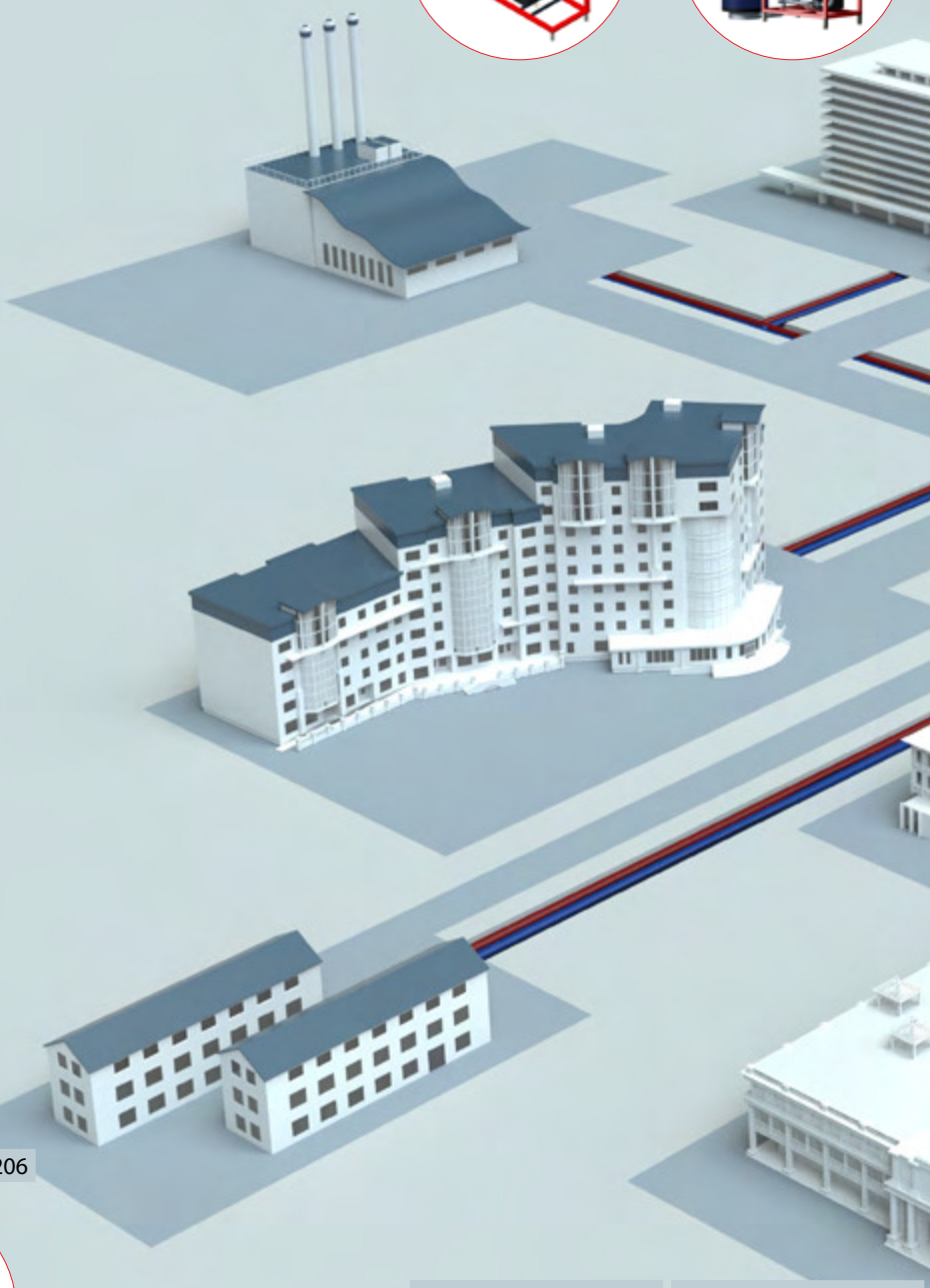

ECL Regler S. 244

Leanheat® Monitor S. 250

XB S. 266

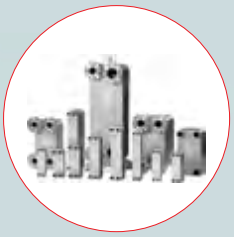

EvoFlat™ 4.0 S. 281

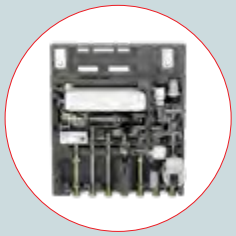

DSA1 Mini S. 307

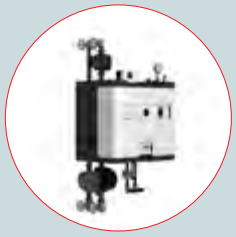

AVQM S. 206

DSE S. 311

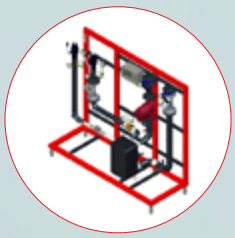

ThermoClean® S. 336

AFP S. 195

AFD S. 168

Preisliste Österreich 2025
Technische Änderungen und Irrtum vorbehalten.
Alle Preise sind unverbindliche Preisempfehlungen zuzüglich MwSt.

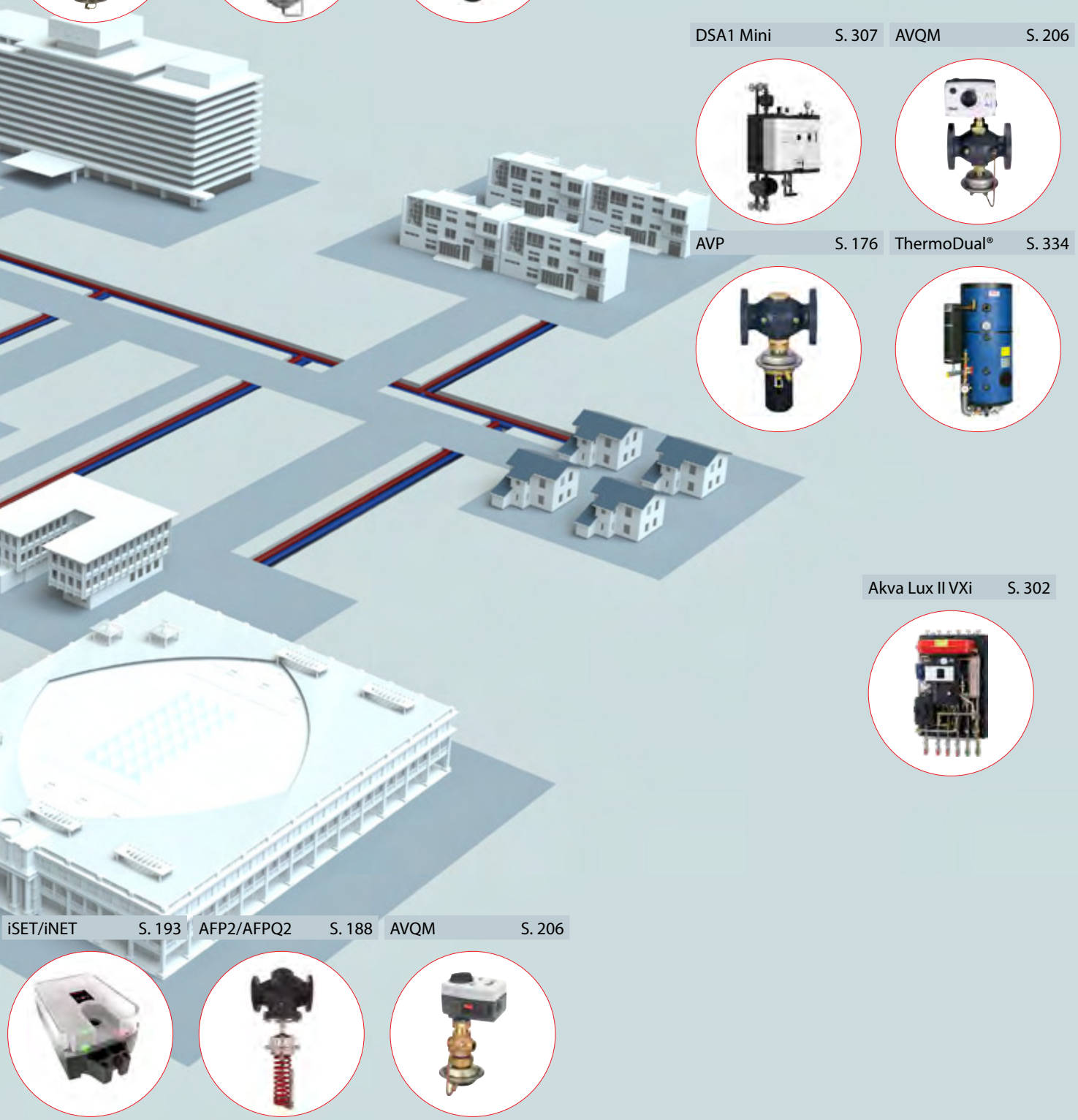
AFQM 6 S. 216
AFQM2 S. 217
AVPQ S. 183
DSA1 Mini S. 307
AVQM S. 206
AVP S. 176
ThermoDual® S. 334
Akva Lux II VXi S. 302
iSET/iNET S. 193
AFP2/AFPQ2 S. 188
AVQM S. 206

Heizkörperarmaturen

Thermostatköpfe 26
Ally 26
Eco 27
AVEO Thermostatköpfe mit Gasfühler 28
AVEO Behördenthermostatköpfe 28
REDIA Thermostatköpfe mit Flüssigkeitsfühler 28
REDIA M30 Thermostatköpfe mit Flüssigkeitsfühler 30
RAX-K Danfoss Design™ Thermostatköpfe 30
5003 Handversteller M30x1,5 30
REDIA Herz Thermostatkopf mit Flüssigkeitsfühler 30
RAX Danfoss Design™ 31
RAX-K Danfoss Design™ 31
RTX Danfoss Design™ 31
X-tra Collection Design-Armaturen Rechtsmontage 32
X-tra Collection Design-Armaturen Linksmontage 32
RA-NCX Ventilgehäuse, verchromt 33
RLV-CX Rücklaufverschraubungen, verchromt 33
VHX-Duo Armaturen-Set 34
Serviceelemente 35
AVEO RA/VL Serviceelemente 35
AVEO RA/V Serviceelemente 35
Ferneinstellelemente und Adapter 36
Ferneinstellelemente 36
Adapter für Ferneinstellelemente 36
Druckunabhängiges, voreinstellbares Ventilgehäuse 38
RA-DV Dynamic Valve™ 38
RLV-KDV Druckunabhängige Hahnblöcke 39
VHS-DV Druckunabhängige Universalanschlussarmaturen 39
Voreinstellbare Ventilgehäuse 40
RA-N Ventilgehäuse 40
Sonderventilgehäuse 42
RA-G Sonderventilgehäuse 42
RA-UR Sonderventilgehäuse 42
RA-FN Sonderventilgehäuse 42
Thermostatische Rücklauftemperaturbegrenzer 43
FJVR Rücklauftemperaturbegrenzer 43
Rücklaufverschraubungen 44
RLV 44
Steigrohrventile für Einrohrheizungsanlagen 45
RA-KE, RA-KEW Steigrohrventile 45
Lanzenventile für Einrohrheizungsanlagen 46
RA 15/6T Lanzenventile 46
Steigrohrventile für Zweirohrheizungsanlagen 47
RA-K, RA-KW Steigrohrventile 47
Lanzenventile für Zweirohrheizungsanlagen 48
RA 15/6TB Lanzenventile 48
Universalanschlussarmatur 49
VHS-UN 49
VHS-UR 49
VHS-E 49
Ventileinsätze für VHS Heizkörperverschraubungen 50
VHS Designventilsets 50

ENGINEERING
TOMORROW

Hahnblöcke für Ventilheizkörper 51
RLV-K Hahnblöcke 51
RLV-KB Hahnblöcke 51
Einbauventile für Ventilheizkörper 52
RA-N, RA-U Einbauventile der Serie „3“ 52
RA-N älterer Bauart 53
Winkeladapter für REDIA RA und AVEO RA Thermostatköpfe 53
Bestimmung aktueller und älterer Einbauventile 54
Ventileinsatz-Sets 55
Ventilgehäuse, Ersatzteile und Zubehör 56
Demontageblock 56
Ventileinsätze 56
Stopfbuchsen 56
Nippel 57
Klemmverbinder 58

Ally

Ein System – alle Möglichkeiten: Danfoss Ally™

Die elektronischen Danfoss Ally™ Heizkörper-Thermostatfühler und das Danfoss Ally™ Gateway ermöglichen Dank der Danfoss Ally™ App zu jederzeit und von überall den Zugriff auf die Regelung der Raumtemperatur. Die App bietet eine einfache und übersichtliche Bedienoberfläche auch mit intelligenter Sprachsteuerung. Dank Einsatz des Zigbee 3.0 Protokolls, lässt sie sich auch mit anderen gängigen Smarthome-Produkten kombinieren.

Bezeichnung	Best.-Nr.	€	WG
Danfoss Ally™ Gateway, Zentrales Portal	014G2400	201,00	03
Danfoss Ally™ Elektronischer Heizkörperthermostat inklusive RA und M30x1,5 Ventil-Adapter	014G2420	112,00	
Danfoss Ally™ Raum-Sensor; wird in Kombination mit Danfoss Ally™ Heizkörperthermostaten bei verdeckten Heizkörper eingesetzt	014G2480	52,80	
NEU Danfoss Ally™ BR Wärmebedarfsanforderung Relais	014G2479	108,00	
Danfoss Ally™ Protect nur für Danfoss RA-Ventile	014G0200	17,70	
Danfoss Ally™ Power Module 24V	014G0201	37,90	
Danfoss Icon2™ Hauptregler für max. 15 Thermostate, Icon2™ 24 V verdrahtet und/oder Funk. Mit integriertem Zigbee Funk Modulen, Versorgungsspannung 230 V, Ausgänge für max. 15 Stellantrieben 230 V oder 24 V mit 24 V-Konvertierungsmodul. Eingang für Umschaltung Heizen/Kühlen	088U2100	364,00	34
Danfoss Icon2™ Hauptregler mit erweiterten Funktionen wie oben, zusätzlich mit Bedarfsgeführter-Vorlauftemperatur-Regelung und weitere Möglichkeiten zur Umschaltung Heizen/Kühlen	088U2110	547,00	
Danfoss Zigbee Funk-Verstärker	088U1131	209,00	

HINWEIS: Danfoss Icon™-Raumthermostate nur für die Fußbodenheizung auf Seite 114

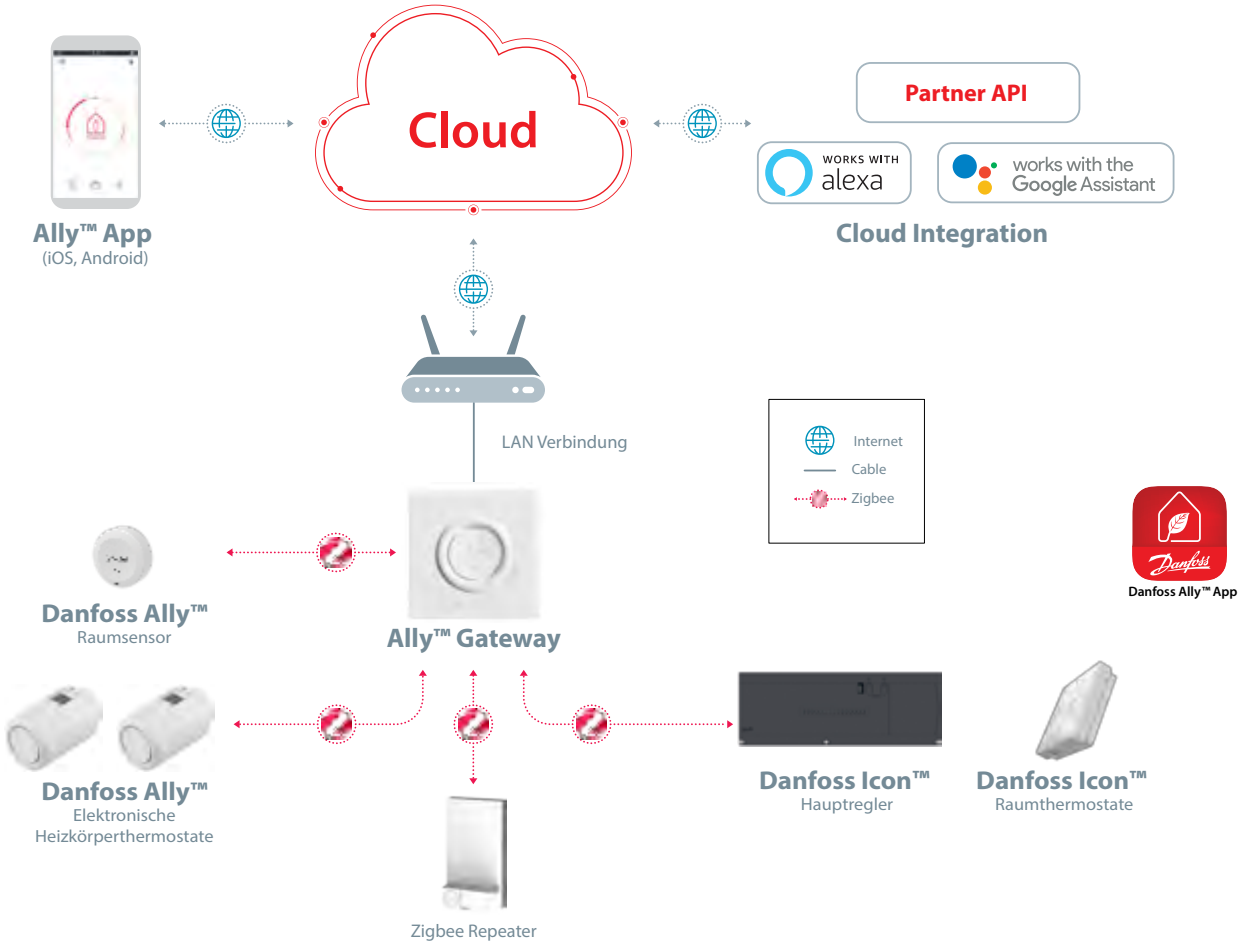

AT 18. 12. 2024

Eco

***Danfoss Eco*™ ist ein Stand-alone-Heizkörperthermostat für den Einsatz in Wohnräumen.**
Automatischer hydraulischer Abgleich für bis zu 20 Heizkörper wenn Danfoss Eco™ auf allen montiert ist

Typ	Ausführung	Best.-Nr.	€	WG
Danfoss Eco™	Danfoss Heizkörperthermostat *Eco*™ Bedienung per Handrad, Programmierung über Bluetooth und *Danfoss Eco*™APP, incl. Adapter für Danfoss RA u. M30x1,5 Ventile, Farbe RAL 9016 (Verkehrsweiß), Temperaturbereich: 4-28 °C	014G1001	86,70	03

Danfoss Eco™ App

Bluetooth™

Danfoss Ally™ Protect

Danfoss Ally™ Power Module

Zubehör für Danfoss Eco™ und Danfoss Ally™

Ausführung	MLE/St.	Best.-Nr.	€	WG
RAVL- und RAV-Adapter-Set inkl. Stopfbuchse (013U0070)		014G0250	16,10	03
RA 2000 Adapter		014G0251	6,50	
M30 x 1,5-Adapter		014G0252	6,50	
M28-Adapter für MMA, Herz, Comap, M28x1,5		014G0264	6,50	
Giacomini und Caleffi		014G0263	6,50	
Diebstahlsicherung für Inbusschraube (5 x 10 Stück/Packung)	50	013G1232	0,25	
NEU Danfoss Ally™ Protect RA		014G0200	17,70	
Danfoss Ally™ Power Module 24V		014G0201	37,90	

AT 18. 12. 2024

AVEO Thermostatköpfe mit Gasfühler NEU

gasgefüllt, begrenz- oder blockierbar, passend auf alle Ventilgehäuse der RA 2000 Serie und Einbauventile von Danfoss in Ventilheizkörpern, RAL 9016, zertifiziert nach EN 215

Typ	Ausführung	Temperatur-bereich °C	Kapillarrohr-länge	VPE/ St.	Best.-Nr.	€	WG
AVEO RA	Eingebauter Fühler, mit Schnappbefestigung, Montage ohne Werkzeug	7...28		60	015G4090	42,20	03
	Eingebauter Fühler, mit Schnappbefestigung, Montage ohne Werkzeug, Nullabsperrung[1] zusätzlich zum Frostschutz				015G4098	43,50	
	Fernfühler, mit Schnappbefestigung, Montage ohne Werkzeug	7...26	0-2 m	45	015G4092	61,70	

AVEO Behördenthermostatköpfe NEU

gasgefüllt, verstärktes Behördenmodell, RAL 9016

Typ	Ausführung	Temperatur-bereich °C	Kapillarrohr-länge	VPE/ St.	Best.-Nr.	€	WG
AVEO RA	Eingebauter Fühler, verstärkte Behördenausführung	7...28		48	015G4040	56,20	03
	Fernfühler, verstärkte Behördenausführung	7...26	0-2 m	45	015G4042	79,20	

REDIA Thermostatköpfe mit Flüssigkeitsfühler NEU

mit Schnappbefestigung zur Montage ohne Werkzeug, passend für Ventile mit Danfoss Schnappbefestigungsaufnahme, begrenz- oder blockierbar, mit integrierter Diebstahlsicherung, RAL 9016, zertifiziert nach EN 215

Typ	Ausführung	Bereich [°C]	Kapillarrohr [m]	Best.-Nr.	€	WG
REDIA RA	Frostschutzfunktion	8…28	-	015G3380	20,50	03
	Nullabsperrung zusätzlich zur Frostschutzfunktion	8…28	-	015G3388	20,50	
	Fernfühler, Frostschutzfunktion	8…28	0-2,0	015G3382	48,00	

[1] Nullabsperrung (Stellung 0) = Die Wasserzufuhr ist unterbrochen, es besteht keine Frostschutzsicherung.

AT 18. 12. 2024

Handversteller

Ausführung / Bezeichnung	MLE/St.	Best.-Nr.	€	WG
Spezialhandversteller für Differenzdruck bis 10 bar für RA Ventilgehäuse		013G3300	45,90	03
Handversteller für RA Ventilgehäuse		013G5002	9,80	

Ersatzteile und Zubehör für Thermostatköpfe mit Schnappbefestigung

Ausführung / Bezeichnung	MLE/St.	Best.-Nr.	€	WG
Diebstahlsicherung für Fühler mit weißem Spannring	20	013G5245	0,85	03
Schraubendreher-Set, bestehend aus einem 6-Kant-Schlüssel und einem Gewindeschlüssel		013G1236	15,90	
Winkeladapter für REDIA RA, AVEO RA und RAX Thermostatköpfe, für den rechtwinkligen Anschluss bei Ventilheizkörpern und Ventilgehäuse ohne Verdrehsicherungsring		013G1350	16,70	

Zubehör für verstärktes Behördenmodell

Ausführung / Bezeichnung	MLE/St.	Best.-Nr.	€	WG
Schraubendreher-Set, bestehend aus einem 6-Kant-Schlüssel und einem Gewindeschlüssel		013G1236	15,90	03
Begrenzungsstifte für Aveo RA 4040/4042 (Packung à 30 Stück)		013G1237	20,30	
Diebstahlsicherung für Fühler Aveo RA 4040/4042, RAX, RTX (5 x 10 Stück/Packung)	50	013G1232	0,25	
Skalenabdeckung für AVEO Behördenkopf, weiß	20	015G4952	2,70	

[1] Nullabsperrung (Stellung 0) = Die Wasserzufuhr ist unterbrochen, es besteht keine Frostschutzsicherung.
[2] Mit Hygienezertifikat, für die Anwendung in hygienerelevanten Bereichen.

AT 18. 12. 2024

REDIA M30 Thermostatköpfe mit Flüssigkeitsfühler

mit M30x1,5 Überwurfmutter, passend für Ventile mit M30x1,5 Thermostatkopf-Anschlussgewinde, begrenz- oder blockierbar, RAL 9016

Typ	Ausführung	Bereich [°C]	Best.-Nr.	€	WG
REDIA M30	Frostschutzfunktion	8…28	015G3330	14,90	03
	Nullabsperrung zusätzlich zur Frostschutzfunktion	8…28	015G3339	14,90	

RAX-K Danfoss Design™ Thermostatköpfe

flüssigkeitsgefüllt, mit Nullabsperrung[1] zusätzlich zum Frostschutz, mit Überwurfmutter zum Direktanschluss an allen baulich passenden Ventilen mit Gewindeanschluss M30 x 1,5

Typ	Ausführung	Temperatur-bereich °C	VPE/ St.	Best.-Nr.	€	WG
RAX-K	Thermostatkopf, RAL 9016 [3]	8-28	35	013G6080	29,40	03
RAX-K	Thermostatkopf, Chrom [3]			013G6180	39,80	

5003 Handversteller M30x1,5

Typ	Ausführung	Best.-Nr.	€	WG
5003 Handversteller	mit M30x1,5 Überwurfmutter, passend für Ventile mit M30x1,5 Thermostatkopf-Anschlussgewinde	013G5003	11,70	03

REDIA Herz Thermostatkopf mit Flüssigkeitsfühler

Typ	Ausführung	Bereich [°C]	Best.-Nr.	€	WG
REDIA Herz	mit M28x1,5 Überwurfmutter, passend für Ventile mit M28x1,5 Thermostatkopf-Anschlussgewinde, begrenz- oder blockierbar, Frostschutzfunktion, RAL 9016	8…28 -	015G3337	14,90	03

Zubehör

Zubehör für Thermostatköpfe RAE-K für Ventilanschluss M30x1,5, RAL 9016

Ausführung / Bezeichnung	MLE/St.	Best.-Nr.	€	WG
Diebstahlsicherung bzw. Dekoring für Thermostatköpfe REDIA M30 und Herz (Packung à 10 x 2 Halbschalen)	10	013G5287	1,90	03
Winkeladapter für REDIA RA und RAX Thermostatköpfe, für den rechtwinkligen Anschluss bei Ventilheizkörpern oder Ventilgehäuse mit Anschluss M30 x 1,5	-	013G1360	16,70	
Schraubendreher-Set, bestehend aus einem 6-Kant-Schlüssel und einem Gewindeschlüssel	-	013G1236	15,90	

[1] Nullabsperrung (Stellung 0) = Die Wasserzufuhr ist unterbrochen, es besteht keine Frostschutzsicherung.
[2] In Verbindung mit der Diebstahlsicherung und den Blockierstiften ermöglichen diese Thermostatköpfe den Einsatz als Behördenmodell nach den AMEV-Richtlinien.
[3] Mit Hygienezertifikat, für die Anwendung in hygienerelevanten Bereichen.

RAX Danfoss Design™

flüssigkeitsgefüllt, passend auf alle Ventilgehäuse der Serie RA 2000, der X-tra-Collection sowie Einbauventile von Danfoss in Ventilheizkörpern, Nullabsperrung[1] zusätzlich zum Frostschutz

Typ	Ausführung	Temperatur-bereich °C	VPE/ St.	Best.-Nr.	€	WG
RAX	Thermostatkopf, RAL 9016 [2]	8-28	35	013G6070	36,10	03
RAX	Thermostatkopf, Chrom [2]			013G6170	49,70	
RAX	Thermostatkopf, Tiefschwarz, RAL 9005			013G6075	43,50	

RAX-K Danfoss Design™

flüssigkeitsgefüllt, mit Überwurfmutter zum Direktanschluss mit allen baulich passenden Ventilen mit Gewindeanschluss M30x1,5, Nullabsperrung[1] zusätzlich zum Frostschutz

Typ	Ausführung	Temperatur-bereich °C	VPE/ St.	Best.-Nr.	€	WG
RAX-K	Thermostatkopf, RAL 9016 [2]	8-28	35	013G6080	29,40	03
RAX-K	Thermostatkopf, Chrom [2]			013G6180	39,80	

RTX Danfoss Design™

(als Rücklauftemperaturbegrenzer), flüssigkeitsgefüllt, passend auf Ventilgehäuse für Montage im Rücklauf, RA-URX, RA-UR, RA-FN und VHS-UR, inkl. Austauschstopfbuchse, Nullabsperrung[1] zusätzlich zum Frostschutz

Typ	Ausführung	Temperatur-bereich °C	Best.-Nr.	€	WG
RTX	Thermostatkopf, RAL 9016	10-60	013G6090	64,60	03
RTX	Thermostatkopf, Chrom		013G6190	86,40	

Zubehör

Diebstahlsicherung bzw. Dekoring für Thermostatköpfe RAX-K, RAL 9016, mit Gewindeanschluss M30 x 1,5

Bezeichnung	MLE/St.	Best.-Nr.	€	WG
Diebstahlsicherung bzw. Dekoring für Thermostatköpfe RAX-K, RAL 9016 (Packung à 10 x 2 Halbschalen)	10	013G5287	1,90	03
Diebstahlsicherung für Fühler RAX, RTX und Danfoss Ally™, Danfoss Eco™ (5 x 10 Stück/Packung)	50	013G1232	0,25	

[1] Nullabsperrung (Stellung 0) = Die Wasserzufuhr ist unterbrochen, es besteht keine Frostschutzsicherung.
[2] Mit Hygienezertifikat, für die Anwendung in hygienerelevanten Bereichen.

X-tra Collection Design-Armaturen Rechtsmontage

bestehend aus einem flüssigkeitsgefüllten RAX Thermostatkopf,
einem RA-URX Ventilgehäuse für Rechtsmontage, Ventilmontage im Rücklauf

Typ	Ausführung	Temperatur-bereich °C	Best.-Nr.	€	WG
X-tra Collection	Design-Armaturen-Set, RAL 9016	8-28	013G4007	250,00	03
	Design-Armaturen-Set, Chrom		013G4003	300,00	

X-tra Collection Design-Armaturen Linksmontage

X-tra Collection Design-Armaturen-Set, bestehend aus einem flüssigkeitsgefüllten RAX Thermostatkopf, einem RA-URX Ventilgehäuse für Linksmontage, Ventilmontage im Rücklauf

Typ	Ausführung	Temperatur-bereich °C	Best.-Nr.	€	WG
X-tra Collection	Design-Armaturen-Set, RAL 9016	8-28	013G4008	250,00	03
	Design-Armaturen-Set, Chrom		013G4004	300,00	

Zubehör

Ausführung	MLE/St.	Best.-Nr.	€	WG
O-Ring	5	013G4149	1,10	03

AT 18. 12. 2024

RA-NCX Ventilgehäuse, verchromt

mit Voreinstellung, für Pumpenwarmwasseranlagen, verchromt,
mit selbstdichtendem Nippel, (mit roter Bauschutzkappe)

Typ	Ausführung	k_v-Wert bei AP-Bereich[1] ≤ 1K/2K mit RA-Fühler[2]	k_{vs}-Wert mit Stellantrieb	Anschluss Heizkörper	Anschluss Anlage	Best.-Nr.	€	WG
RA-NCX 15	Eck	0,43/0,73	0,04-0,90	R ½	Rp ½	013G4237	38,90	03
RA-NCX 15	Durchgang					013G4238	38,90	
RA-NCX 15	Winkeleck rechts					013G4239	45,70	
RA-NCX 15	Winkeleck links					013G4240	45,70	

RLV-CX Rücklaufverschraubungen, verchromt

absperrbar, regulierbar, mit Anschlussmöglichkeit für Füll- und Entleerungsarmatur,
mit selbstdichtendem Nippel, verchromt

Typ	Ausführung	k_{vs}-Wert	Anschluss Heizkörper	Anschluss Anlage	Best.-Nr.	€	WG
RLV-CX 15	Eck	2,5	R ½	Rp ½	003L0273	24,40	03
RLV-CX 15	Durchgang				003L0274	24,40	

Zubehör

Typ / Bezeichnung	MLE/St.	Best.-Nr.	€	WG
Abdeckkappe für RLV-CX (Chrom)	10	003L0104	3,60	03

HINWEIS: Verchromte Klemmverbinder finden Sie auf Seite 58

[1] AP-Bereich bedeutet Auslegungsproportionalbereich, Definition siehe DIN V 4701/10.
[2] Mit elektronischem Danfoss Ally™-, Danfoss Eco™-Heizkörperthermostat Regelabweichung 0,2 K, Auslegungs-k_v-Wert wie AP-Bereich 2 K.

VHX-Duo Armaturen-Set

mit einem flüssigkeitsgefüllten RAX-Thermostatkopf zur Regelung der Raumtemperatur, 50 mm Mittenabstand, voreinstellbar und absperrbar, Montage des Fühlers rechts oder links möglich, Ventil im Rücklauf

Typ	Bezeichnung	Ausführung	k_{vs}-Wert	Anschluss Heizkörper	Anschluss Anlage	Best.-Nr.	€	WG
VHX-Duo	Design-Armaturen-Set, RAL 9016	Eck	0,56	½" AG	½" IG	013G4281	253,00	03
VHX-Duo	Design-Armaturen-Set, RAL 9016	Durchgang				013G4278	253,00	
VHX-Duo	Design-Armaturen-Set, Chrom	Eck				013G4279	293,00	
VHX-Duo	Design-Armaturen-Set, Chrom	Durchgang				013G4276	293,00	

VHX-Duo Zubehör

Bezeichnung	Best.-Nr.	€	WG
Verschraubung für Heizstab (für Fremdfabrikat) mit max. 14,4 mm Durchmesser	013G4166	27,10	03
O-Ring Set, bestehend aus 3 O-Ringen: (Bestellung: 2 x 013G4179 für VHX-Duo Eck, 1 x 013G4179 für VHX-Mono, Eck)	013G4179	4,10	
O-Ring Set für VHX-Duo, Durchgang, bestehend aus 4 O-Ringen	013G4180	4,40	

AT 18. 12. 2024

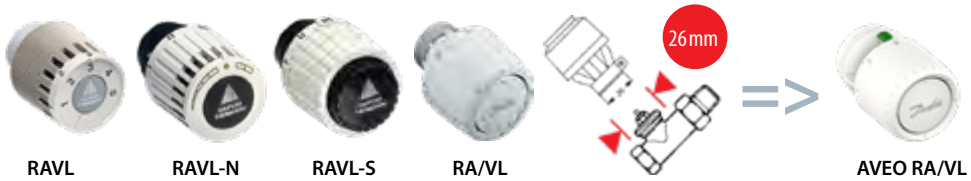

AVEO RA/VL Serviceelemente

für RA/VL-Gehäuse, gasgefüllt, begrenz- oder blockierbar RAL 9016

Typ	Ausführung	Temperatur-bereich °C	Kapillarrohr-länge	VPE/ St.	Best.-Nr.	€	WG
AVEO RA/VL	Eingebauter Fühler	7...28		60	015G4050	50,80	03
	Fernfühler, mit Stopfbuchse	7...26	0-2 m	45	015G4053	67,00	

AVEO RA/V Serviceelemente

für RAV-Gehäuse, gasgefüllt, begrenz- oder blockierbar, RAL 9016[1)]

Typ	Ausführung	Temperatur-bereich °C	Kapillarrohr-länge	VPE/ St.	Best.-Nr.	€	WG
AVEO RA/V	Eingebauter Fühler	7...28		60	015G4060	50,80	03
	Fernfühler, mit Stopfbuchse	7...26	0-2 m	45	015G4063	67,00	

Ersatzteile und Zubehör

Ausführung / Bezeichnung	MLE/St.	Best.-Nr.	€	WG
Adapter für neues Ferneinstellelement auf RAVL-Gehäuse		013G5192	9,10	03
Stopfbuchse für RAVL-und RAV-Gehäuse	10	013U0070	18,70	
Adapter für neues Ferneinstellelement auf RAV-Gehäuse		013G5193	15,00	

[1)] RAVL- und RAV- Thermostatköpfe werden durch RA/VL und RA/VL ersetzt

AT 18. 12. 2024

Übersicht Thermostatköpfe - alte und neue Artikelnummern

gasgefüllt

Typ		Artikelnummer ALT		Typ	Artikelnummer NEU
Standardmodell	RA 2990	013G2990	→	AVEO RA Click	015G4090
	RA 2940	013G2940			015G4098
	RA 2992	013G2992			015G4092
Behördenmodell	RA 2920	013G2920	→	AVEO RA	015G4040
	RA 2922	013G2922			015G4042
Servicefühler für RAVL-Gehäuse	RA/VL	013G2950	→	AVEO RA/VL	015G4050
		013G2952			015G4053
Servicefühler für RAV-Gehäuse	RA/V	013G2960	→	AVEO RA/V	015G4060
		013G2962			015G4063

flüssigkeitsgefüllt

Standardmodell	RAE 5054	013G5054	→	REDIA RA Click	015G3380
	RAE 5154	013G5154			015G3388
	RAE 5056	013G5056			015G3382
M30x1,5 Anschluss	RAE-K 5034	013G5034	→	REDIA M30x1,5	015G3330
	RAE-K 5134	013G5134			015G3339
M28x1,5 Anschluss	RAE-H 5035	013G5035	→	REDIA M28x1,5	015G3337

Ferneinstellelemente

flüssigkeitsgefüllt, passend auf alle Ventilgehäuse der Serie RA 2000,
Weiß (RAL 9016)

Typ	Ausführung	Temperatur-bereich °C	Kapillarrohr-länge	VPE/ St.	Best.-Nr.	€	WG
RA 5062	Ferneinstellelement mit eingebautem Fühler	8-28	2 m	24	013G5062	149,00	03
RA 5065			5 m		013G5065	160,00	
RA 5068			8 m		013G5068	171,00	
RA 5075			15 m		013G5075	270,00	
RA 5074	Ferneinstellelement mit Fernfühler		2+2 m	20	013G5074	183,00	

Adapter für Ferneinstellelemente

Bezeichnung	Best.-Nr.	€	WG
Adapter für Ferneinstellelement auf Gehäuse mit Gewindeanschluss M30x1,5	013G5194	9,30	03
Adapter für Ferneinstellelement auf RAVL-Gehäuse	013G5192	9,10	
Adapter für Ferneinstellelement auf RAV-Gehäuse	013G5193	15,00	

AT 18. 12. 2024

AT 18. 12. 2024

RA-DV Dynamic Valve™

mit Voreinstellung, für 2-Rohr Pumpenwarmwasseranlagen, matt vernickelt (mit grüner Bauschutzkappe), PN 10, Medientemperatur 2-95 °C

KEYMARK zertifiziert und geprüft nach EN 215.

Typ	Ausführung[1]	Durchflussbereich [l/h] Min. Differenzdruck 0,1 bar		Anschluss		VPE/ St.	Best.-Nr.	€	WG
		Fühler	TWA	Heizkörper	Anlage				
RA-DV 10	Eck	REDIA RA: 10-110 AVEO RA: 10-125	10-135	R 3/8	Rp 3/8	60	013G7721	38,30	03
	Durchgang						013G7722	38,30	
	UK (Axial)					75	013G7709	40,80	
	Winkeleck, rechts					60	013G7717	45,30	
	Winkeleck, links						013G7718	45,80	
RA-DV 15	Eck			R 1/2	Rp 1/2	60	013G7723	39,20	
	Durchgang						013G7724	39,20	
	UK (Axial)					75	013G7710	41,90	
	Winkeleck, rechts					54	013G7719	51,50	
	Winkeleck, links						013G7720	51,50	
RA-DV 20	Eck			R 3/4	Rp 3/4	36	013G7725	44,60	
	Durchgang						013G7726	44,60	

Zu RA-DV passen alle Danfoss RA-, RAE- und Danfoss Ally™, Danfoss Eco™ und *Danfoss Design*™ Thermostatköpfe

Eck

Durchgang

Axial

WE links

WE rechts

Ventileinsatz-Set

Zubehör

Typ / Bezeichnung	MLE/ St.	Best.-Nr.	€	WG
NEU Differenzdruck-Messadapter für die Pumpenoptimierung im Kombination mit PFM 100 (siehe Seite 65) für alle Danfoss RA-Ventile (z.B. RA-DV, VHS-DV, RA-N, VHS, ...)		013G7861	555,00	03
Ventileinsatz-Set, bestehend aus: Differenzdruckregler, Ventileinsatz, Stopfbuchse	5	013G7831	29,20	
Stopfbuchse	10	013G0290	18,70	
Demontageblock [2]		013G7826	1.340,00	

Danfoss *Dynamic Valve*™, die Vorteile im Überblick	
Vorteile	Nutzen
2-in-1-Ventilkonstruktion: Thermostatventilgehäuse und Differenzdruckregler	Einfacher hydraulischer Abgleich, weniger Komponenten, keine Strangventile
Bewährte Voreinstell-Philosophie	Voreinstellung ohne Werkzeuge
Konstanter Durchfluss zwischen 10 – 60 kPa	Nur 10 kPa Mindest-Differenzdruck
DIN EN 215 zertifiziert mit RAE-Thermostat	Genaue Raumtemperaturregelung
Differenzdruckmessung am DV möglich	Druckprüfung und Pumpenoptimierung
Design	Kurze Einbaulängen, glatte Oberfläche
Einbaulängen identisch mit handelsüblichen Thermostatventilen (nach EN 215)	Kann ohne Umbau ausgetauscht werden
Optimal für Planung – Installation – Energieeinsparung – Kosteneinsparung	

[1] Ausführungen in Kurzbaulängen (NF) auf Anfrage.
[2] Weitere Demontageblöcke finden Sie auf Seite 56

AT 18. 12. 2024

RLV-KDV Druckunabhängige Hahnblöcke

für Ventilheizkörper in Zweirohr-Anlagen mit im Vorlauf eingebautem Membran - Differenzdruckregler für konstante Wassermengen am Heizkörper.
Incl. selbstdichtendem Anschlussstück Verschraubung aus Messing, matt vernickelt, Außengewinde G ¾" vorbereitet für Klemmverbindung, absperrbar und entleerbar.

Typ	Ausführung	Durchflussbereich (l/h) min. Differenzdruck 0,15 bar mit RA-Fühler		Anschluss		VPE/St.	Best.-Nr.	€	WG
		mit RA-N Einbauventilen	mit RA-U Einbauventilen	Heizkörper	Anlage				
RLV-KDV	Durchgang	34-150	13-106	R ½	G ¾	15	013G7870	74,60	03
	Eck, Vorlauf rechts						013G7871	74,60	
	Eck, Vorlauf links						013G7872	74,60	
	Durchgang			G ¾			013G7873	77,90	
	Eck, Vorlauf rechts						013G7874	77,90	
	Eck, Vorlauf links						013G7875	77,90	

VHS-DV Druckunabhängige Universalanschlussarmaturen

für Ventilheizkörper in Zweirohr-Anlagen mit eingebautem Membran - Differenzdruckregler und integriertem, voreinstellbaren Ventil für konstante Wassermengen am Heizkörper. Incl. selbstdichtendem Anschlussstück Verschraubung aus Messing, matt vernickelt, Außengewinde G ¾".
Vorbereitet für Klemmverbindung, absperrbar und je nach Ausführung entleerbar.

Typ	Ausführung	Durchflussbereich [l/h] Min. Differenzdruck 0,1 bar		Anschluss		VPE/St.	Best.-Nr.	€	WG
		Fühler	TWA	HK	Anlage				
VHS-DV	DG, Fühleranordnung rechts o. links, Ventileinsatz im Vorlauf	RAX: 10-110 REDIA RA: 10-110 AVEO RA: 10-125	10-135	R ½	G ¾	24	013G7876	78,60	03
	DG, Fühleranordnung rechts o. links, Ventileinsatz im Rücklauf[1)]						013G7915	78,60	
	Eck, Fühleranordnung rechts, Ventileinsatz im Vorlauf						013G7877	78,60	
	Eck, Fühleranordnung links, Ventileinsatz im Vorlauf						013G7878	78,60	
	Eck, Fühleranordnung rechts, Ventileinsatz im Rücklauf[1)]						013G7916	78,60	
	Eck, Fühleranordnung links, Ventileinsatz im Rücklauf[1)]						013G7917	78,60	
	DG, Fühleranordnung rechts o. links, Ventileinsatz im Vorlauf			G ¾			013G7879	76,90	
	Eck, Fühleranordnung rechts, Ventileinsatz im Vorlauf						013G7880	76,90	
	Eck, Fühleranordnung links, Ventileinsatz im Vorlauf						013G7881	76,90	

Zubehör

Typ / Bezeichnung	Anschluss ½" Bestell -Nr.	Anschluss ¾" Bestell -Nr.	€	WG
Kunststoffabdeckung für VHS-DV Durchgang mit Fühleranordnung rechts in RAL 9016	013G7956	013G7961	9,00	03
Kunststoffabdeckung für VHS-DV Durchgang mit Fühleranordnung links in RAL 9016	013G7950	013G7964	9,00	
Kunststoffabdeckung für VHS-DV Eck mit Fühleranordnung rechts in RAL 9016	013G7973	013G7955	9,00	
Kunststoffabdeckung für VHS-DV Eck mit Fühleranordnung links in RAL 9016	013G7966	013G7970	9,00	
Kunststoffabdeckung für VHS-DV Durchgang mit Fühleranordnung rechts in Chrom	013G7963	013G7962	24,60	
Kunststoffabdeckung für VHS-DV Durchgang mit Fühleranordnung links in Chrom	013G7954	013G7965	24,60	
Kunststoffabdeckung für VHS-DV Eck mit Fühleranordnung rechts in Chrom	013G7975	013G7968	24,60	
Kunststoffabdeckung für VHS-DV Eck mit Fühleranordnung links in Chrom	013G7972	013G7971	24,60	

[1)] VHS-DV ist mit RTX Thermostatkopf als Rücklauftemperaturbegrenzer kombinierbar.

AT 18. 12. 2024

RA-N Ventilgehäuse

mit Voreinstellung, für Pumpenwarmwasseranlagen, matt vernickelt
(mit roter Bauschutzkappe)

Typ	Ausführung	k_v-Wert bei AP-Bereich[1] ≤ 1K/2K mit RA-Fühler[2]	k_{vs}-Wert mit Stellantrieb	Anschluss Heizkörper	Anschluss Anlage	VPE/ St.	Best.-Nr.	€	WG
RA-N 10	Eck	0,34/0,56	0,04-0,65	R 3/8	Rp 3/8	30	013G0031	26,50	03
	Durchgang					30	013G0032	26,50	
	UK (Axial)					25	013G0151	28,30	
	Winkeleck rechts					27	013G0231	31,90	
	Winkeleck links					27	013G0232	31,90	
RA-N 15	Eck	0,43/0,73	0,04-0,90	R 1/2	Rp 1/2	75	013G0033	28,00	
	Durchgang					60	013G0034	28,00	
	UK (Axial)					75	013G0153	28,80	
	Winkeleck rechts					54	013G0233	35,70	
	Winkeleck links					54	013G0234	35,70	
RA-N 20	Eck	0,59/1,04	0,10-1,40	R 3/4	Rp 3/4	36	013G0035	33,90	
	Durchgang					36	013G0036	33,90	
	UK (Axial)	0,50/0,80	0,16-1,00			28	013G0155	35,10	
RA-N 25	Eck	0,59/1,04	0,10-1,40	R 1	Rp 1	30	013G0037	67,90	
	Durchgang					30	013G0038	67,90	

RA-N mit selbstdichtendem Nippel

Typ	Ausführung	k_v-Wert bei AP-Bereich[1] ≤ 1K/2K mit RA-Fühler[2]	k_{vs}-Wert mit Stellantrieb	Anschluss Heizkörper	Anschluss Anlage	VPE/ St.	Best.-Nr.	€	WG
RA-N 15	Eck	0,43/0,73	0,04-0,90	R½	Rp½	75	013G0115	33,80	03
	Durchgang					60	013G0116	33,80	
	UK (Axial)					75	013G0117	36,30	

RA-N mit Außengewinde

Typ	Ausführung	k_v-Wert bei AP-Bereich[1] ≤ 1K/2K mit RA-Fühler[2]	k_{vs}-Wert mit Stellantrieb	Anschluss Heizkörper	Anschluss Anlage	VPE/ St.	Best.-Nr.	€	WG
RA-N 15	Eck	0,43/0,73	0,04-0,90	R 1/2	G 3/4 A	75	013G4201	28,40	03
	Durchgang					60	013G4202	28,40	
	UK (Axial)					75	013G4203	30,00	
	Winkeleck rechts					54	013G4204	33,70	
	Winkeleck links					54	013G4205	33,70	

AT 18. 12. 2024

RA-N mit Pressfit und selbstdichtendem Nippel

Passende Presswerkzeuge und Pressbacken siehe Datenblatt.

Typ	Ausführung	k_v-Wert bei AP-Bereich[1] ≤ 1K/2K mit RA-Fühler[2]	k_{vs}-Wert mit Stellantrieb	Anschluss		VPE/ St.	Best.-Nr.	€	WG
				Heizkörper	Anlage				
RA-N 15 Pressfit	Eck	0,43/0,73	0,04-0,90	R 1/2	15 mm	60	013G3237	31,60	03
	Durchgang						013G3238	31,60	
	UK (Axial)						013G3239	33,20	

RA-N Thermostatventile in kurzer Bauform

mit Voreinstellung, für Zweirohr-Heizungsanlagen, max. Temperatur 120 °C, PN 10 zum Austausch von Herz-Ventilen

Typ	Ausführung	Anschluss	k_v-Wert [m³/h]	Best.-Nr.	€	WG
RA-N 15	Eck	½"	0,04-0,73	013G0013	29,00	03
	Durchgang			013G0014	29,00	
RA-N 20	Eck	¾"	0,1-1,04	013G0015	35,40	
	Durchgang			013G0016	35,40	

RA-NU mit Feinstvoreinstellung

mit hoher Spreizung bzw. kleinem Volumenstrom, z.B. für Fernwärmeanlagen und Brennwertanlagen, matt vernickelt (mit gelber Bauschutzkappe)

Typ	Ausführung	k_v-Wert bei AP-Bereich[1] ≤ 1K/2K mit RA-Fühler[2]	k_{vs}-Wert mit Stellantrieb	Anschluss		VPE/ St.	Best.-Nr.	€	WG
				Heizkörper	Anlage				
RA-UN 10	Eck	0,31/0,48	0,02-0,57	R 3/8	Rp 3/8	30	013G3001	27,10	03
	Durchgang						013G3002	27,10	
	UK (Axial)					25	013G3041	27,10	
RA-UN 15	Eck			R 1/2	Rp 1/2	75	013G3003	28,50	
	Durchgang					60	013G3004	28,50	
	UK (Axial)					75	013G3043	28,50	

Eck

Durchgang

Axial

WE links

WE rechts

HINWEIS: RA-N und RA-UN Ventilgehäuse erfüllen die grundsätzliche Forderung der VOB Teil C DIN 18380, Abs. 3.1.1. und 3.5.1. nach hydraulischem Abgleich. Verchromte Ventilgehäuse RA-NCX finden Sie auf Seite 33.

[1] AP-Bereich bedeutet Auslegungsproportionalbereich, Definition siehe DIN V 4701/10.
[2] Mit elektronischem Danfoss Ally™-, Danfoss Eco™-Heizkörperthermostat Regelabweichung 0,2 K, Auslegungs-k_v-Wert wie AP-Bereich 2 K.

RA-G Sonderventilgehäuse

für große Wassermengen oder in reitender Einrohranordnung,
matt vernickelt (mit grauer Bauschutzkappe)

Typ	Ausführung	k_v-Wert bei AP-Bereich[1] ≤ 1K/2K mit RA-Fühler[2]	k_{vs}-Wert mit Stellantrieb	Anschluss Heizkörper	Anschluss Anlage	VPE/ St.	Best.-Nr.	€	WG
RA-G 15	Eck	0,94/1,63	4,30	R ½	Rp ½	24	013G1676	45,90	03
	Durchgang		2,30				013G1675	45,90	
RA-G 20	Eck	1,11/2,06	5,01	R ¾	Rp ¾		013G1678	50,00	
	Durchgang		3,81				013G1677	50,00	
RA-G 25	Eck	1,16/2,27	5,50	R 1	Rp 1		013G1680	82,70	
	Durchgang		4,58				013G1679	82,70	

RA-UR Sonderventilgehäuse

mit Feinstvoreinstellung für den Einbau in den Rücklauf bzw.
bei vertauschtem Vor- und Rücklauf, matt vernickelt (mit gelber Bauschutzkappe)

Typ	Ausführung	k_v-Wert bei AP-Bereich[1] ≤ 1K/2K mit RA-Fühler	k_{vs}-Wert mit Stellantrieb	Anschluss Heizkörper	Anschluss Anlage	VPE/ St.	Best.-Nr.	€	WG
RA-UR 10[3]	Eck	0,30/0,47	0,03-0,53	R ⅜	Rp ⅜	30	013G3299	39,60	03
	Durchgang						013G3298	39,60	
	UK (Axial)					25	013G3297	42,40	
RA-UR 15[3]	Eck			R ½	Rp ½	75	013G3229	45,60	
	Durchgang					60	013G3228	45,60	

RA-FN Sonderventilgehäuse

ohne Voreinstellung für den Einbau in den Rücklauf bzw.
bei vertauschtem Vor- und Rücklauf, matt vernickelt (mit grauer Bauschutzkappe)

Typ	Ausführung	k_v-Wert bei AP-Bereich[1] ≤ 1K/2K mit RA-Fühler	k_{vs}-Wert mit Stellantrieb	Anschluss Heizkörper	Anschluss Anlage	Best.-Nr.	€	WG
RA-FN 15[3]	Durchgang	0,43/0,73	0,90	R ½	Rp ½	013G3226	44,90	03

[1] AP-Bereich bedeutet Auslegungsproportionalbereich, Definition siehe DIN V 4701/10.
[2] Mit elektronischem Danfoss Ally™-, Danfoss Eco™-Heizkörperthermostat Regelabweichung 0,2 K, Auslegungs-k_v-Wert wie AP-Bereich 2 K.
[3] Werden Heizkörper mit vertauschtem Vor- und Rücklauf betrieben, sind Minderleistungen zu erwarten.

AT 18. 12. 2024

FJVR Rücklauftemperaturbegrenzer

Regler gasgefüllt, RAL 9010

Typ	Temperatur-bereich °C	VPE/ St.	Best.-Nr.	€	WG
FJVR	10-50	60	003L1040	62,90	03
	10-80		003L1070	62,90	

Ventilgehäuse, matt vernickelt, Baumaße nach DIN 3841

Typ	Ausführung	K_{vs}-Wert	Anschluss	VPE/ St.	Best.-Nr.	€	WG
FJVR 10	Durchgang	0,39	Eintritt R 3/8 Austritt G 3/8	75	003L1010	50,10	03
	Eck				003L1009	50,10	
FJVR 15	Durchgang	0,68	Eintritt R 1/2 Austritt G 1/2		003L1014	53,30	
	Eck	0,90			003L1013	53,30	

AT 18. 12. 2024

RLV

absperrbar, regulierbar, mit Anschlussmöglichkeit für Füll- und Entleerungsarmatur matt vernickelt

Typ	Ausführung	k_{vs}-Wert	Anschluss Heizkörper	Anschluss Anlage	MLE/ St.	VPE/ St.	Best.-Nr.	€	WG
RLV 10	Eck	1,8	R 3/8	Rp 3/8	10	90	003L0141	16,00	03
	Durchgang						003L0142	16,00	
RLV 15	Eck	2,5	R 1/2	Rp 1/2	8	72	003L0143	16,50	
	Durchgang						003L0144	16,50	
RLV 20	Eck	3,0	R 3/4	Rp 3/4		64	003L0145	22,40	
	Durchgang						003L0146	22,40	

RLV mit selbstdichtendem Nippel

Typ	Ausführung	k_{vs}-Wert	Anschluss Heizkörper	Anschluss Anlage	MLE/ St.	VPE/ St.	Best.-Nr.	€	WG
RLV 15	Eck	2,5	R 1/2	Rp 1/2	10	80	003L0343	44,90	03
	Durchgang						003L0344	44,90	

RLV mit Außengewinde

Typ	Ausführung	k_{vs}-Wert	Anschluss Heizkörper	Anschluss Anlage	MLE/ St.	VPE/ St.	Best.-Nr.	€	WG
RLV 15	Eck	2,5	R 1/2	G 3/4 A	10	80	003L0363	17,50	03
	Durchgang						003L0364	17,50	

RLV mit Pressfit un selbstdichtendem Nippel

Typ	Ausführung	k_{vs}-Wert	Anschluss Heizkörper	Anschluss Anlage	VPE/ St.	Best.-Nr.	€	WG
RLV Pressfit	Eck	2,5	R 1/2	15 mm	60	003L1825	22,20	03
	Durchgang						003L1824	22,20	

HINWEIS: Passende Presswerkzeuge und Pressbacken siehe Datenblatt.

AT 18. 12. 2024

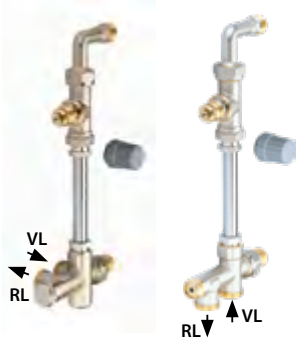

RA-KE, RA-KEW Steigrohrventile

absperrbar, fester Heizkörperanteil =35%, matt vernickelt,
Mittenabstand: 40 mm (DG), 35 mm (Eck)

Typ	Ausführung Setverpackung	k_v-Wert bei Xp=2K[1]	Anschluss Heizkörper	Anschluss Anlage	VPE/ St.	Best.-Nr.	€	WG
RA-KE	RA-KE Set (Bodenanschluss) bestehend aus: 1 Durchgangsventil mit Bogen, 1 Kupplungsgehäuse mit Absperrung für Bodenanschluss, 2 Klemmverschraubungen für Steigrohr (013G4115)	2,5	R ½	G ¾ A	24	013G3341	82,90	03
RA-KEW	RA-KEW Set (Wandanschluss) bestehend aus: 1 Durchgangsventil mit Bogen, 1 Kupplungsgehäuse mit Absperrung für Wandanschluss, 2 Klemmverschraubungen für Steigrohr (013G4115). Anschluss rechts oder links.					013G3343	82,90	

Verbindungsrohr

Typ / Bezeichnung	MLE/St.	Best.-Nr.	€	WG
Länge 650 mm, Ø 15 mm Außendurchmesser	10	013G3378	9,00	03
Länge 950 mm, Ø 15 mm Außendurchmesser		013G3377	12,30	

Typ	Ausführung Einzelbezug	k_v-Wert bei Xp=2K[1]	Anschluss Heizkörper	Anschluss Anlage	Best.-Nr.	€	WG
RA-KE	Ventilgehäuse, Durchgang mit Bogen, inkl. Klemmverbinder (013G4115) für Steigrohr (15 mm)	2,5	R ½		013G3362	42,90	03
	Kupplungsgehäuse mit Absperrfunktion für Bodenanschluss, inkl. Klemmverbinder (013G4115) für Steigrohr			G ¾ A	013G3366	46,80	
RA-KEW	Kupplungsgehäuse für Wandanschluss mit Absperrfunktion inkl. Klemmverbinder (013G4115) für Steigrohr, Anschluss rechts oder links				013G3368	46,80	

HINWEIS: Klemmverbinder für den rohrseitigen Anschluss von RA-KE, und RA-KEW siehe Seite siehe Seite 58.

[1] Mit elektronischem Danfoss Ally™-, Danfoss Eco™-Heizkörperthermostat Regelabweichung 0,2 K, Auslegungs-k_v-Wert wie AP-Bereich 2 K.

unterer Anschluss seitlicher Anschluss

RA 15/6T Lanzenventile

für Einrohranlagen, matt vernickelt, Bypass im Gehäuse,
fester Heizkörperanteil =35%, mit geteilter Lanze, Mittenabstand 40 mm

Typ	Ausführung	k_v-Wert bei Xp=2K[1]	Anschluss		VPE/ St.	Best.-Nr.	€	WG
			Heizkörper	Anlage				
RA 15/6T[1]	Unterer Anschluss	2,0	R ½	Rp ½	20	013G3220	71,60	03
				G ¾ A		013G3218	71,60	
	Seitlicher Anschluss			Rp ½		013G3270	71,60	
				G ¾ A		013G3268	71,60	

Zubehör

Typ / Bezeichnung	MLE/ St.	Best.-Nr.	€	WG
R ½ Nippel für Lanzenventil	5	013L2324	17,30	03
R ¾ Überwurfmutter		013G3184	10,90	

HINWEIS: Klemmverbinder für den rohrseitigen Anschluss von RA 15/6T siehe Seite 58.

[1] Die Eignung der Ventile in Verbindung mit dem verwendeten Heizkörper sollte bei dem Heizkörperhersteller erfragt werden.

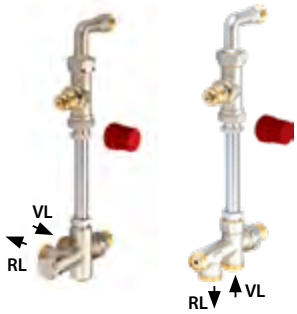

RA-K, RA-KW Steigrohrventile

Steigrohrventile für Zweirohranlagen Typ RA-K/RA-KW, absperrbar, matt vernickelt, Mittenabstand: 40 mm (DG), 35 mm (Eck)

Typ	Ausführung Setverpackung	k_v-Wert bei Xp=2K[1]	Anschluss Heizkörper	Anschluss Anlage	VPE/ St.	Best.-Nr.	€	WG
RA-K	RA-K Set (Bodenanschluss) bestehend aus: 1 Durchgangsventil mit Bogen, 1 Kupplungsgehäuse mit Absperrung für Bodenanschluss, 2 Klemmverschraubungen (013G4115)	0,04-0,73	R ½	G ¾ A	24	013G3342	82,90	03
RA-KW	RA-KW Set (Wandanschluss) bestehend aus: 1 Durchgangsventil mit Bogen, 1 Kupplungsgehäuse mit Absperrung für Wandanschluss, 2 Klemmverschraubungen (13G4115), Anschluss rechts oder links					013G3344	82,90	

Verbindungsrohre

Typ / Bezeichnung	MLE/St.	Best.-Nr.	€	WG
Länge 650 mm, Ø 15 mm Außendurchmesser	10	013G3378	9,00	03
Länge 950 mm, Ø 15 mm Außendurchmesser		013G3377	12,30	

Typ	Ausführung Einzelbezug	k_v-Wert bei Xp=2K[1]	Anschluss Heizkörper	Anschluss Anlage	Best.-Nr.	€	WG
RA-K	Ventilgehäuse, Durchgang mit Bogen, inkl. Klemmverbinder (013G4115) für Steigrohr (15 mm)	0,04-0,73	R ½		013G3363	42,90	03
	Kupplungsgehäuse mit Absperrfunktion für Bodenanschluss, inkl. Klemmverbinder (013G4115) für Steigrohr			G ¾ A	013G3367	49,30	
RA-KW	Kupplungsgehäuse für Wandanschluss mit Absperrfunktion inkl. Klemmverbinder (013G4115) für Steigrohr, Anschluss rechts oder links				013G3369	49,30	

HINWEIS: Klemmverbinder für den rohrseitigen Anschluss von RA-K, und RA-KW siehe Seite 58.

[1] Mit elektronischem Danfoss Ally™-, Danfoss Eco™-Heizkörperthermostat Regelabweichung 0,2 K, Auslegungs-k_v-Wert wie AP-Bereich 2 K.

unterer Anschluss

seitlicher Anschluss

RA 15/6TB Lanzenventile

für Zweirohranlagen, matt vernickelt. Mittenabstand 40 mm

Typ	Ausführung	k_v-Wert bei Xp=2K[1]	Anschluss Heizkörper	Anschluss Anlage	VPE/ St.	Best.-Nr.	€	WG
RA 15/6TB[2]	Unterer Anschluss	0,82	R ½	Rp ½	20	013G3210	71,60	03
	Seitlicher Anschluss					013G3215	71,60	

Zubehör

Typ / Bezeichnung	MLE/ St.	Best.-Nr.	€	WG
Doppelrosette (PVC weiß) für Rohr Ø 15-16-18, Mittenabstand 40 mm	10	192H0160	auf Anfrage	03
Ersatzteilset für Lanzenventil (Lanze und Rippe)	15	013G3060	auf Anfrage	
R ½ Nippel für Lanzenventil	5	013L2324	17,30	
R ¾ Überwurfmutter		013G3184	10,90	

HINWEIS: Klemmverbinder für den rohrseitigen Anschluss von RA 15/6TB siehe Seite 58.

[1] Mit elektronischem Danfoss Ally™-, Danfoss Eco™-Heizkörperthermostat Regelabweichung 0,2 K, Auslegungs-k_v-Wert wie AP-Bereich 2 K.
[2] Die Eignung der Ventile in Verbindung mit dem verwendeten Heizkörper sollte bei dem Heizkörperhersteller erfragt werden.

AT 18. 12. 2024

VHS-UN

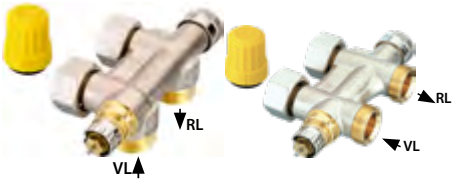

absperrbar mit Anschlussmöglichkeit für Füll- und Entleerungsarmatur, mit integriertem, voreinstellbarem Ventil, Mittenabstand 50 mm, matt vernickelt

Typ	Ausführung	k_v-Wert bei AP-Bereich[1] ≤ 1K/2K mit RA-Fühler[2]	k_{vs}-Wert mit Stellantrieb	Anschluss		VPE/ St.	Best.-Nr.	€	WG
				Heizkörper	Anlage				
VHS-UN	Eck	0,31/0,48	0,02-0,55	R 1/2 [3]	G 3/4	24	013G4741	67,30	03
	Durchgang						013G4742	67,30	
	Eck			G 3/4 [4]			013G4743	67,30	
	Durchgang						013G4744	67,30	

VHS-UR

für umgekehrte Fließrichtung (mit RTX Thermostatkopf als Rücklauftemperaturbegrenzer einsetzbar), matt vernickelt

Typ	Ausführung	k_v-Wert bei AP-Bereich[1] ≤ 1K/2K mit RA-Fühler	k_{vs}-Wert mit Stellantrieb	Anschluss		VPE/ St.	Best.-Nr.	€	WG
				Heizkörper	Anlage				
VHS-UR	Eck	0,31/0,48	0,02-0,55	R 1/2 [3]	G 3/4	24	013G4689	67,30	03

VHS-E

für Einrohrheizungsanlagen, absperrbar und entleerbar, fester Heizkörperanteil: 40 %, Anschlussabstand: 50 mm

Typ	Ausführung	k_{vs}-Wert mit Stellantrieb	Anschluss		VPE/ St.	Best.-Nr.	€	WG
			Heizkörper	Anlage				
VHS-E	Einrohr, Eck	1,2	R 1/2 [3]	G 3/4	24	013G4691	67,30	03
	Einrohr, Durchgang					013G4692	67,30	

Zubehör

nur für Schnapp-Fühler

Typ / Bezeichnung	Bestell -Nr.	€	WG
Kunststoffabdeckung für VHS-Durchgang in RAL 9016	013G4674	11,10	03
Kunststoffabdeckung für VHS-Durchgang in Chrom	013G4780	28,00	
Kunststoffabdeckung für VHS-Eck in RAL 9016	013G4673	11,10	
Kunststoffabdeckung für VHS-Eck in Chrom	013G4779	28,00	

HINWEISE:
VHS erfüllt die grundsätzliche Forderung der VOB Teil C DIN 18380, Abs. 3.2.10.4.
Passendes Zubehör und Ersatzteile finden Sie auf Seite 51.
Passende Klemmverbinder finden Sie auf Seite 58.
Passende Fühler finden Sie auf Seite 28.

[1] AP-Bereich bedeutet Auslegungsproportionalbereich, Definition siehe DIN V 4701/10.
[2] Mit elektronischem Danfoss Ally™-, Danfoss Eco™-Heizkörperthermostat Regelabweichung 0,2 K, Auslegungs-k_v-Wert wie AP-Bereich 2 K.
[3] inkl. selbstdichtendes Anschlussstück für Ventilheizkörper mit R ½ IG
[4] inkl. selbstdichtendes Anschlussstück für Ventilheizkörper mit G ¾ AG

AT 18. 12. 2024

Ventileinsätze für VHS Heizkörperverschraubungen

Typ	Ausführung	MLE	Best.-Nr.	€	WG
Ventileinsatz	Ventileinsatz für VHS DG, Eck	10	013G3066	25,40	03
	Ventileinsatz für VHS-E Eck und Durchgang	10	013G3070	24,80	

VHS Designventilsets

für Zweirohr-Heizungsanlagen, mit integriertem, voreinstellbarem Regelventil,
Absperr- und Entleermöglichkeit, Mittenabstand 50 mm,
inkl. Abdeckung eckig und Designthermostatkopf, max. Temperatur 120 °C, PN 10

Typ	Ausführung	Anschluss Heizkörper	Anschluss Anlage	k_v-Wert [m³/h]	Best.-Nr.	€	WG
VHS-Set	RAL 9016, Eck	½“ AG	¾“ AG	0,02-0,48	013G4773	155,00	03
	RAL 9016, Durchgang				013G4776	155,00	

Typ	Ausführung	Anschluss Heizkörper	Anschluss Anlage	k_v-Wert [m³/h]	Best.-Nr.	€	WG
VHS-Set	Chrom, Eck	½“ AG	¾“ AG	0,02-0,48	013G4777	222,00	03
	Chrom, Durchgang				013G4752	222,00	

AT 18. 12. 2024

RLV-K Hahnblöcke

Hahnblock für Ventilheizkörper Typ RLV-K inkl. selbstdichtendem Anschlussstück, absperrbar mit Anschlussmöglichkeit für Füll- und Entleerungsarmatur, regulierbar, umstellbar von Zweirohr- auf Einrohrbetrieb, auch zur Netzinbetriebnahme ohne Heizkörper, Eurokonus nach DIN V 3838, Mittenabstand 50±1,5 mm, matt vernickelt.

Typ	Ausführung	k_{vs}-Wert	Anschluss		MLE/St.	VPE/St.	Best.-Nr.	€	WG
			Heizkörper	Anlage					
RLV-K	Eck	1,4	R 1/2 [2]	G 3/4	5	40	003L0282	35,00	03
	Durchgang						003L0280	35,00	
	Eck		G 3/4 [3]				003L0283	36,10	
	Durchgang						003L0281	36,10	

HINWEIS: In Einrohranlagen kann der Effekt der Übertragungswärme auftreten. Um eine Erwärmung des Heizkörpers zu vermeiden, muss bei dieser Anwendung im Rücklaufanschluss die Rückerwärmungssperre 003L0296 eingesetzt werden.

RLV-KB Hahnblöcke

Hahnblock für Ventilheizkörper Typ RLV-KB, für Zweirohranlagen, absperrbar, inkl. selbstdichtendem Anschlussstück, Eurokonus nach DIN V 3838, Mittenabstand 50 mm, matt vernickelt.

Typ	Ausführung	k_{vs}-Wert	Anschluss		VPE/St.	Best.-Nr.	€	WG
			Heizkörper	Anlage				
RLV-KB	Eck	1,3	R 1/2 [2]	G 3/4	54	003L0394	19,20	03
	Durchgang					003L0392	19,20	
	Eck		G 3/4			003L0393	18,20	
	Durchgang					003L0391	18,20	

Ersatzteile und Zubehör für Verschraubungen Typ VHS, RLV

Typ / Bezeichnung	MLE/St.	Best.-Nr.	€	WG
Selbstdichtendes Anschlussstück für RLV-KDV, inkl. Dichtung für Ventilheizkörper mit R ½ IG	20	003L0249	4,90	03
Selbstdichtendes Anschlussstück[1] [3] für RLV-K und VHS, inkl. Dichtung für Ventilheizkörper mit G ¾ AG		003L0294	2,60	
Selbstdichtendes Anschlussstück[1] [2] für RLV-K und VHS, inkl. Dichtung für Ventilheizkörper mit R ½ IG		003L0295	4,10	
Selbstdichtendes Anschlussstück für RLV-KB, inkl. Dichtung für Ventilheizkörper mit R ½ IG		003L0399	4,10	
Zirkulationsbremse für RLV-K und VHS-E in Einrohranlagen		003L0296	2,60	
Doppelrosette (PVC weiß) für Rohrdurchmesser Ø 12-24 mm, Mittenabstand 50 mm	10	192H0161	5,20	
Dichtung für RLV-K, VHS	20	013G4732	1,40	
Füll- und Entleerungsarmatur mit ¾" AG (unvernickelt) und Schlauchtülle, passend für alle RLV, RLV-K und VHS Modelle (nur VHS-UN/-E/-UR)	5	003L0152	31,30	
Abdeckkappe für VHS, RLV, RLV-K, RA-K, RA-KW, RA-KE, RA-KEW (vernickelt)	10	003L0103	2,50	

[1] Pro Verschraubung werden 2 Stück benötigt.
[2] inkl. selbstdichtendes Anschlussstück für Ventilheizkörper mit R ½ IG
[3] inkl. selbstdichtendes Anschlussstück für Ventilheizkörper mit G ¾ AG

RA-N, RA-U Einbauventile der Serie „3“

Mit Voreinstellung, in Einzelverpackung. N-Ventile mit roter Voreinstellkrone.
U-Ventile mit gelber Voreinstellkrone und weißem Dekoring.
für Ventilheizkörper der Firmen Vogel & Noot (Cosmo-Nova)

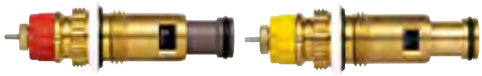

Typ	k_v-Wert bei Xp=2K[1)]	Einschraubgewinde	VPE/St.	Best.-Nr.	€	WG
RA-N	0,14-0,87	G ½ A	40	013G7360	18,90	03
RA-U	0,04-0,34			013G7361	18,70	

für Ventilheizkörper der Firmen Agis, Biasi (Concept), Brötje (bis 2002), Brugman, Buderus (bis 10/2001) DeLonghi (Radel), KORADO (ab 2000), Ocean, Schäfer (bis Mitte ‘99) und VEHA

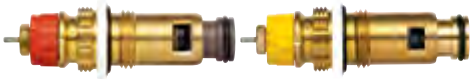

Typ	k_v-Wert bei Xp=2K[1)]	Einschraubgewinde	VPE/St.	Best.-Nr.	€	WG
RA-N	0,14-0,87	G ½ A	40	013G7370	18,70	03
RA-U	0,04-0,34			013G7371	21,50	

mit Innen-O-Ring Abdichtung für Schäfer und Ferroli Universalheizkörper (Brötje, Henrad, Stelrad ab ca. 2002), Purmo ab 2011

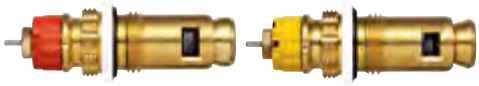

Typ	k_v-Wert bei Xp=2K[1)]	Einschraubgewinde	VPE/St.	Best.-Nr.	€	WG
RA-NI	0,14-0,87	G ½ A	40	013G7380	28,30	03
RA-UI	0,04-0,34			013G7381	28,30	

für Ventilheizkörper der Firmen Arbonia, DiaNorm, Dia-therm, Ferroli, HM-Galant, Henrad (bis ca. 2002), Kaiman, KORADO (bis 2000), Purmo (1995-2011), Radson und Stelrad (bis ca. 2002)

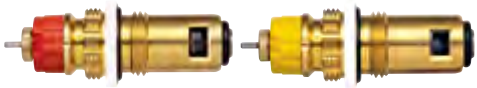

Typ	k_v-Wert bei Xp=2K[1)]	Einschraubgewinde	VPE/St.	Best.-Nr.	€	WG
RA-N	0,14-0,87	G ½ A	40	013G7390	18,70	03
RA-U	0,04-0,34			013G7391	18,70	

mit Innen-O-Ring Abdichtung für Ventilheizkörper der Firmen Kermi, Arbonia mit V3K Einbauventilen (ab ca. 2001)

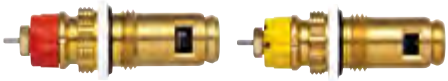

Typ	k_v-Wert bei Xp=2K[1)]	Einschraubgewinde	VPE/St.	Best.-Nr.	€	WG
RA-N	0,14-0,87	G ½ A	40	013G7382	19,50	03
RA-U	0,04-0,34			013G7387	19,50	

Einbauventile für Buderus Ventilheizkörper (ab 10/2001)

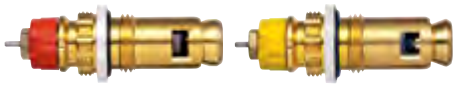

Typ	k_v-Wert bei Xp=2K[1)]	Einschraubgewinde	VPE/St.	Best.-Nr.	€	WG
RA-N	0,11-0,71	G ½ A	40	013G7482	19,10	03
RA-U	0,03-0,43			013G7483	23,60	

[1)] Mit elektronischem **Danfoss Ally™-, Danfoss Eco™**-Heizkörperthermostat Regelabweichung 0,2 K, Auslegungs-k_v-Wert wie AP-Bereich 2 K.

AT 18. 12. 2024

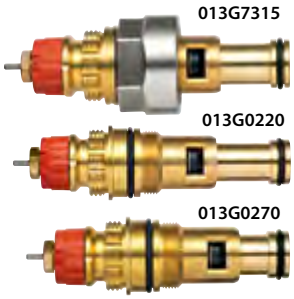

RA-N älterer Bauart

für Ventilheizkörper der Firmen AGIS, Brötje, Buderus, Brugman, DeLonghi, Demitherm, Finimetal, Kermi, Nothor, Ocean, Rio, Stelrad, Schäfer und Vogel & Noot

Typ	k_v-Wert bei Xp=2K[1]	Einschraubgewinde	Best.-Nr.	€	WG
RA-N	0,14-0,87	3/4"/1/2" Reduzierstück	013G7315	42,20	03
	0,04-0,34	M 22 x 1,0	013G0220	42,20	
	0,04-0,34		013G0270	42,20	

Winkeladapter für REDIA RA und AVEO RA Thermostatköpfe

Typ / Beschreibung	Best.-Nr.	€	WG
für den rechtwinkligen Anschluss bei Ventilheizkörpern und Ventilgehäuse ohne Verdrehsicherungsring	013G1350	16,70	03

[1] Mit elektronischem **Danfoss Ally™-, Danfoss Eco™**-Heizkörperthermostat Regelabweichung 0,2 K, Auslegungs-k_v-Wert wie AP-Bereich 2 K.

Bestimmung aktueller und älterer Einbauventile

Kodierung

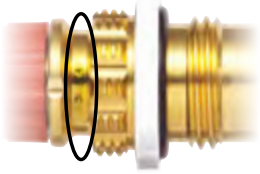

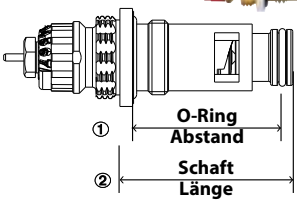

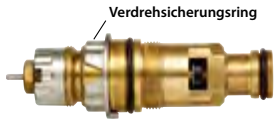

Einbauventile der Serie „3“ und „4“ RA-N / RA-U (Montage: 21 mm Ringschlüssel)					
Rote Voreinstellung		**Gelbe Voreinstellung**			
Kodierung	Typ	Kodierung	Typ	Anschluss	Bemerkungen
NJ	013G7360	UJ	013G7361	G ½" A	O-Ring Abstand 48 mm ①
NA	013G7370	UA	013G7371		O-Ring Abstand 41 mm ①
NI	013G7380	UI	013G7381		O-Ring innenliegend ② Schaftlänge: 40, 5 mm
ND	013G7390	UD	013G7391		O-Ring stirnseitig ②Schaftlänge: 36,0 mm
NI	013G7382	UI	013G7387		O-Ring innenliegend ② Schaftlänge: 38,0 mm
NK	013G7482	UK	013G7483		O-Ring innenliegend ② Schaftlänge: 40,5 mm

Einbauventile der Serie „2“ RA-N				
Typ	Kodierung	Anschluss	Bemerkungen	Montage
013G0220	Kennfarbe/ Verdrehsicherungsring blau gelb rot weiß silber schwarz	Feingewinde M 22x1,0	Ohne Voreinstellung ① O-Ring Abstand 51 mm	13 mm Maulschlüssel
013G0220	silber		Mit Metall-Voreinstellung O-Ring Abstand 51 mm Doppel-O-Ring ①	17 mm Ringschlüssel
013G0220	NL		Mit roter Voreinstellung Ersetzt die 013G0220 Vorgänger	21 mm Ringschlüssel
013G0270	silber		Mit Metall-Voreinstellung O-Ring Abstand 43 mm ①	17 mm Ringschlüssel
013G0270	NM		Mit roter Voreinstellung Ersetzt den 013G0270 Vorgänger	21 mm Ringschlüssel
Einbauventile RAVL / RA-N				
013L0215		¾" Überwurf-mut-ter	Ohne Voreinstellung RAVL-Fühleraufnahme 26 mm	30 mm Maulschlüssel
013G7315	NJ	¾" x ½" Reduzierstück	Mit roter Voreinstellung RA-Fühleraufnahme Ersetzt 013L0215	27 mm Maulschlüssel

AT 18. 12. 2024

Zubehör, Ersatzteile

Ausführung	Best.-Nr.	€	WG
Stopfbuchse für RAV/RAVL Gehäuse - Schlüsselweite 12 mm, Stiftdurchmesser 3 mm [4]	013U0070	18,70	03
Ersatzoberteil mit Voreinstellung für RAVL-Ventile ⅜“ und ½“	013G4011	21,00	
Ersatzoberteil mit Voreinstellung für RAVL-Ventile ¾“	013G4012	23,00	
Ersatzoberteil mit Voreinstellung für RAV-Ventile ¾“	013G4013	23,00	
RAVL-Demontagenuss zur Demontage des Ventileinsatzes (13 mm Inbusschlüssel)	192H2210	16,50	
RAV-Demontagenuss zur Demontage des Ventileinsatzes (19 mm Inbusschlüssel)	192H2310	16,50	

[1] Nach Austausch des alten Ventileinsatzes durch den RAV/RAVL-Serviceeinsatz ist die Montage eines neuen Thermostatkopfes mit Schnappbefestigung erforderlich.
[2] AP-Bereich bedeutet Auslegungsproportionalbereich, Definition siehe DIN V 4701/10.
[3] Ein Aufrüsten des voreinstellbaren Ventileinsatzes ist nicht möglich bei RAVL 15/6T, RAVL-KE für Einrohranlagen.
[4] Mindestbestellmenge 10 Stk.

013G3086

013G7826

Demontageblock

für die Auswechslung von Ventiloberteilen, ohne Entleerung der Anlage

Ausführung / Bezeichnung	Best.-Nr.	€	WG
Demontageblock der Serie RA 2000, RAVL, RAV	013G3086	2.630,00	03
Demontageblock (auch für Auswechslung Differenzdruckregler) der Serie RA-DV	013G7826	1.340,00	

013G7832 013G7833

013G3834

013G7827

Zubehör

zur Aufrüstung von Demontageblock 013G3086 für die Auswechslung von Ventiloberteilen der Serie RA-DV, ohne Entleerung der Anlage

Ausführung / Bezeichnung	Best.-Nr.	€	WG
RA-DV Spindel	013G7832	380,00	03
Adapter zur Auswechslung des Differenzdruckreglers	013G7833	409,00	
Hülse zur Blockierung der Voreinstellung	013G7834	145,00	
Koffer (ohne Inhalt)	013G7827	267,00	

Ventileinsätze

für Ventilgehäuse RA 2000 inkl. Stopfbuchse, RA-DV

Ausführung / Bezeichnung	MLE/St.	Best.-Nr.	€	WG
Ventileinsatz für RA-N 10/15 DG, Eck, WE	10	013G3063	25,40	03
Ventileinsatz für RA-N 10/15 UK (axial)	8	013G3065	25,40	
Ventileinsatz für RA-N 20/25		013G3064	25,40	
Ventileinsatz für RA-UN 10/15/20 und VHS DG, Eck	10	013G3066	25,40	
Ventileinsatz- Set für RA-DV, bestehend aus: Differenzdruckregler, Ventileinsatz, Stopfbuchse	5	013G7831	29,20	

Ersatzteile und Zubehör für Ventilgehäuse

Ausführung / Bezeichnung	MLE/St.	Best.-Nr.	€	WG
Montagemutter für RA- und FHV-Ventileinsätze	10	003L0213	14,10	03
Blockierring zur Sicherung der Voreinstellung	30	013G0294	0,25	
Schraubendreher-Set, bestehend aus einem 6-Kant-Schlüssel und einem Gewindeschlüssel		013G1236	15,90	

Stopfbuchsen

Ausführung / Bezeichnung	MLE/St.	Best.-Nr.	€	WG
für RA 2000, RA-DV, VHS, FJVR (ab 2004), FHV, Schlüsselweite 10 mm	10	013G0290	18,70	03
Stopfbuchse für RAVL, RAV, FJVR (bis 2004), Schlüsselweite 12 mm	10	013U0070	18,70	

AT 18. 12. 2024

Nippel

für RA, RA-C, RAV, FJVR, RAVL, RLV, AVDO (Senkwinkel 70°), matt vernickelt

Ausführung / Bezeichnung	Best.-Nr.	€	WG
R 3/8 Nippel	013G3181	8,00	03
R 5/8 Überwurfmutter - passend zu R 3/8 Nippel	013G3182	7,50	
R 1/2 Nippel	013G3183	9,40	
R 3/4 Überwurfmutter - passend zu R 1/2 Nippel	013G3184	10,90	
R 3/4 Nippel	013G3185	15,50	
R 1 Überwurfmutter - passend zu R 3/4 Nippel	013G3186	14,50	
R 1 Nippel	013G3187	18,30	
R 5/4 Überwurfmutter - passend zu R 1 Nippel	013G3188	21,40	

Bogen für Typ RA, RAV, RAVL, RA-K, RA-KE, RA-KW, RA-KEW, matt vernickelt

Ausführung / Bezeichnung	MLE/St.	Best.-Nr.	€	WG
Bogen 90°, R ½ für die Lösung besonderer Montagebedingungen, ohne Überwurfmutter	10	013G3100	10,90	03

Klemmverbinder

für Kupfer- und Weichstahlrohre nach DIN 1057/10305-1/10305-3[1)]

Anschluss	Rohrdimension	Für	MLE/St.	Best.-Nr.	€	WG
R 3/8 AG	10	RA-N 10, RA-DV 10, RA-UN 10, RLV 10, FJVR 10	10	013G4100	3,80	03
	12			013G4102	3,80	
R 1/2 AG	10	RA-N 15, RA-URX, RA-DV 15, RLV-X, RA-UN 15, RLV 15, FJVR 15, Lanzenventile		013G4110	5,10	
	12			013G4112	5,10	
	14			013G4114	5,10	
	15			013G4115	5,10	
	16			013G4116	5,10	
G 3/4 IG	10	RA-C 15 RLV-K, RLV-KS, VHS RA-N 15 AG, RLV 15 AG Lanzenventile Steigrohrventile, LENO™ MSV-BD LENO™ MSV-S		013G4120	5,90	
	12			013G4122	5,90	
	14			013G4124	5,90	
	15			013G4125	5,90	
	16			013G4126	5,90	
	18			013G4128	5,90	
G 1 IG	18	RA-C 20, LENO ™ MSV-BD LENO™ MSV-S, AVDO 20 AG		013U0134	44,00	08
	22			013U0135	27,00	
5/4 IG	28	AVDO 25 AG		013U0140	44,00	

für VPE-Kunststoffrohre (PEX) nach DIN 16892/16893

Anschluss	Rohrdimension	Für	MLE/St.	Best.-Nr.	€	WG
R 1/2 AG	15 x 2,5	RA-N 15, RA-UN 15, RLV 15, FJVR 15, Lanzenventile	10	013G4147	7,50	03
G 3/4 IG	12 x 2	RA-C 15 RLV-K, RLV-KS, VHS, RLV-DV, RA-N 15 AG, RLV 15 AG Lanzenventile Steigrohrventile LENO™ MSV-BD LENO™ MSV-S		013G4152	8,30	
	14 x 2			013G4154	8,30	
	16 x 2			013G4156	8,50	
	17 x 2			013G4162	8,30	
	18 x 2			013G4158	8,30	
	20 x 2			013G4160	8,50	
	15 x 2,5			013G4155	8,30	
	18 x 2,5			013G4159	8,30	
	16 x 1,5			013G4157	8,30	
	16 x 2,2			013G4163	8,30	

[1)] Klemmverbinder für Kupfer- und Weichstahlrohre werden ohne Stützhülsen geliefert.

AT 18. 12. 2024

Klemmverbinder

für Aluminium-Verbundrohre (Alupex)

Anschluss	Rohrdimension	Für	MLE/St.	Best.-Nr.	€	WG
R ½ AG	14 x 2	RA-N 15, RA-UN 15, FJVR 15, RA-DV 15, RA-URX, RLV-X RLV 15, Lanzenventile	10	013G4174	8,90	03
	16x 2		10	013G4176	8,90	
G ¾ IG	14 x 2	RA-C 15, RLV-K, RLV-KS, RLV-DV, VHS, RA-N 15 AG RLV 15 AG Lanzenventile Steigrohrventile LENO™ MSV-BD LENO™ MSV-S	10	013G4184	9,00	
	16x 2		10	013G4186	9,80	
	18 x 2		10	013G4188	9,00	
	20 x 2		10	013G4190	9,00	
	20 x 2,5		10	013G4191	9,00	

Klemmverbinder für Weichstahl- und Kupferrohre, verchromt, nach DIN 1057/10305-1/10305-3[1)]

Anschluss	Rohrdimension	Für	Best.-Nr.	€	WG
R ½ AG	10	Verchromte Ventile der X-tra Collection, VHX, RA-NCX, RLV-CX	013G4192	15,70	03
	12		013G4193	15,70	
	14		013G4194	15,70	
	15		013G4195	15,70	
	16		013G4196	15,70	

Klemmverbinder für VPE-Kunststoffrohre, verchromt, nach DIN 16892/16893

Anschluss	Rohrdimension	Für	Best.-Nr.	€	WG
R ½ AG	16 x 2	Verchromte Ventile der X-tra Collection, VHX, RA-NCX, RLV-CX	013G4198	15,70	03

Klemmverbinder für Alupex-Rohre, verchromt

Anschluss	Rohrdimension	Für	Best.-Nr.	€	WG
R ½ AG	16 x 2	Verchromte Ventile der X-tra Collection, VHX, RA-NCX, RLV-CX	013G4200	15,70	03

[1)] Klemmverbinder für Weichstahl- und Kupferrohre werden ohne Stützhülsen geliefert

AT 18. 12. 2024

Strangventile

Manuelle Strangventile 62
MSV-BD LENO™ 62
MSV-D LENO™ 62
LENO™ MSV-S Manuelle Strangventile 63
MSV-F2 Manuelle Strangventile 64
Messcomputer 65
PFM 100 einfaches digitales Messgerät 65
PFM 1000 digitaler Messcomputer 65
Automatische Strangventile 66
ASV-P Automatische Strangventile Innengewinde 66
ASV-PV Automatische Strangventile Innengewinde 66
ASV-M Strangabsperr- und Messventil 67
ASV-BD Strangregulier- und Messventil 67
ASV-D 67
ASV-PV Automatische Strangventile Außengewinde 68
ASV-M Strangabsperr- und Messventil Außengewinde 68
ASV-PV 50 Strangdifferenzdruckregler 69
ASV-PV 65-100 Strangdifferenzdruckregler 69
Zubehör für ASV und USV 70
Isolierschale für ASV-M/-I/-P, USV 71
Isolierschale für ASV-PV 71
Isolierschale für ASV-BD und MSV-BD LENO™ 71
Strangdifferenzdruckregler mit Durchflussbegrenzung 72
AB-PM DN 10-32, Differenzdruckregler 72
AB-PM DN 40-100, Differenzdruckregler 73
Druckunabhängige Abgleich- und Regelventile 74
AB-QM 4.0 (DN 15-32) - Druckunabhängiges Abgleich- und Regelventil 74
AB-QM (DN 40 - 50) - Druckunabhängiges Abgleich- und Regelventil 76
AB-QM (DN 50 - 100) - Druckunabhängiges Abgleich- und Regelventil 76
AB-QM (DN 125 - 250) - Druckunabhängiges Abgleich- und Regelventil 77
Stellantriebe für AB-QM und AB-PM 78
TWA-Q Thermischer Stellantrieb 78
Stellantriebe für AB-QM 79
AME, AMV, AMI motorische Stellantriebe 79
ABNM A5 thermischer Stellantrieb 79
AME , AMV elektrische Stellantriebe für AB-QM DN 40-100 80
AME , AMV elektrische Stellantriebe für AB-QM DN 125-150 80
AME , AMV elektrische Stellantriebe für AB-QM DN 200-250 80
Digitale Stellantriebe 81
NovoCon® S digitaler Stellantrieb 81
6-Wege-Umschaltventil 82
ChangeOver⁶ - 6-Wege-Umschaltventil 82
Digitale Stellantriebe 83
NovoCon® M/L/XL 83
AB-QM NovoCon® DN 40-100 83
AB-QM 4.0 Flexo 80 84
AB-QM 4.0 ChangeOver⁶ Flexo 84
Thermostatische Stellantriebe 85
QT Thermostatischer Stellantrieb 85
CCR3+ Elektronischer Regler 85
Zirkulationsventile und Zubehör 86
MTCV Modulares thermostatisches Zirkulationsventil 86
Überströmventile 88
AVDO Überströmventile 88

ENGINEERING
TOMORROW

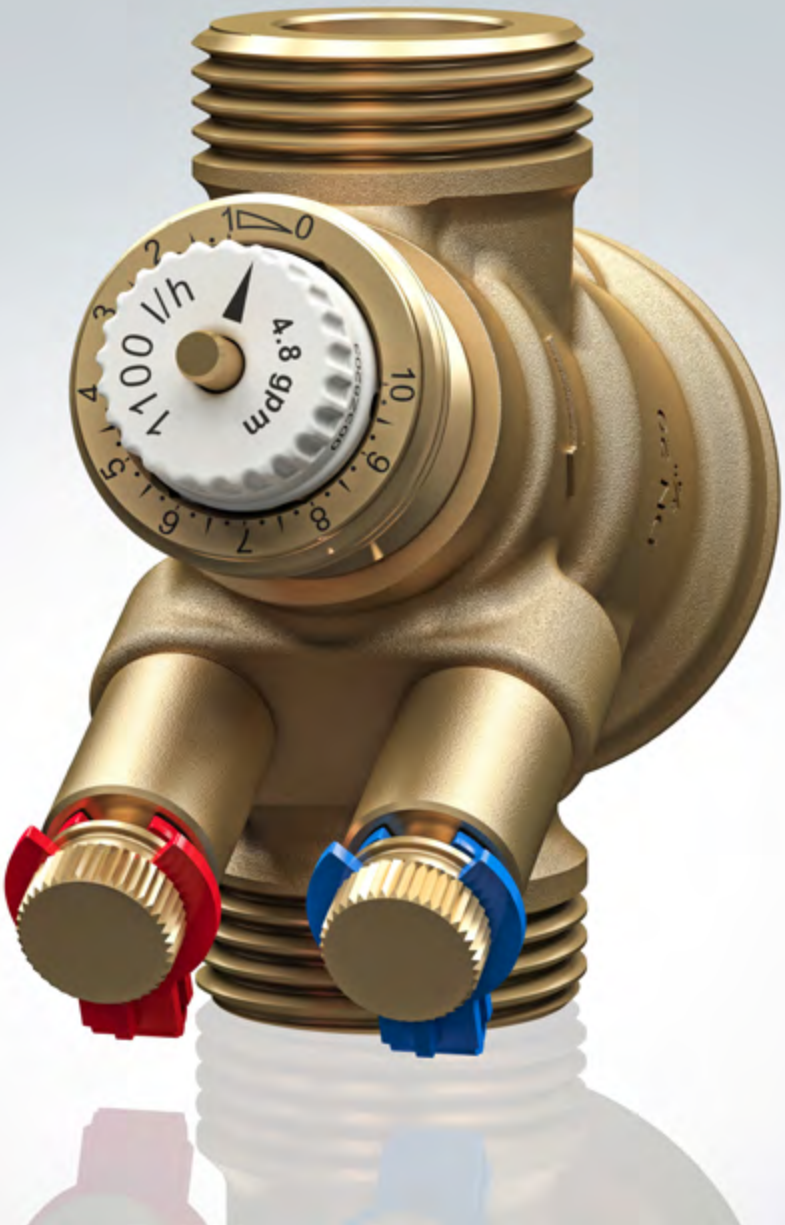

MSV-BD LENO™

präzise Feineinstellung mit digitaler Skala, Messung und Entleerung von Vor- und Rücklauf über eine drehbare Serviceeinheit, integrierter Kugelhahn mit Stellungsanzeige zur Absperrung, leichte Montage des Ventils durch abnehmbares Handrad, Medientemperatur -20 bis 120 °C

Typ	Nenndruck	Nennweite	k_{vs}-Wert	Ventilanschluss	Best.-Nr.	€	WG
MSV-BD LENO™ Innengewinde	PN 20	DN 15 LF	2,5	Rp ½	003Z4000	82,30	28
		DN 15	3,0	Rp ½	003Z4001	82,30	
		DN 20	6,0	Rp ¾	003Z4002	93,20	
		DN 25	9,5	Rp 1	003Z4003	109,00	
		DN 32	18,0	Rp 1¼	003Z4004	146,00	
		DN 40	26,0	Rp 1½	003Z4005	173,00	
		DN 50	40,0	Rp 2	003Z4006	213,00	
MSV-BD LENO™ Außengewinde	PN 20	DN 15 LF	2,5	G ¾ A[1)]	003Z4100	86,30	
		DN 15	3,0	G ¾ A[1)]	003Z4101	86,30	
		DN 20	6,0	G 1 A[1)]	003Z4102	98,60	

MSV-D LENO™

eine Kombination aus Strangregulier- und Messventil, Abnehmbares Handrad zur Erleichterung der Montage, Numerische Voreinstellskala, aus verschiedenen Blickwinkeln sichtbar, Einfache Blockierung der Voreinstellung, Integrierte Messnippel für 3-mm-Messnadeln, Öffnen/Schließen in Notfällen mit Inbusschlüssel, Farbanzeige für offen/geschlossen.

Typ	Nennweite	Druckstufe	An-schluss	Einbaulänge [mm]	max. Differenz-druck [bar]	kvs-Wert [m³/h]	Best.-Nr.	€	WG
MSV-D LENO™ Innengewinde	15-LF	PN 20	½" IG	76	2,5	2,5	003Z7000	59,90	28
	15			76		3,0	003Z7001	59,90	
	20		¾" IG	80		6,0	003Z7002	69,50	
	25		1" IG	86		9,5	003Z7003	80,20	
	32		1 ¼" IG	102		18,0	003Z7004	124,00	
	40		1 ½" IG	102		26,0	003Z7005	150,00	
	50		2" IG	130		40,0	003Z7006	186,00	

Typ / Ausführung	Best.-Nr.	€	WG
Lange Messnippel 60 mm für MSV-BD (2 Stück)	003Z4657	59,90	28
Handrad für MSV-BD (15-50)	003Z4652	20,10	
Schlauchanschluss ½ " für Entleerung MSV-BD	003Z4096	22,90	
Schlauchanschluss ¾ " für Entleerung MSV-BD	003Z4097	22,90	
Messnippelverlängerung für MSV-BD (2 Stück), Montage unter Druck	003Z3946	91,70	

[1)] Nur für Klemmverbinder, nicht flachdichtend.

AT 18. 12. 2024

LENO™ MSV-S Manuelle Strangventile

integrierte Entleerung mit direktem Schlauchanschluss ¾" und hoher Entleerleistung, Absperrung über integrierten Kugelhahn, als hochwertiges Partnerventil zu LENO™ MSV-BD, im Vorlauf und Rücklauf einsetzbar, Kennzeichnung über mitgelieferte rote und blaue Farbclips, Medientemperatur: -20 bis 120 °C

Mit Innengewinde

Typ	Nenndruck	Nennweite	k_{vs}-Wert	Ventilanschluss	Best.-Nr.	€	WG
LENO™ MSV-S	PN 20	DN 15	3,0	Rp ½	003Z4011	31,50	28
		DN 20	6,0	Rp ¾	003Z4012	35,40	
		DN 25	9,5	Rp 1	003Z4013	45,90	
		DN 32	18,0	Rp 1¼	003Z4014	84,10	
		DN 40	26,0	Rp 1½	003Z4015	125,00	
		DN 50	40,0	Rp 2	003Z4016	163,00	

mit Außengewinde für Klemmverbinder (nicht flachdichtend)

Typ	Nenndruck	Nennweite	k_{vs}-Wert	Ventilanschluss	Best.-Nr.	€	WG
LENO™ MSV-S	PN 20	DN 15	3,0	G ¾ A	003Z4111	30,30	28
		DN 20	6,0	G 1 A	003Z4112	36,80	

Adapterlösung MSV-S/MSV-BD für Außengewinde flachdichtend (Anschlussnippel siehe Seite 57)					
Nennweite	**Anmerkung**	**benötigtes Zubehör**	**Beschreibung**	**MSV-S oder**	**MSV-BD**
DN 15	Ventil mit AG ¾" konisch	2 x 003L0294	Konushülse (1 Stück)	003Z4111	003Z4101
DN 20	Ventil mit AG 1" konisch	2 x 003Z4072	Konushülse (1 Stück)	003Z4112	003Z4102
DN 25	Ventil mit IG 1"	2 x 003Z4073	Einschraubadapter IG/AG (1 Stück)	003Z4013	003Z4003
DN 32	Ventil mit IG 1 ¼"	2 x 003Z4074	Einschraubadapter IG/AG (1 Stück)	003Z4014	003Z4004
DN 40	Ventil mit IG 1 ½"	2 x 003Z4075	Einschraubadapter IG/AG (1 Stück)	003Z4015	003Z4005
DN 50	Ventil mit IG 2"	2 x 003Z4076	Einschraubadapter IG/AG (1 Stück)	003Z4016	003Z4006

Zubehör für LENO™ MSV-BD und LENO™ MSV-S

Typ / Ausführung	MLE/Stück	Best.-Nr.	€	WG
Konushülse für G ¾ A, flachdichtend (1 Stück)	20	003L0294	2,60	28
Konushülse für G 1 A, flachdichtend (1 Stück)	2	003Z4072	9,10	
Einschraubadapter IG/AG G 1 ¼ A, flachdichtend (1 Stück)	2	003Z4073	24,40	
Einschraubadapter IG/AG G 1 ½ A, flachdichtend (1 Stück)	2	003Z4074	46,30	
Einschraubadapter IG/AG 1 ¾ A, flachdichtend (1 Stück)	2	003Z4075	62,30	
Einschraubadapter IG/AG 2 ¼ A, flachdichtend (1 Stück)	2	003Z4076	73,50	

MSV-F2 Manuelle Strangventile

Strangregulier- und Messventil Typ MSV-F2 in Flanschausführung,
Feineinstellung mit digitaler Anzeige über Handrad mit nichtsteigender Spindel,
Gehäuse aus Gusseisen EN-GJL 250 (GG25), Baulänge nach DIN EN 558-1 Reihe 1,
Medientemperatur -10 bis 130 °C, inklusive Messnippel für Nadelsystem

DN 15 - DN 150

DN 200 - DN 400

Typ	Nenndruck	Nennweite	k_{vs}-Wert	Ventilanschluss	Best.-Nr.	€	WG
MSV-F2	PN 16	DN 15	3,1	Flansch nach DIN EN 1092-2	003Z1085	190,00	28
		DN 20	6,3		003Z1086	220,00	
		DN 25	9,0		003Z1087	236,00	
		DN 32	15,5		003Z1088	265,00	
		DN 40	32,3		003Z1089	301,00	
		DN 50	53,8		003Z1061	342,00	
		DN 65	93,4		003Z1062	446,00	
		DN 80	122,3		003Z1063	644,00	
		DN 100	200,0		003Z1064	959,00	
		DN 125	304,4		003Z1065	1.370,00	
		DN 150	400,8		003Z1066	2.060,00	
		DN 200	872,0		003Z1140	3.820,00	
		DN 250	1.2380		003Z1141	5.520,00	
		DN 300	1.662,0		003Z1142	8.140,00	
		DN 350	2.359,0		003Z1143	13.000,00	
		DN 400	3.516,0		003Z1144	17.720,00	

Zubehör für MSV-F2

Typ / Ausführung	Best.-Nr.	€	WG
Messnippel für Schnellkupplung (2 Stück)	003Z0108	61,70	28
Messnippel für Nadelsystem (2 Stück)	003Z0104	36,90	
Messnippelverlängerung, 43 mm (2 Stück)	003Z0103	46,70	
Messnippelverlängerung, 43 mm (2 Stück), Montage unter Druck	003Z3946	91,70	

PFM 100 einfaches digitales Messgerät

mit multilingualer Anzeige für Differenzdruck und Durchfluss an Strangventilen, freie kv-Eingabe und Umrechnung in Durchfluss, Lieferung im Koffer inkl. Messschläuchen und Messnadeln

Typ / Ausführung	Best.-Nr.	€	WG
PFM 100, Digitales Messgerät	003L8260	1.580,00	28
NEU Differenzdruck-Messadapter für die Pumpenoptimierung im Kombination mit PFM 100 für alle Danfoss RA-Ventile (z.B. RA-DV, VHS-DV, RA-N, VHS, ...)	013G7861	555,00	03
Mess-Zubehör für ASV-I/-M (2 x Anschlussnippel 003L8237 + 1 x 003L8143)	003L8274	181,00	28

PFM 1000 digitaler Messcomputer

zur einfachen und exakten Messung von Differenzdruck und Durchfluss an Strangventilen, AB-QM 4.0 und Messblenden, zum hydraulischen Abgleich von Heiz- und Kühlsystemen. Ventildaten unterschiedlicher Hersteller enthalten, robuste Konstruktion, drahtlose Bluetooth-Verbindung zwischen Druckaufnehmer und bauseitigem Smartphone[1] oder mobilem Gerät über die App PFM1000. Die App steht zum Download im Play Store (Android 7.0 oder höher) oder Apple Store (iOS) zur Verfügung. Druckbereich 0-10 bar, Lieferung im Koffer, inkl. Messnadeln.

Typ / Ausführung	Best.-Nr.	€	WG
PFM 1000, Digitales Messgerät	003Z8260	3.580,00	28
Mess-Zubehör für ASV-I/-M (2 x Anschlussnippel 003L8237 + 1 x 003L8143)	003L8274	181,00	

[1] Smartphone zur Bedienung erforderlich (nicht im Lieferumfang enthalten).

ASV-P Automatische Strangventile Innengewinde

Strangdifferenzdruckregler mit festem Sollwert 10 kPa, Federn unter Anlagendruck wechselbar, einschließlich Impulsleitung 1,5 m, Entleerungshahn und integrierte Absperrung mit blauem Handrad; max. Differenzdruck über dem Ventil 1,5 bar, max. Wassertemperatur 120 °C, inkl. grauer Isolierschale bis 80 °C, PN 16, Einbau im Rücklauf mit Innengewinde (Ausführung mit Außengewinde auf Anfrage)

Typ	Nennweite	Anschluss		k_{vs}-Wert	Regelbereich	Best.-Nr.	€	WG
		Impuls	Ventil					
ASV-P	DN 15	Rp 1/16	Rp 1/2	1,6	0,1 bar (10 kPa)	003L7621	161,00	28
	DN 20		Rp 3/4	2,5		003L7622	192,00	
	DN 25		Rp 1	4,0		003L7623	255,00	
	DN 32		Rp 1 1/4	6,3		003L7624	326,00	

HINWEIS: Sollwertfedern 0,2 bar und 0,3 bar auf Anfrage

ASV-PV Automatische Strangventile Innengewinde

Strangdifferenzdruckregler mit einstellbarem Sollwert, Federn unter Anlagendruck wechselbar, mit Spül- und Füllfunktion, einschließlich Impulsleitung 1,5 m, Entleerungshahn, Einstellskala und integrierte Absperrung mit blauem Handrad, max. Differenzdruckuber dem Ventil 2 bar, max Wassertemperatur 120 °C, PN 16, Einbau im Rücklauf.

Einstellbereich 5-25 kPa, inkl. schwarzer EPP-Isolierschale mit Klickverschluss bis 120 °C.
Bei Verwendung ohne ASV-M/I/BD ist der Nippel 1/4" (003L8151) erforderlich.
Siehe auch Tabelle nächste Seite

Typ	Nennweite	Anschluss		k_{vs}-Wert	Regelbereich	Best.-Nr.	€	WG
		Impuls	Ventil					
ASV-PV	DN 15	Rp 1/16	Rp 1/2	1,6	0,05-0,25 bar (5-25 kPa)	003Z5601	216,00	28
	DN 20		Rp 3/4	2,5		003Z5602	226,00	
	DN 25		Rp 1	4,0		003Z5603	273,00	
	DN 32		Rp 1 1/4	6,3		003Z5604	374,00	
	DN 40		Rp 1 1/2	10,0		003Z5605	469,00	
	DN 50		Rp 2	16,0		003Z5606	569,00	

Einstellbereich 20-60 kPa, ohne Isolierschale (Zubehör siehe Seite 71)

ASV-PV	DN 15	Rp 1/16	Rp 1/2	1,6	0,2-0,6 bar (20-60 kPa)	003Z5541	181,00	28
	DN 20		Rp 3/4	2,5		003Z5542	204,00	
	DN 25		Rp 1	4,0		003Z5543	262,00	
	DN 32		Rp 1 1/4	6,3		003Z5544	358,00	
	DN 40		Rp 1 1/2	10,0		003Z5545	445,00	
	DN 50		Rp 2	16,0		003Z5546	556,00	

HINWEIS: ASV-PV Ausführung mit Außengewinde siehe Seite 68

ASV-M Strangabsperr- und Messventil

zur Kombination mit Strangdifferenzdruckregler, Anschlussmöglichkeit für die Impulsleitung und Messnippel mit rotem Handrad; max. Differenzdruck über dem Ventil 1,5 bar, max. Wassertemperatur 120 °C, inkl. grauer Isolierschale bis 80 °C, PN 16, Einbau im Vorlauf

Typ	Nennweite	Anschluss		k_{vs}-Wert	Best.-Nr.	€	WG
		Impuls	Ventil				
ASV-M	DN 15	Rp 1/16 [1]	Rp 1/2	1,6	003L7691	45,40	28
	DN 20		Rp 3/4	2,5	003L7692	49,20	
	DN 25		Rp 1	4,0	003L7693	61,40	
	DN 32		Rp 1 1/4	6,3	003L7694	86,10	
	DN 40		Rp 1 1/2	10	003L7695	105,00	

ASV-BD Strangregulier- und Messventil

zur Kombination mit Strangdifferenzdruckregler, mit Anschlussmöglichkeit für die Impulsleitung, präzise Feineinstellung mit digitaler Skala, Messung und Entleerung von Vor- und Rücklauf über eine drehbare Serviceeinheit, integrierter Kugelhahn mit Stellungsanzeige zur Absperrung, Medientemperatur -20 bis 120 °C, inkl. schwarzer EPP-Isolierschale bis 120 °C, PN 16

Typ	Nennweite	Anschluss		k_{vs}-Wert	Best.-Nr.	€	WG
		Impuls	Ventil				
ASV-BD	DN 15	Rp 1/16 [1]	Rp 1/2	3,0	003Z4041	100,00	28
	DN 20		Rp 3/4	6,0	003Z4042	113,00	
	DN 25		Rp 1	9,5	003Z4043	127,00	
	DN 32		Rp 1 1/4	18	003Z4044	171,00	
	DN 40		Rp 1 1/2	26	003Z4045	206,00	
	DN 50		Rp 2	40	003Z4046	235,00	

ASV-D NEU

Strangregulier-, Absperr- und Messventil ohne Entleerung zur Kombination mit Strangdifferenzdruckregler, Anschlussmöglichkeit für Impulsleitung, präzise Feineinstellung über digitale Skala, 2 Messnippel zur Messung von Durchfluss und Druck, integrierter Absperr-Kugelhahn mit Stellungsanzeige, Medientemperatur -20 bis 120 °C, PN 20, ohne Isolierung

Typ	Nennweite	Anschluss		k_{vs}-Wert	Best.-Nr.	€	WG
		Impuls	Ventil				
ASV-D	DN 15	Rp 1/16 [1]	Rp 1/2	3,0	003Z7008	73,90	28
	DN 20		Rp 3/4	6,0	003Z7009	86,90	
	DN 25		Rp 1	9,5	003Z7010	106,00	
	DN 32		Rp 1 1/4	18	003Z7011	148,00	
	DN 40		Rp 1 1/2	26	003Z7012	198,00	
	DN 50		Rp 2	40	003Z7013	224,00	

[1] Bitte beachten Sie, dass die Anschlussöffnung durch Anschluss der Impulsleitung immer verschlossen werden muss.
ASV-P/PV ist im Sinne der VOB Teil C DIN 18380 Abs. 3.1.1. geeignet, um z.B. übermäßigem Differenzdruckanstieg bei Schwachlastbetrieb entgegenzuwirken.

ASV-PV Automatische Strangventile Außengewinde

Strangdifferenzdruckregler mit einstellbarem Sollwert, Federn unter Anlagendruck wechselbar, mit Spül- und Füllfunktion, einschließlich Impulsleitung 1,5 m, Entleerungshahn, Einstellskala und integrierte Absperrung mit blauem Handrad, max. Differenzdruckuber dem Ventil 2 bar, max Wassertemperatur 120 °C, PN 16, Einbau im Rücklauf
Einstellbereich 5-25 kPa, inkl. schwarzer EPP-Isolierschale mit Klickverschluss bis 120 °C.
Bei Verwendung ohne ASV-M/I/BD ist der Nippel ¼" (003L8151) erforderlich.

Typ	Nennweite	Anschluss		k_{vs}-Wert	Regelbereich	Best.-Nr.	€	WG
		Impuls	Ventil					
ASV-PV	DN 15	Rp 1/16	G ¾ A	1,6	0,05-0,25 bar (5-25 kPa)	003Z5611	206,00	28
	DN 20		G 1 A	2,5		003Z5612	232,00	
	DN 25		G 1¼ A	4,0		003Z5613	297,00	
	DN 32		G 1½ A	6,3		003Z5614	409,00	
	DN 40		G 1¾ A	10,0		003Z5615	505,00	
	DN 50		G 2¼ A	16,0		003Z5616	641,00	

Einstellbereich 20-60 kPa, ohne Isolierschale (Zubehör siehe Seite 71)

Typ	Nennweite	Anschluss		k_{vs}-Wert	Regelbereich	Best.-Nr.	€	WG
		Impuls	Ventil					
ASV-PV	DN 15	Rp 1/16	G ¾ A	1,6	0,2-0,6 bar (20-60 kPa)	003Z5551	197,00	28
	DN 20		G 1 A	2,5		003Z5552	225,00	
	DN 25		G 1¼ A	4,0		003Z5553	288,00	
	DN 32		G 1½ A	6,3		003Z5554	394,00	
	DN 40		G 1¾ A	10,0		003Z5555	489,00	
	DN 50		G 2¼ A	16,0		003Z5556	627,00	

ASV-M Strangabsperr- und Messventil Außengewinde

zur Kombination mit Strangdifferenzdruckregler, Anschlussmöglichkeit für die Impulsleitung und Messnippel mit rotem Handrad; max. Differenzdruck über dem Ventil 1,5 bar, max. Wassertemperatur 120 °C, inkl. grauer Isolierschale bis 80 °C, PN 16, Einbau im Vorlauf

Typ	Nennweite	Anschluss		k_{vs}-Wert	Best.-Nr.	€	WG
		Impuls	Ventil				
ASV-M	DN 15	Rp 1/16 [1]	G ¾ A	1,6	003L7696	45,40	28
	DN 20		G 1 A	2,5	003L7697	49,20	
	DN 25		G 1¼ A	4,0	003L7698	61,40	
	DN 32		G 1½ A	6,3	003L7699	86,10	
	DN 40		G 1¾ A	10	003L7700	105,00	
	DN 50[2]		G 2¼ A	16	003L7702	160,00	

HINWEIS: Passende Gewinde-/Schweißnippel siehe Seite 70

[1] Bitte beachten Sie, dass die Anschlussöffnung durch Anschluss der Impulsleitung immer verschlossen werden muss.
ASV-P/PV ist im Sinne der VOB Teil C DIN 18380 Abs. 3.1.1. geeignet, um z.B. übermäßigem Differenzdruckanstieg bei Schwachlastbetrieb entgegenzuwirken.
[2] ASV-M/I in DN 50 ohne Isolierschale

ASV-PV 50 Strangdifferenzdruckregler

Gehäuse aus Gusseisen EN-GJL250 (GG25), einschließlich Entleerhahn, Impulsleitung 2,5 m und Anschlussnippel (003L8151), integrierte Absperrung mit blauem Handrad, max. Differenzdruck über dem Ventil 2,5 bar, max. Wassertemperatur 120 °C, PN 16, Einbau im Rücklauf, ohne Isolierschale. Ausführung mit Außengewinde

Typ	Nennweite	Anschluss		k_{vs}-Wert	Regelbereich	Best.-Nr.	€	WG
		Impuls	Ventil					
ASV-PV	DN 50	Rp 1/16	G 2½ A	20	0,05-0,25	003Z0611	627,00	28
					0,2-0,4	003Z0621	627,00	
					0,35-0,7	003Z0631	649,00	
					0,6-1,0	003Z0641	649,00	

Zubehör ASV-PV 50

Typ / Bezeichnung	Best.-Nr.	€	WG
1 Schweißnippel für G 2 ½ A, DN 50, inkl. Überwurfmutter und Dichtung für ASV-PV 50	003Z0276	70,70	28
1 Gewindenippel für G 2 ½ A, DN 50, inkl. Überwurfmutter und Dichtung für ASV-PV 50	003Z0278	56,40	

ASV-PV 65-100 Strangdifferenzdruckregler

Gehäuse aus Gusseisen EN-GJL250 (GG25), Baulänge nach DIN EN 558-1 Reihe 1, einschließlich Impulsleitung 2,5 m und Anschlussnippel für MSV-F2 (003Z0691 und 003L8151), integrierte Absperrung mit blauem Handrad, max. Differenzdruck über dem Ventil 2,5 bar, max. Wassertemperatur 120 °C, PN 16, Einbau im Rücklauf, ohne Isolierschale. Ausführung mit Flansch nach DIN EN 1092-2

Typ	Nennweite	Anschluss		k_{vs}-Wert	Regelbereich	Best.-Nr.	€	WG
		Impuls	Ventil					
ASV-PV	DN 65	Rp 1/16	Flansch nach DIN EN 1092-2	48,0	0,2-0,4	003Z0623	1.950,00	28
					0,35-0,7	003Z0633	1.950,00	
					0,6-1,0	003Z0643	1.950,00	
	DN 80			63,0	0,2-0,4	003Z0624	2.320,00	
					0,35-0,7	003Z0634	2.320,00	
					0,6-1,0	003Z0644	2.320,00	
	DN 100			76,0	0,2-0,4	003Z0625	2.780,00	
					0,35-0,7	003Z0635	2.780,00	
					0,6-1,0	003Z0645	2.780,00	

Zubehör ASV-PV 65-100

Typ / Bezeichnung	MLE/ St.	Best.-Nr.	€	WG
Impulsleitung 1,5 m (Kupfer) für ASV-PV		003L8152	32,20	28
Impulsleitung 1,5 m (Kunststoff) für ASV-PV, ASV-PV, USV-PV	10	003Z0689	50,50	
Impulsleitung 2,5 m (Kupfer) für ASV-PV		003Z0690	48,00	
Impulsleitung 5,0 m (Kupfer) für ASV-PV		003L8153	56,00	
Nippel zum Anschluss der Impulsleitung an IG R ¼		003L8151	16,00	
Nippel zum Anschluss der Impulsleitung und Messnippel an MSV-F2		003Z0691	32,20	

HINWEIS: Das Partnerventil MSV-F2 finden Sie auf Seite 64.

AT 18. 12. 2024

Ersatzteile und Zubehör für ASV-M/-I/-P/-PV und USV-I/-M

Ausführung / Bezeichnung	MLE/St.	Best.-Nr.	€	WG
Entleerungshahn für ASV-P, ASV-PV und USV (Anschluss ¼" AG)		003L8141	22,50	28
Anschluss für Differenzdruckmessung am Entleerungshahn		003L8143	28,90	
Verschlussstopfen inkl. O-Ring für Impulsleitungsanschluss ASV-M/I (Pack. à 10 St.)		003L8174	25,70	
O-Ring für Impulsleitung (Pack. à 10 St.)		003L8175	9,60	
Zwei Messnippel mit Fixierbeschlag für ASV-M		003L8145	19,20	
Ein Messnippel mit Fixierbeschlag für USV-I		003L8161	14,60	
Impulsleitung 1,5 m (Kupfer) für ASV-P, ASV-PV, USV		003L8152	32,20	
Impulsleitung 1,5 m (Kunststoff) für ASV-P, ASV-PV, USV-PV	10	003Z0689	50,50	
Impulsleitung 2,5 m (Kupfer) für ASV-P, ASV-PV, USV		003Z0690	48,00	
Impulsleitung 5,0 m (Kupfer) für ASV-P, ASV-PV, USV		003L8153	56,00	
Nippel zum Anschluss der Impulsleitung ohne ASV-M Rp 1/16 - R ¼		003L8151	16,00	
Nippel zum Anschluss von Impulsleitung und Messnippel an MSV-F2		003Z0691	32,20	
Anschlussadapter zum Anschluss der Impulsleitung Rp 1/16 an Entleerungshahn G ¾		003Z0109	17,10	
Handrad (schwarz) für ASV-P/ USV-M/ASV-M 15		003L8146	10,90	
Handrad (schwarz) für ASV-P/ USV-M/ASV-M 20		003L8147	12,70	
Handrad (schwarz) für ASV-P/ USV-M/ASV-M 25		003L8148	14,40	
Handrad (schwarz) für ASV-P/ USV-M/ASV-M 32-50, AB-QM DN 40/50		003L8149	14,60	
Handrad (blau) für ASV-PV 15-25 **NEU** (nur für Baureihe ab 2016 mit Einstellskala)		003Z7855	9,60	
Handrad (blau) für ASV-PV 32-50 **NEU** (nur für Baureihe ab 2016 mit Einstellskala)		003Z7857	10,50	
Werkzeug zur Aktivierung der Spülfunktion bei ASV-PV **NEU** (nur für Baureihe ab 2016 mit Einstellskala)		003Z7850	34,30	
Einschraubadapter für ASV/MSV-BD zum Anschluss einer Impulsleitung Rp 1/16	10	003Z4098	11,10	

Einstellskala ASV-PV (Baureihe ab 2016 mit Einstellskala)

Beschreibung	Anschluss DN	Best.-Nr.	€	WG
Einstellskala mit Sollwertfeder, **5-25 kPa** (ohne Handrad)	15-20	003Z7841	23,80	28
	25	003Z7842	26,90	
	32	003Z7843	71,60	
	40	003Z7844	83,10	
	50	003Z7845	83,50	
Einstellskala mit Sollwertfeder, **20-60 kPa** (ohne Handrad)	15-20	003Z7831	22,50	
	25	003Z7832	28,90	
	32	003Z7833	71,60	
	40	003Z7834	77,60	
	50	003Z7835	83,50	
Einstellskala mit Sollwertfeder, **20-80 kPa** (ohne Handrad)	32	003Z7836	71,90	
	40	003Z7837	76,30	
	50	003Z7838	81,70	

Anschlussteile-Set für ASV und USV mit Außengewinde

Gewinde-/Schweißnippel mit Überwurfmutter und Dichtung
(je Ventil werden 2 Nippel benötigt)

Nennweite	Anschluss	Überwurfmutter	Gewindenippel Best.-Nr.	Schweißnippel Best.-Nr.	€	WG
DN 15	R ½	G ¾ A	003Z0232	003Z0226	9,20	28
DN 20	R ¾	G 1 A	003Z0233	003Z0227	11,30	
DN 25	R 1	G 1¼ A	003Z0234	003Z0228	15,50	
DN 32	R 1¼	G 1½ A	003Z0235	003Z0229	19,20	
DN 40	1½	G 1¾ A	003Z0273	003Z0271	42,40	
DN 50	R 2	G 2¼ A [1]	003Z0274	003Z0272	50,80	

[1] nicht für ASV-PV 50, 003Z0611-0641

AT 18. 12. 2024

Isolierschale für ASV-M/-I/-P, USV

Ausführung	Bezeichnung	Best.-Nr.	€	WG
EPS-Isolierschale DN 15	Grau, für max. Medientemperatur 80 °C	003L8165	14,40	28
EPS-Isolierschale DN 20		003L8166	18,10	
EPS-Isolierschale DN 25		003L8167	21,80	
EPS-Isolierschale DN 32		003L8168	25,30	
EPS-Isolierschale DN 40		003L8169	28,80	

Ausführung	Bezeichnung	Best.-Nr.	€	WG
EPP-Isolierschale DN 15	Schwarz, für max. Medientemperatur 120 °C	003L8170	38,50	28
EPP-Isolierschale DN 20		003L8171	41,80	
EPP-Isolierschale DN 25		003L8172	44,80	
EPP-Isolierschale DN 32		003L8173	48,00	
EPP-Isolierschale DN 40		003L8139	51,20	
EPP-Isolierschale DN 50[1)]		003L8138	67,00	

Isolierschale für ASV-PV

nur für neue Ausführung, ab 2016 mit Einstellskala

Ausführung	Bezeichnung	Best.-Nr.	€	WG
EPP-Isolierschale DN 15-20	Schwarz, mit Klickverschluss, für max. Medientemperatur 120 °C	003Z7800	18,10	28
EPP-Isolierschale DN 25		003Z7802	21,80	
EPP-Isolierschale DN 32		003Z7803	32,20	
EPP-Isolierschale DN 40-50		003Z7804	36,00	

Isolierschale für ASV-BD und MSV-BD LENO™

Ausführung	Bezeichnung	Best.-Nr.	€	WG
EPP-Isolierschale DN 15	Schwarz, mit Klickverschluss, für max. Medientemperatur 120 °C	003Z4781	19,20	28
EPP-Isolierschale DN 20		003Z4782	22,50	
EPP-Isolierschale DN 25		003Z4783	25,70	
EPP-Isolierschale DN 32		003Z4784	38,50	
EPP-Isolierschale DN 40		003Z4785	44,80	
EPP-Isolierschale DN 50		003Z4786	51,20	

[1)] Nur für USV, ASV-I/M 50

AB-PM DN 10-32, Differenzdruckregler

mit Durchflussbegrenzung und integriertem Regelventil.z.B. für Fußbodenheizungs-Verteiler und Heizkörperstränge, einschließlich Impulsleitung 1,5 m und Anschlussnippel 3/8" AG (003L5042), integrierte Absperrung mit rotem Handrad, max. Differenzdruck über dem Ventil 4 bar, max. Wassertemperatur 120 °C, PN 16. Einbau im Vorlauf

Typ	Nennweite	Max. Durchfluss bei Strangdifferenzdruck		Anschluss	Best.-Nr.	€	WG
		0,1 bar	0,2 bar				
AB-PM 10	DN 10	110 l/h		G ½ A	003Z1401	169,00	28
AB-PM 10 HP			110 l/h		003Z1411	169,00	
AB-PM 15	DN 15	300 l/h		G ¾ A	003Z1402	175,00	
AB-PM 15 HP			300 l/h		003Z1412	175,00	
AB-PM 20	DN 20	600 l/h		G 1 A	003Z1403	209,00	
AB-PM 20 HP			600 l/h		003Z1413	209,00	
AB-PM 25	DN 25	1200 l/h		G 1¼ A	003Z1404	281,00	
AB-PM 25 HP			1200 l/h		003Z1414	281,00	
AB-PM 32	DN 32	2300 l/h		G 1½ A	003Z1405	432,00	
AB-PM 32 HP			2300 l/h		003Z1415	432,00	

Ersatzteile und Zubehör

Ausführung / Bezeichnung	Best.-Nr.	€	WG
Anschlussadapter für Impulsleitung an Entleerhahn G ¾	003Z0109	17,10	28
Anschlussadapter für Impulsleitung an IG 3/8 (im Lieferumfang)	003L5042	19,00	
Impulsleitung 1,5 m (im Lieferumfang)	003L8152	32,20	
Distanzstück für Mindestdurchfluss ca. 10% bei AB-PM DN10-32 mit TWA-Q (Packung à 5 Stück)	003Z1237	12,80	

Hinweis: Als Absperrventil zum Einbau in den Rücklauf empfehlen wir MSV-S 15/20/25/32 mit Anschlussadapter 003Z0109 für die Impulsleitung.
Als Raumthermostate empfehlen wir die Danfoss Icon™-Serie, siehe Seite 114.
AB-PM Anschluss-Sets zum hydraulischen Abgleich von FBH-Verteilern inklusive Passstück für Wärmezähler siehe Seite 117.

AB-PM + Stellantrieb

AB-PM DN 40-100, Differenzdruckregler

mit Durchflussbegrenzung für einzelne Zonen bei stufenweiser Installation, Übergabe und Inbetriebnahme, z.B. bei Shopping Centern mit unterschiedlichem Mieterausbau, einschließlich Impulsleitung 2,5 m; Anschlussstück für 1/16" - R ¼" (003L8251); Spindelhalterung (003Z0695)

Typ	DN	Nenndurchfluss [l/h] bei Strangdifferenzdruck Δpr = 25 kPa	max. Durchfluss [l/h] bei Strangdifferenzdruck Δpr = 25 kPa	Anschluss	Best.-Nr.	€	WG
AB-PM 40	DN 40	5.000	10.200	G 2A	003Z1435	1.110,00	28
AB-PM 50	DN 50	6.500	13.095	G 2½A	003Z1436	1.180,00	
AB-PM 65	DN 65	16.800	25.840	Flansch PN 16	003Z1438	2.810,00	
AB-PM 80	DN 80	19.600	35.000	Flansch PN 16	003Z1439	3.250,00	
AB-PM 100	DN 100	21.000	44.000	Flansch PN 16	003Z1440	4.080,00	

Typ	DN	Bezeichnung	Best.-Nr.	€	WG
AME 435 QM	DN 40-100	motorischer stetiger Stellantrieb 0-10Vdc, 24 VAC/DC für AB-PM DN 40-100	082H0171	390,00	28

AT 18. 12. 2024

AB-QM 4.0 (DN 15-32) - Druckunabhängiges Abgleich- und Regelventil

automatisches Kombiventil für Regelung und hydraulischen Abgleich, Medientemperatur -10 bis 95 °C, Gehäusewerkstoff: entzinkungsfreies Messing, Druckstufe PN 25, absperrbar, zur Aufnahme von motorischen, thermischen und selbsttätigen Stellantrieben.

mit Messnippeln, Anschluss Außengewinde flachdichtend

Typ	Nennweite	Durchfluss (l/h)	Ventilanschluss AG nach ISO 228/1	Best.-Nr.	€	WG
AB-QM 4.0	DN 15 LF	20 - 200	G ¾ A	003Z8200	127,00	28
	DN 15	65 - 650		003Z8201	127,00	
	DN 15 HF[1]	120 - 1200		003Z8202	132,00	
	DN 20	110 - 1100	G 1 A	003Z8203	150,00	
	DN 20 HF[1]	190 - 1900		003Z8204	161,00	
	DN 25	220 - 2200	G 1 ¼ A	003Z8205	176,00	
	DN 25 HF	380 - 3800		003Z8206	216,00	
	DN 32	360 - 3600	G1 ½ A	003Z8207	269,00	
	DN 32 HF	500 - 5000		003Z8208	294,00	

ohne Messnippel[2], Anschluss Außengewinde flachdichtend

Typ	Nennweite	Durchfluss (l/h)	Ventilanschluss AG nach ISO 228/1	Best.-Nr.	€	WG
AB-QM 4.0	DN 15 LF	20 - 200	G ¾ A	003Z8220	109,00	28
	DN 15	65 - 650		003Z8221	109,00	
	DN 15 HF[1]	120 - 1200		003Z8222	128,00	
	DN 20	110 - 1100	G 1 A	003Z8223	132,00	
	DN 20 HF[1]	190 - 1900		003Z8224	154,00	

mit Messnippeln, Anschluss Innengewinde

Typ	Nennweite	Durchfluss (l/h)	Ventilanschluss IG nach ISO 7/1	Best.-Nr.	€	WG
AB-QM 4.0	DN 15 LF	20 - 200	Rp ½	003Z8300	127,00	28
	DN 15	65 - 650		003Z8301	127,00	
	DN 15 HF[1]	120 - 1200		003Z8302	132,00	
	DN 20	110 - 1100	Rp ¾	003Z8303	150,00	
	DN 20 HF[1]	190 -1900		003Z8304	161,00	
	DN 25	220 - 2200	RP 1	003Z8305	176,00	
	DN 25 HF	380 - 3800		003Z8306	216,00	
	DN 32	360 - 3600	Rp 1 1/4	003Z8307	269,00	
	DN 32 HF	500 - 5000		003Z8308	294,00	

ohne Messnippel[2], Anschluss Innengewinde

Typ	Nennweite	Durchfluss (l/h)	Ventilanschluss IG nach ISO 7/1	Best.-Nr.	€	WG
AB-QM 4.0	DN 15 LF	20 - 200	Rp ½	003Z8320	109,00	28
	DN 15	65 - 650		003Z8321	109,00	
	DN 15 HF[1]	120 - 1200		003Z8322	128,00	
	DN 20	110 - 1100	Rp ¾	003Z8323	132,00	
	DN 20 HF[1]	190 -1900		003Z8324	154,00	

Hinweis: Schnellauslegungstool für ABQM unter: https://hydraulischer-abgleich.de/danfoss/abqm/

[1] HF (High Flow) Version zum Einsatz bei höherem Durchfluss erfordert einen höheren Mindestdifferenzdruck (siehe aktuelles Datenblatt)
[2] Messnippel nicht nachrüstbar

Zubehör

Gewinde-/Schweißnippel mit Überwurfmutter und Dichtung
(je Ventil werden 2 Nippel benötigt)

Nennweite	Anschluss	Überwurfmutter	Gewindenippel Best.-Nr.	Schweißnippel Best.-Nr.	€	WG
DN 15	R ½	G ¾ A	003Z0232	003Z0226	9,20	28
DN 20	R ¾	G 1 A	003Z0233	003Z0227	11,30	
DN 25	R 1	G 1¼ A	003Z0234	003Z0228	15,50	
DN 32	R 1¼	G 1½ A	003Z0235	003Z0229	19,20	

Typ / Ausführung	Best.-Nr.	€	WG
Handrad zur Absperrung von AB-QM 4.0 (Kunststoff, 1-teilig)	003Z0260	7,70	28
Handrad zur Absperrung von AB-QM (Kunststoff, 2-teilig)	003Z0240	6,40	
Handrad aus Metall, Absperrung für hohe Drücke (Servicewerkzeug)	003Z1230	28,40	
Distanzstück für Mindestdurchfluss ca. 5% bei AB-QM 4.0 mit TWA-Q & QT (Packung à 5 Stück)	003Z1239	14,60	

[1)] Messnippel nicht nachrüstbar

AB-QM (DN 40 - 50) - Druckunabhängiges Abgleich- und Regelventil

automatisches Kombiventil für Regelung und hydraulischen Abgleich,
Medientemperatur -10 bis 120 °C, Ausführung mit 3 Messnippeln, PN 16

Typ	Δp kPa	Nennweite	Durchfluss l/h	Ventilanschluss ISO 228/1 (Außengewinde)	Best.-Nr.	€	WG
AB-QM 40	30 - 600	DN 40	3000 - 7500	G 2 A	003Z0770	873,00	28
AB-QM 50		DN 50	5000 - 12500	G 2 ½ A	003Z0771	980,00	

Zubehör

Typ / Ausführung	Best.-Nr.	€	WG
Spindelhalterung für AB-QM (DN 40-100) bei Einsatz ohne Stellantrieb	003Z0695	39,60	28
Spindelheizung für AB-QM (DN 40-100)	065Z0315	419,00	
Handrad (schwarz) zur Absperrung von AB-QM DN 40/50	003L8149	14,60	

Gewindenippel mit Überwurfmutter und Dichtung
(je Ventil werden 2 Gewindenippel benötigt)

Typ / Ausführung	Best.-Nr.	€	WG
1 Gewindenippel für G 2 A auf Rohr DN 40	003Z0279	41,00	28
1 Gewindenippel für G 2 ½ A auf Rohr DN 50	003Z0278	56,40	

Schweißnippel mit Überwurfmutter und Dichtung
(je Ventil werden 2 Schweißnippel benötigt)

Typ / Ausführung	Best.-Nr.	€	WG
1 Schweißnippel für G 2 A auf Rohr DN 40	003Z0270	35,30	28
1 Schweißnippel für G 2 ½ A auf Rohr DN 50	003Z0276	70,70	

AB-QM (DN 50 - 100) - Druckunabhängiges Abgleich- und Regelventil

automatisches Kombiventil für Regelung und hydraulischen Abgleich,
Medientemperatur -10 bis 120 °C, Ausführung mit 3 Messnippeln, PN 16,
Flanschausführung (Flansch nach DIN EN 1092-2)

Typ	Δp kPa	Nennweite	Durchfluss l/h	Best.-Nr.	€	WG
AB-QM 50	30 - 600	DN 50	5000 - 12500	003Z0772	1.260,00	28
AB-QM 65		DN 65	8000 - 20000	003Z0773	2.160,00	
AB-QM 80		DN 80	11200 - 28000	003Z0774	2.630,00	
AB-QM 100		DN 100	15200 - 38000	003Z0775	3.310,00	
AB-QM 65 HF	60 - 600	DN 65	10000 - 25000	003Z0793	2.390,00	
AB-QM 80 HF		DN 80	16000 - 40000	003Z0794	3.020,00	
AB-QM 100 HF		DN 100	26300 - 59000	003Z0795	3.830,00	

Zubehör

Typ / Ausführung	Best.-Nr.	€	WG
Spindelhalterung für AB-QM (DN 40-100), bei Einsatz ohne Stellantrieb	003Z0695	39,60	28
Spindelheizung für AB-QM (DN 40-100)	065Z0315	419,00	08
Messnippelverlängerung für AB-QM (DN 15-250 / 2 Stück), Montage unter Druck	003Z3946	91,70	28
Messnippel für AB-QM (DN 15-250 / 2 Stück)	003Z0100	17,40	

AB-QM + Stellantrieb

AB-QM (DN 125 - 250) - Druckunabhängiges Abgleich- und Regelventil

automatisches Kombiventil für Regelung und hydraulischen Abgleich,
Medientemperatur -10 bis 120 °C, Ausführung mit Messnippeln, PN 16,
Flanschausführung (Flansch nach DIN EN 1092-2)

Typ	Δp kPa	Nennweite	Durchfluss l/h	Best.-Nr.	€	WG
AB-QM 125	40 - 600	DN 125	36000 - 90000	003Z0705	6.480,00	28
AB-QM 125 HF	80 - 600		44000 - 110000	003Z0715	7.430,00	
AB-QM 150	40 - 600	DN 150	58000 - 145000	003Z0706	9.070,00	
AB-QM 150 HF	80 - 600		76000 - 190000	003Z0716	10.380,00	
AB-QM 200	45 - 600	DN 200	80000 - 200000	003Z0707	13.680,00	
AB-QM 200 HF	80 - 600		108000 - 270000	003Z0717	15.840,00	
AB-QM 250	45 - 600	DN 250	120000 - 300000	003Z0708	20.160,00	
AB-QM 250 HF	80 - 600		148000 - 370000	003Z0718	22.320,00	

Zubehör

Typ / Ausführung	Best.-Nr.	€	WG
Spindelhalterung für AB-QM (DN 125-150), bei Einsatz ohne Stellantrieb	003Z0696	93,90	28
Spindelhalterung für AB-QM (DN 200-250), bei Einsatz ohne Stellantrieb	003Z0697	179,00	
Spindelheizung für AB-QM (DN 125-150)	065Z7022	290,00	
Spindelheizung für AB-QM (DN 200-25)	065Z7021	297,00	

AT 18. 12. 2024

Kombinationstabelle AB-QM / AB-QM 4.0 DN 15-32 / Stellantriebe								
			2-Punkt		stetig		3-Punkt	Feldbus (BACnet, Modbus)
Ventiltyp	**Nennweite**	**Ventilhub**	**TWA-Q (thermisch)**	**AMI 140**	**ABNM-A5 (LIN/LOG) (thermisch)**	**AME 110 NL(X) AME120 NL AME 113 NL(X) SD/SU**	**AMV 110 NL AMV 130**	**NovoCon S**
AB-QM 4.0	DN 15 - 32	4,0 mm	•	•	•	•	•	•
AB-PM	DN 10 - 32	2,25 - 4,5 mm	•					

TWA-Q Thermischer Stellantrieb

thermischer Stellantrieb für AB-QM 4.0, mit Stellungsanzeige, 2-Punkt (On/Off)-Signal, ohne Handverstellung, 2-adriges Kabel

Typ	Ausführung	Spannung	Kabellänge	Best.-Nr.	€	WG
TWA-Q	NC	230 Vac	1,2 m	082F1600	31,20	28
	NO			082F1601	40,10	
	NC	24 Vac/dc		082F1602	31,20	
	NO			082F1603	40,10	
	NC	230 Vac	2,5 m	082F1606	43,80	
		24 Vac/dc		082F1607	43,80	
	NC	230 Vac	5,0 m	082F1604	51,40	
		24 Vac/dc		082F1605	51,40	
		230 Vac	2,0 m halogenfrei	082F1610	54,30	
		24 Vac/dc		082F1611	54,30	

HINWEISE:
Bei den NC-Stellantrieben muss die rote Montagehilfe nach Einbau entfernt werden.
NO = stromlos offen, NC = stromlos geschlossen

AT 18. 12. 2024

AME, AMV, AMI motorische Stellantriebe

Typ AME, mit stetigem Eingangssignal, Handverstellung, Selbstkalibrierung, Zusatzfunktionen
Typ AMV, mit 3-Punkt Eingangssignal, Handverstellung
Typ AMI, mit 2-Punkt Eingangssignal, Handverstellung

Typ	Regelsignal	Spannung	Rück-meldung	Stell-geschwindigkeit (s/mm)	Sicherheits-funktion	Kabel-länge	Best.-Nr.	Best.-Nr. Industriepack 24 bzw. 18 Stück	€	WG
AME 110 NL NEU	0(2)-10V 0(4)-20mA	24V ac/dc	-	12 / 3	-	1,5 m	082H8110	082H8118	192,00	28
						2,5 m	-	082H8119	auf Anfrage	
						5,0 m	-	082H8120	auf Anfrage	
AME 110 NLX NEU			X			1,5 m	082H8114	082H8122	213,00	
						2,5 m	-	082H8123	auf Anfrage	
						5,0 m	-	082H8124	auf Anfrage	
AMV 110 NL	3-Punkt	24 Vac, 50 Hz	-	24		1,5 m	082H8056	-	165,00	
						5,0 m	082H8080	-	180,00	
AMV 130		230 Vac, 50 Hz				1,5 m	082H8037	-	225,00	
AMI 140	2-Punkt	24 Vac, 50 Hz		12		1,5 m	082H8048	-	163,00	
		230 Vac, 50 Hz				1,5 m	082H8049	-	163,00	
AME 113 NL SD	0-10V	24 V ac/dc		15	Ventil schließt	1,0 m	082H5007M	-	268,00	
AME 113 NL SU					Ventil öffnet	1,0 m	082H5008	-	268,00	
AME 113 NLX SD			X		Ventil schließt	1,0 m	082H5000	-	280,00	
AME 113 NLX SU					Ventil öffnet	1,0 m	082H5001	-	309,00	

ABNM A5 thermischer Stellantrieb

Steuerspannung 0-10 Vdc, Kennlinie logarithmisch (LOG) oder linear (LIN),
ohne Handverstellung, inklusive Ventiladapter VA 41, ohne Kabel

Typ	Ausführung	Spannung / Frequenz	Best.-Nr.	€	WG
ABNM A5 (LOG)	NC / inkl. VA 41	24 V AC, 50 Hz	082F1160	125,00	28
ABNM A5 (LIN)			082F1161	125,00	
ABNM A5 (LOG)		24 V DC	082F1166	140,00	

Typ / Ausführung	Best.-Nr.	€	WG
Ventilanschlussadapter VA 41 für AB-QM DN 10-32	082F1072	4,00	28
Ventilanschlussadapter VA 78 für Danfoss RA-Ventile	082F1071	5,80	
Halogenfreies Kabel, Länge 1,0 m	082F1081	15,00	
Halogenfreies Kabel, Länge 5,0 m	082F1082	36,10	
Halogenfreies Kabel, Länge 10,0 m	082F1083	62,90	

Kombinationstabelle AB-QM DN 40 - 250 / Stellantriebe										
		stetig	3-Punkt	stetig	3-Punkt	stetig	3-Punkt	Feldbus		
Nennweite	Ventilhub	AME 435 QM AME 25 SD/SU	AMV 435	AME 55 QM AME 655-1 AME 658 SD/SU	AMV 55	AME 685-1	AMV 85	NovoCon® M[1]	NovoCon® L	NovoCon® XL
DN 40/50	10 mm	●	●	–	–	–	–	●	–	–
DN 65 - 100	15 mm	●	●	–	–	–	–	●	–	–
DN 125 - 150	30 mm	–	–	●	●	–	–	–	●	–
DN 200 - 250	30 mm	–	–	–	–	●	●	–	–	●

AME , AMV elektrische Stellantriebe für AB-QM DN 40-100

Typ AME mit stetigem Eingangssignal, einstellbarer Kennlinie, Handverstellung, Rückmeldesignal, ohne Kabel. **AME 25 SD/SU** mit Sicherheitsfunktion, durch eingebaute Feder zum Schließen des Ventils (Spring Down SD) bzw. Öffnen des Ventils (Spring Up SU) wenn Spannung am Stellantrieb unterbrochen (keine DIN-Reg.Nr.) ohne Kabel. **Typ AMV**, mit 3-Punkt Eingangssignal, Handverstellung, Rückmeldung Stellungsanzeige, ohne Kabel

Typ	Regelsignal	Spannung	Stellgeschwindigkeit (s/mm)	Sicherheitsfunktion	Best.-Nr.	€	WG
AME 435QM	0(2)-10V 0(4)-20 mA	24 Vac/dc	8/15	-	082H0171	390,00	28
AME 25 SD[2]		24 Vac, 50 Hz	15	Ventil schließt	082H3038	1.150,00	
AME 25 SU[2]			15	Ventil öffnet	082H3041	1.080,00	
AMV 435	3-Punkt	24 Vac/dc	8/15	-	082H0162	445,00	
AMV 435		230 Vac, 50 Hz	8/15	-	082H0163	445,00	
Adapter	notwendig zur Montage von AME 25 SU/SD auf AB-QM 40-100				003Z0694	49,60	
Adapter	zur Kombination von AB-QM 40-100 1. Generation mit AME/AMV435				065Z0313	89,60	

AME , AMV elektrische Stellantriebe für AB-QM DN 125-150

wie oben

Typ	Regelsignal	Spannung	Stellgeschwindigkeit (s/mm)	Sicherheitsfunktion	Best.-Nr.	€	WG
AME 655-1	0(2)-10V 0(4)-20 mA	24 Vac/dc	2/6	-	082H5010	2.090,00	28
AME 658 SD-1			4/6	Ventil schließt	082H5011	3.080,00	
AME 658 SU-1			4/6	Ventil öffnet	082H5012	3.080,00	
AME 55 QM		24 Vac, 50 Hz	8	-	082H3078	1.080,00	
AMV 55	3-Punkt	230 Vac, 50 Hz	8	-	082H3021	833,00	08

AME , AMV elektrische Stellantriebe für AB-QM DN 200-250

wie oben

Typ	Regelsignal	Spannung	Stellgeschwindigkeit (s/mm)	Sicherheitsfunktion	Best.-Nr.	€	WG
AME 685-1	0(2)-10V 0(4)-20 mA	24 Vac/dc	3/6	-	082H5013	3.670,00	28
AMV 85	3-Punkt	230 Vac, 50 Hz	8	-	082G1451	1.430,00	08

[1] für NovoCon® M werden die Ventile AB-QM NovoCon® DN 40 - 100 verwendet, siehe Seite 83
[2] Adapter 003Z0694 notwendig

AT 18. 12. 2024

NovoCon® S digitaler Stellantrieb

ein multifunktionaler Hochgenauigkeits-Stellantrieb speziell für die Anwendung mit dem druckunabhängigen Abgleich- und Regelventil AB-QM 4.0 DN 15-32, zur Einbindung in die Gebäudeautomation, Kommunikation über Feldbus, Datenlogger-Funktion und Durchflussanzeige, zusätzliche I/O Funktionen, Kombination mit ChangeOver[6] Ventil und Energie-Monitoring möglich

Hauptmerkmale:

- Kommunikation über BACnet MS/TP & Modbus RTU
- Fern-Inbetriebnahme/-Reset/-Spülung
- Durchflussanzeige, LED-Statusanzeige
- hohe Positionsgenauigkeit
- Einbindung von Temperaturfühlern für Energiemanagement
- automatische MAC-Adressierung und Baudraten-Erkennung
- Alarmmeldungen
- halogenfreie Steck-Kabel
- Spannungsversorgung: 24VAC/DC; +/-25%; 50-60Hz
- Schutzklasse: III SELV (Sicherheitskleinspannung)
- Schutzart: IP54
- Hub: 7 mm
- Stellkraft: 90 N
- Stellgeschwindigkeit: 3/6/12 oder 24 mm/s

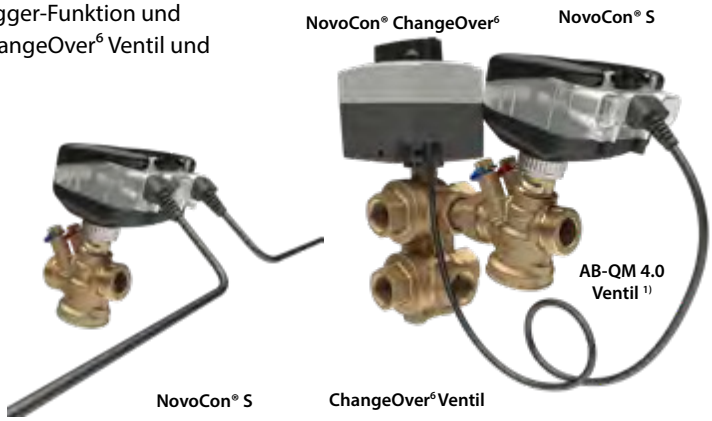

Typ			Best.-Nr.	€	WG
NovoCon® S			003Z8504	339,00	28
Zubehör für Busverkabelung	**Kabellänge [m]**	**Anschluss**	**Best.-Nr.**	**€**	
Digitalkabel NovoCon®	1,5	Feldbus / Spannung	003Z8600	17,60	
	5		003Z8601	33,80	
	10		003Z8602	52,40	
Digitales Daisy-Chain Kabel NovoCon®	0,5	Stellantrieb / Stellantrieb	003Z8609	18,60	
	1,5		003Z8603	21,00	
	5		003Z8604	36,10	
	10		003Z8605	57,20	
Zubehör für Spannungsverstärkung und I/O Funktionen	**Kabellänge [m]**	**Anschluss**	**Best.-Nr.**	**€**	
Digitales Anschluss-Kabel NovoCon® Energy	1,5	Stellantrieb / 2 x PT1000 Anlegefühler	003Z8610	65,00	
	1,5	Stellantrieb / 2 x PT1000 Universalfühler	003Z8611	75,80	
Kabel NovoCon® I/O	1,5	Stellantrieb / freie Adern	003Z8612	35,00	
Kabel NovoCon® Temperatur I/O	1,0 (Fühler 1,5)	freie Adern / 2 x PT1000 Anlegefühler	003Z8613	87,40	

HINWEIS: Die Kabel sind nicht im Lieferumfang des NovoCon® S Stellantriebs enthalten und müssen separat bestellt werden.

Digitalkabel NovoCon®

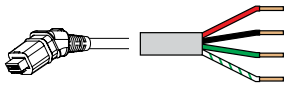

Digitales Daisy-Chain-Kabel NovoCon®

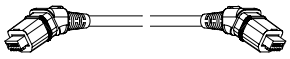

Kabel NovoCon® Temperatur I/O

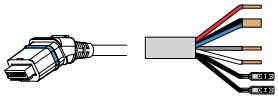

Kabel NovoCon® Energy mit PT 1000 Anlegefühler

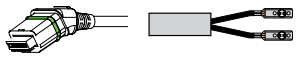

Kabel NovoCon® Energy mit Universal PT 1000 Fühler

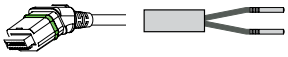

Kabel NovoCon® I/O

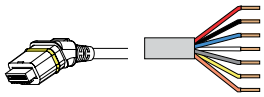

[1] AB-QM 4.0 DN 15-32 siehe Seite 74

AT 18. 12. 2024

ChangeOver⁶ - 6-Wege-Umschaltventil

zur Umschaltung (ChangeOver) zwischen einem Heiz- und einem Kühlkreis in einem 4-Rohr-System. Der Durchfluss wird durch das druckunabhängige Abgleich- und Regelventil AB-QM 4.0 mit stetigem Stellmotor NovoCon® S oder AME110NL geregelt und hydraulisch abgeglichen. Einsatz z.B. bei Heiz- und Kühldecken und FanCoils mit einem Wärmeübertrager. ChangeOver⁶ Ventil in PN 16, Medientemperatur 0 bis 90 °C, entzinkungsfreies Messing (DZR), Hand-Absperrmöglichkeit.

Typ	Anschluss	Best.-Nr.	€	WG
ChangeOver⁶ Ventil DN 15, k_{vs} = 2,4	Rp ½"	003Z3150	206,00	28
ChangeOver⁶ Ventil DN 20, k_{vs} = 4,0	Rp ¾"	003Z3151	333,00	

Zubehör ChangeOver⁶

Typ / Ausführung	MLE/St.	Best.-Nr.	€	WG
ChangeOver⁶ Isolierung DN 15 (EPP)	20	003Z3159	14,80	28
Langer Gewindenippel DN 15, Länge 95 mm, R ½" - ÜWM G ¾"	---	003Z3161	22,90	
Langer Gewindenippel DN 20, Länge 88 mm, R ¾" - ÜWM G 1"	---	003Z3162	27,10	

NovoCon® ChangeOver⁶ Stellmotor 24Vac/dc für Feldbus-Kommunikation zusammen mit NovoCon® S

Typ	Kabel [m]	Anschluss	Best.-Nr.	€	WG
Stellantrieb NovoCon® ChangeOver⁶	1,0	Steckverbindung (plug-in)	003Z8520	245,00	28
Stellantrieb NovoCon® ChangeOver⁶ Energy	1,0 (Fühler 1,5)	Steckverbindung (plug-in)	003Z8521	353,00	
Stellantrieb NovoCon® ChangeOver⁶ Flexibel	1,5	freie Adern	003Z8522	224,00	

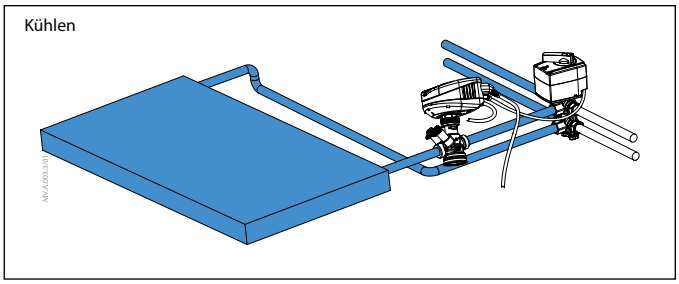

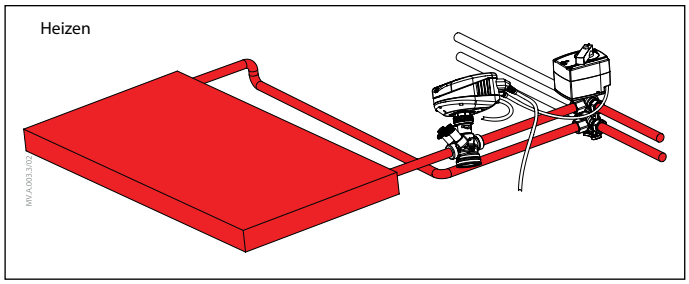

Beispiel bestehend aus: ChangeOver⁶-Ventil + NovoCon® ChangeOver⁶-Stellmotor, AB-QM 4.0-Ventil + NovoCon® S

ChangeOver⁶ Stellmotor 24 Vac oder 230 Vac, 2-Punkt Umschaltsignal

Typ	Spannung [Vac]	Kabel [m]	Best.-Nr.	€	WG
ChangeOver⁶ Stellmotor **Neue Artikel-nummern**	24	1,5	003Z3152	153,00	28
	24	5,0	003Z3153	168,00	
	230	1,5	003Z3154	180,00	

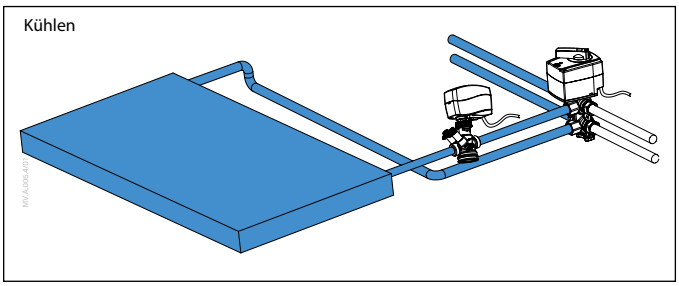

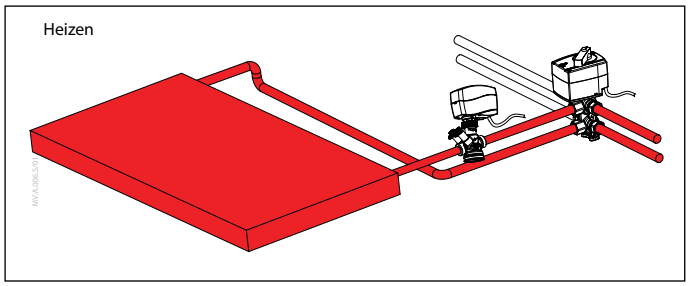

Beispiel bestehend aus: ChangeOver⁶-Ventil + ChangeOver⁶-Stellmotor, AB-QM 4.0-Ventil + AME110NL Stellantrieb

AT 18. 12. 2024

NovoCon® M/L/XL

multifunktionaler Hochgenauigkeits-Stellantrieb zur Kombination mit druckunabhängigen Regelventilen AB-QM NovoCon® DN 40-100 (M), AB-QM DN 125-150 (L) und AB-QM DN 200-250 (XL), zur Einbindung in die Gebäudeautomation über Feldbus-Kommunikation BACnet MS/TP oder Modbus RTU, sowie analog 0-10V, 0-20 mA, inkl. Datenlogger, Durchflussanzeige, Einbindung von Temperaturfühlern für Energie-Management, Energie-Monitoring, zusätzliche I/O Funktionen

NovoCon® M NovoCon® L NovoCon® XL

Typ	für Ventil	Regelsignal	Spannung	Sicherheitsfunktion	Best.-Nr.	€	WG
NovoCon® M	AB-QM NovoCon® DN 40-100	BACnet MS/TP Modbus RTU 0-10V 0-20 mA	24 Vac/dc	-	003Z8540	679,00	28
NovoCon® L	AB-QM DN 125-150			-	003Z8560	2.770,00	
NovoCon® L (SU)				Ventil öffnet	003Z8561	3.190,00	
NovoCon® L (SD)				Ventil schließt	003Z8562	3.190,00	
NovoCon® XL	AB-QM DN 200-250			-	003Z8563	3.950,00	

Zubehör

Typ	Ausführung	Best.-Nr.	€	WG
ESMB-12	Universal-Temperaturfühler, PT1000, Ø 5,7 mm x 40 mm, 2,5 m Kabel (1 Stück)	087B1184	84,30	08
Taupunkt-Fühler	Taupunktfühler CF-DS, zur Abschaltung bei Kondensationsgefahr von z.B. Kühldecken	088U0251	338,00	34
NovoCon® Config Kabel"	Schnelle und einfache Konfiguration von NovoCon®, mehrere Stellantriebe können in einem Arbeitsgang konfiguriert werden. Über das NovoCon® Config-Kabel werden die NovoCon® an den Computer angeschlossen und so Zugriff auf alle Einstellungen ermöglicht. Die Software NovoCon® Konfigurationstool ist verfügbar unter danfoss.de/Novocon	003Z8620	284,00	28

AB-QM NovoCon® DN 40-100

Druckunabhängiges Regelventil zur Regelung und hydraulischem Abgleich in Kombination mit dem Hochgenauigkeits-Stellantrieb NovoCon® M, Medientemperatur -10 bis 120 °C, Ausführung mit 3 Messnippeln, PN 16, Ventilanschluss: DN 40/50 Außengewinde(nach ISO228/1), DN 50-100 Flansch (nach DIN EN 1092-2)

Nennweite [DN]	Anschluss	Δp kPa	Durchfluss l/h	Best.-Nr.	€	WG
40	G 2A	30-600	3.000 - 7.500	003Z1770	958,00	28
50	G 2 ½ A	30-600	5.000 - 12.500	003Z1771	1.080,00	
50	Flansch	30-600	5.000 - 12.500	003Z1772	1.390,00	
65	Flansch	30-600	8.000 - 20.000	003Z1773	2.390,00	
80	Flansch	30-600	11.200 - 28.000	003Z1774	2.900,00	
100	Flansch	30-600	15.200 - 38.000	003Z1775	3.650,00	
65 HF	Flansch	60-600	10.000 - 25.000	003Z1793	2.620,00	
80 HF	Flansch	60-600	16.000 - 40.000	003Z1794	3.330,00	
100 HF	Flansch	60-600	23.600 - 59.000	003Z1795	4.200,00	

AB-QM 4.0 Flexo 80

Das AB-QM 4.0 Flexo 80 ist ein kompaktes und zeitsparend vormontiertes Anschluss-Set. Dank seiner 100%igen Ventilautorität bietet es die perfekte Regelung und den optimalen hydraulischen Abgleich in Heizungs- und Kühlanlagen mit variablen Volumenströmen wie zum Beispiel Fan-Coil-Einheiten (FCU), Klimatruhen und Kühlbalken. Zur Vermeidung von Überversorgung und zur Steigerung des Wirkungsgrades regelt das Abgleich- und Regelventil AB-QM 4.0 den jeweiligen Volumenstrom. Das Anschluss-Set AB-QM 4.0 Flexo 80 ist einfach zu dimensionieren, einzustellen, zu warten, zu spülen und zu reinigen. Es ist werkseitig druckgeprüft für PN 25, einsetzbar im Temperaturbereich von -10 - +95 °C und aus Messing bzw. DZR-Messing gefertigt. Der Mittenabstand ist 80 mm.Das komplett (EPP) wärmegedämmte Set ist kombinierbar mit den Stellantrieben TWA-Q, AME… und NovCon® S.

Typ	Nennweite [DN]	Durchfluss [l/h]	Ventilanschluss IG nach ISO 7/1	Best.-Nr.	€	WG
AB-QM 4.0 Flexo 80	15 LF	20 - 200	Rp ½	003Z1620	394,00	28
	15	65 - 650		003Z1621	394,00	
	15 HF	120 - 1200		003Z1622	408,00	
	20	110 - 1100	Rp ¾	003Z1623	448,00	
	20 HF	190 - 1900		003Z1624	463,00	

Zubehör	Nennweite [DN]	Material	Bemerkung	Best.-Nr.	€	WG
AB-QM 4.0 Flexo 80 Isolierung	15	EPP		003Z4751	39,20	28
	20			003Z4752	42,60	
AB-QM 4.0 Flexo 80 Flex-Schlauch	15	Edelstahl (SS)	2 Stück	003Z4794	63,60	
	20			003Z4795	77,60	
Handgriff-Verlängerung (Ersatz-teil)	15/20		schwarz	003Z4796	13,90	

AB-QM 4.0 ChangeOver⁶ Flexo

vorgefertigte Baugruppe zur flexiblen Installation von Heiz-/Kühldecken und FanCoils an ein 4-Leiter Rohrsystem. Bestehend aus einem druckunabhängigen Abgleich- und Regelventil (AB-QM 4.0) mit Messnippeln und einem 6-Wege-Umschaltventil CO⁶, mit Edelstahlrohren, komplett vorgefertigt. Keine Querströmung von Heiz- und Kühlwasser, Durchfluss einstellbar 10 … 100%. Anschluss: gerades Rohr Edelstahl 18x1 mm zum Pressen oder Rp ½", mit „Click-Fit" Verbindung zur flexiblen Montage. Kompakte Abmaße, max. Einbauhöhe inkl. Stellmotoren 125 mm. Druckstufe PN16, ab Werk dichtgeprüft, Schließdruck 8 bar, absperrbar über CO6 & AB-QM. Medientemperatur 0…90 °C, Werkstoff, Messing, entzinkungsfrei, Edelstahl. Zur Kombination mit Stellmotoren der Serie NovoCon® S und NovoCon® ChangeOver.

Typ	Nennweite [DN]	Durchfluss [l/h]	Anschluss	Best.-Nr.	€	WG
AB-QM 4.0 ChangeOver⁶ Flexo[1)]	15LF	20-200	gerades Rohr (18 mm)	003Z1580	826,00	28
	15	65-650		003Z1581	826,00	
	15LF	20-200	Rp ½"	003Z1560	860,00	
	15	65-650		003Z1561	860,00	

[1)] die kombinierbaren Stellmotoren der Serien NovoCon® S & NovoCon® ChangeOver sind nicht Bestandteil der Ventil-Baugruppe

AT 18. 12. 2024

QT Thermostatischer Stellantrieb

zur Regelung der Rücklauftemperatur in Einrohranlagen in Verbindung mit AB-QM 4.0 Ventilen, Hülse zur Verwendung als Anlegefühler im Lieferumfang enthalten

Typ	Einstellbereich [DN]	Montage an AB-QM 4.0	Best.-Nr.	€	WG
QT	35 - 50	DN 15 - 32	003Z0397	158,00	28
	45 - 60		003Z0398	158,00	
	65 - 85		003Z0399	158,00	

Zubehör

Typ / Ausführung	MLE/St.	Best.-Nr.	€	WG
Tauchhülse ½", Messing, zur Verwendung von QT als Tauchfühler		003Z0391	59,60	28
Kennzeichnungsschild für Einstellung	10	003Z0395	4,50	

CCR3+ Elektronischer Regler

zur lastabhängigen Regelung der Rücklauftemperatur in Einrohranlagen basierend auf einer gleitenden Vorlauftemperatur, zur Kombination mit druckunabhängigen Abgleich- und Regelventilen Typ AB-QM und Stellantrieben TWA-Z/Q (NO) 24 V AC/DC für bis zu 20 Einrohrstränge, Versorgungsspannung 24 V DC (Trafo bauseits), zahlreiche Einstellungen zur Optimierung realisierbar, Einstellung und Kommunikation über WLAN mit mobilen Endgeräten (Smartphone/Tablet/Laptop - bauseits) oder über LAN-Verbindung mit PC, unterstützt GLT-Systeme über RS485 Modbus RTU oder Modus IP, mit Nebenregler CCR+ um bis zu 16 weitere Stränge erweiterbar

Typ	Einstellbereich [DN]	Best.-Nr.	€	WG
CCR3+	Elektronischer Regler 24 VDC Versorgungsspannung, inkl. Anlegefühler ESMC	003Z0396	2.460,00	28
CCR+	Nebenregler zur Erweiterung um weitere 16 Kreise	003Z3852	1.170,00	
	Set aus TWA-Q 24 V (NO) und Anlegefühler ESMC (PT 1000)	003Z0378	56,60	
	Distanzstück für Mindestdurchfluss ca. 5% bei AB-QM 4.0 mit TWA-Q & QT (Packung à 5 Stück)	003Z1239	14,60	

HINWEIS: AB-QM Ventile siehe Seite 84

MTCV Modulares thermostatisches Zirkulationsventil

zum hydraulischen Abgleich der Warmwasser-Zirkulationsleitungen. Gehäuse aus Rotguss, weitere medienberührte Bauteile aus bleifreiem Messing. Grundversion geprüft und zertifiziert nach ÖVGW (W 1.563) und ÜA (Nr. R-15.2.4-21-17495).
Auch als energieoptimierte Version ohne Bypass erhältlich.
Absperrbar nur in Verbindung mit Kugelhahn

Typ	Bezeichnung	Ventilanschluss IG Rp	Einstellbereich °C	Best.-Nr.	€	WG
MTCV 15	Zirkulationsventil DN 15, energieoptimierte Version	½"	35-60	003Z4515	123,00	28
MTCV 20	Zirkulationsventil DN 20, energieoptimierte Version	¾"		003Z4520	132,00	

Zubehör

Typ	Bezeichnung	Best.-Nr.	€	WG
Thermometer	mit Adapter/Sockel zur Montage mit MTCV	003Z1023	33,00	28

Verschraubungen und Zubehör für MTCV 15/20

Für	Typ / Bezeichnung	Best.-Nr.	€	WG
MTCV 15	Verschraubungen mit Kugelhahn DN 15 x Rp ½" (2 St.)	003Z1037	53,50	28
MTCV 20	Verschraubungen mit Kugelhahn DN 20 x Rp ¾" (2 St.)	003Z1038	71,30	
	Lötverschraubung zu MTCV 20 für Kupferrohr 22 mm	003Z1039	26,40	

Zubehör für selbsttätige thermische Desinfektion nach DVGW

Typ / Bezeichnung	Best.-Nr.	€	WG
Modul für thermische Desinfektion nach DVGW	003Z2021	43,80	28

CCR2+ CCR+ Nebenregler

Elektronischer Zirkulationsregler CCR2+ und Zubehör

Typ	Bezeichnung	Best.-Nr.	€	WG
Modul	Modul für programmgesteuerte Desinfektion (therm. Antrieb Typ TWA-A erforderlich)	003Z1022	57,60	28
ESMB + Sockel	ESMB Temperaturfühler PT 1000 inkl. Montagesockel für MTCV	003Z1045	68,40	
TWA-A	Thermischer Antrieb TWA-A/NC 24 V	088H3110	38,90	34
CCR2+	CCR2+ Elektronischer Regler zur programmgesteuerten Desinfektion von Zirkulationsleitungen und zur Dokumentation von Temperaturen in Zirkulationsleitungen, Anschluss von max. 20 Stellantrieben TWA-A auf Zirkulationsventilen MTCV, Spannungsversorgung 24Vdc, Verbindung möglich über WiFi, TCP/IP LAN, RS485 (Modbus), erweiterbar mit CCR+, zur Montage auf 35 mm DIN-Tragschiene, inkl. Anlegefühler ESMC, Trafo ist bauseits zu stellen	003Z3851	1.930,00	28
CCR+	Nebenregler, zur Erweiterung des CCR2+ mit weiteren bis zu 16 Stellantrieben	003Z3852	1.170,00	

AT 18. 12. 2024

MTCV-A

MTCV-B

MTCV-C

Thermostatisches Zirkulationsventil für thermischen Abgleich 35-60 °C		Thermostatisches Zirkulationsventil mit selbsttätiger thermischer Desinfektion bei Temperaturen über 70 °C		Thermostatisches Zirkulationsventil für programmgesteuerte thermische Desinfektion	
DN 15	**DN 20**	**DN 15**	**DN 20**	**DN 15**	**DN 20**
003Z4515	003Z4520	003Z4515	003Z4520	003Z4510	003Z4520
		Modul für thermische Desinfektion		**Modul für programmgesteuerte Desinfektion**	
		003Z2021		003Z1022	
				Thermischer Antrieb 24 Volt	
				088H3110	
				Temperaturfühler	
				003Z1045	
				CCR2+ Regler	
				003Z3851	
				erweiterbar mit CCR+	
				003Z3852	

AT 18. 12. 2024

AVDO Überströmventile

max. Wassertemperatur 120 °C, PN 10

Ausführung mit Innen-Muffengewinde

Typ	Nennweite [DN]	Ausführung	Anschluss Eingang	Anschluss Ausgang	Regelbereich bar	VPE/St.	Best.-Nr.	€	WG
AVDO	15	Eck	Rp ½	Rp ½	0,05-0,5	18	003L6002	91,10	03
	20		Rp ¾	Rp ¾			003L6007	93,20	
	25		Rp 1	Rp 1			003L6012	139,00	

Ausführung mit Innen-Muffengewinde/Nippel

Typ	Nennweite [DN]	Ausführung	Anschluss Eingang	Anschluss Ausgang	Regelbereich bar	VPE/St.	Best.-Nr.	€	WG
AVDO	15	Eck	Rp ½	Rp ½	0,05-0,5	18	003L6003	102,00	03
	20		Rp ¾	Rp ¾			003L6008	110,00	
	25		Rp 1	Rp 1			003L6013	165,00	
	15	DG	Rp ½	Rp ½			003L6018	126,00	
	20		Rp ¾	Rp ¾			003L6023	142,00	
	25		Rp 1	Rp 1			003L6028	196,00	

Ausführung mit Außengewinde für Klemmringanschluss

Typ	Nennweite [DN]	Ausführung	Anschluss Eingang	Anschluss Ausgang	Regelbereich bar	VPE/St.	Best.-Nr.	€	WG
AVDO	15	DG	G ¾ A	G ¾ A	0,05-0,5	18	003L6020	116,00	03
	20		G 1 A	G 1 A			003L6025	116,00	
	25		G 1¼ A	G 1¼ A			003L6030	183,00	

Zubehör

Typ	Anschluss	MLE/St.	Best.-Nr.	€	WG
Passende Klemmverbinder für AVDO mit Außengewinde. Für Kupfer- und Weichstahlrohr	G ¾ IG 15x1	10	013G4125	5,90	03
	G ¾ IG 16x1		013G4126	5,90	
	G ¾ IG 18x1		013G4128	5,90	
	G 1 IG 18x1		013U0134	44,00	08
	G 1 IG 22x1		013U0135	27,00	
	G 1¼ IG 28x1		013U0140	44,00	

HINWEIS: 2 Stck. je Gehäuse bestellen

AT 18. 12. 2024

Regelungs- und Steuerkomponenten

Magnetventile **92**
EV 250B BD (EVSIT) 92
EV 250BW 92
EV 220B (EVSI) 93
EV 220BW 93
EV 220B SS (EVSI-C) 93
EV 220BW SS 94
EV 221BW 94
EV 220B (EVSI) 65 - 100 94
EV 210B (EVI) 94
EV 225B 95
Thermostate **98**
RT Thermostate 98
RT/BCP Druckschalter, Druckbegrenzer, Vakuumstat 98
Druckschalter, Druckbegrenzer, Vakuumstat **99**
RT Druckschalter 99
BCP Druckschalter 99

ENGINEERING
TOMORROW

Anwendungen			
Offene Kreisläufe:	**Geschlossene Kreisläufe:**	**Offene Kreisläufe bei geschlossenen Entnahmestellen:**	**Ablaufsysteme:**
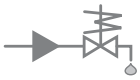		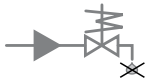	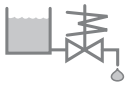
Das Medium kann nur ab einem min. Differenzdruck entnommen werden. Es darf keine geschlossene Absperrung erfolgen.	Das Medium wird umgewälzt.		Das Medium fließt frei in die Atmosphäre.
Anwendungsbeispiele			
• Bewässerungssysteme in Gärtnereibetrieben • Druckluftanlagen • Dampfprozesse • Diverse Befeuchtungszyklen (Gemüse, Pflanzen, Bäckerei) • Automatisierte Urinalspülanlage Zulauf von Frischwasser in Behälter (auch Schwimmbäder)	• Heizungs- und Kühlanlagen • Zirkulationsleitung in Warmwasser-Systemen	• Zentrale Trinkwasserabsperrung in Einfamilienhäusern, Praxen ...	• Behälterentleerung • Tankentleerung • Entleerung der Rohrleitung (Frostschutz)
EV 220B, EV 220BW, EV 250B, EV 250BW, EV 221BW, EV 210B	**EV 250B, EV 250BW EV 210B**		

EV 250B BD (EVSIT)

zwangsservogesteuert, ohne Spule, entzinkungsfreies Messing,
Stromlos geschlossen (NC), Stromlos geöffnet (NO), EPDM

Typ		Anschluss	Max. Medium-temperatur [°C]	Medium	Differenzdruck [bar] min.	Differenzdruck [bar] max.	k_{vs}-Wert	Best.-Nr.	€	WG
EV250B	10BD / NC	G 3/8"	120	Wasser Dampf Sole	0	10	2,5	032U5250	116,00	01
	12BD / NC	G 1/2"					4,0	032U5252	129,00	
	18BD / NC	G 3/4"					6,0	032U5254	193,00	
	22B D/ NC	G 1"					7,0	032U5256	221,00	
EV250B	10BD / NO	G 3/8"	120	Wasser Dampf Sole	0	10	2,5	032U5350	176,00	
	12BD / NO	G 1/2"					4,0	032U5352	187,00	
	18BD / NO	G 3/4"					4,9	032U5354	250,00	
	22BD / NO	G 1"					5,2	032U5356	279,00	

EV 250BW

mit Trinkwasserzulassung, DVGW, zwangsservogesteuert, ohne Spule,
Stromlos geschlossen (NC), Stromlos geöffnet (NO), ECO-Messing

Typ		Anschluss	Max. Medium-temperatur [°C]	Medium	Differenzdruck [bar] min.	Differenzdruck [bar] max.	Düsengröße [mm]	k_{vs}-Wert	Best.-Nr.	€	WG
EV250BW	10B / NC	G 3/8"	0-90 °C	Wasser	0	10	10	2.50	132U2450	129,00	01
	12B / NC	G 1/2"					12	4.00	132U2452	141,00	
	18B / NC	G 3/4"					18	6.00	132U2454	212,00	
	22B / NC	G 1"					22	7.00	132U2456	244,00	
EV250BW	10B / NO	G 3/8"	0-90 °C	Wasser	0	10	10	2.50	132U2451	193,00	
	12B / NO	G 1/2"					12	4.00	132U2453	207,00	
	18B / NO	G 3/4"					18	4.90	132U2455	275,00	
	22B / NO	G 1"					22	5.20	132U2457	307,00	

HINWEIS: Spule nie ohne Ventil unter Spannung setzen, da dies die Spule zerstört!
Alle Medientemperaturen beziehen sich auf die maximalen Differenzdruckangaben. Bitte beachten Sie die Angaben zu den benötigten Mindestdifferenzdrucken. Ventiltyp EV220B ist auch in entzinkungsfreiem Messing erhältlich. Einbaulage der Magnetventile: waagerecht, Spule-Ankersystem senkrecht nach oben, Schmutzfänger vor das Ventil.

AT 18. 12. 2024

EV 220B (EVSI)

servogesteuert, ohne Spule, Messing, EPDM. auf Anfrage auch aus DZR Messing (entzinkungsfrei) erhältlich, Stromlos geschlossen (NC), Stromlos geöffnet (NO)

Typ		Anschluss	Max. Medium-temperatur [°C]	Medium	Differenzdruck [bar] min.	Differenzdruck [bar] max.	k_{vs}-Wert	Best.-Nr.	€	WG
EV220B	10B / NC	G 3/8"	100	Wasser Sole Dampf	0,1	20	1,5	032U1246	60,60	01
	15B/ NC	G 1/2"	120		0,3	16	4,0	032U7115	106,00	
	20B / NC	G 3/4"					8,0	032U7120	192,00	
	25B / NC	G 1"					11	032U7125	267,00	
	32B / NC	G 1 1/4"					18	032U7132	376,00	
	40B / NC	G 1 1/2"					24	032U7140	478,00	
	50B / NC	G 2"					40	032U7150	567,00	
EV220B	6B / NO	G 3/8"	100	Wasser Sole Dampf	0,1	10	0,7	032U1238	95,70	
	15B / NO	G 1/2"	120		0,3	16	4,0	032U7117	148,00	
	20B / NO	G 3/4"					8,0	032U7122	231,00	
	25B / NO	G 1"					11	032U7127	316,00	
	32B / NO	G 1 1/4"					16	032U7134	419,00	
	40B / NO	G 1 1/2"					24	032U7142	519,00	
	50B / NO	G 2"					40	032U7152	609,00	

EV 220BW

mit Trinkwasserzulassung, DVGW, servogesteuert, ohne Spule, Stromlos geschlossen (NC), Stromlos geöffnet (NO), , ECO-Messing

Typ		Anschluss	Max. Medium-temperatur [°C]	Medium	Differenzdruck [bar] min.	Differenzdruck [bar] max.	k_{vs}-Wert	Best.-Nr.	€	WG
EV220BW	15BE / NC	G 1/2"	90	Wasser	0,3	10	4,0	132U1500	142,00	01
	20BE / NC	G 3/4"					8,0	132U2000	203,00	
	25BE / NC	G 1"					11	132U2500	274,00	
EV220BW	15B / NO	G 1/2"	90	Wasser	0,3	10	4,0	132U1501	171,00	
	20B / NO	G 3/4"					8,0	132U2001	244,00	
	25B / NO	G 1"					11	132U2501	329,00	

EV 220B SS (EVSI-C)

ohne Spule, Edelstahl, stromlos geschlossen (NC), EPDM

Typ		Anschluss	Max. Medium-temperatur [°C]	Medium	Differenzdruck [bar] min.	Differenzdruck [bar] max.	k_{vs}-Wert	Best.-Nr.	€	WG
EV220B	15SS	G 1/2"	120	Wasser Sole Dampf	0,3	16	4,0	032U8500	414,00	01
	20SS	G 3/4"					8,0	032U8501	556,00	
	25SS	G 1"					11	032U8502	630,00	
	32SS	G 1 1/4"					18	032U8503	781,00	
	40SS	G 1 1/2"					24	032U8504	927,00	
	50SS	G 2"					40	032U8505	1.152,00	

HINWEIS: Spule nie ohne Ventil unter Spannung setzen, da dies die Spule zerstört!
Alle Medientemperaturen beziehen sich auf die maximalen Differenzdruckangaben. Bitte beachten Sie die Angaben zu den benötigten Mindestdifferenzdrucken. Ventiltyp EV220B ist auch in entzinkungsfreiem Messing erhältlich. Einbaulage der Magnetventile: waagerecht, Spule-Ankersystem senkrecht nach oben, Schmutzfänger vor das Ventil.

EV 220BW SS

mit Trinkwasserzulassung, DVGW, Servogesteuert, ohne Spule,
Stromlos geschlossen (NC), ECO-Messing

Typ		Anschluss	Max. Medium-temperatur [°C]	Medium	Differenzdruck [bar] min.	Differenzdruck [bar] max.	Düsengröße [mm]	k_{vs}-Wert	Best.-Nr.	€	WG
EV220BW	15 SS / NC	G 1/2"	90	Wasser	0,3	10	15	4.00	132U1580	362,00	01
	20 SS / NC	G 3/4"					20	8.00	132U2080	470,00	
	25 SS / NC	G 1"					25	11.00	132U2580	634,00	
	32 SS / NC	G 1 1/4"					32	18.00	132U3280	803,00	
	40 SS / NC	G 1 1/2"					40	24.00	132U4080	972,00	
	50 SS / NC	G 2"					50	40.00	132U5080	1.210,00	

EV 221BW

mit Trinkwasserzulassung, DVGW, Servogesteuert, ohne Spule,
Stromlos geschlossen (NC), Stromlos geöffnet (NO), ECO-Messing

Typ		Anschluss	Max. Medium-temperatur [°C]	Medium	Differenzdruck [bar] min.	Differenzdruck [bar] max.	Düsengröße [mm]	k_{vs}-Wert	Best.-Nr.	€	WG
EV221BW	10B / NC	G 3/8"	90	Wasser	0,1	10	10	1.50	132U1000	85,20	01
	10B / NC	G 1/2"					10	1.50	132U1002	99,40	
	14B / NC	G 1/2"			0,3		14	2.50	132U1300	120,00	
	20B / NC	G 3/4"					20	6.00	132U2002	142,00	
	22B / NC	G 1"					20	6.00	132U2200	171,00	
	10B / NO	G 3/8"			0,1		10	1.50	132U1001	120,00	
	10B / NO	G 1/2"					10	1.50	132U1003	140,00	
	14B / NO	G 1/2"			0,3		14	2.50	132U1301	167,00	
	20B / NO	G 3/4"					20	6.00	132U2003	199,00	
	22B / NO	G 1"					20	6.00	132U2201	239,00	

EV 220B (EVSI) 65 - 100

ohne Spule, stromlos geschlossen (NC), Gusseisen, EPDM

Typ		Nennweite [DN]	Max. Medium-temperatur [°C]	Medium	Differenzdruck [bar] min.	Differenzdruck [bar] max.	k_{vs}-Wert	Best.-Nr.	€	WG
EV220B	65CI	65	120	Wasser Sole Dampf	0,25	10	50	016D6065	1.961,00	01
	80CI	80					75	016D6080	2.694,00	
	100CI	100					130	016D6100	3.209,00	

EV 210B (EVI)

direktgesteuert, ohne Spule, stromlos geschlossen (NC),
Messing bzw. entzinkungsfreies Messing, FKM

Typ		Anschluss	Max. Medium-temperatur [°C]	Medium	Differenzdruck [bar] min.	Differenzdruck [bar] max.	k_{vs}-Wert	Best.-Nr.	€	WG
EV210B	2B	G 1/8"	100	Öl Luft Wasser	0	30	0,15	032U5704	45,90	01
	3B	G 1/4"				20	0,3	032U5710	49,70	
	8B	G 3/8"				2	1,0	032U3610	69,10	
	10B	G 1/2"				0,8	1,5	032U3618	72,10	
	20BD	G 3/4"				0,28	4,5	032U3622	151,00	
	25BD	G 1"				0,25	8,0	032U3624	225,00	

HINWEIS: Spule nie ohne Ventil unter Spannung setzen, da dies die Spule zerstört!
Alle Medientemperaturen beziehen sich auf die maximalen Differenzdruckangaben. Bitte beachten Sie die Angaben zu den benötigten Mindestdifferenzdrucken. Ventiltyp EV220B ist auch in entzinkungsfreiem Messing erhältlich. Einbaulage der Magnetventile: waagerecht, Spule-Ankersystem senkrecht nach oben, Schmutzfänger vor das Ventil.

EV 225B

für Dampf, servogesteuert, stromlos geschlossen (NC), inkl. BQ-Spule 230 V, 50 Hz
mit Klemmdose, Edelstahl / entzinkungsfreies Messing, PTFE

Typ		Anschluss	Max. Medium-temperatur [°C]	Medium	Differenzdruck [bar] min.	Differenzdruck [bar] max.	k_{vs}-Wert	Best.-Nr.	€	WG
EV225B	10BD	G 1/2"	185	Dampf	0,2	10	2,2	032U380431	333,00	01
	15BD	G 1/2"					3,0	032U380531	344,00	
	20BD	G 3/4"					5,0	032U380631	443,00	
	25BD	G 1"					6,0	032U380731	443,00	

Zubehör

Spulen für Magnetventile, mit Klemmdose, Schutzart IP 67

Typ	Bezeichnung	Best.-Nr.	€	WG
BN AC	Spezialspule mit eingebautem Gleichrichter für geräuscharmen Betrieb 220/230 V, 50 Hz, 20 W	018F7301	80,30	01
BE AC	Wechselspannung 12 V, 50 Hz, 12 W	018F6706	50,90	
	Wechselspannung 24 V, 50 Hz, 12 W	018F6707	50,90	
	Wechselspannung 230 V, 50 Hz, 12 W	018F6701	50,90	
BG DC	Gleichspannung 12 V, 16 W	018F6856	60,80	
	Gleichspannung 24 V, 16 W	018F6857	60,80	
	Gleichspannung 220 V, 16 W	018F6851	60,80	
BQ AC	Wechselspannung 230 V, 50 Hz, 12 W, für Dampfanwendungen, EV225B	018F4511	155,00	
BI 230C Ex-Ausführung	Wechselspannung 230 V, 50 Hz, 12 W	018Z8586	auf Anfrage	

HINWEIS: Spulen für Sonderanwendungen sind auf Anfrage erhältlich.

Klemmdose für 018Z- und 018F-Spulen

Typ / Bezeichnung	Best.-Nr.	€	WG
Klemmdose	018Z0081	16,90	01

Stecker für Spulen

Typ / Bezeichnung	Best.-Nr.	€	WG
Stecker mit Kontrollleuchtdiode für Spulen	018Z0089	70,20	01
Kabelstecker für Spulen	042N1256	8,30	

Permanentmagnet für die Wartung von Magnetventilen

Typ / Bezeichnung	Best.-Nr.	€	WG
Dauermagnet für Wartungsarbeiten und Magnetventil-Test	018F0091	70,20	01

AT 18. 12. 2024

Ersatzteile

Ersatzteilsatz für den Ventiltyp EV250B, 10-12BD und 18-22BD (NC)
Der Ersatzteilsatz für EV250B (NC) beinhaltet einen Sicherungsknopf und eine Mutter für die alte Spulengeneration sowie ein komplett montiertes Ankersystem bestehend aus einem Anker mit Dichtungen, Feder und Membrane.

Typ	Dichtungswerkstoff	DN	Best.-Nr.	€	WG
EV250B 10-12BD	EPDM[1)]	10/15	032U5315	96,10	04
EV250B 18-22BD		20/25	032U5317	144,00	

Ersatzteilsatz für den Ventiltyp EV250B, 10-12BD und 18-22BD (NO)

Typ	Dichtungswerkstoff	DN	Best.-Nr.	€	WG
EV250B 10-12BD	EPDM[1)]	10/15	032U5319	133,00	04
EV250B 18-22BD		20/25	032U5321	170,00	

Manuelle Öffnungseinheit für Ventilkörper aus Messing.
auf Anfrage auch in Edelstahl erhältlich

Typ / Bezeichnung	Best.-Nr.	€	WG
Manuelle Öffnungseinheit für EV220B (DN 15-50) und EV 210B	032U0150	59,80	04

Trennmembraneinheit für alle EV220B (DN 15-50) und EV 210 B
(DN 1,5-3) Ventile (nur NC Ausführung)

Typ / Bezeichnung	Dichtungswerkstoff	Best.-Nr.	€	WG
Trennmembraneinheit Die Trennmembraneinheit besteht aus montierter Trennmembrane, O-Ring, 4 Schrauben, Sicherungsknopf und Mutter für die Spule.	EPDM[1)]	042U1009	191,00	04

Ersatzankerrohr für den Ventiltyp EV220B 15-50 (NO)

Typ	Dichtungswerkstoff	DN	Best.-Nr.	€	WG
EV220B	EPDM[1)]	-	032U0296	103,00	04

HINWEIS: Ausführung für andere Medien mit FKM oder NBR auf Anfrage

[1)] EPDM ist für Wasser und Dampf geeignet, Ethylenpolypropylen.

- 30 bis +100 °C	0-16 bar
+100 bis +120 °C	0-10 bar
+120 bis +140 °C	0- 4 bar

AT 18. 12. 2024

Ersatzteile

Justierbare Ausgleichsdüse zu EV220B (DN 15-50)

Dichtungswerkstoff	PN	Best.-Nr.	€	WG
EPDM[1)]	10	032U0682	83,70	04

Ersatzteilsatz für den Ventiltyp EV220B 10-40B und 50G (NC)

Typ	Dichtungswerkstoff	DN	Best.-Nr.	€	WG
EV220B Messing	EPDM[1)]	10	032U1065	35,90	04
		15	032U1071	59,80	
		20	032U1073	85,40	
		25	032U1075	116,00	
		32	032U1077	146,00	
		40	032U1079	157,00	
		50	032U1081	195,00	

Ersatzteilsatz für den Ventiltyp EV220B (15-50 BD/SS, Edelstahl) (NC)
besteht aus Sicherungsknopf und Mutter für die Spule, Anker mit Dichtung und Feder, O-Ring für Ankerrohr, Feder und Membrane, zwei O-Ringen für das Servosystem und einem O-Ring und einer Dichtung für die Ausgleichsdüse.

Typ	Dichtungswerkstoff	DN	Best.-Nr.	€	WG
EV220B SS Edelstahl	EPDM[1)]	15	032U6320	132,00	04
		20	032U6321	243,00	
		25	032U6322	263,00	
		32	032U6323	320,00	
		40	032U6324	406,00	
		50	032U6325	478,00	

Ersatzteilsatz für den Ventiltyp EV220B (65-100)
Er besteht aus einem montierten Servokolben, einem montierten Anker und den erforderlichen Dichtungen.

Typ	Dichtungswerkstoff	DN	Best.-Nr.	€	WG
EV220B 65	EPDM[1)]	65	016D0078	755,00	04
EV220B 80		80	016D0079	1.061,00	
EV220B 100		100	016D0080	1.290,00	

HINWEIS: Ausführung für andere Medien mit FKM oder NBR auf Anfrage

[1)] EPDM ist für Wasser und Dampf geeignet, Ethylenpolypropylen.

- 30 bis +100 °C	0-16 bar
+100 bis +120 °C	0-10 bar
+120 bis +140 °C	0- 4 bar

AT 18. 12. 2024

RT Thermostate

[1] mit einpoligem Umschaltkontakt mit Kapillarrohrfühler, Schutzart IP 66

Typ	Einstellbereich °C	Mechanische Differenz K (°C)		Kapillarrohrlänge und Ausführung	Best.-Nr.	€	WG
		Bei niedrigster Einstelltemperatur	Bei höchster Einstelltemperatur				
RT 101	25- 90	2,4 - 10	3,5 - 20	2 m	017-500366	240,00	01
RT 107	70-150	6 - 25	1,8 - 8		017-513566	260,00	
RT 14	-5- 30	2 - 8	2 - 10		017-509966	246,00	
RT 120	120-215	7 - 30	1,8 - 9	2 m, mit eingeb. Betriebslampe	017-520566	309,00	
RT 123	150-250	6,5 - 30	1,8 - 9	2 m	017-522066	326,00	
RT 124	200-300	5 - 25	2,5 - 10		017-522766	363,00	

mit einpoligem Umschaltkontakt, mit Thermostatkopfspirale, Schutzart IP 66

Typ	Einstellbereich °C	Mechanische Differenz K (°C)		Kapillarrohrlänge und Ausführung	Best.-Nr.	€	WG
		Bei niedrigster Einstelltemperatur	Bei höchster Einstelltemperatur				
RT 4	-5- 30	1,5 - 7	0,2 - 4	Thermostatkopfspirale	017-503666	209,00	01
RT 103	10- 45	1,5 - 5	1 - 3		017-515566	253,00	
RT 140	15- 45	1,3 - 8	2,5 - 11	2 m + Thermostatkopfspirale	017-523666	279,00	
RT 4 sp.	-5- 30	1,5 - 7	0,8 - 4	Thermostatkopfspirale mit thermischer Rückführung	017-503766	225,00	

[1] mit einpoligem Umschaltkontakt und neutraler Zone

Typ	Einstellbereich °C	Mechanische Differenz K (°C)	Kapillarrohrlänge und Ausführung	Best.-Nr.	€	WG
RT 140 L	15 - 45	ca. 2, neutrale Zone verstellbar	2 m + Thermostatkopfspirale	017L003166	460,00	01
RT 16 L	0 - 38	ca. 1,0, neutrale Zone verstellbar	Thermostatkopfspirale	017L002466	434,00	
Wechselkontakt, goldbeschichtet, für Niederspannung				017-424066	114,00	

RT/BCP Druckschalter, Druckbegrenzer, Vakuumstat

Druckschalter Typ RT mit einpoligem Umschaltkontakt, Schutzart IP 66

Typ	Einstellbereich bar	Einstellbare Differenz	Anschluss	Best.-Nr.	€	WG
RT 113	0 - 0,3	0,01 - 0,05	G 3/8 A	017-519666	337,00	01
RT 112	0,1 - 1,1	0,07 - 0,16		017-519166	247,00	
RT 112		Begrenzer[1]		017-519266	247,00	
RT 110	0,2 - 3,0	0,08 - 0,25		017-529166	247,00	
RT 200	0,2 - 6,0	0,25 - 1,2		017-523766	247,00	
RT 5A	4 - 17	1,2 - 4		017-504666	285,00	
RT 5A		Begrenzer[1]		017-504766	368,00	
RT 116	1 - 10	0,3 - 1,3		017-520366	247,00	
RT 116		Begrenzer[1]		017-520466	337,00	
RT 117	10 - 30	1 - 4		017-529566	337,00	

[1] Nicht als Kesselregler nach DIN 4751, Blatt 2, geprüft.

AT 18. 12. 2024

RT Druckschalter

mit einpoligem Umschaltkontakt und neutraler Zone

Typ	Einstellbereich bar	Einstellbare Differenz	Anschluss	Best.-Nr.	€	WG
RT 200 L	0,2 - 6	Neutrale Zone 0,25-0,7	G ³/₈ A	017L003266	424,00	01

Selbstüberwachende Druckschalter Typ RT für Dampfanlagen und Heißwasseranlagen nach PED 97/23/EC, Kategorie IV, Sicherheitsausrüstung, CE-Zeichen

Maximaldruckbegrenzer[1)]

Typ	Einstellbereich bar	Einstellbare Differenz	Anschluss	Best.-Nr.	€	WG
RT 30 AW	1 - 10	Wächter 0,8	G ½ A	017-518766	369,00	01
RT 30 AB		Begrenz. 0,4		017-518866	416,00	
RT 30 AS		Sich.Beg. 0,4		017-518966	416,00	

Mindestdruckbegrenzer

Typ	Einstellbereich bar	Einstellbare Differenz	Anschluss	Best.-Nr.	€	WG
RT 31 W	2 - 10	Wächt. 0,3 - 1,0	G ½ A	017-526766	369,00	01
RT 31 B		Begrenz. 0,3		017-526866	434,00	
RT 31 S		Sich.Beg. 0,3		017-526966	434,00	
RT 33 B	0 - 2,5	Begrenz. 0,1		017-526266	416,00	

HINWEIS: Sämtliche RT-Geräte besitzen die VDE-Prüfklasse II · Schutzart nach ICE 144: IP 66 mit Reset außen: IP 54.

Zubehör

Typ / Bezeichnung	MLE/St.	Best.-Nr.	€	WG
Tauchrohr für RT 14/101/107/120/123, Messing. Maße in mm: L/Ø 112/11; R ½		017-437066	49,70	01
Tauchrohr wie oben, jedoch aus rostbeständigem Stahl, einschl. Verschraubung R ½ (Werkstoffnummer 1.4301)		017-436966	162,00	
Stopfbuchse für Kapillarrohre mit R ½ Gewinde	5	017-422066	20,90	
Einstellknopf		017-436366	6,00	
Wärmeleitpaste, 6 g - Tube	50	041E0115	11,80	02
Schweißnippel für 6/10 mm Ø Stahlrohr mit Überwurfmutter R ³/₈		017-436866	16,70	01
Reduziernippel R ³/₈ innen auf ¹/₄ Bördel		017-420566	21,60	
Deckknopf für RT-Geräte, Blindkappe, schwarz		017-436066	5,60	

BCP Druckschalter

mit einpoligem Umschaltkontakt, Schutzart IP 54, Anschluss ½", für Luft-, Wasser- und Dampfanlagen, trägt das CE-Zeichen nach der PED 97/23/EC, Kategorie IV, Sicherheitsausrüstung

Typ	Einstellbereich bar	Schaltdifferenz bar	Reset	Best.-Nr.	€	WG
BCP 3H	0 - 6	0,4	Manuell Max.[1)]	017B0038	298,00	01
BCP 4H	1 - 10	0,45		017B0042	298,00	
BCP 2L	0 - 2,5	0,2	Manuell Min.	017B0058	298,00	
BCP 3L	0 - 6	0,4		017B0062	298,00	
BCP 4L	1 - 10	0,45		017B0066	298,00	
BCP 2	0 - 2,5	0,4 - 1,0	Automatisch	017B0006	232,00	
BCP 4	1 - 10	1,0 - 2,5		017B0014	232,00	

Zubehör

Typ / Bezeichnung	MLE/St.	Best.-Nr.	€	WG
Montagekonsole (Wand)	8	017B1018	18,10	01
Montagekonsole (t 35 Schiene)	2	017B1019	28,80	

[1)] Ausgerüstet mit max. Reset (Wiedereinschaltsperre), weitere RT mit Reset auf Anfrage.

Raumthermostate und Einzelraumregelung

Elektronische Raumthermostate 102
TPOne™ 102
RET Raumthermostate 102
Thermische Stellantriebe 103
TWA-A, TWA-K thermische Stellantriebe 103
TWA-L, TWA-V thermische Stellantriebe 104
ABNM A5 thermische Stellantriebe 104

ENGINEERING
TOMORROW

TPOne™

Programmierbare Raumthermostate Serie TPOne™

Typ	Ausführung	Best.-Nr.	€	WG
TPOne™-B	Intuitiv programmierbarer 7-Tage Raumthermostat mit benutzerfreundlicher deutscher Menüführung, zeitproportionale Regelung, Schnellzugriff auf die Programme "Anwesend", "Abwesend" und "Schlafen", verschiedene Optimierfunktionen, Urlaubsplaner, Temperaturbegrenzung, externer Fühler/Fensterkontakt aufschaltbar uvm., potenzialfreier Umschaltkontakt für Kontaktlast 230 Vac, 3A,Ausführung: als Batterie-Modell (2 x AA Alkaline 1,5V)	087N7851	196,00	03
TPOne™-M	wie vor, jedoch: Ausführung für Spannungsversorgung 230 Vac, mit potenzialfreiem Schließkontakt	087N7852	216,00	
TPOne™-RF+RX1-S V2 (Set)	Funk-Raumthermostat Set inklusive RX1-S V2 Empfänger mit potenzialfreiem Umschaltkontakt	087N7858	352,00	
RX1-S V2	Funk-Empfänger für 1 Zone, Spannungsversorgung 230 Vac, potenzialfreier Umschaltkontakt für Kontaktlast 230 Vac, 3A	087N7775	176,00	

RET Raumthermostate

Intelligente elektronische Raumthermostate mit großem Einstellrad, energiesparende zeitproportionale (PI)-Regelung oder On/Off, Einstellbereich 5-30 °C, Schaltdifferenz < 0,5K bei on/off Regelung

Typ	Ausführung	Best.-Nr.	€	WG
RET 1001 M V2	Intelligenter Raumthermostat, mit Einstellrad, Spannungsversorgung 230 V AC, potentialfreier Ausgang, Aufputzversion	087N6461	38,20	03

Digitale Raumthermostate mit großem Display, energiesparende zeitproportionale (PI)-Regelung oder On/Off, Einstellbereich 5-35 °C, Schaltdifferenz < 0,5K bei on/off Regelung

RET 2001 M V2	Digitaler Raumthermostat mit LCD-Display, Spannungsversorgung 230 V AC, potentialfreier Ausgang, Aufputzversion	087N6476	76,50	03
RET 2001 B	Digitaler Raumthermostat mit LCD-Display, 2 x 1,5 V Batterie, potentialfreier Ausgang, Aufputzversion	087N6471	76,50	

Digitaler Funk-Raumthermostat mit großem Display, energiesparende zeitproportionale (PI)-Regelung oder On/Off, mit Funkempfänger RX1-S, Einstellbereich 5-35 °C, Schaltdifferenz < 0,5K bei on/off Regelung

RET 2001 B-RF + RX1-S V2	Digitaler Funk-Raumthermostat, 2 x 1,5 V Batterie, mit LCD-Display, inklusive RX1-S Funk-Empfänger, als Set, Aufputzversion	087N6477	128,00	03

AT 18. 12. 2024

TWA-A, TWA-K thermische Stellantriebe

für Danfoss RA-Ventile, mit Stellungsanzeige, ohne Handverstellung

Typ	Kabellänge	Max. Umgebungs-temperatur °C	Leistungsaufnahme	Spannung/ Frequenz	MLE/ St.	Best.-Nr.	€	WG
TWA-A/NC	1,0 m	60	2 W	230 V, 50 Hz		088H3112	38,90	34
TWA-A/NO						088H3113	38,90	
TWA-A/NC				24 V AC/DC		088H3110	38,90	
TWA-A/NO						088H3111	38,90	
TWA-A/NC	5,0 m			230 V, 50 Hz	24	088H3118	50,10	
	10,0 m					088H3119	56,50	
TWA-A/NC	5,0 m			24 V AC/DC		088H3116	50,10	
	10,0 m					088H3117	56,50	
TWA-A/NC/S	1,0 m, mit Endlagenschalter					088H3114	58,50	

Thermischer Stellantrieb für weitere Fabrikate mit Anschluss M30 x 1,5 AG (z.B. Heimeier, Oventrop und MNG Standardventile), mit Stellungsanzeige
(kein Adapter erforderlich), ohne Handverstellung, andere Hersteller auf Anfrage

Typ	Kabellänge	Max. Umgebungs-temperatur °C	Leistungsaufnahme	Spannung/ Frequenz	MLE/ St.	Best.-Nr.	€	WG
TWA-K/NC	1,0 m	60	2 W	230 V, 50 Hz		088H3142	41,10	34
TWA-K/NO						088H3143	41,10	
TWA-K/NC				24 V AC/DC		088H3140	41,10	
TWA-K/NO						088H3141	41,10	
TWA-K/NC	5,0 m			230 V, 50 Hz	24	088H3148	52,50	
	10,0 m					088H3147	60,00	
TWA-K/NC	5,0 m			24 V AC/DC		088H3146	52,50	
	10,0 m					088H3149	60,00	

AT 18. 12. 2024

TWA-L, TWA-V thermische Stellantriebe

Thermischer Stellantrieb für RAVL-Ventile, mit Stellungsanzeige, ohne Handverstellung

Typ	Kabellänge	Max. Umgebungs-temperatur °C	Leistungsaufnahme	Spannung/Frequenz	Best.-Nr.	€	WG
TWA-L/NC	1,0 m	60	2 W	230 V, 50 Hz	088H3132	60,90	34
TWA-L/NO					088H3133	60,90	
TWA-L/NC				24 V AC/DC	088H3130	60,90	
TWA-L/NO					088H3131	60,90	

Thermischer Stellantrieb für RAV-Ventile, mit Stellungsanzeige, ohne Handverstellung

Typ	Kabellänge	Max. Umgebungs-temperatur °C	Leistungsaufnahme	Spannung/Frequenz	Best.-Nr.	€	WG
TWA-V/NC	1,0 m	60	2 W	230 V, 50 Hz	088H3122	60,90	34
TWA-V/NO					088H3123	60,90	
TWA-V/NC				24 V AC/DC	088H3120	60,90	
TWA-V/NO					088H3121	60,90	

ABNM A5 thermische Stellantriebe

24 V, 50 Hz, 2 W mit 0-10 V Steuerspannung, in Ausführung IP54,
Eingangswiderstand 100 kOhm, ohne Kabel

Typ	Ausführung	Best.-Nr.	€	WG
ABNM A5	mit linearer Regelfunktion, inkl. Adapter für Danfoss AB-QM,	082F1164	140,00	28
	mit logarithmischer Regelfunktion, inkl. Adapter für Danfoss AB-QM	082F1162	140,00	
Kabel	Länge 1 m	082F1081	15,00	28
	Länge 5 m	082F1082	36,10	
	Länge 10 m	082F1083	62,90	

Zubehör

Ausführung	Best.-Nr.	€	WG
Ventilanschlussadapter für ABNM passend auf Ventilgehäuse mit RA-Anschluss	082F1071	5,80	28
Ventilanschlussadapter für ABNM passend auf Ventilgehäuse mit Anschluss M 30 x 1,5	082F1073	4,00	
Ventilanschlussadapter für ABNM passend auf Ventilgehäuse mit RAV-Anschluss (34 mm)	082F1074	12,90	

HINWEISE:
Bei den NC-Stellantrieben muss die rote Montagehilfe nach Einbau entfernt werden.
NO = stromlos offen, NC = stromlos geschlossen

AT 18. 12. 2024

Regelungen und Komponenten Flächenheizung

Verteilerstationen 110
UnoFloor Basic 110
UnoFloor Comfort 110
UnoFloor Control 110
UnoFloor Light 111
UnoFloor Light C 111
UnoFloor Light Ci 111
Verteilerstationen 112
UnoFloor Mixing 112
UnoFloor Metering 112
Kabelgeführte Einzelraumregelung für Fußbodenheizung 114
Icon2™ Raumthermostate 114
Icon2™ Hauptregler 114
Icon™ 230V Raumthermostate 115
Icon™ 230V Hauptregler 115
Thermischer Stellantriebe 116
TWA-A 230 V 116
TWA-K 230 V 116
TWA-A 24 V 116
TWA-K 24 V 116
ABN-FBH 116
Anschluss-Set 117
AB-PM Anschluss-Set 117
Fußbodenheizungsverteiler 118
SSM Fußbodenheizungsverteiler 118
TWA-A 24 V 118
Kabelgeführte Einzelraumregelung für Fußbodenheizung 119
FHM-C1 Kompaktmischergruppen 119
Fußbodentemperierung 120
FHV-R Einbaugehäuse für Rücklauftemperaturbegrenzer 120
FHV-A Einbaugehäuse für Einzelraumregler 120
FHV-R, FHV-A Ventileinsätze 120
Zonenregelungen 121
RA-C Ventile mit Außengewinde 121
Verschraubungen zu RA-C Ventilen 121
RA-HC Ventile mit Innengewinde 121
FTC Thermostatisches Thermostatkopf 121

ENGINEERING
TOMORROW

AT 18. 12. 2024

Wärme fühlen und Energie sparen – Regelungssysteme für die Flächenheizungen

Erstaunlich einfach! Für optimalen Komfort und niedrige Heizkosten braucht jede Flächenheizung eine moderne Regelung. Dafür stehen Ihnen bei Danfoss Systeme und Komponenten zur Verfügung, die für den Neubau oder auch für die Renovierung geeignet sind. Auch eine bereits vorhandene Fußbodenheizung kann durch den nachträglichen Einbau einer Danfoss Regelung optimal geregelt werden. Funkgesteuerte Regelungen ermöglichen dabei einen schnellen und sauberen Einbau. Passende Komponenten wie Heizkreisverteiler und Stellantriebe komplettieren das Sortiment.

Die Vorteile auf einen Blick

Intelligente Technik für behagliche Temperaturen

- Wärmeregelung in Abhängigkeit der gewünschten Raumtemperatur
- einfache Bedienung der Raumthermostate durch Drehregler
- immer gleichmäßige Temperaturen

Intelligente Technik für Kosten- und Energieeinsparung

- Kombination von Heizkörper- und Fußbodenheizung ohne großen Aufwand
- Energieeinsparung durch gezielte Wärmezuführung – sogar automatisch
- optional: Möglichkeit der zentralen Aus- und Einschaltung

Systemelemente

UnoFloor

UnoFloor ist eine vormontierte Verteilerstation für Fußbodenheizungen. Die UnoFloor wird steckerfertig verdrahtet geliefert.
Der SSM-Edelstahlverteiler wird zur Durchflussregelung eingesetzt. Die einzelnen Heizkreise des Fußbodenheizungssystems werden an den Verteiler angeschlossen. Dadurch können Durchfluss und Wärmeabgabe für einzelne Räume eines Gebäudes individuell gesteuert werden.

Danfoss Icon™ Raumthermostate für Warmwasser Fußbodenheizungen, passend für verschiedene Schalterrahmen

Danfoss Icon™ Raumthermostate wurde so konzipiert, dass sie sich harmonisch in jedes Wohnambiente einfügt. Die Displayvarianten schalten sich bei Nichtgebrauch aus und werden dadurch praktisch unsichtbar. Bei Berührung werden sie aktiviert und zeigen die aktuelle Raumtemperatur an.

Danfoss Icon™ Hauptregler für Warmwasser Fußbodenheizungen

Verdrahtet

Danfoss Icon™ ermitteln die tatsächliche und erforderliche Temperatur in jedem Raum. Aufgrund der gesammelten Informationen passt ein Stellantrieb an der Mischergruppe die Vorlauftemperatur fortlaufend an den tatsächlichen Heizbedarf an. Auf diese Weise wird der Komfort erhöht und die Rücklauftemperatur ist aufgrund der verbesserten Energieeffizienz niedriger. Die Hauptregler gibt es für 230 V Spannung als Basic-Ausführung oder mit Sonderfunktionen sowie für 24 V mit 10 oder 15 Kanälen für die Kombination mit Funkmodulen.

Automatischer hydraulischer Abgleich
TÜVRheinland ZERTIFIZIERT
www.tuv.com ID 0000067657

Funk

Mit der Danfoss Icon™ OTA Funkregelung kann vollständig auf die Verdrahtung zu den einzelnen Räumen verzichtet werden. Bei Neubau wie Sanierung bietet die Regelung entscheidende Vorteile: weniger Montagearbeiten, kürzere Einbauzeiten, schnellere Fertigstellung. Durch die freie Wahl der Raumthermostate und zusätzliche Möglichkeit der Fernbedienung lassen sich Urlaubs -bzw. Absenkprogramme spielend realisieren.

Heizkreisverteiler, Stellantriebe

Erst durch die richtige Regelung funktioniert eine Flächenheizung zuverlässig, genau und energiesparend. Hierzu dienen die Heizkreisverteiler, die als Sammel- und Verteilstation die Wärmeversorgung der einzelnen Räume übernehmen. Durch die Kombination von Thermostellantrieben und Raumthermostaten wird die Wärme wunschgemäß bereitgestellt - durch einfaches Einstellen am Drehrad oder vollautomatisch durch Programmierung eines Tages- oder Wochenprogramms.

Kompakt-Mischergruppe – systemübergreifend

Heizkörper und Fußbodenheizung sind dank der Danfoss Kompakt - Mischergruppen schnell, einfach und kostengünstig miteinander zu betreiben. Durch die steckerfertigen Mischergruppen können komplizierte und arbeitsaufwendige Änderungen am Wärmeerzeuger ebenso entfallen wie separate Leitungen.

AT 18. 12. 2024

UnoFloor Basic

inkl. 230-V-Regelung. Der Hauptregler Danfoss Icon™ 230 V der UnoFloor kann mit bis zu 14 thermischen Stellantrieben und 8 Raumthermostaten verbunden werden. Passende Raumthermostate sind als Zubehör erhältlich. Er verfügt über einen 230-V-Spannungsausgang zur Ansteuerung einer Umwälzpumpe und ein potenzialfreies Relais zur Steuerung eines Wärmeerzeugers.

Typ	Anzahl Heizkreise	Montage links Best.-Nr.	Montage rechts Best.-Nr.	€	WG
UnoFloor Basic Unterputz inkl. Tür und Rahmen	4	088X3104	088X3124	567,00	67
	5	088X3105	088X3125	612,00	
	6	088X3106	088X3126	658,00	
	7	088X3107	088X3127	720,00	
	8	088X3108	088X3128	771,00	
	10	088X3110	088X3130	882,00	
	12	088X3112	088X3132	984,00	

UnoFloor Comfort

inkl. 230-V-Regelung. wie Basic jedoch zusätzlich mit AB-PM-Set. Dies sorgt für optimalen hydraulischen Abgleich. Eine differenzdruckunabhängige Durchflussbegrenzung wird so gewährleistet.

Typ	Anzahl Heizkreise	Montage links Best.-Nr.	Montage rechts Best.-Nr.	€	WG
UnoFloor Comfort Unterputz inkl. Tür und Rahmen	4	088X3204	088X3224	694,00	67
	5	088X3205	088X3225	738,00	
	6	088X3206	088X3226	784,00	
	7	088X3207	088X3227	847,00	
	8	088X3208	088X3228	898,00	
	10	088X3210	088X3230	1.010,00	
	12	088X3212	088X3232	1.120,00	

UnoFloor Control

inkl. 24-V-Regelung mit TÜV-geprüftem automatischem hydraulischem Abgleich. Der Danfoss Icon™ Hauptregler 24 V OTA der UnoFloor ist ein modular erweiterbarer Regler zur Einzelraumregelung. Danfoss Icon™ kann sowohl als verdrahtetes oder drahtloses System, als auch als Kombination aus beidem konfiguriert werden. Kann bis zu zehn thermische Stellantriebe und Raumthermostate ansteuern. Passende Raumthermostate als Zubehör erhältlich. Das AB-PM-Set sorgt für optimalen hydraulischen Abgleich. Eine differenzdruckunabhängige Durchflussbegrenzung wird so gewährleistet.

Typ	Anzahl Heizkreise	Montage links Best.-Nr.	Montage rechts Best.-Nr.	€	WG
UnoFloor Control Unterputz inkl. Tür und Rahmen	4	088X3644	088X3664	888,00	67
	5	088X3645	088X3665	934,00	
	6	088X3646	088X3666	985,00	
	7	088X3647	088X3667	1.045,00	
	8	088X3648	088X3668	1.096,00	
	10	088X3650	088X3670	1.206,00	
	12	088X3652	088X3672	1.283,00	

AT 18. 12. 2024

Preisliste Österreich 2025
Technische Änderungen und Irrtum vorbehalten.
Alle Preise sind unverbindliche Preisempfehlungen zuzüglich MwSt.

UnoFloor Light

inkl. Absperrkugelhähne, Anschluss immer links

Typ	Anzahl Heizkreise	Montage links Best.-Nr.	€	WG
UnoFloor Light Unterputz inkl. Tür und Rahmen	4	088X3704	420,00	67
	5	088X3705	464,00	
	6	088X3706	510,00	
	7	088X3707	573,00	
	8	088X3708	624,00	
	10	088X3710	734,00	
	12	088X3712	836,00	

UnoFloor Light C

inkl. 230-V-Regelung. Der Hauptregler Danfoss Icon™ 230 V der UnoFloor kann mit bis zu 14 thermischen Stellantrieben und 8 Raumthermostaten verbunden werden. Passende Raumthermostate sind als Zubehör erhältlich. Er verfügt über einen 230-V-Spannungsausgang zur Ansteuerung einer Umwälzpumpe und ein potenzialfreies Relais zur Steuerung eines Wärmeerzeugers.

Typ	Anzahl Heizkreise	Montage links Best.-Nr.	€	WG
UnoFloor Light C Unterputz inkl. Tür und Rahmen	4	088X3714	576,00	67
	5	088X3715	620,00	
	6	088X3716	666,00	
	7	088X3717	729,00	
	8	088X3718	780,00	
	10	088X3720	890,00	
	12	088X3722	992,00	

UnoFloor Light Ci

inkl. Icon2™ - Regelung mit automatischem hydraulischem Abgleich. Der Danfoss Icon2™Hauptregler ist ein modular erweiterbarer Regler zur Einzelraumregelung.
Danfoss Icon™ kann sowohl als verdrahtetes oder drahtloses System, als auch als Kombination aus beidem konfiguriert werden. Kann bis zu 15 thermische Stellantriebe und Raumthermostate ansteuern. Passende Raumthermostate als Zubehör erhältlich.

Typ	Anzahl Heizkreise	Montage links Best.-Nr.	€	WG
UnoFloor Light Ci Unterputz inkl. Tür und Rahmen	4	088X3734	771,00	67
	5	088X3735	815,00	
	6	088X3736	861,00	
	7	088X3737	924,00	
	8	088X3738	975,00	
	10	088X3740	1.085,00	
	12	088X3742	1.187,00	

AT 18. 12. 2024

UnoFloor Mixing

NEU

vormontierte druckunabhängige Verteilerstation für Fußbodenheizung mit Edelstahl-Heizkreisverteiler Danfoss SSM mit Durchflussanzeige und voreinstellbaren Ventileinsätzen. Heizkreisanschlüsse G¾" Eurokonus inkl. Kompakt-Mischergruppe Danfoss FHM-C1 und Anschlussset mit Danfoss AB-PM und Passstück für den Wärmezähleranschluss mit zwei Kugelhähnen. Steckerfertige verdrahtete Regelung und thermische Stellantriebe Danfoss TWA im Unterputz Verteilerschrank aus Stahlblech, weiß lackiert. Raumthermostate sind als Zubehör erhältlich.

Typ	Anzahl Heizkreise	Montage links Best.-Nr.	Montage links €	Montage rechts Best.-Nr.	Montage rechts €	WG
mit Danfoss Icon™ 230V Unterputz inkl. Tür und Rahmen	4	088X4604	1.370,00	088X4624	1.370,00	67
	5	088X4605	1.410,00	088X4625	1.410,00	
	6	088X4606	1.460,00	088X4626	1.460,00	
	7	088X4607	1.520,00	088X4627	1.520,00	
	8	088X4608	1.570,00	088X4628	1.570,00	
	10	088X4610	1.680,00	088X4630	1.680,00	
	12	088X4612	1.790,00	088X4632	1.790,00	
NEU Mit Icon2™ und 230 V TWA Unterputz inkl. Tür und Rahmen	4	088X4714	1.563,00	088X4734	1.563,00	
	5	088X4715	1.606,00	088X4735	1.606,00	
	6	088X4716	1.657,00	088X4736	1.657,00	
	7	088X4717	1.716,00	088X4737	1.716,00	
	8	088X4718	1.767,00	088X4738	1.767,00	
	10	088X4720	1.878,00	088X4740	1.878,00	
	12	088X4722	1.980,00	088X4742	1.980,00	

UnoFloor Metering

NEU

vormontierte druckunabhängige Verteilerstation für Fußbodenheizung und Trinkwasser-Messstation mit Edelstahl-Heizkreisverteiler Danfoss SSM mit Durchflussanzeige und voreinstellbaren Ventileinsätzen. Heizkreisanschlüsse G¾" Eurokonus, inkl. Anschlussset mit Danfoss AB-PM und Passstück für den Wärmezähleranschluss mit zwei Kugelhähnen. Inkl. Wasserzähler-Einbaustrecken für Trinkwasser und modularen thermostatischen Zirkulationsventil MTCV. Steckerfertige verdrahtete Regelung und thermische Stellantriebe Danfoss TWA im Unterputz Verteilerschrank aus Stahlblech, weiß lackiert. Raumthermostate sind als Zubehör erhältlich.

Typ	Anzahl Heizkreise	Montage links Best.-Nr.	Montage rechts Best.-Nr.	€	WG
mit Danfoss Icon™ 230V Unterputz inkl. Tür und Rahmen	4	088X4104	088X4114	1.190,00	67
	5	088X4105	088X4115	1.240,00	
	6	088X4106	088X4116	1.280,00	
	7	088X4107	088X4117	1.350,00	
	8	088X4108	088X4118	1.400,00	
	10	088X4110	088X4120	1.520,00	
	12	088X4112	088X4122	1.630,00	
NEU mit Danfoss Icon2™ 230 V TWA Unterputz inkl. Tür und Rahmen	4	088X4224	088X4234	auf Anfrage	
	5	088X4225	088X4235	auf Anfrage	
	6	088X4226	088X4236	auf Anfrage	
	7	088X4227	088X4237	auf Anfrage	
	8	088X4228	088X4238	auf Anfrage	
	10	088X4230	088X4240	auf Anfrage	
	12	088X4232	088X4242	auf Anfrage	

AT 18. 12. 2024

Zubehör für UnoFloor Basic, Comfort und Control

Zubehör / Ersatzteile	Anzahl Heizkreise	Typ	Best.-Nr.	€	WG
UnoFloor Aufputzschrank-Umbau-Set als Zubehör	2, 3, 4, 5, 6	610	088X3014	58,60	67
	7, 8	760	088X3016	60,60	
	10, 12	960	088X3018	62,60	
UnoFloor Tür und Rahmen-Set als Ersatz	2, 3, 4, 5, 6	610	088X3008	105,00	
	7, 8	760	088X3010	118,00	
	10, 12	960	088X3012	140,00	
NEU UnoFloor Tür und Rahmen-Halterung als Ersatz	für alle	für alle	088X3034	28,80	
NEU Estrichprallblech UnoFloor als Ersatz	2, 3, 4, 5, 6	610	088X3036	43,40	
	7, 8	760	088X3037	44,50	
	10, 12	960	088X3038	46,20	

Zubehör für UnoFloor Mixing und Metering

Zubehör / Ersatzteile	Anzahl Heizkreise	Typ	Best.-Nr.	€	WG
UnoFloor Aufputzschrank-Umbau-Set als Zubehör	4, 5, 6	790	088X3026	67,90	67
	7, 8	940	088X3028	69,60	
	10, 11, 12	1140	088X3030	72,30	
UnoFloor Tür und Rahmen-Set als Ersatz	4, 5, 6	790	088X3020	96,40	
	7, 8	940	088X3022	107,00	
	10, 11, 12	1140	088X3024	126,00	
NEU UnoFloor Tür und Rahmen-Halterung als Ersatz	für alle	für alle	088X3034	28,80	
NEU Estrichprallblech UnoFloor als Ersatz	4, 5, 6	790	088X3039	44,60	
	7, 8	940	088X3040	45,70	
	10, 12	1140	088X3041	47,40	

Icon2™ Raumthermostate NEU

Elektronische Raumthermostate (verdrahtet), Unter- oder Aufputz-Ausführung, RAL9010, nur in Verbindung mit dem Icon2™ Hauptregler

Typ/ Bezeichnung	Ausführung	Best.-Nr.	€	WG
Unterputz-Ausführung	Raumthermostat in Display-Version, Unterputz-Ausführung (Schalterprogramm möglich), Spannungsversorgung 24V (über Hauptregler), geräuschloses Schalten, Temperaturbereich 5-35 °C, Frostschutzfunktion, Ist-Temperatur-Anzeige, Temperatur begrenzbar, Anschlussmöglichkeit für Fußbodenfühler	088U2125	109,00	34
Aufputz-Ausführung	wie zuvor, jedoch Aufputz-Ausführung (kein Schalterprogramm)	088U2128	109,00	

zigbee 3.0

Elektronische Funk-Raumthermostate (Zigbee 3.0), Aufputz-Ausführung, batteriebetrieben (2 x AAA), RAL 9010, nur in Verbindung mit dem Icon2™ Hauptregler

Typ/ Bezeichnung	Ausführung	Best.-Nr.	€	WG
Raum-Sensor	Raum-Sensor ohne Display in Aufputzausführung, nur in Verbindung mit Icon2™ Hauptregler und Danfoss Ally™ Gateway (014G2400)	088U2120	115,00	34
Display, Aufputz-Ausführung"	Raumthermostat in Display-Version, geräuschloses Schalten,Temperaturbereich 5-35 °C, Frostschutzfunktion, Ist-Temperatur-Anzeige, Temperatur begrenzbar (kein Schalterprogramm)	088U2121	139,00	
	wie zuvor, jedoch zusätzlich mit Infrarot-Fußbodenfühler	088U2122	190,00	

Icon2™ Hauptregler NEU

zigbee 3.0

Nur in Verbindung mit Icon2™ verdrahteten Raumthermostaten und/oder Zigbee 3.0 Funk Raumthermostaten

Typ/ Bezeichnung	Ausführung	Best.-Nr.	€	WG
Hauptregler	für Raumthermostate Icon2™ 24 V Anschluss, mit integriertem Zigbee Funk Modul für Raumthermostate Icon2™ Funk, Versorgungsspannung 230 V, Spannungsausgänge für die Stellantriebe 230 V. Bis 15 Stück 24 V Thermostatanschlüsse möglich. (Unterstützt lt. Anwendungsleitfaden Applikation 0=Fußbodenheizungssysteme und 4=Umschaltung Heizen/Kühlen mittels externen Kontakt)	088U2100	364,00	34
mit erweiterten Funktionen	wie oben, zusätzlich mit Bedarfsgeführter-Vorlauftemperatur-Regelung und zusätzlichen Applikationen lt. Anwendungsleitfaden	088U2110	547,00	

Zubehör für Danfoss Icon2™ Hauptregler

Typ/Bezeichnung	Ausführung	Best.-Nr.	€	WG
Danfoss Ally™ Gateway	Danfoss Ally™ Gateway, Zentrales Portal, Zigbee 3.0	014G2400	201,00	34
Danfoss Zigbee Funk-Verstärker	Zigbee 3.0 Signalverstärker zur Erweiterung der Funkreichweite zwischen den Icon2™ Raumthermostaten, Hauptregler Icon2™ und Ally Gateway, einsetzbar in Gebäuden mit großen Entfernungen zu den Raumthermostaten und bei schlechter Funkverbindung, Stromversorgung: 230 V, 50/60 Hz	088U1131	209,00	
Icon2™ Externe Antenne	zur Gewährleistung der Funkverbindung bei metallischer Abschirmung, (z.B. Hauptregler Icon2, Montage im Verteilerschrank aus Metall), Anschlusskabel 2 m, zum Anschluss an Hauptregler Icon2™	088U2141	41,80	
Icon2™ 24V Konvertierungsmodul	Icon2™ 24V Konvertierungsmodul bei Verwendung von 24V Stellantrieben	088U2140	72,70	

Zubehör nur für Danfoss Icon2™ Hauptregler mit erweiterten Funktionen

Typ/ Bezeichnung	Ausführung	Best.-Nr.	€	WG
Taupunkt Sensor	Zur Abschaltung bei Kondensationsgefahr.	088U0251	338,00	34
ESM-11 Anlegefühler	Rohr-Anlegefühler zur Messung der Vorlauftemperatur und zur automatischen Umschaltung von Heizen/Kühlen.	087B1165	63,20	08
Fußbodenfühler	Für Danfoss Icon™ 230V Programmierbar und Danfoss Icon2™ 2 Display Version	088U1110	22,90	34

AT 18. 12. 2024

Icon™ 230V Raumthermostate

Elektronische Raumthermostate, Aufputz-Ausführung,
kombinierbar mit Icon 230V Hauptregler, RAL 9010

Typ/ Bezeichnung	Aufputz-Ausführung	Best.-Nr.	€	WG
Danfoss Icon™ Drehregler	Raumthermostat mit Einstellrad, Aufputz-Ausführung, Spannungsversorgung 230 Vac, 230 Vac Ausgang, Temperaturbereich 5-30 °C, Frostschutzfunktion, begrenz- und blockierbar, RAL 9010, keine Anschlussmöglichkeit Fußbodenfühler, nicht für Heizkörper geeignet.	088U1005	57,10	34
Danfoss Icon™ Display	Raumthermostat in LED-Display-Version, Aufputz-Ausführung, Spannungsversorgung 230 Vac, 230 Vac Ausgang, Temperaturbereich 5-35 °C, Frostschutzfunktion, Ist-Temperatur-Anzeige, begrenzbar, Antiblockierfunktion der Ventilspindel, PWM-Regelung, keine Anschlussmöglichkeit für Fußbodenfühler.	088U1015	127,00	
Danfoss Icon™ Programmierbar	Raumthermostat in programmierbarer Version mit LED-Display, Aufputz-Ausführung, Spannungsversorgung 230 Vac, 230 Vac Ausgang, Temperaturbereich 5-35 °C, Frostschutzfunktion, Ist-Temperatur-Anzeige, begrenzbar, Antiblockierfunktion der Ventilspindel, PWM-Regelung, Sieben vorprogrammierte Zeitpläne, Heiz/Kühlfunktion (Kühlfunktion nicht kombinierbar mit Hauptregler FH-WC), Anschlussmöglichkeit Fußbodenfühler	088U1025	146,00	

Elektronische Raumthermostate Danfoss Icon™, Unterputz-Ausführung, RAL 9010,
kombinierbar mit Icon™ 230V Hauptregler, für die Schalterserien der Hersteller
Busch-Jaeger, Berker, Jung, GIRA, Merten, Legrand, Peha und Hager.

Typ/ Bezeichnung	Unterputz-Ausführung	Best.-Nr.	€	WG
Danfoss Icon™ Drehregler	Raumthermostat mit Einstellrad, Unterputz-Ausführung (Schalterprogramm), Spannungsversorgung 230 Vac, 230 Vac Ausgang, Temperaturbereich 5-30 °C, Frostschutzfunktion, begrenz- und blockierbar, RAL 9010, keine Anschlussmöglichkeit Fußbodenfühler, nicht für Heizkörper geeignet	088U1000	57,10	34
Danfoss Icon™ Display	Raumthermostat in LED-Display-Version, Unterputz-Ausführung (Schalterprogramm), Spannungsversorgung 230 Vac, 230Vac Ausgang, Temperaturbereich 5-35 °C, Frostschutzfunktion, Ist-Temperatur-Anzeige, begrenzbar, Antiblockierfunktion der Ventilspindel, PWM-Regelung, keine Anschlussmöglichkeit für Fußbodenfühler.	088U1010	127,00	
Danfoss Icon™ Programmierbar	Raumthermostat in programmierbarer Version mit LED-Display, Unterputz-Ausführung (Schalterprogramm), Spannungsversorgung 230 Vac, 230 Vac Ausgang, Temperaturbereich 5-35 °C, Frostschutzfunktion, Ist-Temperatur-Anzeige, begrenzbar, Antiblockierfunktion der Ventilspindel, PWM-Regelung, Sieben vorprogrammierte Zeitpläne, Heiz/Kühlfunktion (Kühlfunktion nicht kombinierbar mit Hauptregler FH-WC), Anschlussmöglichkeit Fußbodenfühler	088U1020	146,00	

Icon™ 230V Hauptregler

Typ	Ausführung	Best.-Nr.	€	WG
230 V Regler	Hauptregler für Gebäuden mit Fußbodenheizung, 8 Ausgänge für Stellantriebe 230V, max. 8 Raumthermostaten, max. 14 Stellantrieben, 230V Ausgang zur Ansteuerung der Heizungspumpe (aktives Pumpenrelais), potenzialfreies Relais zur optionalen Ansteuerung der Heizung, zusätzlich mit Umschaltung auf Abwesenheit und Umschaltung vom Heizen auf Kühlen in Verbindung mit dem Danfoss Icon™ programmierbaren Thermostat.	088U1040	168,00	**34**

Zubehör

Typ / Bezeichnung	Best.-Nr.	€	WG
Danfoss Icon™ Fußbodenfühler zur Minimal- und Maximalbegrenzung der Fußbodenoberflächentemperatur in Verbindung mit dem Icon™ Raumthermostat in Programmierbarer Version	088U1110	22,90	34

AT 18. 12. 2024

TWA-A 230 V

für Danfoss Verteiler FHF, mit Stellungsanzeige, ohne Handverstellung, max. Umgebungstemperatur 50 °C, Leistungsaufnahme 2 Watt

Typ	Kabellänge	Ausführung	Best.-Nr.	€	WG
TWA-A/NC	1,0 m	stromlos geschlossen[1], 230 V, 50 Hz	088H3112	38,90	34
TWA-A/NO		stromlos offen, 230 V, 50 Hz	088H3113	38,90	

TWA-K 230 V

für weitere Fabrikate mit Anschluss M30 x 1,5 AG (z.B. Heimeier, Oventrop und MNG Standardventile), mit Stellungsanzeige (kein Adapter erforderlich), ohne Handverstellung, max. Umgebungstemperatur 50 °C, Leistungsaufnahme 2 Watt, andere Hersteller auf Anfrage

Typ	Kabellänge	Ausführung	Best.-Nr.	€	WG
TWA-K/NC	1,0 m	stromlos geschlossen[1], 230 V, 50 Hz	088H3142	41,10	34
TWA-K/NO		stromlos offen, 230 V, 50 Hz	088H3143	41,10	

TWA-A 24 V

für Danfoss Verteiler FHF und SSM, mit Stellungsanzeige, ohne Handverstellung, max. Umgebungstemperatur 50 °C, Leistungsaufnahme 2 Watt

Typ	Kabellänge	Ausführung	Best.-Nr.	€	WG
TWA-A/NC	1,0 m	stromlos geschlossen*, 24 V AC/DC	088H3110	38,90	34
TWA-A/NO		stromlos offen, 24 V AC/DC	088H3111	38,90	

TWA-K 24 V

für weitere Fabrikate mit Anschluss M30 x 1,5 AG (z.B. Heimeier, Oventrop und MNG Standardventile), mit Stellungsanzeige (kein Adapter erforderlich), ohne Handverstellung, max. Umgebungstemperatur 50 °C, Leistungsaufnahme 2 Watt, andere Hersteller auf Anfrage

Typ	Kabellänge	Ausführung	Best.-Nr.	€	WG
TWA-K/NC	1,0 m	stromlos geschlossen*, 24 V AC/DC	088H3140	41,10	34
TWA-K/NO		stromlos offen, 24 V AC/DC	088H3141	41,10	

ABN-FBH

Elektrothermische Stellantriebe Typ ABN-FBH für Fußbodenheizung (ohne Adapter), Kabellänge 1,0 m, Steckbare Ausführung mit Schnappbefestigung, Funktionskontrolle, Stellungsanzeige und 360° Montagelage, Leistungsaufnahme 1 Watt

Typ	Ausführung	Best.-Nr.	€	WG
ABN-FBH 24NC	Auf-/Zu-Regelung, stromlos geschlossen, 24 V AC/DC	193B2148	47,60	34
ABN-FBH 24NO	Stellantrieb ABN-FBH 24 V	193B2150	47,60	
ABN-FBH 230NC	Auf-/Zu-Regelung, stromlos geschlossen, 230V 50 Hz	193B2147	47,60	

[1] Bei den NC-Stellantrieben muss die rote Montagehilfe nach Einbau entfernt werden.

AT 18. 12. 2024

AB-PM Anschluss-Set

kompaktes, platzsparendes differenzdruckregelndes Anschluss-Set für Fußbodenheizungsverteiler inkl. Absperrungen, Verschraubungen, Wärmemengenzähler-Passstück, Impulsleitung, notwendige Adapter. Der im Anschluss-Set integrierte Differenzdruckregler mit Volumenstrombegrenzung AB-PM garantiert den automatischen Abgleich aller Fußbodenheizungsverteiler im Netz, speziell bei Teillast. Kombinierbar mit allen üblichen Verteilerfabrikaten, Medientemperatur -10 bis 120 °C, PN 16

AB-PM Set Ausführung	Q max [l/h] bei Δp im Strang [kPa]			
	20 kPa	15 kPa	10 kPa	5 kPa
DN 15	-	150	300	400
DN 15 HP	300	415	490	-
DN 20	-	300	600	780
DN 20 HP	600	790	915	-
DN 25	-	600	1200	1600
DN 25 HP	1200	1535	1800	-

Ausführung / Bezeichnung		Anschluss an HKV	Best.-Nr.	€	WG
AB-PM Set DN 15	vertikal	G 1" AG	003Z1470	358,00	28
AB-PM Set DN 15	horizontal		003Z1476	343,00	
AB-PM Set DN 20	vertikal		003Z1472	394,00	
AB-PM Set DN 20	horizontal		003Z1478	358,00	
AB-PM Set DN 25	vertikal		003Z1474	524,00	
AB-PM Set DN 25	horizontal		003Z1480	488,00	
AB-PM Set DN 15 HP	vertikal	G 1" AG	003Z1471	358,00	
AB-PM Set DN 15 HP	horizontal		003Z1477	343,00	
AB-PM Set DN 20 HP	vertikal		003Z1473	394,00	
AB-PM Set DN 20 HP	horizontal		003Z1479	358,00	
AB-PM Set DN 25 HP	vertikal		003Z1475	524,00	
AB-PM Set DN 25 HP	horizontal		003Z1481	488,00	

Zubehör

Ausführung / Bezeichnung	MLE/St.	Best.-Nr.	€	WG
Anschlussverschraubung (1" IG x 1" AG), passend für Verteiler mit 1" IG (z.B. Danfoss SSM + FHF)	2	088U0820	19,40	34
Anschlussverschraubung (1" IG x 1" IG), passend für Verteiler mit 1" AG	2	003Z3191	20,60	28
Passstück aus Stahl für Wärmezähler-Strecke 110 mm, ¾", passend zu AB-PM Set DN15 und DN20 (Ersatzteil)	1	003Z1468	15,20	
Passstück aus Stahl für Wärmezähler-Strecke 130 mm, 1", passend zu AB-PM Set DN25 (Ersatzteil)	1	003Z1469	22,00	

AT 18. 12. 2024

SSM Fußbodenheizungsverteiler

mit Durchflussanzeige aus Edelstahl, mit integrierten voreinstellbaren Danfoss Ventileinsätzen im Rücklauf, Abstand 50 mm, mit Durchflussanzeige im Vorlauf, absperrbar und voreinstellbar, zur Aufnahme von thermischen Stellantrieben TWA -A im Rücklauf, Heizkreisanschlüsse ¾" AG PN 6 mit manuellem Entlüftungsventil und KFE-Hahn

Typ	Ausführung	Best.-Nr.	€	WG
SSM-2F	Fußbodenheizungsverteiler-Set 2+2, mit Durchflussanzeige	088U0752	200,00	34
SSM-3F	Fußbodenheizungsverteiler-Set 3+3, mit Durchflussanzeige	088U0753	245,00	
SSM-4F	Fußbodenheizungsverteiler-Set 4+4, mit Durchflussanzeige	088U0754	289,00	
SSM-5F	Fußbodenheizungsverteiler-Set 5+5, mit Durchflussanzeige	088U0755	333,00	
SSM-6F	Fußbodenheizungsverteiler-Set 6+6, mit Durchflussanzeige	088U0756	377,00	
SSM-7F	Fußbodenheizungsverteiler-Set 7+7, mit Durchflussanzeige	088U0757	421,00	
SSM-8F	Fußbodenheizungsverteiler-Set 8+8, mit Durchflussanzeige	088U0758	465,00	
SSM-9F	Fußbodenheizungsverteiler-Set 9+9, mit Durchflussanzeige	088U0759	509,00	
SSM-10F	Fußbodenheizungsverteiler-Set 10+10, mit Durchflussanzeige	088U0760	554,00	
SSM-11F	Fußbodenheizungsverteiler-Set 11+11, mit Durchflussanzeige	088U0761	598,00	
SSM-12F	Fußbodenheizungsverteiler-Set 12+12, mit Durchflussanzeige	088U0762	641,00	

Zubehör für Fußbodenheizungsverteiler SSM aus Edelstahl

Typ	Ausführung	VPE/St.	Best.-Nr.	€	WG
FHF-MB	Verteilerhalterung (Mittenabstand 213 mm) für Vor- und Rücklaufverteiler	2	088U0595	20,10	34
FHF-BV	Kugelhahn Set 1" mit Verschraubung zum Anschluss an den Verteiler, zum Absperren des Fußbodenheizungssystems, zur Aufnahme der Thermometer		088U0822	82,60	
FHD-T	Thermometer 0-60 °C, Durchmesser 35 mm, zur Messung von Vorlauf- bzw. Rücklauftemperatur	1	088U0029	23,70	
Anschlussverschraubung 1" IG x 1" AG, passend für Verteiler mit 1" IG (z.B. Danfoss SSM + FHF)		2	088U0820	19,40	
Ventileinsatz FHF oder SSM Verteiler		1	013G7376	18,30	
Topmeter FHF oder SSM Verteiler		10	088U0819	36,70	

TWA-A 24 V

für Danfoss Verteiler FHF und SSM, mit Stellungsanzeige, ohne Handverstellung, Kabellänge 1,2 m, max. Umgebungstemperatur 50 °C, Leistungsaufnahme 2 Watt

Typ	Ausführung	Best.-Nr.	€	WG
TWA-A/NC	stromlos geschlossen, 24 V AC/DC	088H3110	38,90	34
TWA-A/NO	stromlos offen, 24 V AC/DC	088H3111	38,90	
TWA-A/NC	stromlos geschlossen, 230 V, 50 Hz	088H3112	38,90	
TWA-A/NO	stromlos offen, 230 V, 50 Hz	088H3113	38,90	

HINWEIS: Klemmverbinder mit Eurokonusverschraubungen separat bestellen, siehe ab Seite 58.

FHM-C1 Kompaktmischergruppen

mit Umwälzpumpe, Konstanttemperaturregelung durch selbsttätigen Regler, Thermometer 0 - 60 °C im Vorlauf, Entlüftungsventil manuell, Rückflussverhinderer, Anschluss Primärseite ½", Anschluss Sekundärseite 1", für die Montage im Verteilerschrank geeignet.

Typ	Ausführung	Best.-Nr.	€	WG
FHM-C1	Mischergruppe mit drehzahlgeregelter Pumpe, Modell Grundfos UPM3 Auto L bis 15 kW (Energie-Effizienz Klasse A), ohne Sicherheitsthermostat	088U0094	1.190,00	34

Zubehör für Kompakt-Mischergruppen FHM

Typ	Ausführung	Best.-Nr.	€	WG
FH-ST	Sicherheitsthermostat, Abschalttemperatur 55 °C als Temperaturwächter	088U0301	170,00	34

FHV-R Einbaugehäuse für Rücklauftemperaturbegrenzer

zur selbsttätigen Fußbodentemperierung über einen Rücklauftemperaturbegrenzer.
Unterputzeinbaugehäuse mit runder, weißer Abdeckung, inklusive Regelventil und Entlüftung.
Max. Temperatur 90 °C, PN 6. Notwendiges Zubehör: FJVR Thermostatkopf, RAL 9016

Typ	Ausführung	Anschluss	k_{vs}-Wert [m³/h]	Best.-Nr.	€	WG
FHV-R	Einbaugehäuse zur Fußbodentemperierung	G ¾"	0,88	003L1015	149,00	34
FJVR	Thermostatkopf zur Rücklauftemperaturregelung 10-50 °C			003L1040	62,90	03

FHV-A Einbaugehäuse für Einzelraumregler

bei vorgeregelter Vorlauftemperatur zur selbsttätigen Einzelraumregelung über ein Thermostatventil.
Unterputzeinbaugehäuse mit runder, weißer Abdeckung, inklusive Regelventil und Entlüftung.
Max. Temperatur 90 °C, PN 6. Notwendiges Zubehör: RA2940 Thermostatkopf, RAL 9016

Typ	Ausführung	Anschluss	k_{vs}-Wert [m³/h]	Best.-Nr.	€	WG
FHV-A	Einbaugehäuse zur Einzelraumregelung für Wand- oder Fußbodenheizungen,	G ¾"	0,79	003L1001	149,00	34
AVEO RA	Thermostatkopf mit Schnappbefestigung, Nullabsperrung zusätzlich zur Frostschutzfunktion			015G4098	43,50	03

FHV-R, FHV-A Ventileinsätze

Typ	Ausführung	MLE	Best.-Nr.	€	WG
Ventileinsatz	Ventileinsatz für FHV-R	10	003L1387	11,40	34
	Ventileinsatz für FHV-A	10	003L1388	12,90	

Hinweis: Montagemutter 003L0213 für Ausbau der Ventileinsätze separat mitzubestellen - siehe Seite 56.

Zubehör für FHV-R und FHV-A

Typ	Best.-Nr.	€	WG
Verlängerung für FHV-A (17,9 mm)	003L1035	25,60	34
Verlängerung für FHV-R (17,9 mm)	003L1036	21,40	
Montagemutter für Ventileinsätze (RA-N, FHV-A, FHV-R)	003L0213	14,10	
Abdeckung rund für FHV-R und FHV-A, RAL 9016	003L1050	25,40	
RAS-D 5128 Designthermostatkopf für FHV-A, Chrom	013G5128	50,00	03

AT 18. 12. 2024

RA-C Ventile mit Außengewinde

mit 4 Voreinstellungsstufen für Heizungs- und Kühlanlagen, Temperaturbereich -10 bis 120 °C, PN 10

Typ	Ausführung	Anschluss	k_{vs}-Wert [m^3/h]	Best.-Nr.	€	WG
RA-C 15	Durchgangsventil, max. dp=0,6 bar	¾" AG	1,2	013G3094	27,80	28
RA-C 20		1" AG	3,3	013G3096	55,80	

Verschraubungen zu RA-C Ventilen

auch passend für RA-N, RL-V, RL-VS Ventile

Typ	MLE/Stück	Best.-Nr.	€	WG
Verschraubungsnippel ½" (zu RA-C 15)		013G3183	9,40	03
Überwurfmutter ¾" zu Nippel ½" (zu RA-C 15)		013G3184	10,90	
Verschraubungsnippel ¾" (zu RA-C 20)		013G3185	15,50	
Überwurfmutter 1" zu Nippel ¾" (zu RA-C 20)		013G3186	14,50	
Konushülse für G¾ A flachdichtend (1 Stück)	20	003L0294	2,60	
Konushülse für G1 A flachdichtend (1 Stück)	2	003Z4072	9,10	

RA-HC Ventile mit Innengewinde

mit 7 Voreinstellungsstufen für Heizungs- und Kühlanlagen, Temperaturbereich -10 bis 100 °C, PN 16

Typ	Ausführung	Anschluss	k_{vs}-Wert [m^3/h]	Best.-Nr.	€	WG
RA-HC 15	Durchgangsventil mit Messanschlüssen, max. dp=1,8 bar	½" IG	2,8	003Z3931	65,60	28
RA-HC 20		¾" IG	4,3	003Z3910	74,20	
RA-HC 25		1" IG	5,5	003Z3911	77,60	
RA-HC 15	Durchgangsventil ohne Messanschlüsse, max. dp=1,8 bar	½" IG	2,8	003Z3932	46,70	
RA-HC 20		¾" IG	4,3	003Z3920	51,10	
RA-HC 25		1" IG	5,5	003Z3921	65,60	

FTC Thermostatisches Thermostatkopf

mit Anlegethermostat für Ventilgehäuse RA-N und RA-C

Typ	Ausführung	Best.-Nr.	€	WG
FTC	FTC Anlegefühler, Regelbereich 15 - 50 °C, Kapillarrohrlänge (0 - 2 m)	013G5081	101,00	34

Hinweis: Für die Montage des FTC Thermostatkopf auf RA-HC ist die Verlängerung 003L1035 erforderlich.

AT 18. 12. 2024

Elektroheizungen

Dünnbett-Heizmatten zur Fußbodentemperierung 124
DEVImat™ Set 150T/Touch Dünnbettheizmatten-Set 124
DEVImat™ 150T Ergänzungsmatten 124
Elektronische Thermostate, Digitale Uhrenthermostate 125
DEVIreg™ elektronische Thermostate über Bluetooth programmierbar... 125
DEVIreg™ Touch, Elektronische Uhrenthermostate mittels Touch-Screen programmierbar 125
DEVIreg™ Smart, Elektronische Uhrenthermostate mit App-Steuerung über WLAN 125
Begleitheizbänder 126
DEVIpipeguard™ (B) 10/25/33 126
DEVIreg™ 610 und 330 elektronische Thermostate 126
DEVIhotwatt™ Begleitheizbänder für Warmwasserrohre 127
Begleitheizbänder mit Schuko-Stecker 128
DEVIpipeheat™ 10 V2 128
DEVIreg™ Plug-in 128
Dachrinnenheizung 129
DEVIiceguard™ 18 (B) Dachrinnenheizung 129
DEVIiceguard™ 18 (B) 300 m Spule 129
DEVIreg™ 850 IV Eis- und Schneemelder 129

ENGINEERING
TOMORROW

DEVImat™ Set 150T/Touch Dünnbettheizmatten-Set

DEVImat™ selbstklebende Dünnbett-Heizmatte zur Verlegung in Fliesenkleber oder Ausgleichsmasse im Set mit Uhrenthermostat DEVIreg Touch. Im Set enthalten ist die DEVImat 150T Heizmatte, der Uhrenthermostat DEVIreg Touch, ein Fühlerschutzschlauch, eine Messinghülse für den Fühler und Kunststoffnägel zur zusätzlichen Befestigung der Heizmatte.

Typ	Ausführung	Breite [cm]	Länge [cm]	Fläche [m²] 2)	Leistung [W]	Best.-Nr.	€	WG
DEVImat™ Set 150/Touch	Zweileiterheizmatte selbstklebend Versorgungsspannung: 230 V Leistung 1): 150 W/m² Aufbauhöhe: 3,0 - 3,5 mm Kaltleiter: 4 m Nenngrenztemperatur: 120 °C Zulassung: IEC 60335-2-96 / SEMKO' max. 24 m² / Thermostat	50	200	1	150	140F0816	396,00	21
DEVImat™ Set 225/Touch			300	1,5	225	140F0817	466,00	
DEVImat™ Set 300/Touch			400	2	300	140F0818	534,00	
DEVImat™ Set 375/Touch			500	2,5	375	140F0819	592,00	
DEVImat™ Set 450/Touch			600	3	450	140F0820	652,00	
DEVImat™ Set 525/Touch			700	3,5	525	140F0821	709,00	
DEVImat™ Set 600/Touch			800	4	600	140F0822	763,00	
DEVImat™ Set 750/Touch			1000	5	750	140F0823	869,00	
DEVImat™ Set 900/Touch			1200	6	900	140F0824	978,00	
DEVImat™ Set 1050/ Touch			1400	7	1050	140F0825	1.050,00	
DEVImat™ Set 1200/ Touch			1600	8	1200	140F0826	1.170,00	
DEVImat™ Set 1350/ Touch			1800	9	1350	140F0827	1.280,00	
DEVImat™ Set 1500/ Touch			2000	10	1500	140F0828	1.390,00	

DEVImat™ 150T Ergänzungsmatten

Inklusive Fühlerschutzschlauch

Typ	Ausführung	Breite [cm]	Länge [cm]	Fläche [m²] 2)	Leistung [W]	Best.-Nr.	€	WG
DEVImat™ 150T 0,5 m²	Zweileiterheizmatte selbstklebend Versorgungsspannung: 230 V Leistung 1): 150 W/m² Aufbauhöhe: 3,0 - 3,5 mm Kaltleiter: 4 m Nenngrenztemperatur: 120 °C Zulassung: IEC 60335-2-96 / SEMKO' max. 24 m² / Thermostat	50	100	0,5	75	140F0444	147,00	21
DEVImat™ 150T 1 m²			200	1	150	140F0445	168,00	
DEVImat™ 150T 1,5 m²			300	1,5	225	140F0446	245,00	
DEVImat™ 150T 2 m²			400	2	300	140F0447	312,00	
DEVImat™ 150T 2,5 m²			500	2,5	375	140F0448	380,00	
DEVImat™ 150T 3 m²			600	3	450	140F0449	441,00	
DEVImat™ 150T 3,5 m²			700	3,5	525	140F0450	498,00	
DEVImat™ 150T 4 m²			800	4	600	140F0451	555,00	
DEVImat™ 150T 5 m²			1000	5	750	140F0452	668,00	
DEVImat™ 150T 6 m²			1200	6	900	140F0453	781,00	
DEVImat™ 150T 7 m²			1400	7	1050	140F0454	851,00	
DEVImat™ 150T 8 m²			1600	8	1200	140F0455	971,00	
DEVImat™ 150T 9 m²			1800	9	1350	140F0456	1.100,00	
DEVImat™ 150T 10 m²			2000	10	1500	140F0457	1.220,00	
DEVImat™ 150T 12 m²			2400	12	1800	140F0458	1.330,00	

HINWEIS: Heizleitungen auf den Matten dürfen weder gekürzt noch verlängert werden.

Zubehör für elektrische Dünnbett-Heizmatten und Thermostate

Typ/Bezeichnung	Best.-Nr.	€	WG
Fühlerrohr 2,5 m, 10 mm für Fühlerhülse	140F1114	10,80	21
Fühlerhülse 10/6 mm für Fühlerrohr	12500120	19,80	
Ersatzfühler NTC für Raumthermostate, 3 m	140F1091	52,60	
Reparaturset für Dünnbettheizmatten	18055510	103,00	

1) Heizleistung abhängig vom Fußbodenaufbau.
2) Von der Netto-Raumfläche alle bodenstehenden Einbauten und ca. 1 m² abziehen. Dies ergibt die benötigte Kabelfläche.

AT 18. 12. 2024

DEVIreg™ elektronische Thermostate über Bluetooth programmierbar

Typ	Ausführung	Best.-Nr.	€	WG
DEVIreg™ Basic	Bodentemperaturregler für Unterputzmontage in Schalterdose mit Leitungsfühler 3 m lang, Fußboden-Temperaturbereich 5 - 35 °C (45 °C aktivierbar), Ein-/Ausschalter, IP 21, Schaltleistung 16 A. Selbstlernende Aufheiz- und Abkühlzeiten mit adaptivem Regelverhalten.	140F1160	129,00	21
DEVIreg™ Room	Raum- und Bodentemperaturregler für Unterputzmontage in Schalterdose mit Leitungsfühler 3 m lang, Fußboden-Temperaturbereich 5 - 35 °C (Bodentemperaturbegrenzung 5 - 45 °C einstellbar), Ein-/Ausschalter, IP 21, Schaltleistung 16 A. Selbstlernende Aufheiz- und Abkühlzeiten mit adaptivem Regelverhalten.	140F1161	150,00	

DEVIreg™ Touch, Elektronische Uhrenthermostate mittels Touch-Screen programmierbar

Digitaler Uhrenthermostat, selbstlernende Aufheiz- und Abkühlzeiten, Raum- und Fußbodentemperaturregler mit adaptivem Regelverhalten, Nennspannung 230 V, Schaltleistung 16 A. Wahlweise Regelung der Raumtemperatur oder beides in Kombination. Kompatibel mit vielen Bodenfühlern anderer Hersteller.

Typ	Ausführung	Best.-Nr.	€	WG
DEVIreg™ Touch	Für Unterputzmontage in Schalterdose, mit NTC-Raum- und Bodenfühler 3 m lang, Fußbodentemperaturbereich 5 - 45 °C, Raumtemperaturbereich 5 - 35 °C, IP 21, Farbe Polarweiß	140F1071	243,00	21

DEVIreg™ Smart, Elektronische Uhrenthermostate mit App-Steuerung über WLAN

WLAN-Uhrenthermostate, selbstlernende Raum- und Fußbodentemperaturregler mit adaptivem Regelverhalten. 230 V 16A. Passend zu verschiedenen Schalterprogrammen, Kompatibilität mit vielen Bodenfühlern anderer Hersteller.

Typ	Ausführung	Farbe	Best.-Nr.	€	WG
DEVIreg™ Smart	Für Unterputzmontage, mit NTC-Raum und Leitungsfühler, mit 3 m Kabel, Fußbodentemperaturbereich 5-45 °C, Raumtemperaturbereich 5-35 °C, IP21,	RAL 9016 polarweiß	140F1140	302,00	21
		RAL 9010 reinweiß	140F1141	302,00	
		RAL 9005 schwarz	140F1143	302,00	

AT 18. 12. 2024

DEVIpipeguard™ (B) 10/25/33

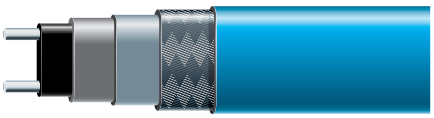

Selbstlimitierend mit Schutzgeflecht (Schutzklasse I), für den Frostschutz von Rohrleitungen, Verlegung am Rohr, Nennspannung 230 V, Überstromschutzsicherung 16 A (bauseitiger RCD 30 mA FI-Schalter)

Typ	Leistungsaufnahme [W]	Max. Mediumtemperatur [°C]	Kabelfarbe	Max. Stromkreislänge bei 16 A [m] (DEVIreg 330)	Max. Stromkreislänge bei 10 A [m] (DEVIreg 610)	Best.-Nr.	€	WG
DEVIpipeguard™ 10	10[1)]	65	Blau	150	95	98300700	10,80	21
DEVIpipeguard™ 25	25[1)]		Rot	75	45	98300759	10,80	
DEVIpipeguard™ 33	33[1)]	80	Grau	65	40	98300764	10,80	

Hinweis: Die angeführten Artikelnummern gelten für Spulen mit 300 m Länge.
Der Großhandel spult gewünschte Teillängen ab. Meterware ab Werk auf Anfrage.

Anschlusstechnik für DEVIpipeguard™ (B) 10/25/33, mit Schutzgeflecht (Schutzklasse I), Farbe: Grau				
	Beschreibung	**Best.-Nr.**	**€**	**WG**
	DEVIconnecto B-A Heizbandanschluss ohne Endabschluss, mit 1,5 m Zuleitung 3 x 1,5 mm²	19808360	87,20	21
	DEVIconnecto B-C Heizbandverbindung, Verbindungsmodul für 2 Heizbänder	19808361	81,90	
	DEVIconnecto B-E Heizbandendabschluss, Gel-gefüllt	19808362	18,50	
	DEVIconnecto A-S Heizbandanschluss- und Endabschluss-Set inkl. 1,5 m Zuleitung 3 x 1,5 mm²	19808363	96,90	
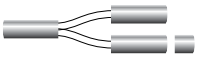	DEVIconnecto B-T-Y T-Abzweig für 3 Heizbänder und Endabschluss	19808364	181,00	
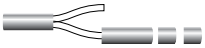	DEVIconnecto B-TE2 Y- Abzweig, Anschluss für 2 Heizbänder inkl. 1,5 m Zuleitung 3 x 1,5 mm² und 2 Endabschlüsse	19808365	185,00	
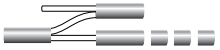	DEVIconnecto B-TE3 Y- Abzweig, Anschluss für 3 Heizbänder, inkl. 1,5 m Zuleitung 3 x 1,5 mm² und 3 Endabschlüsse	19808366	215,00	
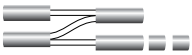	DEVIconnecto B-X X-Abzweig für 4 Heizbänder und 2 Endabschlüsse	19808367	245,00	
	DEVIconnecto Haltebügel Edelstahl inkl. 5 Stück Kabelbinder	19808390	56,70	

Achtung: Die oben angeführte Anschlusstechnik ist nur für Begleitheizbänder mit Schutzgeflecht (Schutzklasse I) geeignet. (DEVIpipeguard™ (B) 10/25/33)

DEVIreg™ 610 und 330 elektronische Thermostate

Thermostate / Regelgeräte für Heizbänder DEVIpipeguard™ (B) 10/25/33

Typ	Ausführung	Best.-Nr.	€	WG
DEVIreg™ 610	für Wandmontage zur Steuerung von Rohrbegleitheizungen, Fußbodenheizungen etc., Temperaturbereich: -10 bis +50 °C; inkl. NTC-Leitungsfühler, mit 2,5 m Kabel, IP 44, Ohmsche Last max. 10 A	140F1080	180,00	21
	Montagesatz zur Rohrbefestigung für DEVIreg™ 610	19116920	73,40	
DEVIreg™ 330	für DIN-Schienenmontage mit Umschaltkontakt zur Steuerung von Rohrbegleitheizungen und Kühlanlagen; Temperaturbereich: -10 bis +10 °C; inkl. NTC-Leitungsfühler mit 3 m Kabel, IP 20, Ohmsche Last max. 16 A (10 A bei Kühlung)	140F1070	123,00	
	Elektronischer Thermostat wie 140F1070, jedoch Temperaturbereich: +5 bis +45 °C	140F1072	125,00	
Außenfühler IP 44 für DEVIreg™ 330 und 610 Aufputzmontage, 80 x 70 x 38 mm		140F1096	44,60	

[1)] Bei einer Temperatur von +10 °C

AT 18. 12. 2024

DEVIhotwatt™ Begleitheizbänder für Warmwasserrohre

Selbstlimitierende Heizbänder DEVIhotwatt™, mit Schutzgeflecht (Schutzklasse I), zur Temperaturerhaltung in Warmwasserleitungen, Nennspannung 230 V, Überstromschutzsicherung 16 A (bauseitige 100 % Wärmeisolierung1) und 30 mA FI-Schalter erforderlich)

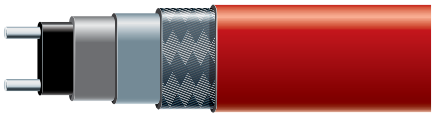

Typ	Haltetemperatur [°C]	Anwendungen	Kabelfarbe	Max. Länge [m]	VE	Best.-Nr.	€	WG
DEVIhotwatt™ 45	45[1)]	65	Schwarz	180	300	98300955	21,80	21
DEVIhotwatt™ 55	55[1)]		Grün	120		98300957	21,80	
DEVIhotwatt™ 70	70[1)]	80	Rot	80		140F8507	21,80	
DEVIhotwatt™ 45	45[1)]	65	Schwarz	180	Meterware	140F8508	22,90	
DEVIhotwatt™ 55	55[1)]		Grün	120		140F8509	22,90	
DEVIhotwatt™ 70	70[1)]	80	Rot	80		140F8510	22,90	

Anschlusstechnik für DEVIhotwatt™, mit Schutzgeflecht (Schutzklasse I), Farbe: Grau				
	Beschreibung	Best.-Nr.	€	WG
	DEVIconnecto B-A Heizbandanschluss ohne Endabschluss, mit 1,5 m Zuleitung 3 x 1,5 mm²	19808360	87,20	21
	DEVIconnecto B-C Heizbandverbindung, Verbindungsmodul für 2 Heizbänder	19808361	81,90	
	DEVIconnecto B-E Heizbandendabschluss, Gel-gefüllt	19808362	18,50	
	DEVIconnecto A-S Heizbandanschluss- und Endabschluss-Set inkl. 1,5 m Zuleitung 3 x 1,5 mm²	19808363	96,90	
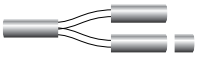	DEVIconnecto B-T-Y T-Abzweig für 3 Heizbänder und Endabschluss	19808364	181,00	
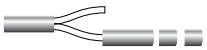	DEVIconnecto B-TE2 Y- Abzweig, Anschluss für 2 Heizbänder inkl. 1,5 m Zuleitung 3 x 1,5 mm² und 2 Endabschlüsse	19808365	185,00	
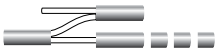	DEVIconnecto B-TE3 Y- Abzweig, Anschluss für 3 Heizbänder, inkl. 1,5 m Zuleitung 3 x 1,5 mm² und 3 Endabschlüsse	19808366	215,00	
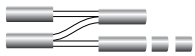	DEVIconnecto B-X X-Abzweig für 4 Heizbänder und 2 Endabschlüsse	19808367	245,00	
	DEVIconnecto Haltebügel Edelstahl inkl. 5 Stück Kabelbinder	19808390	56,70	

Achtung: Die oben aufgeführte Anschlusstechnik ist nur für Begleitheizbänder mit Schutzgeflecht (Schutzklasse I) geeignet. (DEVIhotwatt-45/-55/-70.

Zubehör für Begleitheizbänder für Wasser- und Warmwasserrohre

Typ/Bezeichnung	MLE/St.	Best.-Nr.	€	WG
Textilklebeband 15 mm breit / 50 m lang		19405877	93,10	21
Aluklebeband 38 mm breit / 50 m lang, temperaturbeständig bis 75 °C, mit Warnaufschrift, selbstklebend. Für die optimale Wärmeverteilung werden die Kunststoffrohre der Länge nach überklebt und das Heizband darauf befestigt.		19805076	78,20	
Klebeschild „Elektrisch beheizt" (in Abständen von 5 m anbringen) Farbe: Gelb mit roter Aufschrift	20	19805845	3,40	
Isoliereinführung zum Durchführen des Heizbandes durch die Wärmedämmung mit Blechummantelung		11010410	16,50	
Anschlussgehäuse mit Kabelverschraubungen für Anschlussleitungen, IP 65/55	5	19400167	39,90	
Befestigungswinkel für Anschlussgehäuse, Befestigung direkt am Rohr		19405851	38,80	

Schrumpf-Anschlusstechnik

Typ/Bezeichnung	Best.-Nr.	€	WG
Anschlussgarnitur für Heizbänder zur Montage an Anschlussgehäuse, Verschraubung M 20 mit Gegenmutter und Endabschluss	19400100	31,30	21
Anschlussgarnitur für Heizbänder zur Verbindung von flexiblem Kaltleiter und Heizband mit Klemmstein und Endabschluss	19400126	23,40	
Endabschluss	19400142	11,40	

[1)] Bei bauseitiger 100% Isolierung (Isolierstärke = Rohrdurchmesser)

DEVIpipeheat™ 10 V2

Steckerfertig konfektioniertes, selbstlimitierendes Begleitheizband DEVIpipeheat™ 10 V2 zur Verlegung am Rohr, Lieferung ohne Thermostat.
(bauseitiger RCD 30 mA, FI-Schutzschalter)

Typ	Beschreibung	Länge [m]	Leistung [W]	Best.-Nr.	€	WG
DEVIpipeheat™ 10 V2	Versorgungsspannung: 230 V, Leistungsaufnahme: 10 W/m (bei 10 °C), Max. Temperatur: 65 °C, Außenmantel: TPE, Zuleitung: 3 x 0,75 mm² (Länge: 2 m) mit Schukostecker, Min. Installationstemperatur: -5°C, Biege-Ø min. 50 mm (Ø Innenseite Kabel)	2	20	98300071	89,50	21
		4	40	98300072	117,00	
		6	60	98300073	142,00	
		8	80	98300074	164,00	
		10	100	98300075	197,00	
		12	120	98300076	228,00	
		14	140	98300077	253,00	
		16	160	98300078	273,00	
		19	190	98300079	307,00	
		22	220	98300080	350,00	
		25	250	98300081	388,00	

DEVIreg™ Plug-in

ist ein elektronischer Thermostat für die Installation in Innenräumen direkt in eine Steckdose. PluginDesign einfach zu installieren und anzuschließen für fertige Kabel mit Schuko Stecker wie DEVIpipeheat 10. Ist für die Steuerung von Frostschutz-Anwendungen konzipiert. Der Fühler muss verwendet werden.

Typ	Beschreibung	Best.-Nr.	€	WG
DEVIreg™ Plug- in	Versorgungsspannung: 230 V Ohmsche Last: 16 A / 3680 W @ 230 V Induktive Last: Cos Φ = 0,3 max. 1 A Schutzart: IP20 Abmessungen (H/B/T): 70 x 41,5 x 140 mm	140F1134	82,40	21

AT 18. 12. 2024

DEVliceguard™ 18 (B) Dachrinnenheizung

Selbstlimitierendes Heizband DEVliceguard™ 18 (B), fertig konfektioniert, für Dachrinnenheizung. Absicherung 230 V, 16 A, Leistung: 18 W/m bei einer Temperatur von 0 °C in Luft, bzw. 36 W/m in Eiswasser

Typ	Ausführung	Länge	Best.-Nr.	€	WG
DEVliceguard™ 18 (B)	DEVliceguard™ 18 (B) 18 W/m bei 0 °C fertig konfektioniert inkl. 5 m Kaltleiter	2 m	98300835	104,00	21
		4 m	98300836	139,00	
		6 m	98300837	170,00	
		8 m	98300838	209,00	
		10 m	98300839	239,00	
		15 m	98300840	325,00	
		23 m	98300841	464,00	
		30 m	98300842	579,00	
		50 m	98300843	921,00	

DEVliceguard™ 18 (B) 300 m Spule

Der Großhandel spult auf Wunschlänge ab!
Selbstlimitierendes Heizband DEVliceguard™ 18 (B), mit Schutzgeflecht (Schutzklasse I), Verwendung für Dachrinnenheizung, Nennspannung 230 V, Überstromschutzsicherung 16 A (Bauseitiger RCD 30 mA FI-Schalter)

Typ	Leistung [W]	Kabelfarbe	Max. Heizbandlänge bei 16 A [m]	Best.-Nr.	€	WG
DEVliceguard™ 18 (B)	18 W/m bei einer Temperatur von 0 °C in Luft bzw. 36 W/m in Eiswasser	Schwarz	97	98300809	10,80	21

DEVIreg™ 850 IV Eis- und Schneemelder

Thermostate / Regelgeräte für Heizbänder DEVliceguard™ 18 (B)

Typ	Ausführung	Best.-Nr.	€	WG
DEVIreg™ 850 IV	Digitale Schnee- und Eismeldeanlage für DIN-Schienenmontage zur Steuerung von Dachrinnen- und Dachflächenheizungen, inkl. Netzteil 230 V AC/24 V DC, ohne Fühler, IP 20, ohmsche Last max. 16 A	140F1085	579,00	21
	Feuchte- und Temperaturfühler für Dach- und Dachrinnenheizung mit 15 m Anschlusskabel, verlängerbar um max. 85 m, IP67	140F1086	369,00	
	Netzteil für DEVIreg™ 850 IV, 230 V AC/24 V DC, IP30	140F1089	151,00	
DEVIreg™ 316	Elektronischer Thermostat 230 V für DIN-Schienenmontage mit Umschaltkontakt zur Regelung von Dachrinnenheizungen, Kühlanlagen etc., Temperaturbereich -10 bis +50 °C, Dachrinnenlänge bis 30 m, mit Fühler, IP 20, ohmsche Last max. 16 A/10 A	140F1075	174,00	
	Leitungsfühler für DEVIreg™ 316 mit 2,5 m Kabel, verlängerbar auf max. 50 m, IP 65	140F1092	30,40	
	Witterungsfühler für DEVIreg™ 316, IP 44	140F1096	44,60	

Zubehör für selbstlimitierende Heizbänder DEVIiceguard™ 18 (B)

Ausführung	MLE/St.	Best.-Nr.	€	WG
Schutzgitterhaken, flexibles Befestigungsmaterial für diverse Dachtypen, bestehend aus 20 Grundelementen, 10 Winkeln und 30 Kabelbindern		19805193	64,00	21
Kantenschutz mit 2 Kabelbindern, gleichzeitig als Abstandshalter und Haltebügel für Traufziegel zu verwenden, 30 x 2,5 cm		19805746	15,80	
Anschlussgehäuse mit Kabelverschraubungen für Anschlussleitungen, IP 65/55	5	19400167	39,90	
Befestigungswinkel für Anschlussgehäuse		19405851	38,80	

Schrumpf-Anschlusstechnik

Typ/Bezeichnung	Best.-Nr.	€	WG
Anschlussgarnitur für Heizbänder zur Montage an Anschlussgehäuse, Verschraubung M 20 mit Gegenmutter und Endabschluss	19400100	31,30	21
Anschlussgarnitur zur Verbindung von flexibler Kaltleitung und Heizband. Warmschrumpftechnik mit Kerbverbindern. Inkl. Endabschluss	19805761	23,40	
Endabschluss	19400142	11,40	

AT 18. 12. 2024

Brennerkomponenten

Ölbrennerpumpen BFP 134
BFP 20 134
BFP 21 134
BFP B 21 LE-S 134
BFP B 41 LE-S 134
BFP 11 134
BFP 52 E 135
BFP B 52 LE-S 135
BFP LE und LE-S 135
Zubehör Ölbrennerpumpen BFP 136
Ölbrennerpumpen RSA 137
RSA 137
Elektronische Zündeinheiten 138
EBI 4-Serie 138
Ölvorwärmer und Öldüsenhalter 139
FPHE 139
Anlegethermostate 140
AT Anlegethermostat 140
Öldüsen Flachkopf aus Messing 141
Typ OD-B Halbhohlkegel 141
Typ OD-S Vollkegel 142
Typ OD-H Hohlkegel 143
Öldüsen Rundkopf aus Messing + Stahl 144
OD-SR Messing / Rundkopf /Vollkegel 144
OD-HR Messing / Rundkopf /Hohlkegel 144
SFD, SD - Stahl / Rundkopf /Vollkegel 145
HFD, HD - Stahl / Rundkopf /Hohlkegel 145
LE-System Ölbrennerpumpen und Öldüsen 146
Rotrix-Ölbrennerdüse Typ VTB-LE 146
Ölbrennerdüsen für Viessmann Wandkessel Vitoplus VP3 und VP3a 146
Ölbrennerdüsen für Viessmann Vitoladens 300 146
Öldüsen LE-S Vollkegel 147
Öldüsen LE-H Hohlkegel 147

HINWEIS:
- die Hauptläufer der bisherigen Diamond Service Pumpen werden auf Bio100-ready umgestellt.
- Standard NC-Magnetventile werden zu LE-S-Magnetventilen aufgerüstet --> zusätzlicher Wert bei den neuen Bio100 B-Modellen
- neue 100% recycelbare Verpackung

ENGINEERING
TOMORROW

Danfoss BFP-Service Ölpumpe
der Diamond-Serie 2.0
Robust und leistungsstark

Danfoss DLC inside™

BFP 20

1-stufig, Patronenfilter, Öldruck 7 - 20 bar, Druckregelung stirnseitig, Verwendung nur in Verbindung mit Magnetventil möglich, Düsenanschluss links od. rechts

Typ	n [U/min.]	Drehrichtung[1)]	Düsenleistung[2)] [l/h]	Alte Best.-Nr.	Neue Best.-Nr.	€	WG
BFP 20 R3	2400 - 3600	Rechts	24	071N0169	071N7169	162,00	02
BFP 20 L3		Links		071N0168	071N7168	162,00	
BFP 20 R5	1400 - 3600	Rechts	40	071N0129	071N7129	182,00	
BFP 20 L5		Links		071N0126	071N7126	182,00	

BFP 21

1-stufig, Patronenfilter, Öldruck 7 - 20 bar, Druckregelung stirnseitig, mit eingebautem Magnetventil, 220/240 V 50/60 Hz, Reg.Nr. 5S222-99, Düsenanschluss links od. rechts

Typ	n [U/min.]	Drehrichtung[1)]	Düsenleistung[2)] [l/h]	Alte Best.-Nr.	Neue Best.-Nr.	€	WG
BFP 21 R5	1400 - 3600	Rechts	40	071N0173	071N7173	200,00	02
BFP 21 L5		Links		071N0172	071N7172	200,00	

BFP B 21 LE-S NEU

1-stufig, Patronenfilter, Öldruck 7 - 20 bar, Druckregelung stirnseitig, mit eingebautem Magnetventil, 220/240 V 50/60 Hz, Reg.Nr. 5S222-99, Düsenanschluss links od. rechts

Typ	n [U/min.]	Drehrichtung[1)]	Düsenleistung[2)] [l/h]	Alte Best.-Nr.	Neue Best.-Nr.	€	WG
BFP B 21 R3 LE-S	2400 - 3600	Rechts	24	071N0171	071N7171	194,00	02
BFP B 21 L3 LE-S		Links		071N0170	071N7170	194,00	

BFP B 41 LE-S NEU

1-stufig, Patronenfilter, Öldruck 7 - 20 bar, Druckregelung stirnseitig, mit eingebautem Magnetventil, 220/240 V 50/60 Hz, Reg.Nr. 5S222-99, Düsenanschluss links

Typ	n [U/min.]	Drehrichtung[1)]	Düsenleistung[2)] [l/h]	Alte Best.-Nr.	Neue Best.-Nr.	€	WG
BFP B 41 R3 LE-S	2400 - 3600	Rechts	24	071N0137	071N7137	194,00	02
BFP B 41 L3 LE-S		Links		071N0174	071N7174	194,00	

BFP 11

mit eingebautem Magnetventil und Druckregelung stirnseitig, Ringfilter, Düsenanschluss links oder rechts

Typ	Drehrichtung[1)]	Düsenleistung[2)] [l/h]	Alte Best.-Nr.	Neue Best.-Nr.	€	WG
BFP 11 R3	Rechts	24	071N0155	071N7155	196,00	02
BFP 11 L3	Links		071N0141	071N7141	196,00	

AT 18. 12. 2024

Danfoss BFP-Service Ölpumpe
der Diamond-Serie 2.0
Robust und leistungsstark

Danfoss DLC inside™

BFP 52 E

2-stufig, Patronenfilter, Öldruck Stufe 1: 7 - 15 bar,
Öldruck Stufe 2: 10 - 25 bar, zwei eingebaute Magnetventile, 220 V/50 Hz

Typ	n [U/min.]	Drehrichtung[1]	Düsenleistung[2] [l/h]	Düsenanschluss	MLE/St.	Alte Best.-Nr.	Neue Best.-Nr.	€	WG
BFP 52 E L3	2400 - 3600	Links	24	Links	1	071N2201	071N3201	323,00	02
BFP 52 E R3		Rechts				071N2203	071N3203	323,00	
BFP 52 E L5	1400 - 3600	Links	40			071N2202	071N3202	331,00	
BFP 52 E R5		Rechts				071N2204	071N3204	331,00	
BFP 52 E L3 LE-S	2400 - 3600	Links	24		6	071N2215	071N3215	366,00	

BFP B 52 LE-S NEU

2-stufig, Patronenfilter, Öldruck Stufe 1: 7 - 15 bar,
Öldruck Stufe 2: 10 - 25 bar, zwei eingebaute Magnetventile, 220 V/50 Hz

Typ	n [U/min.]	Drehrichtung[1]	Düsenleistung[2] [l/h]	Düsenanschluss	MLE/St.	Alte Best.-Nr.	Neue Best.-Nr.	€	WG
BFP B 52 L3R LE-S	2400 - 3600	Links	24	Rechts	1	071N2213	071N3213	343,00	02
BFP B 52 L3L LE-S				Links		071N2214	071N3214	343,00	

BFP LE und LE-S

1-stufig, Patronenfilter, Öldruck 7 - 16,5 bar,
Druckregelung stirnseitig, mit eingebautem Magnetventil, 220/240 V 50/60 Hz

Typ	n [U/min.]	Drehrichtung[1]	Düsenleistung[2] [l/h]	Düsenanschluss	MLE/St.	Alte Best.-Nr.	Neue Best.-Nr.	€	WG
BFP 21 L3L LE	2400 - 3600	Links	16	Links	1	071N2119	071N3119	223,00	02
BFP 21 L3R LE				Rechts		071N2118	071N3118	223,00	
BFP 21 L5L LE-S			42	Links		071N2136	071N3136	215,00	

[1] Alle Angaben rechts oder links sind auf das Wellenende gesehen angegeben.
[2] Bei n = 2850 min^{-1} und 4,3 mm^2/s, 10 bar
[3] Artikel 071N3137 läuft aus, Verkauf solange der Vorrat reicht, kann später ersetzt werden durch Bestell-Nr. 071N7174 auf Seite 134
[4] Artikel 071N3225 läuft aus, Verkauf solange der Vorrat reicht, kann später ersetzt werden durch Bestell-Nr. 071N7170 auf Seite 134

Zubehör für Pumpentyp BFP

Typ	Ausführung	MLE/St.	Best.-Nr.	€	WG
BFP 21, 31, 41, 52	NC-Spule 220/240 V a.c. T85 (071N0810)		071N1006	74,10	
BFP 52	NO-Spule 220/240 V a.c. T85 (071N0811)		071N1007	74,10	
BFP 21, 31, 41, 52	NC Spule 110/120 V a.c. Federscheibe und Mutter (071N0052 Spule)		071N0061	57,70	
BFP 21, 31, 41, 52	NC Spule 24 V a.c. Federscheibe und Mutter (071N0053 Spule)		071N0062	57,70	
BFP 21, 31, 41, 52	NC-Ventil, Federscheibe u. Mutter		071N0050	90,30	
BFP 52	NO-Ventil, 2. Stufe für NC-Spule		071N0005	82,20	
BFP 52	NO-Ventil, 2. Stufe für NO-Spule		071N3010	121,00	
BFP LE-S	LE-S-Ventil		071N3011	57,70	
BFP 10/11 Typ 3, 5, 6	Ringfilter, O-Ring	25	071N0063	32,90	
BFP 20, 21, 41, 52	Filterpatrone, O-Ring		071N0064	24,60	
BFP/MS	Passbuchse für BFP- und MS-Pumpen von 32 auf 54 mm	20	071B0011	19,90	
BFP/MS	Montageflansch und Passbuche für MS- und BFP-Pumpen	12	071N0047	41,10	
BFP	O-Ring für Druckeinstellschraube und Deckeldichtung 54 mm	50	071N1033	4,70	02
BFP für Filterpatrone	Filterstopfen m. O-Ring	10	071N0074	6,60	
BFP	Druck-Vakuumstopfen		071N0604	3,10	
BFP	Verschlussstopfen für NC-Ventil	10	071N0065	20,70	
BFP und BFA: BFP 21 L3 BFA 01 L3	24 V DC 9W Spule mit Mutter und Unterlegscheibe		071N0008	68,60	
BFP	NC-Ventil mit Mutter und Unterlegscheibe (stromlos geschlossen)		071N0007	57,70	
BFP	Stopfen für ¼ Anschlüsse mit O-Ring (RG)		071N1055	auf Anfrage	
BFP 20/21, BFP 41, BFP 52, Größe 2-3-4-5 BFP 10/11 Größe 3-5-6	Umstellungskit von 1-Rohr- auf 2-Rohr-Betrieb mit Scheibe, ¼ Stopfen und O-Ring		071N1092	auf Anfrage	
BFP 20/21, BFP 41, BFP 52, Größe 2-3-4-5	Umstellschraube für die Umstellung von 1-Rohr- auf 2-Strangbetrieb		071N0041	auf Anfrage	

AT 18. 12. 2024

RSA

1-stufig, Halsdurchmesser 54 mm Ø, Öldruck 5,5 - 21 bar

Einstrang-Ausführung

Typ	n [U/min.]	Welle	Drehrichtung[1]	Zahnradleistung[2] [l/h]	Best.-Nr.	€	WG
RSA 28	2400 - 3600	Kurz, 10 mm Ø	Rechts	66	070-5376	321,00	02
			Links		070L5370	321,00	
RSA 40	1400 - 3600	Kurz, 10 mm Ø	Rechts	94	070-3230	384,00	
			Links		070L3230	384,00	
		Lang, 7/16 Ø	Rechts		070-3240	384,00	
			Links		070L3244	384,00	
RSA 60		Kurz, 10 mm Ø	Rechts	142	070-3354	416,00	
			Links		070L3350	416,00	
		Lang, 7/16 Ø	Rechts		070-3360	416,00	
			Links		070L3366	416,00	
RSA 95		Kurz, 10 mm Ø	Rechts	225	070-3470	479,00	
			Links		070L3470	479,00	
		Lang, 7/16 m Ø	Rechts		070-3480	479,00	
			Links		070L3480	479,00	
RSA 125		Kurz, 10 mm Ø	Rechts	294	070-3400	591,00	
			Links		070L3400	591,00	
		Lang, 7/16 Ø	Rechts		070-3410	591,00	
			Links		070L3410	591,00	

Zweistrang-Ausführung

Typ	n [U/min.]	Welle	Drehrichtung[1]	Zahnradleistung[2] [l/h]	MLE/St.	Best.-Nr.	€	WG
RSA 40	1400 - 3600	Kurz, 8 mm Ø	Links	94		070L3249	399,00	02
RSA 60		Lang, 10 mm Ø		142		070L3352	434,00	
		Lang, 7/16 Ø				070L3362	434,00	
RSA 95				225		070L3482	501,00	
RSA 125				294	6	070L3412	615,00	

RSA-Zubehör und Adaption von RSA auf RSH

Beschreibung	MLE/St.	Best.-Nr.	€	WG
Feder für RSA 1-5 bar	5	070-0030	43,30	02
Feder für RSA 15-30 bar	5	070-0031	44,40	
2-Rohr-Schraube zur Umstellung von 1- auf 2-Rohr bei RSA-Pumpen		070-0020	0,00	
RG ¼"-Adapter für Düsenanschluss in RSA-Pumpen. Für den Austausch von RSH-Pumpen zu verwenden, da alle Größen RG ¼" haben, während nur RSA 125 RG 1/8" hat		070-0042	auf Anfrage	

Zubehör für Pumpentyp RSA, RSH, RSL

Typ	Ausführung	Best.-Nr.	€	WG
RSL 050, RSA 28/40/60	Filter, Membrane, Dichtungen	070-0032	58,20	02
RSA 95, RSA 125		070-0033	66,50	
RSA	Montageflansch	070-0211	10,90	

Hinweis: Ölbrennerpumpen Typ RSH werden durch Typ RSA ersetzt. Bei einem Öldruck ab 15 bar wird eine zusätzliche Feder (Best.-Nr. 070-0031) benötigt. Bei Rückfragen können Sie sich jedoch gerne an Ihren bekannten Danfoss-Ansprechpartner wenden.

[1] Alle Angaben rechts oder links sind auf das Wellenende gesehen angegeben.
[2] Bei n = 2850 min^{-1} und 4,3 mm^2/s, 10 bar.

AT 18. 12. 2024

EBI 4-Serie

Typ	Bemerkung	Primärseite	Ausführung	MLE/St.	Best.-Nr.	€	WG
EBI 4 MS[1)]		230 V, 50/60 Hz	2-polig		052F4045	136,00	02
EBI 4	spez. Gehäuse				052F4031	135,00	
EBI 4 1PS[1)]			1-polig		052F4046	136,00	
EBI 4 CMS[1)]			2-polig		052F4047	136,00	
EBI 4 HPM	spez. Gehäuse				052F4033	141,00	
EBI 4 HPM				40	052F4233	128,00	
EBI 4 CM					052F4035	141,00	
EBI 4 CM				40	052F4235	128,00	
EBI 4 M				40	052F4238	126,00	
EBI 4 1P			1-polig	40	052F4240	120,00	
EBI 4 1P	spez. Gehäuse				052F4044	135,00	
EBI 4 1P				40	052F4244	161,00	
EBI 4 1P	120 V		2-polig		052F4063	135,00	
EBI 4 C1PS[1)]			1-polig		052F4048	135,00	
EBI 4 M	120 V		2-polig		052F4062	140,00	
EBI 4 M				40	052F4262	126,00	

HINWEIS: EBI 4 ist bleifrei, entspricht den RoHS und WEEE Richtlinien, hat einen verbesserten Überlastungsschutz, eine erhöhte Zündleistung und einen besseren Wirkungsgrad.
Die EBI 4 Serie muss immer über das 3-adrige Anschlusskabel oder Erdungslasche mit Erde verbunden sein (Gehäuse / Masse), damit die EMV-Anforderungen eingehalten werden.

Zubehör für Zündeinheiten EBI

Beschreibung	MLE/St.	Best.-Nr.	€	WG
Primärkabel 200 mm, 3 x 0,5 mm²	10	052F5056	7,20	02
Primärkabel 300 mm, 3 x 0,5 mm²		052F5050	7,20	
Primärkabel 400 mm, 3 x 0,5 mm²		052F5051	7,20	
Primärkabel 500 mm, 3 x 0,5 mm²		052F5054	8,80	
Primärkabel 750 mm, 3 x 0,5 mm²		052F5052	11,80	
Primärkabel 2000 mm, 3 x 0,5 mm²		052F5070	13,90	
Primärkabel 3000 mm, 3 x 0,5 mm²		052F5057	15,70	
Primärkabel für spezielles Gehäuse 3x0,5 mm², 300 mm		052F2130	6,60	
Tülle	100	052F0060	3,30	
Service-Kit mit 2 Elektrodensteckern	10	052F0064	3,50	

[1)] Die EBI 4 "S-Version" enthält zusätzlich eine Erdungslasche.

AT 18. 12. 2024

FPHE

für die Vorwärmung von Heizölen-EL mit einer Viskosität von max. 10 mm²/s (cSt) vorgesehen und in zwei Grundausführungen lieferbar, FPHE5 und FPHE10 Anschlusskabel bitte gesondert bestellen

Typ	Leistungsaufnahme [W]	Spannung/Frequenz	Schaft Ø [mm]	Anschluss	MLE/St.	Best.-Nr.	€	WG
FPHE 5	30 - 110	220 V/50 Hz	18,5	M 8x1	50	030N5003	129,00	02
				G ⅛		030N6004	160,00	
					50	030N5004	154,00	
			18,2			030N6011	160,00	
					50	030N5011	154,00	
FPHE 10	30 - 240		18,5			030N6012	198,00	
					50	030N5012	202,00	
			18,2	M 8x1		030N6124	auf Anfrage	
FPHE 5	30 - 110		18,5	G ⅛	50	030N5002	auf Anfrage	
			18,2	M16x1		030N6013	170,00	
					50	030N5013	154,00	
FPHE-LE			18,5	G ⅛		030N6123	176,00	

HINWEIS:
Preise und Verpackungseinheiten für Multipack auf Anfrage.
Anschlusskabel bitte gesondert bestellen.

Zubehör für Ölvorwärmer FPHE

Beschreibung		MLE/St.	Best.-Nr.	€	WG
FPHE On/Off Adapter, Länge 1200 mm		10	030N6111	171,00	02
Anschlusskabel für Ölvorwärmer, Länge 700 mm		10	030N0185	10,50	
LE-Ventil für FPHE		10	030N4026	20,60	
Öldüsenhalter RG innen ⅛"	Anschluss SAE: 9/16, 24 UNEF	10	030-0523	32,90	
Öldüsenhalter RG innen ¼"		10	030-0522	32,90	

AT 18. 12. 2024

AT Anlegethermostat

mit Umschaltkontakt, Temperaturskala, außen einstellbar

Typ	Einstellbereich [°C]	VPE/St.	Best.-Nr.	€	WG
AT	30 - 90	30	041E0000	129,00	02

Zubehör Anlegethermostat Typ AT

Typ	Bezeichnung	MLE/St.	Best.-Nr.	€	WG
AT[1)]	Wärmeleitpaste 6 g-Tube	50	041E0115	11,80	02
	Wärmeleitpaste 454 g	12	041E0116	334,00	

Typ OD-B Halbhohlkegel

B = Halbhohlkegel

Massenstrom USgal/h, 7 bar	MLE/St.	Best.-Nr. für Zerstäubungswinkel			€	WG
		45°	60°	80°		
0,60			030B0103	030B0203	17,60	
0,65		030B0054	030B0104	030B0204	17,60	
0,75		030B0055	030B0105	030B0205	17,60	
0,85		030B0056	030B0106	030B0206	17,60	
1,00		030B0057	030B0107	030B0207	17,60	
1,25		030B0059	030B0109	030B0209	17,60	
1,35		030B0060	030B0110		17,60	
1,50		030B0061	030B0111	030B0211	17,60	
2,00		030B0063	030B0113	030B0213	17,60	
2,25		030B0064	030B0114		17,60	
2,50		030B0065	030B0115	030B0215	17,60	
2,75		030B0066	030B0116		17,60	
3,00		030B0067	030B0117	030B0217	17,60	
3,75		030B0069	030B0119	030B0219	17,60	
4,50		030B0071	030B0121	030B0221	17,60	
5,00		030B0073	030B0123	030B0223	17,60	
5,50	10	030B0075	030B0125	030B0225	17,60	02
6,00		030B0077	030B0127	030B0227	17,60	
6,50		030B0079	030B0129	030B0229	17,60	
7,50		030B0081	030B0131	030B0231	17,60	
8,50		030B0083	030B0133	030B0233	17,60	
10,00		030B0085	030B0135	030B0235	17,60	
11,00		030B0087	030B0137	030B0237	17,60	
12,00		030B0089	030B0139	030B0239	24,00	
13,50		030B0091	030B0141	030B0241	24,00	
15,00		030B0093	030B0143	030B0243	24,00	
17,00			030B0145	030B0245	24,00	
19,50			030B0147	030B0247	24,00	
22,00		030B0096	030B0149	030B0249	24,00	
25,00			030B0151		24,00	
28,00			030B0153		24,00	
31,50		030B0099	030B0155		24,00	
35,00		030B0100			24,00	

Markierung der Standarddüsen

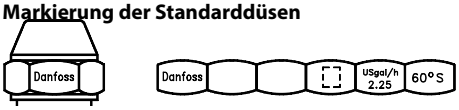

Markierung LE-V

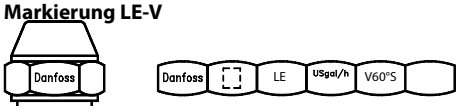

Die bestehende Markierung (alt) gibt Auskunft über den bestehenden Durchsatz in USgal/h, Sprühwinkel und Sprühmuster bei 700 kPa, mit einem Prüföl mit 3,4 mm²/s und 820 kg/m3.

Typ B

[1] S = Vollkegel, H = Hohlkegel

AT 18. 12. 2024

Typ OD-S Vollkegel

S = Vollkegel

Düsengröße 7 bar USgal/h	Massenstrom 10 bar CEN/kg/h	MLE/St.	Best.-Nr. für Zerstäubungswinkel				€	WG
			30°	45°	60°	80°		
0,20					030F7109		33,90	
0,25					030F7113		33,90	
0,30	1,15				030F6102	030F8102	30,30	
0,35	1,35				030F6103	030F8103	30,30	
0,40	1,46			030F4904	030F6904	030F8904	24,00	
0,45	1,66			030F4906	030F6906	030F8906	24,00	
0,50	1,87		030F3108	030F4908	030F6908	030F8908	17,60	
0,55	2,11		030F3110	030F4910	030F6910	030F8910	17,60	
0,60	2,37		030F3112	030F4912	030F6912	030F8912	17,60	
0,65	2,67		030F3114	030F4914	030F6914	030F8914	17,60	
0,75	2,94		030F3116	030F4916	030F6916	030F8916	17,60	
0,85	3,31		030F3118	030F4918	030F6918	030F8918	17,60	
1,00	3,72		030F3120	030F4920	030F6920	030F8920	17,60	
1,10	4,24		030F3122	030F4922	030F6922	030F8922	17,60	
1,20	4,45			030F4923	030F6923	030F8923	17,60	
1,25	4,71		030F3124	030F4924	030F6924	030F8924	17,60	
1,35	5,17		030F3126	030F4926	030F6926	030F8926	17,60	
1,50	5,84	10	030F3128	030F4928	030F6928	030F8928	17,60	02
1,65	6,08		030F3129	030F4929	030F6929	030F8929	17,60	
1,75	6,55		030F3130	030F4930	030F6930	030F8930	17,60	
2,00			030F3132	030F4132	030F6132	030F8132	17,60	
2,25			030F3134	030F4134	030F6134	030F8134	17,60	
2,50			030F3136	030F4136	030F6136	030F8136	17,60	
2,75			030F3138	030F4138	030F6138	030F8138	17,60	
3,00			030F3140	030F4140	030F6140	030F8140	17,60	
3,50				030F4142	030F6142	030F8142	17,60	
4,00				030F4144	030F6144	030F8144	17,60	
4,50				030F4146	030F6146	030F8146	17,60	
5,00				030F4148	030F6148	030F8148	17,60	
5,50				030F4150	030F6150	030F8150	17,60	
6,00				030F4152	030F6152	030F8152	17,60	
7,00					030F6154		17,60	
8,00					030F6156		17,60	
9,00					030F6158		17,60	

CEN Markierung und die bestehende Markierung

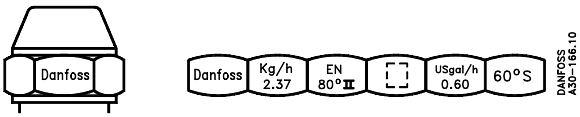

Die Düsen tragen zwei verschiedene Markierungen:
Die bestehende Markierung (alt), welche Auskunft auf den bestehenden Durchsatz in USgal/h, Sprühwinkel und Sprühmuster gibt.
Die neue CEN Markierung gibt an:
Düsendurchsatz in kg/h bei einem Zerstäubungs-Druck von 1000 kPa, mit einem Prüföl mit 3,4 mm2/s, 840 kg/m3.

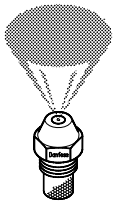

Typ S

Diese Düsen werden nach der europäischen Norm EN 293 gefertigt.

AT 18. 12. 2024

Typ OD-H Hohlkegel

H = Hohlkegel

Düsengröße 7 bar USgal/h	Massenstrom 10 bar CEN/kg/h	MLE/St.	Best.-Nr. für Zerstäubungswinkel			€	WG
			45°	60°	80°		
0,30	1,15			030H6102	030H8102	30,30	
0,35	1,35			030H6103	030H8103	30,30	
0,40	1,46			030H6904	030H8904	24,00	
0,45	1,66			030H6906	030H8906	24,00	
0,50	1,87		030H4908	030H6908	030H8908	17,60	
0,55	2,11		030H4910	030H6910	030H8910	17,60	
0,60	2,37		030H4912	030H6912	030H8912	17,60	
0,65	2,67		030H4914	030H6914	030H8914	17,60	
0,75	2,94		030H4916	030H6916	030H8916	17,60	
0,85	3,31		030H4918	030H6918	030H8918	17,60	
1,00	3,72		030H4920	030H6920	030H8920	17,60	
1,10	4,24	10	030H4922	030H6922	030H8922	17,60	02
1,20	4,45		030H4923	030H6923	030H8923	17,60	
1,25	4,71		030H4924	030H6924	030H8924	17,60	
1,35	5,17		030H4926	030H6926	030H8926	17,60	
1,50	5,84		030H4928	030H6928	030H8928	17,60	
1,65	6,08		030H4929	030H6929	030H8929	17,60	
1,75	6,55		030H4930	030H6930	030H8930	17,60	
2,00			030H4132	030H6132	030H8132	17,60	
2,25			030H4134	030H6134	030H8134	17,60	
2,50			030H4136	030H6136	030H8136	17,60	
2,75			030H4138	030H6138	030H8138	17,60	
3,00			030H4140	030H6140	030H8140	17,60	

CEN Markierung und die bestehende Markierung

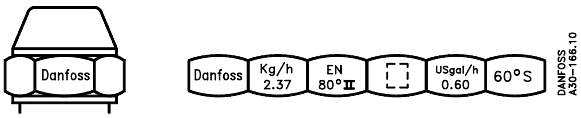

Die Düsen tragen zwei verschiedene Markierungen:
Die bestehende Markierung (alt), welche Auskunft auf den bestehenden Durchsatz in USgal/h, Sprühwinkel und Sprühmuster gibt.
Die neue CEN Markierung gibt an:
Düsendurchsatz in kg/h bei einem Zerstäubungs-Druck von 1000 kPa, mit einem Prüföl mit 3,4 mm2/s, 840 kg/m3.

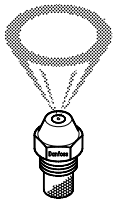

Typ H

Diese Düsen werden nach der europäischen Norm EN 293 gefertigt.

AT 18. 12. 2024

OD-SR Messing / Rundkopf /Vollkegel

SR = Vollkegel

Düsengröße 7 bar USgal/h	Massenstrom 10 bar CEN/kg/h	MLE/St.	Best.-Nr. für Zerstäubungswinkel			€	WG
			45°	60°	80°		
0,30	1,15	10			030F9902	30,30	02
0,35	1,35				030F9903	30,30	
0,40	1,46		030F5904	030F7904	030F9904	24,00	
0,45	1,66		030F5906	030F7906	030F9906	24,00	
0,50	1,87		030F5908	030F7908	030F9908	17,60	
0,55	2,11		030F5910	030F7910	030F9910	17,60	
0,60	2,37		030F5912	030F7912	030F9912	17,60	
0,65	2,67		030F5914	030F7914	030F9914	17,60	
0,75	2,94		030F5916	030F7916	030F9916	17,60	
0,85	3,31		030F5918	030F7918		17,60	
1,00	3,72		030F5920	030F7920		17,60	

OD-HR Messing / Rundkopf /Hohlkegel

HR = Hohlkegel

Düsengröße 7 bar USgal/h	Massenstrom 10 bar CEN/kg/h	MLE/St.	Best.-Nr. für Zerstäubungswinkel			€	WG
			45°	60°	80°		
0,35	1,35	10			030H9903	30,30	02
0,40	1,46		030H5904	030H7904	030H9904	24,00	
0,42	1,56				030H9905	auf Anfrage	
0,45	1,66			030H7906	030H9906	24,00	
0,50	1,87		030H5908	030H7908	030H9908	17,60	
0,55	2,11			030H7910	030H9910	17,60	
0,60	2,37			030H7912		17,60	
0,65	2,67			030H7914	030H9914	17,60	
0,75	2,94			030H7916	030H9916	17,60	
0,85	3,31				030H9918	17,10	
1,00	3,72			030H7920	030H9920	18,90	
1,35	5,17			030H7926		auf Anfrage	

Kennzeichnung/Durchsatz OD-SR, OD-HR
Zur Erfüllung der Anforderungen der EN-Norm (Europäische Norm) ist die Ölbrennerdüse mit einer Durchsatzangabe sowie einem Sprühmuster-/ Winkelindex versehen, bezogen auf die Referenzbedingungen der EN-Norm.

USgal/h -> 7 bar, 3,4 cSt 820 kg/m³
kg/h (EN) -> 10 bar, 3,4 cSt 840 kg/m³

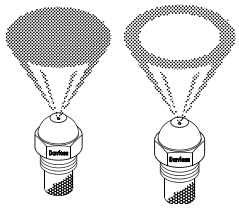

Typ SR Typ HR

Zubehör

Beschreibung	MLE/St.	Best.-Nr.	€	WG
Koffer für 40 Öldüsen	5	030-0058	41,10	02

Diese Düsen werden nach der europäischen Norm EN 293 gefertigt.

AT 18. 12. 2024

SFD, SD - Stahl / Rundkopf /Vollkegel

Düsengröße 7 bar USgal/h	Massenstrom 10 bar CEN/kg/h	MLE/St.	Best.-Nr. für Zerstäubungswinkel			€	WG
			45°	60°	80°		
0,30	1,12	12	030F4002	030F6002	030F8002	33,20	02
0,35	1,31		030F4003	030F6003	030F8003	33,20	
0,40	1,50		030F4004	030F6004	030F8004	27,30	
0,45	1,68		030F4006	030F6006	030F8006	27,30	
0,50	1,87		030F4008	030F6008	030F8008	23,00	
0,55	2,06		030F4010	030F6010	030F8010	23,00	
0,60	2,24		030F4012	030F6012	030F8012	23,00	
0,65	2,43		030F4014	030F6014	030F8014	23,00	
0,75	2,81		030F4016	030F6016	030F8016	23,00	
0,85	3,18		030F4018	030F6018	030F8018	23,00	
1,00	3,74		030F4020	030F6020	030F8020	23,00	
1,10	4,12		030F4022	030F6022	030F8022	21,60	
1,25	4,68		030F4024	030F6024	030F8024	21,60	
1,35	5,05		030F4026	030F6026	030F8026	21,60	
1,50	5,61		030F4028	030F6028	030F8028	21,60	
1,65	6,17		030F4029	030F6029	030F8029	21,60	
1,75	*6,55*		*030F4030*	*030F6030*	*030F8030*	*21,60*	

HFD, HD - Stahl / Rundkopf /Hohlkegel

Düsengröße 7 bar USgal/h	Massenstrom 10 bar CEN/kg/h	MLE/St.	Best.-Nr. für Zerstäubungswinkel				€	WG
			45°	60°	70°	80°		
0,40	1,50	12	030H4004	030H6004	030H7004	030H8004	27,30	02
0,45	1,68		030H4006	030H6006		030H8006	27,30	
0,50	1,87		030H4008	030H6008	030H7008	030H8008	23,00	
0,55	2,06		030H4010	030H6010		030H8010	23,00	
0,60	2,24		030H4012	030H6012		030H8012	23,00	
0,65	2,43		030H4014	030H6014		030H8014	23,00	
0,75	2,81		030H4016	030H6016		030H8016	23,00	
0,85	3,18		030H4018	030H6018		030H8018	23,00	
1,00	3,74		030H4020	030H6020		030H8020	23,00	
1,10	4,12		030H4022	030H6022		030H8022	21,60	
1,25	4,68		030H4024	030H6024		030H8024	21,60	
1,35	5,05		030H4026	030H6026		030H8026	21,60	
1,50	5,61		030H4028	030H6028		030H8028	21,60	
1,65	6,17		030H4029	030H6029		030H8029	21,60	
1,75	6,55		030H4030	030H6030		030H8030	21,60	
2,00	7,48		030H4032	030H6032		030H8032	21,60	
2,25	8,42		030H4034	030H6034		030H8034	21,60	
2,50	9,35		030H4036	030H6036		030H8036	21,60	

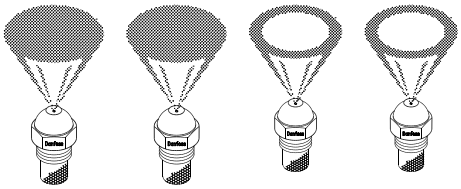

Typ: SFD SD HFD HD

Diese Düsen werden nach der europäischen Norm EN 293 gefertigt.

AT 18. 12. 2024

Rotrix-Ölbrennerdüse Typ VTB-LE

Spezial Ölbrennerdüse für den Rotrix-Blaubrenner von Viessmann.
Sie ist mit dem bekannten Danfoss LE-Ventil ausgerüstet

Düsendurchsatz [USgal/h]	Brennergröße	MLE/St.	Best.-Nr.	€	WG
0,50	18 kW	15	030F2408	68,00	02
0,60	22 kW		030F2412	68,00	
0,75	27 kW		030F2416	68,00	

Ölbrennerdüsen für Viessmann Wandkessel Vitoplus VP3 und VP3a

Die Düsen sind mit „V“ markiert und mit dem bekannten Danfoss LE-Ventil ausgerüstet

Massenstrom [USgal/h]	Zerstäubungswinkel [1)]	Kennzeichnung	MLE/St.	Best.-Nr.	€	WG
0,40	80° S	V	10	030B0445	60,70	02
0,50	80° S			030B0446	59,30	
0,60	80° S			030B0447	60,70	
0,40	80° H	V		030B0439	60,70	
0,50	80° H			030B0444	59,30	

Ölbrennerdüsen für Viessmann Vitoladens 300

Die Düsen sind mit "V" markiert.

Massenstrom [USgal/h]	Zerstäubungswinkel [1)]	Kennzeichnung	MLE/St.	Best.-Nr.	€	WG
0,32	80° H		10	030B0488	32,40	02
0,40	80° H			030B0489	25,60	

HINWEIS:
Bei Verwendung von LE-Ölbrennerdüsen muss ein besonders effektiver Vorfilter verwendet werden.
Filterfeinheit max. 40 µm oder besser.

AT 18. 12. 2024

Öldüsen LE-S Vollkegel

S=Vollkegel, mit eingebautem Abschlussventil

Massenstrom USgal/h	MLE/St.	Best.-Nr. für Zerstäubungswinkel			€	WG
		45°	60°	80°		
0,40	10		030F6704	030F8704	60,70	02
0,45			030F6706	030F8706	60,70	
0,50		030F4708	030F6708	030F8708	57,70	
0,55		030F4710	030F6710	030F8710	57,70	
0,60		030F4712	030F6712	030F8712	57,70	
0,65		030F4714	030F6714	030F8714	57,70	
0,75		030F4716	030F6716	030F8716	57,70	
0,85		030F4718	030F6718	030F8718	57,70	
1,00		030F4720	030F6720	030F8720	57,70	
1,10				030F8722	57,70	
1,50		030F4728	030F6728		57,70	
1,75			030F6730		57,70	

Öldüsen LE-H Hohlkegel

H=Hohlkegel, mit eingebautem Abschlussventil

Massenstrom USgal/h	MLE/St.	Best.-Nr. für Zerstäubungswinkel		€	WG
		60°	80°		
0,40	10	030H6704	030H8704	60,70	02
0,45		030H6706	030H8706	60,70	
0,50		030H6708	030H8708	57,70	
0,55		030H6710	030H8710	57,70	
0,60		030H6712	030H8712	57,70	
0,65		030H6714	030H8714	57,70	
0,75		030H6716	030H8716	57,70	
0,85		030H6718	030H8718	57,70	
1,00		030H6720	030H8720	57,70	
1,35			030H8726	57,70	
1,75			030H8730	57,70	

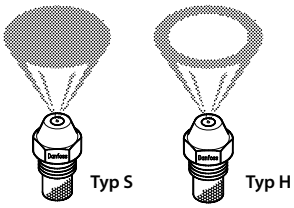

Markierung LE-S, LE-H

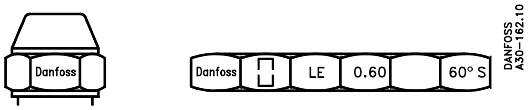

Die Markierung gibt Auskunft über den Durchsatz in USgal/h, Sprühwinkel und Sprühmuster bei 8,6 bar, einem Prüföl mit 3,4 mm2/s und 820 kg/m3.
Wenn die LE-Düse mit einem Zerstäubungsdruck von 11,6 bar verwendet wird, entspricht dies einem Durchsatz einer Öldüse gemäß CEN-Norm, gemessen bei 10 bar.

GEPRÜFT 100% GEPRÜFT

[1] Alle Angaben rechts oder links sind auf das Wellenende gesehen angegeben.
[2] Bei n = 2850 min^{-1} und 4,3 mm^2/s, 10 bar

AT 18. 12. 2024

Regler ohne Hilfsenergie

Temperaturregler, Übersicht ... 150
RAVI, RAVK Thermostate ... 152
RAV Durchgangsventil ... 152
VMA Durchgangsventil ... 152
VMV 3-Wege-Mischventil ... 152
FJV Rücklauftemperaturbegrenzer ... 153
FJVA ... 153
AVTB ... 154
Tauchhülsen ... 154
Ventile VG, VGF ... 155
Thermostate AVT ... 155
Schutz-Temperatur-Wächter (STW) STM ... 155
Ventile VGS ... 156
Thermostate AVT ... 156
Adapter ... 156
AVTA Temperaturregler ... 157
Tauchrohre für Temperaturregler AVTA ... 157
Ventile VGU/VGUF ... 158
Thermostate AVT ... 158
Tauchhülsen ... 158
Ventile VFG2/VFGS2 ... 159
Thermostate AFT ... 159
Ventil VFG 33 ... 160
Thermostate (TR) AFT ... 160
Kombistück ... 160
ZF Zwischenstücke ... 160
Ventile VFU 2 ... 161
Druckminderer, Überströmventile inkl. Virtus Übersicht ... 162
Druckminderer AVD ... 164
Druckminderer AVDS ... 165
Regler SAF VFG 21 ... 166
Virtus VFG 22(1) Ventile ... 167
Virtus AFD 2 Druckantrieb ... 167
Zubehör für Ventile VFG 22(1) mit Druckantrieb AFD 2 ... 167
Ventile VFG 2 ... 168
AFD Druckantrieb ... 168
AVA Überströmventil ... 169
Virtus VFG 22(1) Ventile ... 170
Virtus AFA 2 Druckantrieb ... 170
Zubehör für Ventile VFG 22(1) mit Druckantrieb AFA 2 ... 170
VFG 2 ... 171
AFA Druckantrieb ... 171
Zubehör für Ventile VFG 2 mit Druckantrieb AFA ... 171
Volumenstrom- und Differenzdruckregler DN 15-50, Übersicht ... 172
AVPL Differenzdruckregler ... 174
AVPA Differenzdruckregler ... 175
AVP Differenzdruckregler ... 176
AVQ Volumenstromregler ... 178
AVQT Volumenstromregler ... 180
AVPQT Volumenstrom- und Differenzdruckregler ... 180
AVPB Differenzdruckregler mit Volumenstrombegrenzung ... 181
AVPB-F Differenzdruckregler mit Volumenstrombegrenzung ... 181
AVPB Differenzdruckregler mit Volumenstrombegrenzung ... 182
AVPB-F Differenzdruckregler mit Volumenstrombegrenzung ... 182
AVPQ Volumenstrom- und Differenzdruckregler ... 183
AVPQ 4 Volumenstrom- und Differenzdruckregler ... 184

ENGINEERING
TOMORROW

Intelligenter motorischer Stellantrieb AMEi 6 (iSet/iNet)....185
Virtus Differenzdruck- und Volumenstromregler, Übersicht 186
Virtus AFP 2/VFG 22(1)....187
Virtus VFG 22(1) Ventile....187
Virtus AFPA 2/VFG 22(1)....188
Virtus VFG 22(1) Ventile....188
Virtus AFQ 2/VFQ 22(1)....189
Virtus AFPB 2 (PN 40) /VFQ 22(1)....190
Virtus AFPQ 2(4) /VFQ 22(1)....192
Volumenstrom- und Differenzdruckregler, Flansch....194
VFG 2 Ventile....195
AFP Druckantrieb....195
VFQ 2 Ventile....196
AFQ Druckantrieb....196
VFQ 2 Ventile....197
VFQ 2 Ventile....198
VFG 2 Ventile....199
AFPA Druckantrieb....199
Schmutzfänger....200
FVF Schmutzfänger....200
Magnetabscheider für FVF....200
Zubehör für Ventile und Regler 201

		AVT/VG(F)	AVT/VGU(F)	AVT/VGS	FJV	FJVA	AVTB	AVTA
Einsitzventile	schließend	●		●	●		●	
	öffnend		●			●		●
Thermostate	Stabfühler	●	●	●				●
	Wendelfühler							
	Sicherheitsfühler (STW) STM	●		●				
	eingebaut				●	●		
Kombinations-stück	K 2 + K 3	●	●	●				
Anschluss	Anschweißend	●	●	●	●		●	
	Anschraubend	●	●	●	●		●	
	Innengewinde				●	●	●	●
	Flanschanschluss	·	·	·				
Nennweite	DN	15-50	15-50	15-25	15-25	15-25	15-25	10-15
Nenndruck	PN 16				●	●	●	●
	PN 25	●	●	●				
zul. Mediums-temperatur	max. 150 °C	●	●		130 °C	130 °C	130 °C	130 °C
	max 180 °C			●				
Gehäuse-werkstoff Ventil	Rotguss: G-CuSN5ZnPb(Rg-5) DN 15-25	●	●	●				
	Sphäroguss GGG 40.3 EN-GJS-400-18-LT DN 32-50	●	●					
	MS 58 CuZn40Pb2				Innen-gewinde	●	Innen-gewinde	●
	Entzinkungsfreies MS BS 2872/CZ 132				Außen-ge-winde		Außen-ge-winde	
Seite		155	160	156	153	153	154	154

HINWEIS: Thermostate RAVI und RAVK siehe Seite 152
Typgeprüfte Temperaturregler, Schutz-Temperatur-Wächter (STW) werden mit max. 5 m Verbindungsrohr geliefert.

AT 18. 12. 2024

		AFT. ./VFG 2 AFT. ./VFGS 2	AFT. ./VFU 2	AFT. ./VFG 33
Einsitzventile	schließend	●		
	öffnend		●	
Dreiwegeventil	Mischventil			●
	Verteilventil			
Thermostate	Stabfühler AFT06	●	●	●
	Wendelfühler AFT17	●	●	●
	Sicherheitsfühler (STW) STFW	●		
Kombinations-stück	KF 2	●		●
Zubehör für höhere Drücke und Temperaturen		●		●
Nennweite	DN	15-125	15-125	25-125
Nenndruck	PN 16	●	●	
	PN 25	●	auf Anfrage	●
	PN 40	auf Anfrage	auf Anfrage	
zul. Mediums-temperatur	max. 200 °C	●	150°	●
	max. 350 °C	●		●
Gehäuse-werkstoff Ventil	Grauguss GG-25 EN-GJL-250	●	●	
	Sphäroguss GGG 40.3 EN-GJS-400-18-LT	●	auf Anfrage	●
	Stahlguss GS-C 25 GP240GH	auf Anfrage	auf Anfrage	
Seite		159	161	160

HINWEIS: STW siehe Seite 168
Typgeprüfte Temperaturregler, Schutz-Temperatur-Wächter (STW) werden mit max. 5 m Verbindungsrohr geliefert.

RAVI, RAVK Thermostate

Typ	Ausführung/Bezeichnung	Sollwert-bereich °C	Kapillar-rohrlänge	Best.-Nr.	€	WG
Thermostat Typ RAVI mit Kapillarrohrstopfbuchse für kleine Wassererwärmungsanlagen (Speicher- und Durchflusswassererwärmer). Ventil: RAV, VMA, VMV[1]						
Einbaulage des Fühlers und Einbauort des Ventiles beachten! Ventil im Rücklauf montieren. Fühler wärmer als Ventil montieren.						
RAVI	Fernfühler	43-65	2,0 m	013U8008	240,00	08
Thermostat Typ RAVK mit Kapillarrohrstopfbuchse für kleine Speicher- und Durchflusswassererwärmer. Ventil: RAV, VMA, VMV[1]						
Einbaulage des Fühlers und Einbauort des Ventiles beliebig!						
RAVK	Fernfühler	10-30	2,0 m	003L3530	251,00	08
		25-45		013U8072	255,00	
		25-65		013U8063	255,00	
		35-75		003L3531	251,00	

RAV Durchgangsventil

Typ	Nenndruck [PN]	Nennweite [DN]	Anschluss	kvs-Wert [m³/h]	max. Differenz-druck [bar]	für Stellantrieb	Best.-Nr.	€	WG
Durchgangsventil RAV---/8, Messing CuZn39Pb (Ms58), mit Innen- und Außengewinde, max. Temperatur 120 °C									
RAV15/8	10	15	Rp ½	1,5	0,8	**RAVK, RAVI**	013U0017	54,00	08
RAV20/8		20	Rp ¾	2,3			013U0022	78,00	
RAV25/8		25	Rp 1	3,1			013U0027	126,00	

VMA Durchgangsventil

CuSn5Pb5Zn5-C (RG5), Außengewinde DIN ISO 228/1, max. Temperatur 130 °C

Typ	Nenndruck [PN]	Nennweite [DN]	Anschluss	kvs-Wert [m³/h]	max. Differenz-druck [bar]	für Stellantrieb	Best.-Nr.	€	WG
VMA	16	15	G ¾A	0,25	5,0[2] / 3,0[3]	**RAVI, RAVK**	065F2030	234,00	08
				0,4	5,0[2] / 3,0[3]		065F2031	234,00	
				0,63	2,0[2] / 1,5[3]		065F2032	234,00	
				1,0	2,0[2] / 1,5[3]		065F2033	234,00	
				1,6	2,0[2] / 1,5[3]		065F2034	234,00	
				2,5	1,0[2] / 0,5[3]		065F2035	234,00	

VMV 3-Wege-Mischventil

CuSn5Pb5Zn5-C (RG5), Innengewinde DIN 2999, max. Temperatur 120 °C

Typ	Nenndruck [PN]	Nennweite [DN]	Anschluss	kvs-Wert [m³/h]	max. Differenz-druck [bar]	für Stellantrieb	Best.-Nr.	€	WG
VMV	16	15	Rp ½	2,5	0,6	**RAVI RAVK**	065F0015	201,00	08
		20	Rp ¾	4,5	0,5		065F0020	201,00	

Zubehör für Thermostate RAVI, RAVK

Typ	Ausführung/Bezeichnung	Best.-Nr.	€	WG
RAVK, RAVI	Tauchrohr R½, Ø 12 x 170 mm, Messing	065-4414	47,00	08
RAVK, RAVI	Tauchrohr R½, Ø 12 x 170 mm, Edelstahl	065-4415	136,00	

[1] Nur DN 15 und 20 mit Fühler 25-45 °C
[2] RAVI
[3] RAVK

AT 18. 12. 2024

Rücklauftemperaturbegrenzer FJV

Nennweite	DN	15	20	25
Anschluss		Rp ½	Rp ¾	Rp 1
		G ¾ A	G1A	G 1¼ A
k_{VS}-Wert	m^3/h	1,9	3,4	5,5
Δp max.	bar	10		
Nenndruck	PN	16		
max. Mediumstemperatur	°C	130		
Werkstoff Ventilgehäuse		Siehe Seite 150		
Sollwertbereich	°C	20-60		

FJV Rücklauftemperaturbegrenzer

Nennweite [DN]	Innengewinde Rp 20-60 [°C]		Außengewinde G ...A 20-60 [°C]		WG
	Best.-Nr.	€	Best.-Nr.	€	
15	003N2250	461,00	003N5117	474,00	08
20	003N3250	493,00	003N5118	504,00	
25	003N4250	546,00	003N5119	564,00	

FJV

Anschlussteile (Set)

Nennweite [DN]	mit Anschweißenden		mit Anschraubenden		WG
	Best.-Nr.	€	Best.-Nr.	€	
15	003H6908	26,70	003H6902	23,80	08
20	003H6909	36,60	003H6903	32,50	
25	003H6910	48,20	003H6904	42,40	

FJVA

Selbsttätiges thermostatisch gesteuertes Ventil FJVA für den Einsatz in Kühlsystemen, bei steigender Temperatur öffnend, mit eingebautem Fühler max. Δ p = 10 bar, PN 16

Typ	Nennweite [DN]	Anschluss	k_{vs}-Wert [m^3/h]	Regelbereich [°C]	Best.-Nr.	€	WG
FJVA 15	15	Rp ½	1,9	0-30	003N8210	387,00	01
FJVA 20	20	Rp ¾	3,4	0-30	003N8244	423,00	
FJVA 25	25	Rp 1	5,5	0-30	003N8245	460,00	

FJVA

Temperraturregler TR, bei steigender Temperatur **schließend**.

Nennweite	DN	15	20	25
Anschluss		Rp ½	Rp ¾	Rp 1
		G ¾ A	G1A	G 1¼ A
k_{VS}-Wert	m^3/h	1,9	3,4	5,5
Δp max.	bar	10		
Nenndruck	PN	16		
max. Mediumstemperatur	°C	130		
Werkstoff Ventilgehäuse	°C	Siehe Seite 150		
Sollwertbereich[3]		20-60[1], 30-65[2], 30-100[2]		
Verbindungsrohr		2 m		
Fühleranschluss		Stopfbuchse R ½		
Tauchhülse		Messing oder Niro		

AVTB

AVTB

Innengewinde Rp

Nennweite [DN]	20-60 °C[1]		30-65 °C[2]		30-100 °C[2]		30-100 °C[3]		WG
	Best.-Nr.	€	Best.-Nr.	€	Best.-Nr.	€	Best.-Nr.	€	
15	003N8229	564,00	003N8151	545,00	003N8144	545,00	003N8141	550,00	08
20	003N8230	569,00	003N8152	621,00	003N8145	621,00	003N8142	621,00	
25	003N8253	673,00	003N8153	666,00	003N8146	666,00	003N8143	665,00	

Außengewinde G ...A

Nennweite [DN]	20-60 °C[1]		30-65 °C[2]		30-100 °C[2]		30-100 °C[3]		WG
	Best.-Nr.	€	Best.-Nr.	€	Best.-Nr.	€	Best.-Nr.	€	
15	003N5114	569,00	003N5127	545,00	003N5144	545,00	003N5141	564,00	08
20	003N5115	572,00	003N5128	621,00	003N5145	621,00	003N5142	640,00	
25	003N5116	690,00	003N5129	666,00	003N5146	712,00	003N5143	683,00	

Anschlussteile (Set)

Nennweite [DN]	mit Anschweißenden		mit Anschraubenden		WG
	Best.-Nr.	€	Best.-Nr.	€	
15	003H6908	26,70	003H6902	23,80	08
20	003H6909	36,60	003H6903	32,50	
25	003H6910	48,20	003H6904	42,40	

Tauchhülsen

Material	Best.-Nr.	€	WG
Messing Rp ½ × M14 × 1 mm, Messing, 182 mm, ohne Stopfbuchse	013U0290	113,00	08
Niro Rp ½ × M18 × 1,5 mm, Edelstahl, 182 mm, mit Stopfbuchse	003N0196	247,00	01

HINWEIS: Bei Edelstahlspeichern bzw. mit Trinkwasser gefüllten Speichern sind Edelstahltauchhülsen (Niro) einzusetzen.

[1] Temperaturfühler Ø 9.5 × 180 - Fühler wärmer als das Gehäuse montieren. Isolierscheibe ist werksseitig vormontiert.
[2] Temperaturfühler Ø 9.5 × 150 - Einbaulage beliebig. Isolierscheibe ist werksseitig vormontiert.
[3] Temperaturfühler Ø 9.5 × 150 - Einbaulage beliebig. Ausführung ohne Isolierscheibe zwischen Ventil und Balgelement

Temperaturregler TR, bei steigender Temperatur schließend, für Kalt-, Warm- und Heißwasser.
DIN-Reg-Nr. TR (TW) 700, STW 871

Nennweite	DN	15	20	25	32	40	50
	Anschluss	G ¾ A	G1A	G 1¼ A	Außengewinde oder Flansch		
k_{vs}-Wert	m^3/h	4,0 [1]	6,3	8.0	12,5	16 (20) [2]	20 (25) [2]
Δp max.	bar	20			16		
Nenndruck	PN	25					
max. Mediumstemperatur	°C	150					
Werkstoff Ventilgehäuse		Rotguss: [3] (Rg-5)			Gusseisen mit Kugelgraphit: EN-GJS-400-18-LT (GGG-40.3)		
Sollwertbereich	°C	–10–+40, 20–70, 40–90, 60–110					
Verbindungsrohr		5 m					
Fühleranschluss		Stopfbuchse R ½			Stopfbuchse R ¾		
Tauchhülse		Messing oder Niro (Aufpreis)					

Ventile VG, VGF

Nennweite [DN]	Ventil VG Anschluss Außengewinde G ... A		Ventil VGF Flanschanschluss		WG
	Best.-Nr.	€	Best.-Nr.	€	
15	065B0774	610,00	065B0780	721,00	08
20	065B0775	712,00	065B0781	880,00	
25	065B0776	809,00	065B0782	1.060,00	
32	065B0777	833,00	065B0783	1.240,00	
40	065B0778	912,00	065B0784	1.320,00	
50	065B0779	1.020,00	065B0785	1.390,00	

AVT/VG

Anschlussteile (Set)

Nennweite [DN]	mit Anschweißenden		mit Anschraubenden		mit Flanschen		WG
	Best.-Nr.	€	Best.-Nr.	€	Best.-Nr.	€	
15	003H6908	26,70	003H6902	23,80	003H6915	143,00	08
20	003H6909	36,60	003H6903	32,50	003H6916	143,00	
25	003H6910	48,20	003H6904	42,40	003H6917	143,00	
32	003H6911	65,00	003H6905	55,70			
40	003H6912	84,10	065B2004	121,00			
50	003H6913	117,00	065B2005	164,00			

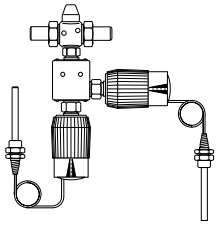
AVT/K2/AVT/VG

Thermostate AVT

mit Tauchhülse Ms Sollwertbereich [°C]	DN 15 - 25 Anschluss Tauchhülse R½		DN 32 - 50 Anschluss Tauchhülse R¾		ohne Tauchhülse Ms Sollwertbereich [°C]	DN 15 - 50 Anschluss Tauchhülse R¾		WG
	Best.-Nr.	€	Best.-Nr.	€		Best.-Nr.	€	
-10 - +40	065-0596	466,00	065-0600	591,00	-10 - +45	065-0604	673,00	08
20 - 70	065-0597	466,00	065-0601	591,00	35 - 70	065-0605	673,00	
40 - 90	065-0598	466,00	065-0602	591,00	60 - 100	065-0606	673,00	
60 - 110			065-0603	591,00	85 - 125	065-0607	673,00	

HINWEIS: Bei Edelstahlboilern sollten Edelstahltauchhülsen eingebaut werden.

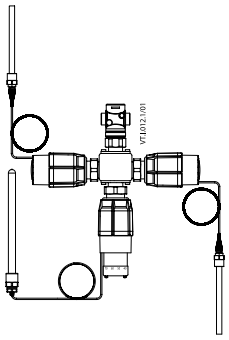
AVT/K3/AVT/STM/VG

Schutz-Temperatur-Wächter (STW) STM

mit Tauchhülse (Ms) DN 15-50; Anschluss R¾				Tauchhülsen Niro				Kombinationsstück			
Sollwertbereich °C	Best.-Nr.	€	WG	Anschluss	Best.-Nr.	€	WG		Best.-Nr.	€	WG
20 - 75	065-0609	835,00	08	R½	065-4415	136,00	08	K2	003H6855	130,00	08
40 - 95	065-0610	835,00		R¾	065-4417	289,00		K3	003H6856	215,00	
30 - 110	065-0608	835,00									

Adapter

Bezeichnung	innen	außen	Best.-Nr.	€	WG
für Ventile IWKA V73, V74 und V93	M34 x 1,5 mm	M45 x 1,5 mm	003H6927	39,50	08

[1] Kvs-Werte 0,4 bis 2,5 auf Anfrage,
[2] Klammerwerte für Flanschausführung
[3] genaue Werkstoffbezeichnung siehe Seite 150

Temperaturregler TR, bei steigender Temperatur **schließend**, für Heißwasser und **Dampf**.
DIN-Reg-Nr. TR (TW) 700, STW 871

Nennweite	DN	15			20	25
Anschluss		G ¾ A			G1A	G 1¼ A
k_{vs}-Wert	m^3/h	1,0	1,6	3,2	4,5	6,3
Δp max.	bar	10				
Nenndruck	PN	25				
max. Mediumstemperatur	°C	200				
Werkstoff Ventilgehäuse		Rotguss: [1] (Rg-5)				
Sollwertbereich		20-70, 40-90, 60-110				
Verbindungsrohr		5 m				
Fühleranschluss		Stopfbuchse R ¾				
Tauchhülse		R ¾, Messing oder Niro (Aufpreis)				

Ventile VGS

Anschluss Außengewinde G ... A

Nennweite [DN]	k_{vs}-Wert [m^3/h]	Best.-Nr.	€	WG
15	1,0	065B0786	1.170,00	08
	1,6	065B0787	1.170,00	
	3,2	065B0788	1.170,00	
20	4,5	065B0789	1.360,00	
25	6,3	065B0790	1.540,00	

AVT/VGS

Anschlussteile (Set)

Nennweite [DN]	mit Anschweißenden		mit Anschraubenden		mit Flanschen		WG
	Best.-Nr.	€	Best.-Nr.	€	Best.-Nr.	€	
15	003H6908	26,70	003H6902	23,80	003H6915	143,00	08
20	003H6909	36,60	003H6903	32,50	003H6916	143,00	
25	003H6910	48,20	003H6904	42,40	003H6917	143,00	

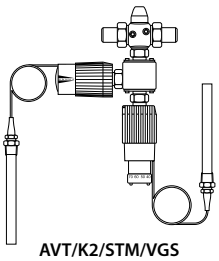

AVT/K2/STM/VGS

Thermostate AVT

mit Tauchhülse Ms			ohne Tauchhülse Ms			
DN 15 - 25 Anschluss Tauchhülse R¾			DN 15 - 25 Anschluss Tauchhülse R¾			
Sollwertbereich [°C]	Best.-Nr.	€	Sollwertbereich [°C]	Best.-Nr.	€	WG
-10 - +40	065-0600	591,00	-10 - +45	065-0604	673,00	08
20 - 70	065-0601	591,00	35 - 70	065-0605	673,00	
40 - 90	065-0602	591,00	60 - 100	065-0606	673,00	
60 - 110	065-0603	591,00	85 - 125	065-0607	673,00	

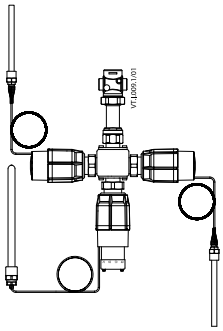

AVT/K3/AVT/STM/VGS

Schutz-Temperatur-Wächter (STW) STM

mit Tauchhülse (Ms) DN 15-50, Anschluss Tauchhülse ¾				Tauchhülsen				Kombinationsstück			
Sollwertbereich [°C]	Best.-Nr.	€	WG	Anschluss	Best.-Nr.	€	WG		Best.-Nr.	€	WG
20 - 75	065-0609	835,00	08	R¾ Niro	065-4417	289,00	08	K2	003H6855	130,00	08
40 - 95	065-0610	835,00						K3	003H6856	215,00	
30 - 110	065-0608	835,00									

Adapter

für VGS-Kombinationen mit	innen mm	außen mm	Best.-Nr.	€	WG
elektrischen Stellantrieben Typ AMV (E) 20, 23, 30, 33	M34 x 1,5	M30 x 1,5	003H1835	39,50	08
thermostatischen Stellantrieben Typ AVT, STW Typ STM und STB Typ STL	M34 x 1,5	M45 x 1,5	003H6927	39,50	

1) genaue Werkstoffbezeichnung siehe Seite 150

AT 18. 12. 2024

AVTA Temperaturregler

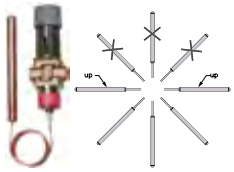

bei steigender Temperatur öffnend, mit Kupferfühler R ¾ , (l = 210 mm, Ø = 18 mm), zulässige Medientemperatur -25 bis +130 °C, max. Δ p = 10 bar, Messing, Universalfüllung. Einbaulage des Thermostatkopfes beachten! Fühler wärmer oder kälter als Ventilgehäuse montieren

Typ	Nenndruck [PN]	Nennweite [DN]	Anschluss	k_{vs}-Wert [m^3/h]	Regelbereich [°C]	Kapillarrohrlänge [m]	Best.-Nr.	€	WG
AVTA	16	10	Rp ⅜	1,4	0-30	2	003N1132	397,00	01
		15	Rp ½	1,9			003N2132	414,00	
		20	Rp ¾	3,4			003N3132	462,00	
		25	Rp 1	5,5			003N4132	512,00	
		10	Rp ⅜	1,4	25-65		003N1162	397,00	
		15	Rp ½	1,9			003N2162	414,00	
		20	Rp ¾	3,4			003N3162	462,00	
		25	Rp 1	5,5			003N4162	512,00	
		10	Rp ⅜	1,4	50-90		003N1182	397,00	
		15	Rp ½	1,9			003N2182	414,00	
		20	Rp ¾	3,4			003N3182	462,00	
		25	Rp 1	5,5			003N4182	512,00	

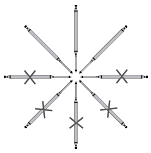

mit kleinem Kupferfühler R ½, (l = 190 mm, Ø = 9,5 mm), zulässige Medientemperatur -25 bis +130 °C, max. Δ p = 10 bar, Messing, Mengenfüllung. Einbaulage des Thermostatkopfes beachten! Fühler wärmer als Ventilgehäuse montieren

Typ	Nenndruck [PN]	Nennweite [DN]	Anschluss	k_{vs}-Wert [m^3/h]	Regelbereich [°C]	Kapillarrohrlänge [m]	Best.-Nr.	€	WG
AVTA	16	15	Rp ½	1,9	25-65	2	003N0045	414,00	01
		20	Rp ¾	3,4			003N0046	462,00	
		25	Rp 1	5,5			003N0047	512,00	

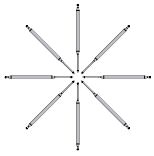

mit Innengewinde, bei steigender Temperatur öffnend, mit kleinem Kupferfühler R ½, (l = 160 mm, Ø = 9,5 mm), zulässige Medientemperatur -25 bis +130 °C, max. Δ p = 10 bar, Messing Adsorptionsfüllung. Einbaulage des Thermostatkopfes beliebig! auf Anfrage auch aus Edelstahl erhältlich

Typ	Nenndruck [PN]	Nennweite [DN]	Anschluss	k_{vs}-Wert [m^3/h]	Regelbereich [°C]	Kapillarrohrlänge [m]	Best.-Nr.	€	WG
AVTA	16	15	Rp ½	1,9	10-80	2,3	003N0107	414,00	01
		20	Rp ¾	3,4			003N0108	462,00	
		25	Rp 1	5,5			003N0109	512,00	

HINWEIS: AVTA Ventile werden serienmäßig mit Kapillarrohrstopfbuchse geliefert.

Tauchrohre für Temperaturregler AVTA

Für Fühler	Werkstoff	Einbaulänge [mm]	Anschluss	MLE/St.	Best.-Nr.	€	WG
Ø 9,5 x 160, Ø 9,5 x 190	Messing	182	Rp ½		017-436766	48,50	01
Ø 9,5 x 160, Ø 9,5 x 190	Nichtrostender Stahl Wst.-Nr. 1.4301				003N0196	247,00	
Ø 18 x 210	Messing	220	Rp ¾		003N0050	63,40	
Ø 18 x 210	Nichtrostender Stahl Wst.-Nr. 1.4301				003N0192	264,00	
Stopfbuchse für Kapillarrohr, Ø 18 mm					003N0155	25,10	
Stopfbuchse für Kapillarrohr, Ø 9,5 mm			Rp ½	5	017-422066	20,90	

HINWEIS: Bei Edelstahlboilern sollten Edelstahltauchhülsen eingebaut werden.

AT 18. 12. 2024

Temperaturregler TR, bei steigender Temperatur **öffnend**, für Kalt-, Warm- und Heißwasser.

Nennweite	DN	15	20	25	32	40	50
Anschluss		G ¾ A	G1A	G 1¼ A	Außengewinde oder Flansch		
k_{VS}-Wert	m^3/h	4,0	6,3	8.0	12,5	16 (20) [1]	20 (25) [1]
Δp max.	bar	20			16		
Nenndruck	PN	25					
max. Mediumstemperatur	°C	150					
Werkstoff Ventilgehäuse		Rotguss: [2] (Rg-5)			Gusseisen mit Kugelgraphit: EN-GJS-400-18-LT (GGG-40.3)		
Sollwertbereich	°C	–10–+40, 20–70, 40–90, 60–110					
Verbindungsrohr		5 m					
Fühleranschluss		Stopfbuchse R ½			Stopfbuchse R ¾		
Tauchhülse		Messing, vernickelt oder Niro (Aufpreis)					

Ventile VGU/VGUF

Nennweite [DN]	Ventil VGU Anschluss Außengewinde G ... A		Ventil VGUF Flanschanschluss		WG
	Best.-Nr.	€	Best.-Nr.	€	
15	065B0791	657,00			08
20	065B0792	853,00			
25	065B0793	948,00			
32	065B0794	1.060,00	065B0797	1.380,00	
40	065B0795	1.170,00	065B0798	1.450,00	
50	065B0796	1.290,00	065B0799	1.700,00	

AVT/VGU

Anschlussteile (Set)

Nennweite [DN]	mit Anschweißenden		mit Anschraubenden		mit Flanschen		WG
	Best.-Nr.	€	Best.-Nr.	€	Best.-Nr.	€	
15	003H6908	26,70	003H6902	23,80	003H6915	143,00	08
20	003H6909	36,60	003H6903	32,50	003H6916	143,00	
25	003H6910	48,20	003H6904	42,40	003H6917	143,00	
32	003H6911	65,00	003H6905	55,70			
40	003H6912	84,10	065B2004	121,00			
50	003H6913	117,00	065B2005	164,00			

Thermostate AVT

Sollwertbereich [°C]	mit Tauchhülse Ms				ohne Tauchhülse Ms			WG
	DN 15 - 25 Anschluss Tauchhülse R½		DN 32 - 50 Anschluss Tauchhülse R¾		DN 15 - 50 Anschluss Tauchhülse R¾			
	Best.-Nr.	€	Best.-Nr.	€	Sollwertbereich [°C]	Best.-Nr.	€	
-10 - +40	065-0596	466,00	065-0600	591,00	-10 - +45	065-0604	673,00	08
20 - 70	065-0597	466,00	065-0601	591,00	35 - 70	065-0605	673,00	
40 - 90	065-0598	466,00	065-0602	591,00	60 - 100	065-0606	673,00	
60 - 110			065-0603	591,00	85 - 125	065-0607	673,00	

Tauchhülsen

Anschluss	Best.-Nr.	€	WG
Niro R½	065-4415	136,00	08
Niro R¾	065-4417	289,00	

[1] Klammerwerte für Flanschausführung
[2] genaue Werkstoffbezeichnung siehe Seite 150

AT 18. 12. 2024

Preisliste Österreich 2025
Technische Änderungen und Irrtum vorbehalten.
Alle Preise sind unverbindliche Preisempfehlungen zuzüglich MwSt.

Temperaturregler (TR), bei steigender Temperatur **schließend. Ventile VFG(S) 2 druckentlastet.**
Bei Dampf Ventil VFGS 2 verwenden. Typprüfung mit DIN-Reg-Nr. TR (TW)

Nennweite	DN	15	20	25	32	40	50	65	80	100	125
k_{vs}-Wert	m^3/h	4,0	6,3	8.0	16	20	32	50	80	125	160
Δp max.	bar	20	20	20	20	20	20	20	20	15	15
Δp max.	bar	16	16	16	16	16	16	16	16	10	10
Druckentlastung		Niro Balg, W.-Nr. 1.4571									
max. Mediumstemperatur	VFG 2	200 °C, mit Zwischenstück ZF 4 350 °C									
max. Betriebsdruck		PN 16 oder PN 25 / 40, über 14 bar mit Zwischenstück ZF 6 (siehe Zubehör Seite 201 Pos. 5)									
Sollwertbereich TR	°C	-20–+50, 20–90, 40–110, 60–130, 110–180									
Sollwertbereich STW	°C	10–75, 30-95, 40-110									
Verbindungsrohr		5 m - AFT06+17									
Tauchhülse		R 1", Bronze, Niro (siehe Zubehör Seite 238 Pos. 2)									

Ventile VFG2/VFGS2

Nennweite [DN]	Gusseisen mit Lamellengraphit: EN-GJL-250 (GG-25), PN 16				Gusseisen mit Kugelgraphit: EN-GJS-400-18-LT (GGG-40.3), PN 25				WG
	VFG 2		VFGS 2		VFG 2		VFGS 2		
	Best.-Nr.	€	Best.-Nr.	€	Best.-Nr.	€	Best.-Nr.	€	
15	065B2388	902,00	065B2430	902,00	065B2401	1.090,00	065B2443	1.090,00	08
20	065B2389	988,00	065B2431	988,00	065B2402	1.180,00	065B2444	1.180,00	
25	065B2390	1.040,00	065B2432	1.040,00	065B2403	1.270,00	065B2445	1.270,00	
32	065B2391	1.190,00	065B2433	1.190,00	065B2404	1.460,00	065B2446	1.460,00	
40	065B2392	1.350,00	065B2434	1.350,00	065B2405	1.610,00	065B2447	1.610,00	
50	065B2393	1.520,00	065B2435	1.520,00	065B2406	1.790,00	065B2448	1.790,00	
65	065B2394	2.160,00	065B2436	2.160,00	065B2407	2.420,00	065B2449	2.420,00	
80	065B2395	2.270,00	065B2437	2.270,00	065B2408	2.720,00	065B2450	2.720,00	
100	065B2396	3.360,00	065B2438	3.360,00	065B2409	3.690,00	065B2451	3.690,00	
125	065B2397	5.420,00	065B2439	5.420,00	065B2410	5.890,00	065B2452	5.890,00	

PN 40 siehe Seite 217

AFT06/VFG2

Thermostate AFT

Ausführung AFT 06 mit Tauchhülse, AFT 17

Sollwertbereich [°C]	AFT 06		AFT 17		WG
	Best.-Nr.	€	Best.-Nr.	€	
-20-50	065-4390	2.290,00	065-4400	2.840,00	08
20-90	065-4391	2.290,00	065-4401	2.840,00	
40-110	065-4392	2.290,00	065-4402	2.840,00	
60-130	065-4393	2.290,00	065-4403	2.840,00	
110-180	065-4394	2.760,00			

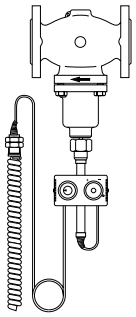
AFT 17/VFG 2

Schutz-Temperatur-Wächter (STW) STM

Sollwertbereich [°C]	Best.-Nr.	€	WG
10-75	065-4408	2.970,00	08
30-95	065-4409	2.970,00	
40-110	065-4410	2.970,00	

STFW/VFG 2

HINWEIS:
Weiteres Zubehör siehe Seite 201

AT 18. 12. 2024

Temperaturregler (TR) zum Mischen. Dreiwege-Temperaturregler (TR), Mischventil AFT ../VFG33 Ventile VFG 33 druckentlastet.

Nennweite	DN	25	32	40	50	65	80	100	125
k_{vs}-Wert	m^3/h	8	12,5	20	32	50	80	125	160
Δp max. VFG 33	bar	18 (16)	18 (16)	16	14	12	10	10	10
max. Mediumstemperatur		200 °C, mit Zwischenstück ZF 4 300 °C							
max. Betriebsdruck		PN 16 oder 25, über 14 bar mit Zwischenstück ZF 4, ZF 6							
Sollwertbereich	°C	-20–+50, 20–90, 40–110, 60–130, 110–180							
Verbindungsrohr		5m - AFT06+17, 2 x 5m							
Tauchhülse		R 1, Bronze, Niro (siehe Zubehör Seite 201 Pos. 2)							

Ventil VFG 33

Gusseisen mit Kugelgraphit: EN-GJS-400-18-LT (GGG-40.3)

Nennweite	Typ	PN 16		PN 25		WG
		Best.-Nr.	€	Best.-Nr.	€	
DN 25	VFG 33	065B2598	1.520,00	065B2606	1.860,00	08
DN 32		065B2599	1.540,00	065B2607	1.880,00	
DN 40		065B2600	1.730,00	065B2608	2.060,00	
DN 50		065B2601	1.870,00	065B2609	2.210,00	
DN 65		065B2602	2.810,00	065B2610	3.150,00	
DN 80		065B2603	3.020,00	065B2611	3.620,00	
DN 100		065B2604	4.570,00	065B2612	5.020,00	
DN 125		065B2605	5.950,00	065B2613	6.460,00	

AFT 06/VFG 33

Thermostate (TR) AFT

Ausführung AFT 06 mit Tauchhülse, AFT 17

Sollwert-bereich °C	AFT 06		AFT 17		WG
	Best.-Nr.	€			
-20 - 50	065-4390	2.290,00	065-4400	2.840,00	08
20 - 90	065-4391	2.290,00	065-4401	2.840,00	
40 - 110	065-4392	2.290,00	065-4402	2.840,00	
60 - 130	065-4393	2.290,00	065-4403	2.840,00	
110 - 180	065-4394	2.760,00			

Hinweis: Aufpreise für Zubehör siehe Seite 171

Kombistück

Typ	Best.-Nr.	€	WG
KF 2	003G1440	197,00	08

ZF Zwischenstücke

Typ	Best.-Nr.	€	WG
ZF 4 (DT) bei Temp. >200 °C und pmax>14 bar für Wasser und Dampf	003G1394	237,00	08
ZF 5 (B) mit Nirobalgabdichtung für Thermoöle pmax10 bar	003G1396	736,00	
ZF 6 (DH) mit Hubanzeige bei Tmax. 200 °C und pmax>14 bar für Wasser und Dampf	003G1393	143,00	

Temperaturregler (TR), bei steigender Temperatur **öffnend**.

Nennweite	DN	15	20	25	32	40	50	65	80	100	125
k_{vs}-Wert	m^3/h	4,0	6,3	8.0	16	20	32	50	80	125	160
Δp max.	bar	10								8	
Druckentlastung		Niro Balg, W.-Nr. 1.4571									
max. Mediumstemperatur	VFU 2	150 °C									
max. Betriebsdruck		PN 16/25 (DIN 2401), über 14 bar mit Zwischenstück ZF 4, ZF 6									
Sollwertbereich TR	°C	-20–+50, 20–90, 40–110, 60–130									
Verbindungsrohr		5 m - AFT06+17									
Tauchhülse		R 1, Bronze, Niro (siehe Zubehör Seite 201 Pos. 2)									

Ventile VFU 2

Gusseisen mit Lamellengraphit: EN-GJL-250 (GG-25), PN 16

Nennweite [DN]	Typ	Best.-Nr.	€	WG
15	VFU 2	065B2738	1.220,00	08
20		065B2739	1.370,00	
25		065B2740	1.480,00	
32		065B2741	1.600,00	
40		065B2742	1.740,00	
50		065B2743	1.820,00	
65		065B2744	2.470,00	
80		065B2745	2.560,00	
100		065B2746	3.650,00	
125		065B2747	5.350,00	

AFT 06/VFU 2

Thermostate AFT 06, Tauchhülse AFT 17

Sollwertbereich [°C]	AFT 06		AFT 17		WG
	Best.-Nr.	€	Best.-Nr.	€	
-20 - 50	065-4390	2.290,00	065-4400	2.840,00	08
20 - 90	065-4391	2.290,00	065-4401	2.840,00	
40 - 110	065-4392	2.290,00	065-4402	2.840,00	
60 - 130	065-4393	2.290,00	065-4403	2.840,00	

HINWEIS:
Kombinations- und Zwischenstücke siehe Seite 160
Aufpreise für Zubehör siehe Seite 238

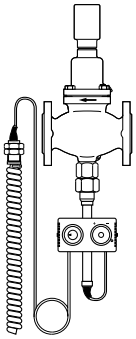

AFT 17/VFU 2

AT 18. 12. 2024

AVD

AVA

SAVD

SAVA

AVDS

			AVD	AVA	SAVD	SAVA	AVDS
Druckminderer			•				•
Überströmregler							
SAV mit Druckminderer					•		
Sicherheitsüberströmregler SÜV						•	
Einsitzventile	schließend				•		•
	öffnend					•	
Anschluss	Innengewinde						
	Anschweißenden		•	•	•	•	•
	Anschraubenden		•	•	•	•	•
	Flanschanschluss		•	•	•	•	•
Nennweite	DN		15-50	15-50	15-50	15-50	15-25
Nenndruck	PN 25		•	•	•	•	•
max. Mediums-temperatur	max. 150 °C		•	•	•	•	200 °C
Gehäuse-werkstoff	Gewindeventil Rotguss Siehe Seite 150 (RG5)	DN 15-25	•	•	•	•	•
	Sphäroguss EN-GJS-400-18-LT	DN 32-50	-	-	•	•	-
	Flanschventil Sphäroguss EN-GJS-400-18-LT	DN 32-50	•	•	•	•	-
Seite			164	169	164	169	164

AT 18. 12. 2024

		SAF VFG 21	**AFD VFG 2**	**Virtus VFG 22(1)** **AFD 2**	**AFA 2**	**AFA VFGS 2**
Druckminderer			●	●		
Überströmregler					●	●
SAV mit Druckminderer		●				
Sicherheitsüberströmregler SÜV						
Einsitzventil		●	●	●	●	●
Kombinationsstück K2/KF2/KF3			●	●	●	●
Zubehör für höhere Temperaturen			●			●
Nennweite	DN	40-80	15-250	65-250	65-250	15-250
Nenndruck	PN 16	●	●	●	●	●
	PN 25	●	●	●	●	●
	PN 40	●	●	●	●	●
max. Mediums-temperaturen	150 °C	●	●	●	●	●
	200 °C	-	●			●
	300/350 °C	-	●			●
Gehäuse-werkstoff Ventil	Grauguss GG-25 EN-GJL-250	●	●	●	●	●
	Sphäroguss GGG 40.3 EN-GJS-400-18-LT	●	●	●	●	●
	Stahlguss GS-C 25 GP240GH	●	●	●	●	●
Seite		166	168	167	170	171

AT 18. 12. 2024

Druckminderer AVD, Sicherheitsabsperrventil mit Druckminderer SAVD, mit Doppelmembran, bei steigendem Druck **schließend**.

Nennweite	DN	15	20	25	32	40	50
Anschluss		G ¾ A	G1A	G 1¼ A	G 1 ¾ A [3]	G 2 A [3]	G 2 ½ A [3]
k_{vs}-Wert	m^3/h	4,0[4]	6,3	8,0	12,5	16 (20)[1]	20 (25)[1]
Δp max.	bar	20			16		
Nenndruck	PN	25					
max. Mediumstemperatur	°C	150					
Werkstoff Ventilgehäuse		Rotguss:[2] (Rg-5)			Gusseisen mit Kugelgraphit: EN-GJS-400-18-LT (GGG-40.3)		
Sollwertbereich		1-5 / 2-8 / 3-12					

Druckminderer AVD

Nennweite [DN]	AVD	1 - 5 bar		2 - 8 bar		3 - 12 bar		WG
		Best.-Nr.	€	Best.-Nr.	€	Best.-Nr.	€	
15	Anschluss G .. A	003H6644	723,00			003H6650	723,00	08
20		003H6645	734,00			003H6651	734,00	
25		003H6646	790,00			003H6652	790,00	
32	Flanschanschluss	003H6659	1.640,00			003H6662	1.640,00	
40		003H6660	1.780,00			003H6663	1.780,00	
50		003H6661	1.970,00			003H6664	1.970,00	
	SAVD[4]	**Best.-Nr.**	**€**	**Best.-Nr.**	**€**	**Best.-Nr.**	**€**	
15 (kvs=1,0)	Anschluss G ... A	003H6813	1.460,00					08
15 (kvs=1,6)		003H6814	1.460,00					
15 (kvs=2,5)		003H6815	1.460,00					
15 (kvs=4,0)		003H6693	841,00	003H6969	794,00	003H6699	841,00	
20		003H6694	864,00	003H6970	814,00	003H6700	864,00	
25		003H6695	906,00	003H6971	853,00	003H6701	906,00	
32		003H6696	1.810,00	003H6972	1.710,00	003H6702	1.810,00	
40				003H6973	1.840,00			
50				003H6974	2.000,00			
32	Flanschanschluss	003H6705	1.980,00	003H6975	1.860,00	003H6708	1.980,00	
40		003H6706	2.120,00	003H6976	1.990,00	003H6709	2.120,00	
50		003H6707	2.320,00	003H6977	2.180,00	003H6710	2.320,00	

AVD

SAVD

Anschlussteile (Set)

Nennweite [DN]	mit Anschweißenden		mit Anschraubenden		mit Flanschen		WG
	Best.-Nr.	€	Best.-Nr.	€	Best.-Nr.	€	
15	003H6908	26,70	003H6902	23,80	003H6915	143,00	08
20	003H6909	36,60	003H6903	32,50	003H6916	143,00	
25	003H6910	48,20	003H6904	42,40	003H6917	143,00	
32	003H6911	65,00	003H6905	55,70			
40	003H6912	84,10	065B2004	121,00			
50	003H6913	117,00	065B2005	164,00			

[1] Klammerwerte für Flanschausführung
[2] genaue Werkstoffbezeichnung siehe Seite 150
[3] G...A nur SAVD, 4) SAVD in DN 15 mit kvs=1,0; 1,6; 2,5 und 4,0 verfügbar
[4] Normenkonform nach DIN EN 4747-1 und AGFW Arbeitsblatt FW 504

Druckminderer AVDS, PN 25, bei steigendem Druck **schließend**, für Heißwasser und **Dampf.**

Nennweite	DN	15			20	25	
Anschluss		G ¾ A			G 1 A	G 1¼ A	
k_{VS}-Wert	m^3/h	1,0	1,6	3,2	4,5	6,3	
Δp max.	bar	10					
max. Mediumstemperatur	°C	Flüssigkeiten 150 °C, mit Vorlagegefäß V3 Flüssigkeiten und Dampf 200 °C					
Werkstoff Ventilgehäuse		Rotguss: [1] (Rg-5) Siehe Seite 150					
Sollwertbereich		1-5 / 3-12					

Druckminderer AVDS

Nennweite [DN]	k_{vs}-Wert [m^3/h]	AVDS[2]	1 - 5 bar		3 - 12 bar		WG
			Best.-Nr.	€	Best.-Nr.	€	
15 20 25	1,0	ohne Steuerleitung und Vorlagegefäß, siehe Zubehör	003H6665	734,00	003H6670	734,00	08
	1,6		003H6666	734,00	003H6671	734,00	
	3,2		003H6667	734,00	003H6672	734,00	
	4,5		003H6668	750,00	003H6673	750,00	
	6,3		003H6669	790,00	003H6674	790,00	

AVDS

Zubehör für Regler AVDS

	Best.-Nr.	€	WG
Steuerleitung CU-Rohr 10 Ø x 1 x 1500 mm mit Einschraubverschraubung R ½“	003H6854	36,60	08
Vorlagegefäß V3, 0,3 l, PN 40	003H0277	166,00	

[1] genaue Werkstoffbezeichnung siehe Seite 150
[2] Beim Medium Dampf und Heißwasser > 150 °C muss zum Schutz der Regelmembrane des Druckantriebes immer ein Vorlagegefäß in die Steuerleitung eingebaut werden.

Sicherheitsabsperrventil mit Druckminderer SAF VFG 21 mit Doppelmembrane.
Normenkonform nach DIN EN 4747-1 und AGFW Arbeitsblatt FW 504

Nennweite	DN	40	50	65	80
k_{VS}-Wert	m^3/h	20	32	50	80
Leckrate bei Korngröße 0,3 mm	m^3/h	1,0	1,05	1,6	1,7
Leckrate bei Korngröße 0,5 mm	m^3/h	1,30	1,30	2,0	2,2
max. Volumenstrom	m^3/h	8,0	10,0	20	32
Δp max.	bar	16/20			
max. Mediumstemperatur	°C	150			
Druckentlastung		Niro-Balg: X6CrNiMoTi17-12-2 (W.-Nr. 1.4571)			
Sollwertbereich	bar	1–6 / 3–8,5			

Regler SAF VFG 21

(komplett montiert)

Material	Nenndruck [PN]	Nennweite [DN]	[bar]	Best.-Nr.	€	WG
Gusseisen mit Lamellengraphit: EN-GJL-250 (GG-25)	16	DN 40 - 80	1-6	auf Anfrage	auf Anfrage	08
			3-8,5			
Gusseisen mit Kugelgraphit: EN-GJS-400-18-LT (GGG-40.3)	25		1-6			
			3-8,5			
Stahlguss: GP240GH(GS-C25)	40		1-6			
			3-8,5			

SAF VFG 21

AT 18. 12. 2024

Virtus Druckminderer bei steigendem Druck **schließend**

Nennweite	DN	65	80	100	125	150	200	250
k_{vs}-Wert	m^3/h	60	80	160	250	380	650	800
Nenndruck	PN	16, 25, 40						
Δp max.	PN 16	16		15		12	10	
	PN 25, 40	20						
Druckentlastungssystem		Kammer entlastend						
max. Mediums-temperatur	VFG 22(1)	2...150						

Virtus AFD 2 / VFG 22(1)

Virtus VFG 22(1) Ventile

VFG 22 (metallisch dichtender Kegel), VFG 221 (weichdichtender Kegel), Flansch EN 1092-1

	Gusseisen mit Lamellengraphit: EN-GJL-250 (GG-25)				Gusseisen mit Kugelgraphit: EN-GJS-400-18-LT (GGG-40.3)				Stahlguss: GP240GH (GS-C 25)				
Nenn-weite	**PN 16**				**PN 25**				**PN 40**				
	VFG 22		**VFG 221**		**VFG 22**		**VFG 221**		**VFG 22**		**VFG 221**		
[DN]	**Best.-Nr.**	**€**	**Best.-Nr.**	**€**	**Best.-Nr.**	**€**	**Best.-Nr.**	**€**	**Best.-Nr.**	**€**	**Best.-Nr.**	**€**	**WG**
65	065B5500	2.080,00	065B5521	2.320,00	065B5507	2.330,00	065B5528	2.590,00	065B5514	2.720,00	065B5535	3.030,00	
80	065B5501	2.180,00	065B5522	2.420,00	065B5508	2.610,00	065B5529	2.900,00	065B5515	3.150,00	065B5536	3.490,00	
100	065B5502	3.220,00	065B5523	3.560,00	065B5509	3.550,00	065B5530	3.920,00	065B5516	4.440,00	065B5537	4.910,00	
125	065B5503	5.210,00	065B5524	5.710,00	065B5510	5.650,00	065B5531	6.200,00	065B5517	5.800,00	065B5538	6.360,00	08
150	065B5504	7.740,00	065B5525	8.570,00	065B5511	8.400,00	065B5532	9.310,00	065B5518	10.330,00	065B5539	11.440,00	
200	065B5505	12.900,00	065B5526	13.730,00	065B5512	14.000,00	065B5533	14.900,00	065B5519	16.450,00	065B5540	17.500,00	
250	065B5506	16.990,00	065B5527	17.300,00	065B5513	18.450,00	065B5534	18.780,00	065B5520	21.660,00	065B5541	22.960,00	

Virtus AFD 2 Druckantrieb

Sollwertbereich [bar]	**für [DN]**	**Druckantriebsgröße [cm²]**	**Federfarbe**	**PN 16**		**PN 40**		**WG**
				Best.-Nr.	**€**	**Best.-Nr.**	**€**	
8 - 16		32	Schwarz			003G5634	944,00	
3 - 12		32	Rot	003G5625	805,00	003G5635	944,00	
3 - 8,5	65 - 125	80	Schwarz			003G5636	944,00	
1,5 - 5		80	Rot	003G5626	805,00	003G5624	944,00	
1 - 3		80	Gelb	003G5627	805,00	003G5637	944,00	
1,5 - 4	65 - 250	160	Schwarz	003G5628	989,00	003G5638	1.090,00	08
1 - 2,5		160	Rot	003G5629	843,00	003G5639	928,00	
0,5 - 1,5	65 - 100	160	Gelb	003G5630	843,00	003G5640	928,00	
0,4 - 1,5	125 - 250	320	Rot	003G5631	937,00	003G5641	1.420,00	
0,1 - 0,7	65 - 250	320	Orange	003G5632	937,00	003G5642	1.420,00	
0,1 - 0,35		640	Gelb	003G5633	1.800,00	003G5643	1.710,00	

Zubehör für Ventile VFG 22(1) mit Druckantrieb AFD 2

	Best.-Nr.	**€**	**WG**
Steuerleitung CU-Rohr 10 Ø x 1 x 1500 mm mit Einschraubverschraubung R ¼" (DIN 2999)	003G1391	38,00	08
Adapter neue Druckantriebe AFP 2, AFD 2, AFA 2, AFPA 2 auf alte Ventile VFG 2 (DN15-250)	003G1780	67,60	

HINWEIS: Aufpreise für weiteres Zubehör siehe Seite 238

Intelligenter motorischer Stellantrieb AMEi 6 für iNET Funktion

			Best.-Nr.	**€**	**WG**
AMEi 6 iNET	elektr. Stellantrieb 230 VAC	Intelligenter Stellantrieb mit iNET-Funktion, ermöglicht die Ferneinstellung des Drucks	082G4302	1.260,00	08
	elektr. Stellantrieb 24 VAC/VDC		082G4303	1.260,00	

AT 18. 12. 2024

Druckminderer bei steigendem Druck **schließend. Bei Dampf Ventil VFGS 2 verwenden.**

Nennweite	DN	15	20	25	32	40	50	65	80	100	125	150	200	250
k_{VS}-Wert	m^3/h	4,0	6,3	8.0	16	20	32	50	80	125	160	280	320	400
VFGS 2 mit Strömungsteiler, k_{VS}-Wert	m^3/h	2,5	4,0	6,3	10	16	25	40	63	100	125	200	225	280
Δp max. GG-25	bar	16	16	16	16	16	16	16	16	15	15	12	10	10
Δp max. GGG-40.3/GS-C 25	bar	20	20	20	20	20	20	20	20	15	15	12	10	10

Druckentlastung		Niro-Balg: X6CrNiMoTi17-12-2 (W.-Nr. 1.4571)	Rollmembrane [2]
max. Mediums-temperatur	VFG 2	Flüssigkeiten 150 °C	140 °C
	VFG 2	mit Vorlagegefäß: Flüssigkeiten bis 200 °C, (siehe Zubehör Seite 201 Pos. 8)	-
	VFGS 2	mit Vorlagegefäß u. Zw.-stück ZF 4: Flüssigk. u. Dampf 350 °C, (siehe Zubehör Seite 201 Pos. 6 u. 8)	300 °C [1]

Ventile VFG 2

AFD / VFG(S) 2

	Gusseisen mit Lamellengraphit: EN-GJL-250 (GG-25), PN 16				Gusseisen mit Kugelgraphit: EN-GJS-400-18-LT (GGG-40.3), PN 25				Stahlguss: GP240GH (GS-C 25), PN 40				
Nenn-weite [DN]	**zulässig bis 140 °C**												
	VFG 2	**€**	**VFGS 2**	**€**	**VFG 2**	**€**	**VFGS 2**	**€**	**VFG 2**	**€**	**VFGS 2**	**€**	**WG**
15	065B2388	902,00	065B2430	902,00	065B2401	1.090,00	065B2443	1.090,00	065B2411	1.160,00	065B2453	1.160,00	
20	065B2389	988,00	065B2431	988,00	065B2402	1.180,00	065B2444	1.180,00	065B2412	1.270,00	065B2454	1.270,00	
25	065B2390	1.040,00	065B2432	1.040,00	065B2403	1.270,00	065B2445	1.270,00	065B2413	1.380,00	065B2455	1.380,00	
32	065B2391	1.190,00	065B2433	1.190,00	065B2404	1.460,00	065B2446	1.460,00	065B2414	1.570,00	065B2456	1.570,00	
40	065B2392	1.350,00	065B2434	1.350,00	065B2405	1.610,00	065B2447	1.610,00	065B2415	1.940,00	065B2457	1.940,00	
50	065B2393	1.520,00	065B2435	1.520,00	065B2406	1.790,00	065B2448	1.790,00	065B2416	2.090,00	065B2458	2.090,00	
65	065B2394	2.160,00	065B2436	2.160,00	065B2407	2.420,00	065B2449	2.420,00	065B2417	2.840,00	065B2459	2.840,00	08
80	065B2395	2.270,00	065B2437	2.270,00	065B2408	2.720,00	065B2450	2.720,00	065B2418	3.280,00	065B2460	3.280,00	
100	065B2396	3.360,00	065B2438	3.360,00	065B2409	3.690,00	065B2451	3.690,00	065B2419	4.620,00	065B2461	4.620,00	
125	065B2397	5.420,00	065B2439	5.420,00	065B2410	5.890,00	065B2452	5.890,00	065B2420	6.040,00	065B2462	6.040,00	
150	065B2398	8.070,00							065B2421	10.760,00			
200	065B2399	13.450,00							065B2422	17.140,00			
250	065B2400	17.710,00							065B2423	21.600,00			
Nenn-weite [DN]	**mit Gehäuseverlängerung zulässig bis 300 °C**												
	VFG 2	**€**	**VFGS 2**	**€**							**VFGS 2**	**€**	**WG**
150	065B2424	9.140,00	065B2440	10.960,00							065B2463	12.750,00	
200	065B2425	18.550,00	065B2441	15.120,00							065B2464	18.270,00	08
250	065B2426	25.720,00	065B2442	19.000,00							065B2465	29.230,00	

AFD Druckantrieb

Sollwertbereich [bar]	Federfarbe	Best.-Nr.	€	WG
8 - 16[3]	schwarz	003G1000	1.170,00	
3 - 12[3]	rot	003G1001	763,00	
1 - 6[4]	rot	003G1413	1.310,00	
1 - 6[3]	blau	003G1002	763,00	08
0,5 - 3,0	gelb	003G1003	763,00	
0,15 - 1,5	rot	003G1005	834,00	
0,1 - 0,7	gelb	003G1004	834,00	
0,05 - 0,35	gelb	003G1006	1.230,00	

Zubehör für Ventile VFG2 mit Druckantrieb AFD

	Best.-Nr.	€	WG
Steuerleitung CU-Rohr 10 Ø x 1 x 1500 mm mit Einschraubverschraubung R ¼“ (DIN 2999)	003G1391	38,00	08

[1] mit Gehäuseverlängerung
[2] nur für Dampf und Wasser, Ventile mit Strömungsteiler auf Anfrage
[3] nur für Ventile DN 15 - 125
[4] DN 150-250, Aufpreise für weiteres Zubehör siehe Seite 238

AT 18. 12. 2024

Überströmventil AVA, Sicherheitsüberströmventil SAVA mit Doppelmembran, bei steigendem Druck **öffnend**.

Nennweite	DN	15	20	25	32	40	50
Anschluss		G ¾ A	G1A	G 1¼ A	G 1 ¾ A [3]	G 2 A [3]	G 2 ½ A [3]
k_{vs}-Wert	m^3/h	4,0	6,3	8,0	12,5	16 (20)[1]	20 (25) [1]
Δp max.	bar	20			16		
Nenndruck	PN	25					
max. Mediumstemperatur	°C	150					
Werkstoff Ventilgehäuse		Rotguss: [2] (Rg-5)			Gusseisen mit Kugelgraphit: EN-GJS-400-18-LT (GGG-40.3)		
Sollwertbereich		1-4,5 / 2-7 / 3-11					

AVA Überströmventil

Nennweite [DN]	AVA	1 - 4,5 bar		2 - 7,5 bar		3 - 11 bar		WG
		Best.-Nr.	€	Best.-Nr.	€	Best.-Nr.	€	
15	Anschluss G .. A	003H6614	715,00			003H6620	715,00	08
20		003H6615	812,00			003H6621	812,00	
25		003H6616	920,00			003H6622	920,00	
32	Flanschanschluss	003H6626	1.520,00			003H6629	1.520,00	
40		003H6627	2.030,00			003H6630	2.030,00	
50		003H6628	2.220,00			003H6631	2.220,00	
Nennweite [DN]	**SAVA[3]**	**Best.-Nr.**	**€**	**Best.-Nr.**	**€**	**Best.-Nr.**	**€**	
15	Anschluss G ... A	003H6675	848,00	003H6960	794,00	003H6681	919,00	08
20		003H6676	952,00	003H6961	814,00	003H6682	952,00	
25		003H6677	1.060,00	003H6962	853,00	003H6683	1.060,00	
32		003H6678	1.420,00	003H6963	1.710,00	003H6684	1.910,00	
40		003H6679	2.040,00	003H6964	1.840,00	003H6685	2.040,00	
50		003H6680	2.200,00	003H6965	2.000,00	003H6686	2.200,00	
32	Flanschanschluss	003H6687	2.270,00	003H6966	1.860,00	003H6690	2.170,00	
40		003H6688	2.390,00	003H6967	1.990,00	003H6691	2.390,00	
50		003H6689	2.420,00	003H6968	2.180,00	003H6692	2.420,00	

AVA

SAVA

Anschlussteile (Set)

Nennweite [DN]	mit Anschweißenden		mit Anschraubenden		mit Flanschen		WG
	Best.-Nr.	€	Best.-Nr.	€	Best.-Nr.	€	
15	003H6908	26,70	003H6902	23,80	003H6915	143,00	08
20	003H6909	36,60	003H6903	32,50	003H6916	143,00	
25	003H6910	48,20	003H6904	42,40	003H6917	143,00	
32	003H6911	65,00	003H6905	55,70			
40	003H6912	84,10	065B2004	121,00			
50	003H6913	117,00	065B2005	164,00			

[1] Klammerwerte für Flanschausführung
[2] genaue Werkstoffbezeichnung siehe Seite 150 [3] G...A nur SAVA
[3] Normenkonform nach DIN EN 4747-1 und AGFW Arbeitsblatt FW 506

Virtus Überströmregler bei steigendem Druck **öffnend**

Nennweite		DN	65	80	100	125	150	200	250
k_{vs}-Wert		m^3/h	60	80	160	250	380	650	800
Nenndruck		PN	16, 25, 40						
Δp max.		PN 16	16		15		12	10	
		PN 25, 40	20						
Druckentlastungssystem			Kammer entlastend						
max. Mediums-temperatur		VFG 22(1)	2...150						

Virtus VFG 22(1) Ventile

VFG 22 (metallisch dichtender Kegel), VFG 221 (weichdichtender Kegel), Flansch EN 1092-1

	Gusseisen mit Lamellengraphit: EN-GJL-250 (GG-25)				Gusseisen mit Kugelgraphit: EN-GJS-400-18-LT (GGG-40.3)				Stahlguss: GP240GH (GS-C 25)				
Nenn-weite	**PN 16**				**PN 25**				**PN 40**				
	VFG 22		**VFG 221**		**VFG 22**		**VFG 221**		**VFG 22**		**VFG 221**		
[DN]	**Best.-Nr.**	**€**	**Best.-Nr.**	**€**	**Best.-Nr.**	**€**	**Best.-Nr.**	**€**	**Best.-Nr.**	**€**	**Best.-Nr.**	**€**	**WG**
65	065B5500	2.080,00	065B5521	2.320,00	065B5507	2.330,00	065B5528	2.590,00	065B5514	2.720,00	065B5535	3.030,00	
80	065B5501	2.180,00	065B5522	2.420,00	065B5508	2.610,00	065B5529	2.900,00	065B5515	3.150,00	065B5536	3.490,00	
100	065B5502	3.220,00	065B5523	3.560,00	065B5509	3.550,00	065B5530	3.920,00	065B5516	4.440,00	065B5537	4.910,00	
125	065B5503	5.210,00	065B5524	5.710,00	065B5510	5.650,00	065B5531	6.200,00	065B5517	5.800,00	065B5538	6.360,00	08
150	065B5504	7.740,00	065B5525	8.570,00	065B5511	8.400,00	065B5532	9.310,00	065B5518	10.330,00	065B5539	11.440,00	
200	065B5505	12.900,00	065B5526	13.730,00	065B5512	14.000,00	065B5533	14.900,00	065B5519	16.450,00	065B5540	17.500,00	
250	065B5506	16.990,00	065B5527	17.300,00	065B5513	18.450,00	065B5534	18.780,00	065B5520	21.660,00	065B5541	22.960,00	

Virtus AFA 2 / VFG 22

Virtus AFA 2 Druckantrieb

Sollwertbereich [bar]	**für [DN]**	**Druckantriebsgröße [cm²]**	**Federfarbe**	**PN 16**		**PN 40**		**WG**
				Best.-Nr.	**€**	**Best.-Nr.**	**€**	
10 - 16	65 -125	32	Schwarz			003G5667	1.310,00	08
4 - 14		32	Rot	003G5659	1.020,00	003G5668	1.090,00	
1,5 - 6		80	Rot	003G5660	1.020,00	003G5669	1.090,00	
0,5 - 3		80	Gelb	003G5661	1.020,00	003G5670	1.090,00	
1 - 3	65 - 250	160	Rot	003G5662	1.090,00	003G5671	1.200,00	
0,3 - 1,5	65 - 100	160	Gelb	003G5663	1.090,00	003G5672	1.200,00	
0,4 - 1,5	125 - 250	320	Rot	003G5664	1.160,00	003G5673	1.270,00	
0,2 - 0,8	65 - 250	320	Gelb	003G5665	1.160,00	003G5674	1.270,00	
0,1 - 0,4		640	Gelb	003G5666	1.800,00	003G5675	1.980,00	

Zubehör für Ventile VFG 22(1) mit Druckantrieb AFA 2

	Best.-Nr.	**€**	**WG**
Steuerleitung CU-Rohr 10 Ø x 1 x 1500 mm mit Einschraubverschraubung R ¼" (DIN 2999)	003G1391	38,00	08
Adapter neue Druckantriebe AFP 2, AFD 2, AFA 2, AFPA 2 auf alte Ventile VFG 2 (DN15-250)	003G1780	67,60	

HINWEIS: Aufpreise für weiteres Zubehör siehe Seite 238

Intelligenter motorischer Stellantrieb AMEi 6 für iNET Funktion

			Best.-Nr.	**€**	**WG**
AMEi 6 iNET	elektr. Stellantrieb 230 V	Intelligenter Stellantrieb mit iNET-Funktion, ermöglicht die Ferneinstellung des Drucks	082G4302	1.260,00	08
	elektr. Stellantrieb 24 V		082G4303	1.260,00	

AT 18. 12. 2024

Überströmventil, bei steigendem Druck **öffnend**.

Nennweite	DN	15	20	25	32	40	50	65	80	100	125	150	200	250
k_{vs}-Wert	m^3/h	4,0	6,3	8.0	16	20	32	50	80	125	160	280	320	400
Δp max. GG-25	bar	16	16	16	16	16	16	16	16	15	15	12	10	10
Druckentlastung		Niro-Balg: X6CrNiMoTi17-12-2 (W.-Nr. 1.4571)										Rollmembrane [2]		
max. Mediums-temperatur	VFG 2	Flüssigkeiten bis 150 °C										140 °C		
		mit Vorlagegefäß: Flüssigkeiten 200 °C, (siehe Zubehör Seite 201 Pos. 8)										200 °C [1]		

VFG 2

AFA / VFG 2

	Gusseisen mit Lamellengraphit: EN-GJL-250 (GG-25), PN 16		Gusseisen mit Kugelgraphit: EN-GJS-400-18-LT (GGG-40.3), PN 25		Stahlguss: GP240GH (GS-C 25), PN 40		
	zulässig bis 140 °C						
	VFG 2		**VFG 2**		**VFG 2**		
Nennweite [DN]	**Best.-Nr.**	**€**	**Best.-Nr.**	**€**	**Best.-Nr.**	**€**	**WG**
15	065B2388	902,00	065B2401	1.090,00	065B2411	1.160,00	08
20	065B2389	988,00	065B2402	1.180,00	065B2412	1.270,00	
25	065B2390	1.040,00	065B2403	1.270,00	065B2413	1.380,00	
32	065B2391	1.190,00	065B2404	1.460,00	065B2414	1.570,00	
40	065B2392	1.350,00	065B2405	1.610,00	065B2415	1.940,00	
50	065B2393	1.520,00	065B2406	1.790,00	065B2416	2.090,00	
65	065B2394	2.160,00	065B2407	2.420,00	065B2417	2.840,00	
80	065B2395	2.270,00	065B2408	2.720,00	065B2418	3.280,00	
100	065B2396	3.360,00	065B2409	3.690,00	065B2419	4.620,00	
125	065B2397	5.420,00	065B2410	5.890,00	065B2420	6.040,00	
150	065B2398	8.070,00			065B2421	10.760,00	
200	065B2399	13.450,00			065B2422	17.140,00	
250	065B2400	17.710,00			065B2423	21.600,00	

Nennweite [DN]	**Mit Gehäuseverlängerung zulässig bis 200 °C**	
150	065B2424	9.140,00
200	065B2425	18.550,00
250	065B2426	25.720,00

AFA Druckantrieb

Sollwertbereich [bar]	Federfarbe	Best.-Nr.	€	WG
10 - 16[3]	schwarz	003G1007	1.280,00	08
3 - 11[3]	silber	003G1008	985,00	
1 - 5	silber	003G1009	985,00	
0,5 - 2,5	gelb	003G1010	985,00	
0,15 - 1,2	silber	003G1011	1.120,00	
0,1 - 0,6	gelb	003G1012	1.120,00	
0,05 - 0,35	gelb	003G1013	1.510,00	

HINWEIS: Aufpreise für weiteres Zubehör siehe Seite 238

Zubehör für Ventile VFG 2 mit Druckantrieb AFA

	Best.-Nr.	€	WG
Steuerleitung CU-Rohr 10 Ø x 1 x 1500 mm mit Einschraubverschraubung R ¼" (DIN 2999)	003G1391	38,00	08

[1] mit Gehäuseverlängerung und Vorlagegefäß
[2] nur für Wasser
[3] nur für Ventile DN 15 - 125

AT 18. 12. 2024

Volumenstrom- und Differenzdruckregler DN 15-50, Übersicht

		AVPL	AVP	AVQ	AVPB (F)	AVPQ
Differenzdruckregler		●	●			
Volumenstromregler				●		
Volumenstrom- und Differenzdruckregler						●
Differenzdruckregler mit Volumenstrombegrenzung					●	
Einsitzventile	schließend	●	●	●	●	●
Stellmotoranschluss						
Sollwert	einstellbar	●	●	●	●	●
	fest eingestellt					
Anschluss	Anschweißenden	●	●	●	●	●
	Anschraubenden	●	●	●	●	●
Einbau	Vorlauf		●	●		
	Rücklauf	●	●	●	●	●
Nennweite	DN	15	15-32			
Temperatur	max. 120 °C	●				
	max. 150 °C		●	●	●	●
Gehäuse-werkstoff	Messing	●				
	Rotguss [1] (Rg-5)		●	●	●	●
Seite		174	176	178	181	183

AT 18. 12. 2024

Preisliste Österreich 2025
Technische Änderungen und Irrtum vorbehalten.
Alle Preise sind unverbindliche Preisempfehlungen zuzüglich MwSt.

			AVP	AVPA	AVQ	AVQT	AVPB	AVPQ AVPQ 4	AVPQT
Differenzdruckregler			•	•					
Volumenstromregler					•	•			
Volumenstrom- und Differenzdruckregler								•	•
Differenzdruckregler mit Volumenstrombegrenzung							•		
Volumenstrom- und Temperaturregler						•			•
Einsitzventile schließend			•		•	•	•	•	•
Einsitzventile öffnend				•					
Stellmotoranschluss									
Sollwert einstellbar			•	•		•	•	•	•
Kombinationsstück K 2			•	•			•	•	•
Anschluss	Anschweißenden		•	•	•	•	•	•	•
	Anschraubenden		•	•	•	•	•	•	•
	Flanschanschluss		•	•	•	•	•	•	•
Einbau	Vorlauf		•	•	•	•		AVPQ 4	•
	Rücklauf		•	•	•	•	•	AVPQ	•
Nennweite	DN		15-50						
max. Mediums-temperatur	150 °C		•	•	•	•	•	•	•
Gehäuse-werkstoff	Gewindeventil: Rotguss (RG5) [1]	DN 15-25	•	•	•	•	•	•	•
	Gewindeventil: Sphäroguss EN-GJS-400-18-LT	DN 32-50			•	•	•	•	•
	Flanschventil: Sphäroguss EN-GJS-400-18-LT	DN 32-50	•	•	•	•	•	•	•
Seite			177	175	179	180	182	184	180

[1] Genaue Werkstoffbezeichnung siehe Seite 150

AT 18. 12. 2024

Differenzdruckregler AVPL druckentlastet und bei steigendem Druck **schließend**. **Einbau im Rücklauf**

Nennweite	DN	15	
Anschluss		G ¾ A	
k_{VS}-Wert	m^3/h	1,0	1,6
Nenndruck	PN	16	
Δp zul.	bar	4,5	
Werkstoff Ventilgehäuse		Messing: CuZn39Pb (Ms 58)	
max. Mediumstemperatur	°C	120	
Sollwertbereich		0,05–0,25	

AVPL

AVPL Differenzdruckregler

inkl. Steuerleitungssatz

Nennweite [DN]	k_{VS}-Wert 1,0 m^3/h		k_{VS}-Wert 1,6 m^3/h		WG
	Best.-Nr.	€	Best.-Nr.	€	
15	003L5030	203,00	003L5031	203,00	08

Anschlussteile (Set)

Nennweite [DN]	mit Anschweißenden Bestell-Nummer		mit Anschraubenden Bestell-Nummer		WG
	Best.-Nr.	€	Best.-Nr.	€	
15	003H6908	26,70	003H6902	23,80	08

Zubehör

	Best.-Nr.	€	WG
Steuerleitungssatz G $^1/_{16}$" x 2,5 m	003L5043	32,00	08

AT 18. 12. 2024

Differenzdruckregler AVPA druckentlastet und bei steigendem Differenzdruck **öffnend**.

Nennweite	DN	15	20	25	32	40	50
Anschluss		G ¾ A	G1A	G 1¼ A	G 1 ¾ A (Flansch)	G 2 A (Flansch)	G 2 ½ A (Flansch)
k_{vs}-Wert	m^3/h	4,0[2)]	6,3	8,0	12,5	16 (20)[1]	20 (25)[1]
Δp zul.	bar	20			16		
Nenndruck	PN	25					
max. zul. Temperatur	°C	150					
Werkstoff Ventilgehäuse		Rotguss: G-CuSN5ZnPb(Rg-5)			Gusseisen mit Kugelgraphit: EN-GJS-400-18-LT (GGG-40.3)		
Sollwertbereich		0,2–1,0 / 0,3–2,0					

AVPA Differenzdruckregler

Nennweite [DN]	AVPA	0,2 - 1,0 bar		0,3 - 2,0 bar		WG
		Best.-Nr.	€	Best.-Nr.	€	
15	Anschluss G .. A	003H6602	715,00	003H6605	715,00	08
20		003H6603	812,00	003H6606	812,00	
25		003H6604	920,00	003H6607	920,00	
32		003H6599	1.330,00	-		
40		003H6600	1.870,00	-		
50		003H6601	1.910,00	-		
32	Flanschanschluss	003H6608	1.520,00	003H6611	1.520,00	
40		003H6609	2.030,00	003H6612	2.030,00	
50		003H6610	2.220,00	003H6613	2.220,00	

AVPA
DN 15 - 25

AVPA
DN 32 - 50

Anschlussteile (Set)

Nennweite [DN]	mit Anschweißenden		mit Anschraubenden		mit Flanschen		WG
	Best.-Nr.	€	Best.-Nr.	€	Best.-Nr.	€	
15	003H6908	26,70	003H6902	23,80	003H6915	143,00	08
20	003H6909	36,60	003H6903	32,50	003H6916	143,00	
25	003H6910	48,20	003H6904	42,40	003H6917	143,00	
32	003H6911	65,00	003H6905	55,70	-		
40	003H6912	84,10	065B2004	121,00	-		
50	003H6913	117,00	065B2005	164,00	-		

[1)] Klammerwerte für Flanschausführung
[2)] Versionen in DN 15 mit kvs 0,4 ... 2,5 auf Anfrage erhältlich

Differenzdruckregler AVP druckentlastet und bei steigendem Druck **schließend**, für Kalt-, Warm- und Heißwasser.

Nennweite	DN	15			20	25	32
Anschluss		G ¾ A			G 1 A	G 1¼ A	G 1¾ A
k_{VS}-Wert	m^3/h	1,6	2,5	4,0	6,3	8	10
Δp zul.	bar	12					
Nenndruck	PN	16					
max. zul. Temperatur	°C	150					
Werkstoff Ventilgehäuse		Rotguss: G-CuSN5ZnPb(Rg-5)					
Sollwertbereich	bar	0,05–0,5 / 0,2–1,0					

AVP Differenzdruckregler

AVP
Rücklauf

im Rücklauf

Nennweite [DN]	k_{VS}-Wert [m^3/h]	0,05 - 0,5 bar		0,2 - 1,0 bar		WG
		Best.-Nr.	€	Best.-Nr.	€	
15	1,6	003H6200	403,00	003H6206	403,00	08
	2,5	003H6201	403,00	003H6207	403,00	
	4,0	003H6202	403,00	003H6208	403,00	
20	6,3	003H6203	412,00	003H6209	412,00	
25	8,0	003H6204	438,00	003H6210	438,00	
32	10,0	003H6205	602,00	003H6211	602,00	

im Vorlauf

Nennweite [DN]	k_{VS}-Wert [m^3/h]	0,05 - 0,5 bar		0,2 - 1,0 bar		WG
		Best.-Nr.	€	Best.-Nr.	€	
15	1,6	003H6238	403,00	003H6244	403,00	08
	2,5	003H6239	403,00	003H6245	403,00	
	4,0	003H6240	403,00	003H6246	403,00	
20	6,3	003H6241	412,00	003H6247	412,00	
25	8,0	003H6242	438,00	003H6248	438,00	
32	10,0	003H6243	602,00	003H6249	602,00	

Anschlussteile (Set)

Nennweite [DN]	mit Anschweißenden		mit Anschraubenden		mit Flanschen		WG
	Best.-Nr.	€	Best.-Nr.	€	Best.-Nr.	€	
15	003H6908	26,70	003H6902	23,80	003H6915	143,00	08
20	003H6909	36,60	003H6903	32,50	003H6916	143,00	
25	003H6910	48,20	003H6904	42,40	003H6917	143,00	
32	003H6911	65,00	003H6905	55,70			

Zubehör für Regler AVP, AVPB, AVPQ

	Best.-Nr.	€	WG
Steuerleitung CU-Rohr Ø 6 x 1 x 1500 mm mit Einschraubverschraubung R ½“	003H6854	36,60	08

AT 18. 12. 2024

Differenzdruckregler AVP druckentlastet und bei steigendem Differenzdruck **schließend**, für Kalt-, Warm- und Heißwasser.

Nennweite	DN	15	20	25	32	40	50
Anschluss		G ¾ A	G1A	G 1¼ A	G 1 ¾ A (Flansch)	G 2 A (Flansch)	G 2 ½ A (Flansch)
k_{vs}-Wert	m^3/h	4,0[2]	6,3	8,0	12,5	16 (20)[1]	20 (25)[1]
Δp zul.	bar	20			16		
Nenndruck	PN	25					
max. Mediumstemperatur	°C	150					
Werkstoff Ventilgehäuse		Rotguss: G-CuSN5ZnPb(Rg-5)			Gusseisen mit Kugelgraphit: EN-GJS-400-18-LT (GGG-40.3)		
Sollwertbereiche AVP	bar	0,2–1,0 / 0,3–2,0					

AVP

AVP Differenzdruckregler

im Rücklauf

Nennweite [DN]	0,2 - 1,0 bar		0,3 - 2,0 bar		WG
	Anschluss G ... A				
	Best.-Nr.	€	Best.-Nr.	€	
15	003H6285	712,00	003H6295	712,00	08
20	003H6286	738,00	003H6296	738,00	
25	003H6287	796,00	003H6297	796,00	
32	003H6288	1.140,00			
40	003H6289	1.510,00			
50	003H6290	1.580,00			
	Flanschanschluss				
15	003H6345	891,00	003H6351	891,00	08
20	003H6346	923,00	003H6352	923,00	
25	003H6347	993,00	003H6353	993,00	
32	003H6348	1.480,00	003H6354	1.480,00	
40	003H6349	1.640,00	003H6355	1.640,00	
50	003H6350	1.720,00	003H6356	1.720,00	

im Vorlauf

Nennweite [DN]	0,2 - 1,0 bar Bestell-Nummer		0,3 - 2,0 bar Bestell-Nummer		WG
	Anschluss G ... A				
	Best.-Nr.	€	Best.-Nr.	€	
15	003H6317	737,00	003H6327	737,00	08
20	003H6318	751,00	003H6328	751,00	
25	003H6319	806,00	003H6329	806,00	
	Flanschanschluss				
15	003H6369	909,00	003H6375	909,00	08
20	003H6370	937,00	003H6376	937,00	
25	003H6371	1.010,00	003H6377	1.010,00	
32	003H6372	1.500,00	003H6378	1.500,00	
40	003H6373	1.660,00	003H6379	1.660,00	
50	003H6374	1.740,00	003H6380	1.740,00	

Anschlussteile (Set)

Nennweite [DN]	mit Anschweißenden		mit Anschraubenden		mit Flanschen		WG
	Best.-Nr.	€	Best.-Nr.	€	Best.-Nr.	€	
15	003H6908	26,70	003H6902	23,80	003H6915	143,00	08
20	003H6909	36,60	003H6903	32,50	003H6916	143,00	
25	003H6910	48,20	003H6904	42,40	003H6917	143,00	
32	003H6911	65,00	003H6905	55,70			
40	003H6912	84,10	065B2004	121,00			
50	003H6913	117,00	065B2005	164,00			

Zubehör für Regler AVP, AVPB, AVPQ

	Best.-Nr.	€	WG
Steuerleitung CU-Rohr Ø 6 x 1 x 1500 mm mit Einschraubverschraubung R ½“	003H6854	36,60	08

[1] Klammerwerte für Flanschausführung
[2] Versionen in DN 15 mit kvs 0,4 ... 2,5 auf Anfrage erhältlich

AT 18. 12. 2024

Volumenstromregler AVQ, Stellventil mit Einstelldrossel.
Einbau Rücklauf oder Vorlauf

Nennweite	DN	15			20	25	32
Anschluss		G ¾ A			G 1 A	G 1¼ A	G 1¾ A
k_{vs}-Wert	m^3/h	1,6	2,5	4,0	6,3	8	10
Δp max.	bar	12					
Nenndruck	PN	16					
Volumenstrom	m^3/h	0,06-1,4	0,08-1,8	0,09-2,7	0,1-4,5	0,1-6,0	0,15-7,3
max. Mediumstemperatur	°C	150					
Werkstoff Ventilgehäuse		Rotguss: G-CuSN5ZnPb(Rg-5)					
Wirkdruck	bar	0,2					

AVQ Volumenstromregler

Nennweite [DN]	k_{vs}-Wert [m^3/h]	0,2 bar		WG
		Best.-Nr.	€	
15	1,6	003H6711	390,00	08
	2,5	003H6712	390,00	
	4,0	003H6713	390,00	
20	6,3	003H6714	466,00	
25	8,0	003H6715	572,00	
32	10,0	003H6716	841,00	

AVQ

Anschlussteile (Set)

Nennweite [DN]	mit Anschweißenden		mit Anschraubenden		mit Flanschen		
	Best.-Nr.	€	Best.-Nr.	€	Best.-Nr.	€	WG
15	003H6908	26,70	003H6902	23,80	003H6915	143,00	08
20	003H6909	36,60	003H6903	32,50	003H6916	143,00	
25	003H6910	48,20	003H6904	42,40	003H6917	143,00	
32	003H6911	65,00	003H6905	55,70			

AT 18. 12. 2024

Volumenstromregler AVQ, Stellventil mit Einstelldrossel.
Einbau Rücklauf oder Vorlauf.

Nennweite	DN	15			20	25	32	40	50
Anschluss		G ¾ A			G 1 A	G 1¼ A	G 1 ¾ A (Flansch)	G 2 A (Flansch)	G 2 ½ A (Flansch)
k_{vs}-Wert	m^3/h	1,6	2,5	4,0	6,3	8,0	12,5	16 (20)[1]	20(25)[1]
Δp max.	bar	20					16		
Nenndruck	PN	25					25		
Volumenstrom	m^3/h	0,03-0,86	0,07-1,4	0,07-2.2	0,16-3,0	0,20-3,5	0,4-8,0	0,8-10,0	0,8-12,0
max. Volumenstrom [2]	m^3/h	0,9	1,6	2,4	3,5	4,5	10,0	12,0	15,0
Werkstoff Ventilgehäuse		Rotguss: G-CuSN5ZnPb(Rg-5)					Gusseisen mit Kugelgraphit: EN-GJS-400-18-LT (GGG-40.3)		
max. Mediumstemperatur	°C	150							
Wirkdruck	bar	0,2							

AVQ

AVQ Volumenstromregler

Nennweite [DN]	k_{vs}-Wert [m^3/h]	0,2 bar Anschluss G ... A		0,2 bar Flanschanschluss		WG
		Best.-Nr.	€	Best.-Nr.	€	
15	1,6	003H6722	519,00			08
	2,5	003H6723	519,00			
	4,0	003H6724	532,00			
20	6,3	003H6725	644,00			
25	8,0	003H6726	796,00			
32	12,5	003H6727	1.310,00	003H6730	1.490,00	
40	16 (20)[1]	003H6728	1.790,00	003H6731	1.960,00	
50	20 (25)[1]	003H6729	1.940,00	003H6732	2.140,00	

AVQ
Flansch

Anschlussteile (Set)

Nennweite [DN]	mit Anschweißenden		mit Anschraubenden		mit Flanschen		
	Best.-Nr.	€	Best.-Nr.	€	Best.-Nr.	€	WG
15	003H6908	26,70	003H6902	23,80	003H6915	143,00	08
20	003H6909	36,60	003H6903	32,50	003H6916	143,00	
25	003H6910	48,20	003H6904	42,40	003H6917	143,00	
32	003H6911	65,00	003H6905	55,70			
40	003H6912	84,10	065B2004	121,00			
50	003H6913	117,00	065B2005	164,00			

[1] Klammerwerte für Flanschausführung
[2] Aufgrund des höheren Auslastungsfaktors (y) ist je nach Druckverhältnissen (xF) mit mäßigem Geräuschanstieg zu rechnen. (VDMA 24 422)

Volumenstromregler, Stellventil mit Einstelldrossel und Anschluss für Thermostat. Volumenstromregler, Stellventil mit Einstelldrossel und Anschluss für elektrischen Stellantrieb und Thermostat. Volumenstrom- und Differenzdruckregler, Stellventil mit Einstelldrossel und Anschluss für Thermostat.
AVQT, AVQMT: Einbau im Rücklauf oder Vorlauf. AVPQT: Einbau im Rücklauf

Nennweite	DN	15					20	25	32	40	50
Anschluss		G ¾ A					G 1 A	G 1¼ A	G 1 ¾ A	G 2 A	G 2 ½ A
k_{vs}-Wert	m^3/h	0,4	1,0	1,6	2,5	4,0	6,3	8,0	12,5	16 (20)[1]	20 (25)[1]
Δp max.	bar	20							16		
Nenndruck	PN	25							25		
Volumenstrom	m^3/h	0,015-0,18	0,02-0,4	0,03-0,86	0,07-1,4	0,07-2.2	0,16-3,0	0,20-3,5	0,4-8,0	0,8-10,0	0,8-12,0
max. Volumenstrom [2]	m^3/h			0,9	1,6	2,4	3,5	4,5	10,0	12,0 [1]	14,0 [1]
Werkstoff Ventilgehäuse		Rotguss: G-CuSN5ZnPb(Rg-5)							Gusseisen mit Kugelgraphit: EN-GJS-400-18-LT (GGG-40.3)		
max. Mediumstemperatur	°C	150									
Wirkdruck	bar	0,2									

AVQT Volumenstromregler

0,2 bar		**AVQT,** Volumenstromregler, Stellventil mit Einstelldrossel und Anschluss für Thermostat				
Nennweite [DN]	**k_{vs}-Wert [m^3/h]**	**Anschluss G ... A**		**Flanschanschluss**		**WG**
		Best.-Nr.	**€**	**Best.-Nr.**	**€**	
15	0,4					08
	1,0					
	1,6	003H6759	574,00			
	2,5	003H6760	574,00			
	4,0	003H6761	574,00			
20	6,3	003H6762	688,00			
25	8,0	003H6763	839,00			
32	12,5			003H6767	1.540,00	
40	16(20)[2]			003H6768	2.000,00	
50	20(25)[2]			003H6769	2.180,00	

AVQT

AVPQT Volumenstrom- und Differenzdruckregler

mit Anschluss für Thermostat oder elektrischen Stellantrieb, druckentlastet, **für den Einbau im Rücklauf/Vorlauf (4)**

Nennweite [DN]	**k_{vs}-Wert [m^3/h]**	**AVPQT Stellventile mit Einstelldrossel**				
		Anschluss G ... A		**Flanschanschluss**		**WG**
		Best.-Nr.	**€**	**Best.-Nr.**	**€**	
15	4,0	003H6807	1.360,00			08
20	6,3	003H6808	1.470,00			
25	8,0	003H6809	1.660,00			
32	12,5			003H6810	2.850,00	
40	20[1]			003H6811	3.750,00	
50	25[1]			003H6812	4.040,00	

AVPQT

Anschlussteile (Set)

Nennweite [DN]	**mit Anschweißenden**		**mit Anschraubenden**		**mit Flanschen**		**WG**
	Best.-Nr.	**€**	**Best.-Nr.**	**€**	**Best.-Nr.**	**€**	
15	003H6908	26,70	003H6902	23,80	003H6915	143,00	08
20	003H6909	36,60	003H6903	32,50	003H6916	143,00	
25	003H6910	48,20	003H6904	42,40	003H6917	143,00	
32	003H6911	65,00	003H6905	55,70			
40	003H6912	84,10	065B2004	121,00			
50	003H6913	117,00	065B2005	164,00			

HINWEIS: Thermostate AVT siehe Seite 155 Zubehör siehe Seite 238

[1] Klammerwerte für Flanschausführung
[2] Aufgrund des Auslastungsfaktors (y) ist je nach Druckverhältnissen (xF) mit mäßigem Geräuschanstieg zu rechnen. (VDMA 24 422)

AT 18. 12. 2024

Differenzdruckregler mit Volumenstrombegrenzung AVPB, **druckentlastet** und bei steigendem Volumenstrom oder Differenzdruck schließend. **Einbau im Rücklauf**

Nennweite	DN	15			20	25	32
Anschluss		G ¾ A			G 1 A	G 1¼ A	G 1 ¾ A
kvs-Wert	m^3/h	1,6	2,5	4,0	6,3	8	10
Δp zul.	bar	12					
Nenndruck	PN	16					
Volumenstrom	m^3/h	0,06-1,4	0,08-1,8	0,09-2,7	0,1-4,5	0,1-6,0	0,15-7,3
max. zul. Temperatur	°C	150					
Werkstoff Ventilgehäuse		Rotguss: G-CuSN5ZnPb(Rg-5)					
Wirk- und Diff.-druck AVPB	bar	0,05–0,5 / 0,2–1,0					

AVPB Differenzdruckregler mit Volumenstrombegrenzung

Nennweite [DN]	k_{vs}-Wert [m^3/h]	0,05-0,5 bar		WG
		Best.-Nr.	€	
15	1,6	003H6393	578,00	08
	2,5	003H6394	578,00	
	4,0	003H6395	578,00	
20	6,3	003H6396	645,00	
25	8,0	003H6397	746,00	
32	10,0	003H6398	1.080,00	

AVPB

AVPB-F Differenzdruckregler mit Volumenstrombegrenzung

Nennweite [DN]	k_{vs}-Wert [m^3/h]	0,2 bar		WG
		Best.-Nr.	€	
15	1,6	003H6411	491,00	08
	2,5	003H6412	491,00	
	4,0	003H6413	491,00	
20	6,3	003H6414	547,00	
25	8,0	003H6415	631,00	
32	10,0	003H6416	916,00	

AVPB-F

Anschlussteile (Set)

Nennweite [DN]	mit Anschweißenden		mit Anschraubenden		mit Flanschen		WG
	Best.-Nr.	€	Best.-Nr.	€	Best.-Nr.	€	
15	003H6908	26,70	003H6902	23,80	003H6915	143,00	08
20	003H6909	36,60	003H6903	32,50	003H6916	143,00	
25	003H6910	48,20	003H6904	42,40	003H6917	143,00	
32	003H6911	65,00	003H6905	55,70			

Zubehör für Regler AVP, AVPB, AVPQ

	Best.-Nr.	€	WG
Steuerleitung CU-Rohr Ø 6 x 1 x 1500 mm mit Einschraubverschraubung R ½“	003H6854	36,60	08

AT 18. 12. 2024

Differenzdruckregler mit Volumenstrombegrenzung AVPB, **druckentlastet** bei steigendem Volumenstrom oder Differenzdruck schließend. **Einbau im Rücklauf.**

Nennweite	DN	15			20	25	32	40	50
Anschluss		G ¾ A			G 1 A	G 1¼ A	G 1 ¾ A (Flansch)	G 2 A (Flansch)	G 2 ½ A (Flansch)
k_{vs}-Wert	m^3/h	1,6	2,5	4,0	6,3	8,0	12,5	16 (20)[2]	20 (25)[2]
Δp max.	bar	20					16		
Nenndruck	PN	25					25		
Volumenstrom	m^3/h	0,03-0,86	0,07-1,4	0,07-2.2	0,16-3,0	0,20-3,5	0,4-8,0	0,8-10,0	0,8-12,0
max. Volumenstrom [1]	m^3/h	0,9	1,6	2,4	3,5	4,5	10,0	12,0	15,0
Werkstoff Ventilgehäuse		Rotguss: G-CuSN5ZnPb(Rg-5)					Gusseisen mit Kugelgraphit: EN-GJS-400-18-LT (GGG-40.3)		
max. Mediumstemperatur	°C	150							
Wirk- u, Diff.-Druck AVPB	bar	0,2–1,0 / 0,3–2,0							

AVPB

AVPB-F

AVPB-F

AVPB Differenzdruckregler mit Volumenstrombegrenzung

Nennweite [DN]	k_{vs}-Wert [m^3/h]	Anschluss G ... A				Flanschanschluss		WG
		0,2 - 1,0 bar		0,3 - 2,0 bar		0,2 -1,0 bar		
		Best.-Nr.	€	Best.-Nr.	€	Best.-Nr.	€	
15	1,6	003H6444	799,00	003H6452	799,00			08
	2,5	003H6445	799,00	003H6453	799,00			
	4,0	003H6446	799,00	003H6454	799,00			
20	6,3	003H6447	890,00	003H6455	890,00			
25	8,0	003H6448	1.050,00	003H6456	1.050,00			
32	12,5	003H6449	1.690,00	003H6457	1.690,00	003H6468	1.860,00	
40	16(20)[2]	003H6450	2.270,00	003H6458	2.270,00	003H6469	2.430,00	
50	20(25)[2]	003H6451	2.460,00	003H6459	2.460,00	003H6470	2.630,00	

AVPB-F Differenzdruckregler mit Volumenstrombegrenzung

Nennweite [DN]	k_{vs}-Wert [m^3/h]	Anschluss G ... A, 0,5 bar		Flanschanschluss, 0,5 bar		WG
		Best.-Nr.	€	Best.-Nr.		
15	1,0	003H6993	916,00			08
	1,6	003H6460	534,00			
	2,5	003H6461	534,00			
	4,0	003H6462	534,00			
20	6,3	003H6463	645,00			
25	8,0	003H6464	798,00			
32	12,5			003H6474	1.490,00	
40	16(20)[2]			003H6475	1.960,00	
50	20(25)[2]			003H6476	2.140,00	

Anschlussteile (Set)

Nennweite [DN]	mit Anschweißenden		mit Anschraubenden		mit Flanschen		WG
	Best.-Nr.	€	Best.-Nr.	€	Best.-Nr.	€	
15	003H6908	26,70	003H6902	23,80	003H6915	143,00	08
20	003H6909	36,60	003H6903	32,50	003H6916	143,00	
25	003H6910	48,20	003H6904	42,40	003H6917	143,00	
32	003H6911	65,00	003H6905	55,70			
40	003H6912	84,10	065B2004	121,00			
50	003H6913	117,00	065B2005	164,00			

Zubehör für Regler AVP, AVPB, AVPQ

	Best.-Nr.	€	WG
Steuerleitung CU-Rohr Ø 6 x 1 x 1500 mm mit Einschraubverschraubung R ½"	003H6854	36,60	08

[1] Aufgrund des höheren Auslastungsfaktors (y) ist je nach Druckverhältnissen (xF) mit mäßigem Geräuschanstieg zu rechnen. (VDMA 24 422)
[2] Klammerwerte in Flanschausführung

AT 18. 12. 2024

Preisliste Österreich 2025
Technische Änderungen und Irrtum vorbehalten.
Alle Preise sind unverbindliche Preisempfehlungen zuzüglich MwSt.

Volumenstrom- und Differenzdruckregler AVPQ **druckentlastet** mit zwei Stellantrieben und bei steigendem Volumenstrom oder Differenzdruck schließend. **Einbau im Rücklauf**

Nennweite	DN	15			20	25	32
Anschluss		G ¾ A			G 1 A	G 1¼ A	G 1 ¾ A
k_{vs}-Wert	m^3/h	1,6	2,5	4,0	6,3	8	10
Δp zul.	bar	12					
Nenndruck	PN	16					
Volumenstrom	m^3/h	0,06-1,4	0,08-1,8	0,09-2,7	0,1-4,5	0,1-6,0	0,15-7,3
max. zul. Temperatur	°C	150					
Werkstoff Ventilgehäuse		Rotguss: G-CuSN5ZnPb(Rg-5)					
Wirk- und Diff.-druck AVPQ	bar	0,2 / 01,–0,5 0,2 / 0,2–1,0					

AVPQ

AVPQ Volumenstrom- und Differenzdruckregler

Nennweite [DN]	k_{vs}-Wert [m^3/h]	0,2 / 0,1–0,5 bar		0,2 / 0,2–1,0 bar		WG
		Best.-Nr.	€	Best.-Nr.	€	
15	1,6	003H6477	787,00	003H6483	787,00	08
	2,5	003H6478	787,00	003H6484	787,00	
	4,0	003H6479	787,00	003H6485	787,00	
20	6,3	003H6480	839,00	003H6486	839,00	
25	8,0	003H6481	937,00	003H6487	937,00	
32	10,0	003H6482	1.190,00	003H6488	1.190,00	

Anschlussteile (Set)

Nennweite [DN]	mit Anschweißenden		mit Anschraubenden		mit Flanschen		WG
	Best.-Nr.	€	Best.-Nr.	€	Best.-Nr.	€	
15	003H6908	26,70	003H6902	23,80	003H6915	143,00	08
20	003H6909	36,60	003H6903	32,50	003H6916	143,00	
25	003H6910	48,20	003H6904	42,40	003H6917	143,00	
32	003H6911	65,00	003H6905	55,70			

Zubehör für Regler AVP, AVPB, AVPQ

	Best.-Nr.	€	WG
Steuerleitung CU-Rohr Ø 6 x 1 x 1500 mm mit Einschraubverschraubung R ½"	003H6854	36,60	08

AT 18. 12. 2024

Volumenstrom- und Differenzdruckregler AVPQ **druckentlastet** mit zwei Stellantrieben und bei steigendem Volumenstrom oder Differenzdruck **schließend**.

Nennweite DN	15					20	25	32	40	50
Anschluss	G ¾ A					G 1 A	G 1¼ A	G 1 ¾ A	G 2 A	G 2 ½ A
k_{vs}-Wert m^3/h	0,4	1,0	1,6	2,5	4,0	6,3	8,0	12,5	16 (20)[1]	20 (25)[1]
Δp max. bar	20							16		
Nenndruck PN	25							25		
Volumenstrom m^3/h	0,015-0,18	0,02-0,4	0,03-0,86	0,07-1,4	0,07-2.2	0,16-3,0	0,20-3,5	0,4-8,0	0,8-10,0	0,8-12,0
max. Volumenstrom [2] m^3/h			0,9	1,6	2,4	3,5	4,5	10,0	12,0 [1]	14,0 [1]
max. Mediumstemperatur °C	150									
Werkstoff Ventilgehäuse	Rotguss: G-CuSN5ZnPb(Rg-5)							Gusseisen mit Kugelgraphit: EN-GJS-400-18-LT (GGG-40.3)		
Wirk- und Diff.-druck AVPQ bar	0,2/0,2-1,0; 0,2/0,3-2,0									

AVPQ

AVPQ

AVPQ 4

AVPQ 4

AVPQ 4 Volumenstrom- und Differenzdruckregler

Einbau im Rücklauf

Nennweite [DN]	k_{vs}-Wert $[m^3/h]$	Anschluss G ... A				Flanschanschluss				WG
		0.2 -.1,0 bar		0,3 - 2,0 bar		0.2 -.1,0 bar		0,3 - 2,0 bar		
		Best.-Nr.	€	Best.-Nr.	€	Best.-Nr.	€	Best.-Nr.	€	
15	0,4	003H6918	1.090,00	003H6920	1.090,00					08
	1,0	003H6919	1.090,00	003H6921	1.090,00					
	1,6	003H6531	1.090,00	003H6539	1.090,00					
	2,5	003H6532	1.090,00	003H6540	1.090,00					
	4,0	003H6533	1.090,00	003H6541	1.090,00					
20	6,3	003H6534	1.180,00	003H6542	1.180,00					
25	8,0	003H6535	1.330,00	003H6543	1.330,00					
32	12,5	003H6536	1.860,00	003H6544	1.960,00	003H6563	2.260,00	003H6566	2.260,00	
40	16(20)[2]	003H6537	2.520,00	003H6545	2.650,00	003H6564	2.780,00	003H6567	2.780,00	
50	20(25)[2]	003H6538	3.050,00	003H6546	3.050,00	003H6565	3.210,00	003H6568	3.210,00	

Einbau im Vorlauf

Nennweite [DN]	k_{vs}-Wert $[m^3/h]$	Anschluss G ... A				Flanschanschluss				WG
		0.2 -.1,0 bar		0,3 - 2,0 bar		0.2 -.1,0 bar		0,3 - 2,0 bar		
		Best.-Nr.	€	Best.-Nr.	€	Best.-Nr.	€	Best.-Nr.	€	
15	0,4	003H6922	1.120,00	003H6924	1.120,00					08
	1,0	003H6923	1.120,00	003H6925	1.120,00					
	1,6	003H6547	1.120,00	003H6555	1.120,00					
	2,5	003H6548	1.120,00	003H6556	1.120,00					
	4,0	003H6549	1.120,00	003H6557	1.120,00					
20	6,3	003H6550	1.200,00	003H6558	1.200,00					
25	8,0	003H6551	1.350,00	003H6559	1.350,00					
32	12,5	003H6552	1.990,00	003H6560	1.990,00	003H6569	2.280,00	003H6572	2.280,00	
40	16(20)[1]	003H6553	2.670,00	003H6561	2.670,00	003H6570	2.800,00	003H6573	2.800,00	
50	20(25)[1]	003H6554	3.070,00	003H6562	3.070,00	003H6571	3.240,00	003H6574	3.240,00	

Anschlussteile (Set)

Nennweite [DN]	mit Anschweißenden		mit Anschraubenden		mit Flanschen		WG
	Best.-Nr.	€	Best.-Nr.	€	Best.-Nr.	€	
15	003H6908	26,70	003H6902	23,80	003H6915	143,00	08
20	003H6909	36,60	003H6903	32,50	003H6916	143,00	
25	003H6910	48,20	003H6904	42,40	003H6917	143,00	
32	003H6911	65,00	003H6905	55,70			
40	003H6912	84,10	065B2004	121,00			
50	003H6913	117,00	065B2005	164,00			

Zubehör für Regler AVP, AVPB, AVPQ

	Best.-Nr.	€	WG
Steuerleitung CU-Rohr Ø 6 x 1 x 1500 mm mit Einschraubverschraubung R ½"	003H6854	36,60	08

[1] Klammerwerte für Flanschausführung
[2] Aufgrund des Auslastungsfaktors (y) ist je nach Druckverhältnissen (xF) mit mäßigem Geräuschanstieg zu rechnen. (VDMA 24 422)

AT 18. 12. 2024

iSET

Der AMEi 6 iSET Stellantrieb dient der intelligenten Optimierung des Betriebs von Fernwärme-/ Fernkälte-Stationen. Er übernimmt die automatische Einstellung des Differenzdruckes an den Reglern AFP 2, AFPQ 2 und AFQMP 2, die meistens in Fernwärme- und Fernkältesystemen verwendet werden. Besonders in dynamischen Fernwärmesystemen mit stark variierenden Volumenströmen (z. B. Trinkwassererwärmung) oder unzureichend dimensionierten Regeleinrichtungen (überdimensionierte Regelventile, falsche Auswahl von Ventilen und ihren Kennlinien sowie ungünstige Stellverhältnisse, sorgt er für stabile Betriebsverhältnisse.

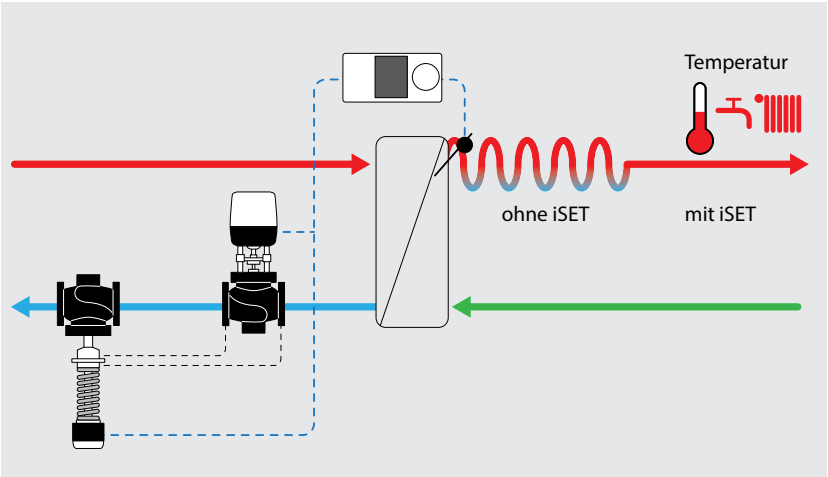

Diese Auto-Stabilisierungsfunktion überwacht das Regelsignal und stabilisiert Schwingungen im Teil- und Kleinstlastbereich durch Anpassung des Differenzdrucks Δp über dem Motorregelventil (MCV).
So ergibt sich eine Verbesserung des Betriebs von Motorregelventilen durch konstanten Echtzeitbetrieb, was zu einer stabilen schwingungsfreien Regelung und einem dem tatsächlichen Bedarf entsprechenden Durchfluss (Vermeidung von Überversorgung).
Daraus ergeben sich stabile Temperaturbedingungen auf der Sekundärseite, eine Verbesserung des ΔT auf der Primärseite und eine längere Lebensdauer der installierten Technik.

iNET

Der AMEi 6 iNET-Stellantrieb für den intelligenten Netzabgleich, ermöglicht die Ferneinstellung des Differenzdrucks (Δp) an den Reglern AFP 2, AFQMP 2, AFPQ 2, AFD 2 und AFA 2, die in Fernwärme-und Fernkältesystemen häufig verwendet werden.
Eine Reduzierung des Wärmebedarfs erfordert eine Optimierung der Wärmeverteilung (Hydraulischer Abgleich). Mit dem iNET-Stellantrieb lässt sich der Differenzdruck Δp an jedem Abzweig optimieren und aus der Ferne anpassen, um so auch die Förderleistung von Umwälzpumpen zu optimieren.

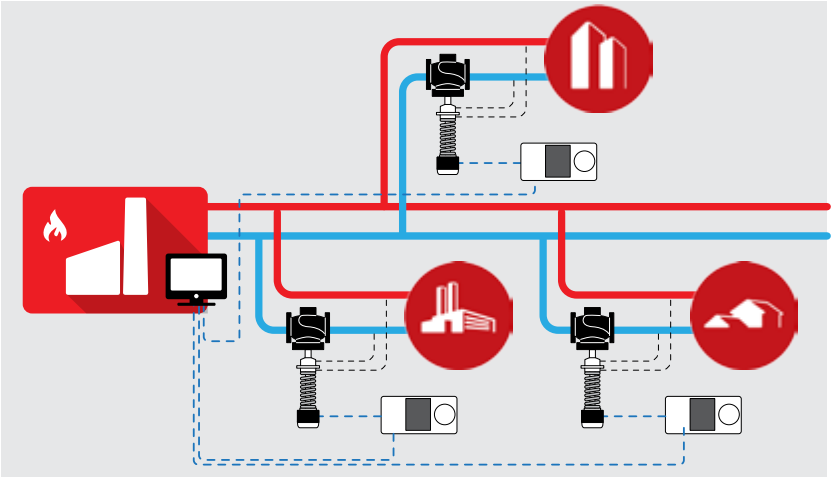

		Virtus VFG 22(1)		Virtus VFQ 22(1)		
		AFP 2	**AFPA 2**	**AFQ 2**	**AFPB-(F) 2**	**AFPQ 2(4)**
Differenzdruckregler		•				
Volumenstromregler				•		
Differenzdruck-Überströmregler			•			
Differenzdruckregler mit Volumenstrombegrenzung					•	
Differenzdruck- und Volumenstromregler						•
Einsitzventile	schließend	•		•	•	•
	öffnend		•			
Sollwert	einstellbar	•	•	•	•	•
	fest eingestellt				•	
Nennweite	DN	65 -250				
max. Mediums-temperatur	150 °C	•	•	•	•	•
Gehäuse-werkstoff Ventil	PN 16 Gusseisen mit Lamellengraphit GG-25; EN-GJL-250	•	•	•	•	•
	PM 25 Sphäroguss GGG 40.3 EN-GJS-400-18-LT	•	•	•	•	•
	PN 40 Stahlguss GS-C 25 GP240GH	•	•	•	•	•
Seite		187	188	189	190	192

AT 18. 12. 2024

Virtus AFP 2/VFG 22(1)

bei steigendem Differenzdruck **schließend**. **Einbau im Vor- und Rücklauf.**

Nennweite		DN	65	80	100	125	150	200	250
k_{VS}-Wert		m^3/h	60	80	160	250	380	650	800
Δp max.	PN 16	bar	16	16	15	15	12	10	10
	PN 25/40	bar	20	20					
Druckentlastung			kammerentlastet						
max. Mediumstemperatur	VFG 22		Flüssigkeiten 2...150 °C						

Virtus AFP 2 Druckantrieb

Δp Einstellbereich [bar]	für [DN]	Druckantrieb-größe [cm²]	Federfarbe	PN 16 Best.-Nr.	PN 16 €	PN 40 Best.-Nr.	PN 40 €	WG
1,5 - 5	65 - 125	80	Rot	003G5604	972,00	003G5614	1.070,00	08
1 - 3		80	Gelb	003G5605	972,00	003G5615	1.070,00	
1,5 - 5	65 - 250	160	Schwarz[1)]	003G5606	1.090,00	003G5616	1.200,00	
1 - 2,5		160	Rot	003G5607	1.090,00	003G5617	1.200,00	
0,5 - 1,5	65 - 100	160	Gelb	003G5608	1.090,00	003G5618	1.200,00	
0,4 - 1,5	125 - 250	320	Rot	003G5609	1.350,00	003G5619	1.490,00	
0,1 - 1	65 - 125	160	Blau	003G5604	972,00	003G5622	1.090,00	
0,1 - 0,7	65 - 250	320	Orange	003G5610	1.350,00	003G5620	1.490,00	
0,1 - 0,35		640	Gelb	003G5611	1.810,00	003G5621	1.810,00	

Virtus AFP 2

Virtus VFG 22(1) Ventile

VFG 22 (metallisch dichtender Kegel), VFG 221 (weichdichtender Kegel), Flansch EN 1092-1

	Gusseisen mit Lamellengraphit: EN-GJL-250 (GG-25)				Gusseisen mit Kugelgraphit: EN-GJS-400-18-LT (GGG-40.3)				Stahlguss: GP240GH (GS-C 25)				
Nenn-weite	PN 16				PN 25				PN 40				
	VFG 22		VFG 221		VFG 22		VFG 221		VFG 22		VFG 221		
[DN]	Best.-Nr.	€	Best.-Nr.	€	Best.-Nr.	€	Best.-Nr.	€	Best.-Nr.	€	Best.-Nr.	€	WG
65	065B5500	2.080,00	065B5521	2.320,00	065B5507	2.330,00	065B5528	2.590,00	065B5514	2.720,00	065B5535	3.030,00	08
80	065B5501	2.180,00	065B5522	2.420,00	065B5508	2.610,00	065B5529	2.900,00	065B5515	3.150,00	065B5536	3.490,00	
100	065B5502	3.220,00	065B5523	3.560,00	065B5509	3.550,00	065B5530	3.920,00	065B5516	4.440,00	065B5537	4.910,00	
125	065B5503	5.210,00	065B5524	5.710,00	065B5510	5.650,00	065B5531	6.200,00	065B5517	5.800,00	065B5538	6.360,00	
150	065B5504	7.740,00	065B5525	8.570,00	065B5511	8.400,00	065B5532	9.310,00	065B5518	10.330,00	065B5539	11.440,00	
200	065B5505	12.900,00	065B5526	13.730,00	065B5512	14.000,00	065B5533	14.900,00	065B5519	16.450,00	065B5540	17.500,00	
250	065B5506	16.990,00	065B5527	17.300,00	065B5513	18.450,00	065B5534	18.780,00	065B5520	21.660,00	065B5541	22.960,00	

Virtus AFP2 mit iSET/iNet Funktion

Zubehör für Ventile Virtus VFG 22(1) mit Druckantrieb AFP 2

2 x Steuerleitungs-Set AF erforderlich

	Best.-Nr.	€	WG
Steuerleitungs-Set AF bestehend aus: CU-Rohr 10 Ø x 1 x 1500 mm mit Einschraubverschraubung R ¼" (DIN 2999)	003G1391	38,00	08
Adapter neue Druckantriebe AFP 2, AFD 2, AFA 2, AFPA 2 auf alte Ventile VFG 2 (DN15-250)	003G1780	67,60	

Intelligenter motorischer Stellantrieb AMEi 6 für iSET & iNET Funktion

Typ	Versorgungsspannung Stellantrieb	für Druckantrieb	Best.-Nr.	€	WG
AMEi 6 **iSET**	230Vac	intelligenter Δp Stellantrieb mit **iSET**-Funktion	082G4300	1.390,00	08
	24VAC/DC		082G4301	1.390,00	
AMEi 6 **iNET**	230Vac	intelligenter Δp Stellantrieb mit **iNET**-Funktion	082G4302	1.260,00	
	24VAC/DC		082G4303	1.260,00	

AMEi 6

iSET iNET

[1)] Kombination mit AMEi6 nicht möglich

AT 18. 12. 2024

Virtus AFPA 2/VFG 22(1)

bei steigendem Differenzdruck **öffnend**.

Nennweite		DN	65	80	100	125	150	200	250
k_{VS}-Wert		m^3/h	60	80	160	250	380	650	800
Δp max.	PN 16	bar	16	16	15	15	12	10	10
	PN 25/40	bar	20	20					
Druckentlastung			kammerentlastet						
max. Mediumstemperatur	VFG 22		Flüssigkeiten bis 150 °C						

Virtus AFPA 2 Druckantrieb

Sollwertbereich [bar]	Membrangröße (cm^2)	PN 16 Best.-Nr.	PN 16 €	PN 40 Best.-Nr.	PN 40 €	WG
1-5	80	003G5689	1.040,00	003G5696	1.150,00	08
1-3		003G5690	1.040,00	003G5697	1.150,00	
1-2,5	160	003G5691	1.040,00	003G5698	1.150,00	
0,2-1,5		003G5692	1.040,00	003G5699	1.150,00	
0,2-1,5	320	003G5693	1.280,00	003G5700	1.410,00	
0,1-0,7		003G5694	1.280,00	003G5701	1.410,00	
0,1-0,35	640	003G5695	2.070,00	003G5702	2.280,00	

Virtus AFPA 2

Virtus VFG 22(1) Ventile

VFG 22 (metallisch dichtender Kegel), VFG 221 (weichdichtender Kegel), Flansch EN 1092-1

	Gusseisen mit Lamellengraphit: EN-GJL-250 (GG-25)				Gusseisen mit Kugelgraphit: EN-GJS-400-18-LT (GGG-40.3)				Stahlguss: GP240GH (GS-C 25)				
Nenn-weite	PN 16				PN 25				PN 40				
	VFG 22		VFG 221		VFG 22		VFG 221		VFG 22		VFG 221		
[DN]	Best.-Nr.	€	Best.-Nr.	€	Best.-Nr.	€	Best.-Nr.	€	Best.-Nr.	€	Best.-Nr.	€	WG
65	065B5500	2.080,00	065B5521	2.320,00	065B5507	2.330,00	065B5528	2.590,00	065B5514	2.720,00	065B5535	3.030,00	08
80	065B5501	2.180,00	065B5522	2.420,00	065B5508	2.610,00	065B5529	2.900,00	065B5515	3.150,00	065B5536	3.490,00	
100	065B5502	3.220,00	065B5523	3.560,00	065B5509	3.550,00	065B5530	3.920,00	065B5516	4.440,00	065B5537	4.910,00	
125	065B5503	5.210,00	065B5524	5.710,00	065B5510	5.650,00	065B5531	6.200,00	065B5517	5.800,00	065B5538	6.360,00	
150	065B5504	7.740,00	065B5525	8.570,00	065B5511	8.400,00	065B5532	9.310,00	065B5518	10.330,00	065B5539	11.440,00	
200	065B5505	12.900,00	065B5526	13.730,00	065B5512	14.000,00	065B5533	14.900,00	065B5519	16.450,00	065B5540	17.500,00	
250	065B5506	16.990,00	065B5527	17.300,00	065B5513	18.450,00	065B5534	18.780,00	065B5520	21.660,00	065B5541	22.960,00	

Zubehör für Ventile VFG 22(1) mit Druckantrieb AFPA 2

2 x Steuerleitungs-Set AF erforderlich

	Best.-Nr.	€	WG
Steuerleitungs-Set AF bestehend aus: Steuerleitung CU-Rohr 10 Ø x 1 x 1500 mm mit Einschraubverschraubung R ¼" (DIN 2999)	003G1391	38,00	08
Adapter neue Druckantriebe AFP 2, AFD 2, AFA 2, AFPA 2 auf alte Ventile VFG 2 (DN15-250)	003G1780	67,60	

AMEi 6

Intelligenter motorischer Stellantrieb AMEi 6 für iSET & iNET Funktion

Typ	Versorgungsspannung Stellantrieb	für Druckantrieb	Best.-Nr.	€	WG
AMEi 6 **iNET**	230Vac	intelligenter Δp-Stellantrieb mit iNET-Funktion zur Fern-einstellung des Differenzdrucks (Δp) an den Reglern AFP 2, AFQMP 2, AFPQ 2, AFD 2 und AFA 2	082G4302	1.260,00	08
	24VAC/DC		082G4303	1.260,00	

iSET iNET

AT 18. 12. 2024

Preisliste Österreich 2025
Technische Änderungen und Irrtum vorbehalten.
Alle Preise sind unverbindliche Preisempfehlungen zuzüglich MwSt.

Virtus AFQ 2/VFQ 22(1)

Einbau im Vor- oder Rücklauf.

Nennweite	DN	65	80	100	125	150	200	250
k_{VS}-Wert	m^3/h	60	80	160	250	380	650	800
Δp max.	PN 16 bar	16	16	15	15	12	10	10
	PN 25/40 bar	20	20					
Volumenstrom bei Wirkdruck	0,2 bar m^3/h	28	40	63	100	160	210	320
	0,5 bar m^3/h	42	60	95	150	240	315	480
Druckentlastung		kammerentlastet						
max. Mediumstemperatur		Flüssigkeiten 2...150 °C						
Wirkdruck	bar	0,2 / 0,5						

Virtus AFQ 2

Virtus AFQ 2 Druckantrieb

Δp Einstellbereich [bar]	für [DN]	Druckantriebsgröße [cm2]	PN 16 Best.-Nr.	PN 16 €	PN 40 Best.-Nr.	PN 40 €	WG
0,2	65 -125	160	003G5600	577,00	003G5602	604,00	08
0,5			003G5601	577,00	003G5603	604,00	
0,2	65 - 250	320	003G5596	756,00	003G5598	870,00	
0,5			003G5597	756,00	003G5599	870,00	

Virtus VFQ 22(1) Ventile

VFQ 22 (metallisch dichtender Kegel), VFQ 221 (weichdichtender Kegel), Flansch EN 1092-1

	Gusseisen mit Lamellengraphit: EN-GJL-250 (GG-25)				Gusseisen mit Kugelgraphit: EN-GJS-400-18-LT (GGG-40.3)				
	PN 16				PN 25				
Nennweite [DN]	VFQ 22		VFQ 221		VFQ 22		VFQ 221		WG
	Best.-Nr.	€	Best.-Nr.	€	Best.-Nr.	€	Best.-Nr.	€	
65	065B5570	2.510,00	065B5600	2.760,00	065B5577	2.830,00	065B5607	3.120,00	08
80	065B5571	2.710,00	065B5601	2.980,00	065B5578	3.130,00	065B5608	3.450,00	
100	065B5572	4.600,00	065B5602	5.060,00	065B5579	5.090,00	065B5609	5.600,00	
125	065B5573	6.020,00	065B5603	6.380,00	065B5580	6.530,00	065B5610	6.920,00	
150	065B5574	9.080,00	065B5604	9.630,00	065B5581	9.710,00	065B5611	10.290,00	
200	065B5575	13.900,00	065B5605	14.450,00	065B5582	16.180,00	065B5612	16.830,00	
250	065B5576	17.290,00	065B5606	17.630,00	065B5583	21.310,00	065B5613	21.740,00	

	Stahlguss: GP240GH (GS-C 25)				Steuerleitungs-Set AFQ 2		
	PN 40						
Nennweite [DN]	VFQ 22		VFQ 221		PN 16,25,40		WG
	Best.-Nr.	€	Best.-Nr.	€	Best.-Nr.	€	
65	065B5584	3.230,00	065B5614	3.560,00	003G1843	68,70	08
80	065B5585	3.670,00	065B5615	4.030,00	003G1850	68,70	
100	065B5586	5.670,00	065B5616	6.240,00	003G1851	68,70	
125	065B5587	6.640,00	065B5617	7.040,00	003G1852	68,70	
150	065B5588	10.770,00	065B5618	11.410,00	003G1853	68,70	
200	065B5589	16.370,00	065B5619	17.030,00	003G1854	68,70	
250	065B5590	26.290,00	065B5620	26.820,00	003G1855	72,30	

Virtus AFPB 2 (PN 40) /VFQ 22(1)

Einbau im Rücklauf.

Nennweite					DN	65	80	100	125	150	200	250
k_{VS}-Wert					m^3/h	60	80	160	250	380	650	800
Δp max.	PN 16				bar	16	16	15	15	12	10	10
	PN 25/40				bar	20	20					
Bereich der max. Volumenstrom-einstellung	Δp_{SP}	Δp_{SYSTEM}	Δp_b									
	0,2	0,1	0,1	bis	m^3/h	19	25	51	79	120	206	253
	0,5	0,3	0,2			28	40	63	100	160	270	360
	1,0	0,5	0,5			42	60	95	150	240	340	500
Druckentlastung						kammerentlastet						
max. Mediumstemperatur						Flüssigkeiten 2...150 °C						
Wirkdruck					bar	0,2 / 0,5						

Virtus AFPB 2 (PN 40) Druckantrieb

Δp-Einstell-bereich [bar]	Kombinationsmöglichkeiten mit DN 65	80	100	125	150	200	250	Druckantriebs-größe [cm²]	Feder-farbe	Best.-Nr. PN 16	€	WG
0,5 - 1,5	•	•	•					160	Gelb	003G5608	1.090,00	08
0,4 - 1,5	•	•	•	•	•	•	•	320	Rot	003G5609	1.350,00	
0,1 - 1,0	•	•	•	•				160	Blau	003G5612	1.090,00	
0,1 - 1,0	•	•	•	•	•	•	•	320	Orange	003G5610	1.350,00	
0,2	•	•	•	•				160		003G5600	577,00	
0,5	•	•	•	•				160		003G5601	577,00	
0,2	•	•	•	•	•	•	•	320		003G5596	756,00	
0,5	•	•	•	•	•	•	•	320		003G5597	756,00	

Δp-Einstell-bereich [bar]	Kombinationsmöglichkeiten mit DN 65	80	100	125	150	200	250	Druckantriebs-größe [cm²]	Feder-farbe	Best.-Nr. PN 40	€	WG
0,5 - 1,5	•	•	•					160	Gelb	003G5618	1.200,00	08
0,4 - 1,5	•	•	•	•	•	•	•	320	Rot	003G5619	1.490,00	
0,1 - 1,0	•	•	•	•				160	Blau	003G5622	1.090,00	
0,1 - 1,0	•	•	•	•	•	•	•	320	Orange	003G5620	1.490,00	
0,2	•	•	•	•				160		003G5602	604,00	
0,5	•	•	•	•				160		003G5603	604,00	
0,2	•	•	•	•	•	•	•	320		003G5598	870,00	
0,5	•	•	•	•	•	•	•	320		003G5599	870,00	

Virtus AFPB 2

AT 18. 12. 2024

Preisliste Österreich 2025
Technische Änderungen und Irrtum vorbehalten.
Alle Preise sind unverbindliche Preisempfehlungen zuzüglich MwSt.

Virtus VFQ 22(1) Ventile

VFQ 22 (metallisch dichtender Kegel), VFQ 221 (weichdichtender Kegel), Flansch EN 1092-1

	Gusseisen mit Lamellengraphit: EN-GJL-250 (GG-25)				Gusseisen mit Kugelgraphit: EN-GJS-400-18-LT (GGG-40.3)				
Nennweite [DN]	**PN 16 Best.-Nr.**				**PN 25 Best.-Nr.**				
	VFQ 22	**€**	**VFQ 221**	**€**	**VFQ 22**	**€**	**VFQ 221**	**€**	**WG**
65	065B5570	2.510,00	065B5600	2.760,00	065B5577	2.830,00	065B5607	3.120,00	08
80	065B5571	2.710,00	065B5601	2.980,00	065B5578	3.130,00	065B5608	3.450,00	
100	065B5572	4.600,00	065B5602	5.060,00	065B5579	5.090,00	065B5609	5.600,00	
125	065B5573	6.020,00	065B5603	6.380,00	065B5580	6.530,00	065B5610	6.920,00	
150	065B5574	9.080,00	065B5604	9.630,00	065B5581	9.710,00	065B5611	10.290,00	
200	065B5575	13.900,00	065B5605	14.450,00	065B5582	16.180,00	065B5612	16.830,00	
250	065B5576	17.290,00	065B5606	17.630,00	065B5583	21.310,00	065B5613	21.740,00	

	Stahlguss: GP240GH (GS-C 25)				Steuerleitungs-Set AFPB 2		
Nennweite [DN]	**PN 40 Best.-Nr.**				**PN 16,25,40**		
	VFQ 22	**€**	**VFQ 221**	**€**	**Best.-Nr.**	**€**	**WG**
65	065B5584	3.230,00	065B5614	3.560,00	003G1842	32,80	08
80	065B5585	3.670,00	065B5615	4.030,00	003G1856	32,80	
100	065B5586	5.670,00	065B5616	6.240,00	003G1857	35,90	
125	065B5587	6.640,00	065B5617	7.040,00	003G1858	35,90	
150	065B5588	10.770,00	065B5618	11.410,00	003G1859	35,90	
200	065B5589	16.370,00	065B5619	17.030,00	003G1860	39,00	
250	065B5590	26.290,00	065B5620	26.820,00	003G1861	43,70	

Zubehör für Ventile Virtus VFG 22, VFQ 22 mit Druckantrieb AFPB 2(-F)

	Best.-Nr.	€	WG
Steuerleitung CU-Rohr 10 Ø x 1 x 1500 mm mit Einschraubverschraubung R ¼“ (DIN 2999)	003G1391	38,00	08

iSET iNET

Intelligenter motorischer Stellantrieb AMEi 6 für iSET & iNET Funktion

Typ	Versorgungsspannung Stellantrieb	für Druckantrieb	Best.-Nr.	€	WG
AMEi 6 **iSET**	230 VAC	intelligenter Δp-Stellantrieb mit iSET-Funktion zur automatischen Einstellung des Differenzdruckes an den Reglern AFP 2, AFPQ 2 und AFQMP 2 (Auto-Stabilisierungsfunktion)	082G4300	1.390,00	08
	24 VAC/VDC		082G4301	1.390,00	
AMEi 6 **iNET**	230 VAC	intelligenter Δp-Stellantrieb mit iNET-Funktion zur Fern-einstellung des Differenzdrucks (Δp) an den Reglern AFP 2, AFQMP 2, AFPQ 2, AFD 2 und AFA 2	082G4302	1.260,00	
	24 VAC/VDC		082G4303	1.260,00	

AT 18. 12. 2024

Virtus AFPQ 2(4) /VFQ 22(1)

Einbau im Vor- oder Rücklauf.

Nennweite		DN	65	80	100	125	150	200	250
k_{VS}-Wert		m^3/h	60	80	160	250	380	650	800
Δp max.	PN 16	bar	16	16	15	15	12	10	10
	PN 25/40	bar	20	20					
Volumenstrom bei Wirkdruck	0,2 bar	m^3/h	28	40	63	100	160	210	320
	0,5 bar	m^3/h	42	60	95	150	240	315	480
Druckentlastung			kammerentlastet						
max. Mediumstemperatur			Flüssigkeiten 2...150 °C						
Wirkdruck		bar	0,2 / 0,5						

Virtus AFPQ2

Virtus VFQ 22(1) Ventile

VFQ 22 (metallisch dichtender Kegel), VFQ 221 (weichdichtender Kegel), Flansch EN 1092-1

	Gusseisen mit Lamellengraphit: EN-GJL-250 (GG-25)				Gusseisen mit Kugelgraphit: EN-GJS-400-18-LT (GGG-40.3)				
Nenn-weite [DN]	**PN 16 Best.-Nr.**				**PN 25 Best.-Nr.**				**WG**
	VFQ 22	**€**	**VFQ 221**	**€**	**VFQ 22**	**€**	**VFQ 221**	**€**	
65	065B5570	2.510,00	065B5600	2.760,00	065B5577	2.830,00	065B5607	3.120,00	08
80	065B5571	2.710,00	065B5601	2.980,00	065B5578	3.130,00	065B5608	3.450,00	
100	065B5572	4.600,00	065B5602	5.060,00	065B5579	5.090,00	065B5609	5.600,00	
125	065B5573	6.020,00	065B5603	6.380,00	065B5580	6.530,00	065B5610	6.920,00	
150	065B5574	9.080,00	065B5604	9.630,00	065B5581	9.710,00	065B5611	10.290,00	
200	065B5575	13.900,00	065B5605	14.450,00	065B5582	16.180,00	065B5612	16.830,00	
250	065B5576	17.290,00	065B5606	17.630,00	065B5583	21.310,00	065B5613	21.740,00	

	Stahlguss: GP240GH (GS-C 25)				
Nennweite [DN]	**PN 40 Best.-Nr.**				**WG**
	VFQ 22	**€**	**VFQ 221**	**€**	
65	065B5584	3.230,00	065B5614	3.560,00	08
80	065B5585	3.670,00	065B5615	4.030,00	
100	065B5586	5.670,00	065B5616	6.240,00	
125	065B5587	6.640,00	065B5617	7.040,00	
150	065B5588	10.770,00	065B5618	11.410,00	
200	065B5589	16.370,00	065B5619	17.030,00	
250	065B5590	26.290,00	065B5620	26.820,00	

Virtus VFQ 22(1)

AT 18. 12. 2024

Preisliste Österreich 2025
Technische Änderungen und Irrtum vorbehalten.
Alle Preise sind unverbindliche Preisempfehlungen zuzüglich MwSt.

Steuerleitungs-Set PN 16, 25, 40

Nennweite [DN]	Druckantriebsgröße [cm²]	AFPQ 2 (Rücklauf)		AFPQ 24 (Vorlauf)		WG
		Best.-Nr.	€	Best.-Nr.	€	
65	160	003G1838	68,70	003G1839	108,00	08
80		003G1844	68,70	003G1847	108,00	
100		003G1845	68,70	003G1848	108,00	
125		003G1846	68,70	003G1849	108,00	
65	320	003G1840	68,70	003G1841	108,00	
80		003G1862	68,70	003G1868	108,00	
100		003G1863	68,70	003G1869	108,00	
125		003G1864	68,70	003G1870	108,00	
150		003G1865	70,20	003G1871	118,00	
200		003G1866	78,00	003G1872	112,00	
250		003G1867	92,10	003G1873	112,00	

Virtus AFPQ 2(4) Druckantrieb

Druckantriebs-größe [cm²]	Δp-Einstell-bereich [bar]	Wirkdruck Volumenstrom-be-grenzer Δp_b [bar]	Für DN	AFPQ 2 (Rücklauf)		AFPQ 24 (Vorlauf)		WG
				Best.-Nr.	€	Best.-Nr.	€	
160	0,2 - 1,0	0,2	65 - 125	003G5710	2.590,00	003G5718	2.370,00	08
		0,5		003G5711	2.160,00	003G5719	2.370,00	
	0,5 - 1,5	0,2		003G5712	2.160,00	003G5720	2.370,00	
		0,5		003G5713	2.160,00	003G5721	2.370,00	
320	0,2 - 1,0	0,2	150 - 250	003G5714	2.350,00	003G5722	2.590,00	
		0,5		003G5715	2.350,00	003G5723	2.590,00	
	0,5 - 1,5	0,2		003G5716	2.350,00	003G5724	2.590,00	
		0,5		003G5717	2.350,00	003G5725	2.590,00	

Zubehör für Ventile Virtus VFG22, VFQ22 mit Druckantrieb AFPQ2(4)

Typ	Best.-Nr.	€	WG
Steuerleitungs-Set AF bestehend aus: CU-Rohr 10 Ø x 1 x 1500 mm mit Einschraubverschraubung R ¼“ (DIN 2999)	003G1391	38,00	08

Intelligenter motorischer Stellantrieb AMEi 6 für iSET & iNET Funktion

Typ	Versorgungsspannung Stellantrieb	für Druckantrieb	Best.-Nr.	€	WG
AMEi 6 **iSET**	230 VAC	intelligenter Δp-Stellantrieb mit iSET-Funktion zur automatischen Einstellung des Differenzdruckes an den Reglern AFP 2, AFPQ 2 und AFQMP 2 (Auto-Stabilisierungsfunktion)	082G4300	1.390,00	08
	24 VAC/VDC		082G4301	1.390,00	
AMEi 6 **iNET**	230 VAC	intelligenter Δp-Stellantrieb mit iNET-Funktion zur Fern-einstellung des Differenzdrucks (Δp) an den Reglern AFP 2, AFQMP 2, AFPQ 2, AFD 2 und AFA 2	082G4302	1.260,00	
	24 VAC/VDC		082G4303	1.260,00	

AT 18. 12. 2024

		VFG 2		VFQ 2				
		AFP	AFPA	AFQ	AFPB-F	AFPB	AFPQ	AFPQ 4
Differenzdruckregler		•	•					
Volumenstromregler				•				
Volumenstrom- und Differenzdruckregler							•	•
Differenzdruckregler mit Volumenstrombegrenzung					•	•		
Einsitzventile	schließend	•		•	•	•	•	•
	öffnend		•					
Sollwert	einstellbar	•	•	•		•	•	•
	fest eingestellt				•			
Kombinationsstück KF 3		•	•	•	•	•	•	•
Zubehör für höhere Drücke und Temperaturen		•	•	•	•	•	•	•
Nennweite	DN	15-250			15-125		15-250	
max. Mediums-temperatur	150 °C	•	•	•	•	•	•	•
	200 °C	•	•		•	•	•	•
Gehäuse-werkstoff Ventil	PN 16 Gusseisen mit Lamellengraphit GG-25; EN-GJL-250	•	•	•	•	•	•	•
	PM 25 Sphäroguss GGG 40.3 EN-GJS-400-18-LT	•	•	•	•	•	•	•
	PN 40 Stahlguss GS-C 25 GP240GH	•	•	•	•	•	•	•
Seite		195	199	196	197	197	198	198

HINWEIS: PCV Hilfsgesteuerte Regelgeräte siehe Seite 201

AT 18. 12. 2024

Differenzdruckregler AFP/VFG 2, bei steigendem Differenzdruck **schließend**.
Einbau im Vor- und Rücklauf.

Nennweite	DN	15	20	25	32	40	50	65	80	100	125	150	200	250
k_{VS}-Wert	m^3/h	4,0	6,3	8.0	16	20	32	50	80	125	160	280	320	400
Δp max. GG-25	bar	16	16	16	16	16	16	16	16	15	15	12	10	10
Druckentlastung		Niro-Balg: X6CrNiMoTi17-12-2 (W.-Nr. 1.4571)										Rollmembrane [4]		
max. Mediums-temperatur	VFG 2	Flüssigkeiten bis 150 °C										150 °C		
		mit Vorlagegefäß: Flüssigkeiten bis 200 °C, (siehe Zubehör Seite 238 Pos. 8)										200 °C [3]		

VFG 2 Ventile

AFP/VFG 2

	Gusseisen mit Lamellengraphit: EN-GJL-250 (GG-25)				Gusseisen mit Kugelgraphit: EN-GJS-400-18-LT (GGG-40.3)		Stahlguss: GP240GH (GS-C 25)		
Nennweite [DN]	**PN 16**				**PN 25**		**PN 40**		**WG**
	zulässig bis 140 °C		**zulässig bis 200 °C**				**zulässig bis 140 °C**		
	Best.-Nr.	**€**	**Best.-Nr.**	**€**	**Best.-Nr.**	**€**	**Best.-Nr.**	**€**	
15	065B2388	902,00			065B2401	1.090,00	065B2411	1.160,00	08
20	065B2389	988,00			065B2402	1.180,00	065B2412	1.270,00	
25	065B2390	1.040,00			065B2403	1.270,00	065B2413	1.380,00	
32	065B2391	1.190,00			065B2404	1.460,00	065B2414	1.570,00	
40	065B2392	1.350,00			065B2405	1.610,00	065B2415	1.940,00	
50	065B2393	1.520,00			065B2406	1.790,00	065B2416	2.090,00	
65	065B2394	2.160,00			065B2407	2.420,00	065B2417	2.840,00	
80	065B2395	2.270,00			065B2408	2.720,00	065B2418	3.280,00	
100	065B2396	3.360,00			065B2409	3.690,00	065B2419	4.620,00	
125	065B2397	5.420,00			065B2410	5.890,00	065B2420	6.040,00	
150	065B2398	8.070,00	065B2424	9.140,00			065B2421	10.760,00	
200	065B2399	13.450,00	065B2425	18.550,00			065B2422	17.140,00	
250	065B2400	17.710,00	065B2426	25.720,00			065B2423	21.600,00	

AFP Druckantrieb

Sollwertbereich [bar]	Federfarbe	Best.-Nr.	€	WG
1 - 6[1) 2)]	rot	003G1014	972,00	08
0,5 - 3,0[1) 2)]	gelb	003G1015	972,00	
0,15 - 1,5	rot	003G1016	1.050,00	
0,1 - 0,7	gelb	003G1017	1.050,00	
0,05 - 0,35	gelb	003G1018	1.440,00	

Zubehör für Ventile VFG2, VFQ2 mit Druckantrieb AFP

2 Steuerleitungen erforderlich

	Best.-Nr.		WG
Steuerleitung CU-Rohr 10 Ø x 1 x 1500 mm mit Einschraubverschraubung R ¼" (DIN 2999)	003G1391	38,00	08

[1] Ausführung ohne Überdrucksicherung
[2] nur für DN 15-125
[3] mit Gehäuseverlängerung und Vorlagegefäß
[4] nur für Wasser

AT 18. 12. 2024

Einbau im Vor- oder Rücklauf.

Nennweite	DN	15	20	25	32	40	50	65	80	100	125	150	200	250
k_{vs}-Wert	m^3/h	4,0	6,3	8.0	16	20	32	50	80	125	160	280	320	400
Δp max.	bar	16	16	16	16	16	16	16	16	15	15	12	10	10
Volumenstrom bei Wirkdruck	0,2 bar m^3/h	2	3	4	7	11	16	28	40	63	80	125	150	180
	0,5 bar m^3/h	3	4,5	6	10	16	24	40	58	90	120	180	220	250
Druckentlastung		Niro-Balg: X6CrNiMoTi17-12-2 (W.-Nr. 1.4571)										Rollmembrane[1]		
max. Mediumstemperatur		Flüssigkeiten 150 °C										150 °C		
Wirkdruck	bar	0,2 / 0,5												

VFQ 2 Ventile

AFQ/VFQ 2

	Gusseisen mit Lamellengraphit: EN-GJL-250 (GG-25)		Gusseisen mit Kugelgraphit: EN-GJS-400-18-LT (GGG-40.3)		Stahlguss: GP240GH (GS-C 25)		Steuerleitung-Set **AFQ**		
Nennweite [DN]	**PN 16**		**PN 25**		**PN 40**		**PN 16, 25, 40**		**WG**
	Best.-Nr.	**€**	**Best.-Nr.**	**€**	**Best.-Nr.**	**€**	**Best.-Nr.**	**€**	
15	065B2654	1.160,00	065B2667	1.350,00	065B2677	1.560,00	003G1338	68,70	08
20	065B2655	1.330,00	065B2668	1.520,00	065B2678	1.750,00			
25	065B2656	1.450,00	065B2669	1.660,00	065B2679	1.900,00	003G1340	68,70	
32	065B2657	1.570,00	065B2670	1.790,00	065B2680	2.080,00			
40	065B2658	1.760,00	065B2671	1.990,00	065B2681	2.290,00	003G1342	68,70	
50	065B2659	1.910,00	065B2672	2.200,00	065B2682	2.520,00	003G1343	68,70	
65	065B2660	2.620,00	065B2673	2.950,00	065B2683	3.370,00	003G1344	68,70	
80	065B2661	2.830,00	065B2674	3.270,00	065B2684	3.820,00			
100	065B2662	4.790,00	065B2675	5.310,00	065B2685	5.910,00	003G1346	68,70	
125	065B2663	6.270,00	065B2676	6.800,00	065B2686	6.920,00	003G1347	68,70	
150	065B2664	9.470,00			065B2687	11.220,00	003G1348	68,70	
200	065B2758	14.480,00			065B2688	17.060,00	003G1349	68,70	
250	065B2759	18.010,00			065B2689	27.400,00	003G1404	59,80	

AFQ Druckantrieb

Wirkdruck bar	Best.-Nr.	€	WG
0,2	003G1024	549,00	08
0,5	003G1025	549,00	

[1] nur für Wasser

AT 18. 12. 2024

Preisliste Österreich 2025
Technische Änderungen und Irrtum vorbehalten.
Alle Preise sind unverbindliche Preisempfehlungen zuzüglich MwSt.

Einbau im Rücklauf

Nennweite		DN	15	20	25	32	40	50	65	80	100	125
k_{vs}-Wert		m^3/h	4,0	6,3	8.0	16	20	32	50	80	125	160
Δp max.		bar	16	16	16	16	16	16	16	16	15	15
Volumenstrom[1] bei	0,2 bar	m^3/h	2	3	4	7	11	16	28	40	63	80
	0,5 bar	m^3/h	3	4,5	6	10	16	24	40	58	90	120
Druckentlastung			Niro-Balg: X6CrNiMoTi17-12-2 (W.-Nr. 1.4571)									
max. Mediums-temperatur		VFQ 2	Flüssigkeiten 150 °C									
			mit 1 Vorlagegefäß, lose, bis 200 °C (Vorlauf), (siehe Zubehör Seite 201 Pos. 8)									
Wirk- u. Diff.-Druck AFPB-F/VFQ2		bar	0,2; 0,5									
Wirk- u. Diff.-Druck AFPB/VFQ2		bar	0,1 – 0,7 / 0,15 – 1,5									

[1] Aufgrund des höheren Auslastungsfaktors (y) ist je nach Druckverhältnissen (xF) mit mäßigem Geräuschanstieg zu rechnen. (VDMA 24 422)

VFQ 2 Ventile

	Gusseisen mit Lamellengraphit: EN-GJL-250 (GG-25)		Gusseisen mit Kugelgraphit: EN-GJS-400-18-LT (GGG-40.3)		Stahlguss: GP240GH (GS-C 25)		Steuerleitung-Set **AFPB**		
Nennweite [DN]	**PN 16**		**PN 25**		**PN 40**		**PN 16/25/40**		**WG**
	Best.-Nr.	**€**	**Best.-Nr.**	**€**	**Best.-Nr.**	**€**	**Best.-Nr.**	**€**	
15	065B2654	1.160,00	065B2667	1.350,00	065B2677	1.560,00	003G1355	32,80	08
20	065B2655	1.330,00	065B2668	1.520,00	065B2678	1.750,00			
25	065B2656	1.450,00	065B2669	1.660,00	065B2679	1.900,00	003G1357	32,80	
32	065B2657	1.570,00	065B2670	1.790,00	065B2680	2.080,00			
40	065B2658	1.760,00	065B2671	1.990,00	065B2681	2.290,00	003G1359	32,80	
50	065B2659	1.910,00	065B2672	2.200,00	065B2682	2.520,00	003G1360	32,80	
65	065B2660	2.620,00	065B2673	2.950,00	065B2683	3.370,00	003G1361	63,00	
80	065B2661	2.830,00	065B2674	3.270,00	065B2684	3.820,00			
100	065B2662	4.790,00	065B2675	5.310,00	065B2685	5.910,00	003G1363	32,80	
125	065B2663	6.270,00	065B2676	6.800,00	065B2686	6.920,00	003G1364	32,80	

AFPB-F/VFQ 2

AFPB/VFQ 2

AFP/AFPB-F Druckantrieb

Wirk- und Differenzdruck [bar]	**Federfarbe**	**AFPB-F**		**AFP (AFPB)**		**WG**
		Best.-Nr.	**€**	**Best.-Nr.**	**€**	
0,2	fester Sollwert	003G1026	580,00			08
0,5	fester Sollwert	003G1027	580,00			
0,1 - 0,7	gelb			003G1017	1.050,00	
0,15 - 1,5	rot			003G1016	1.050,00	

Zubehör für Ventile VFG2, VFQ2 mit Druckantrieb AFPB (-F)

	Best.-Nr.	**€**	**WG**
Steuerleitung CU-Rohr 10 Ø x 1 x 1500 mm mit Einschraubverschraubung R ¼" (DIN 2999)	003G1391	38,00	08

AT 18. 12. 2024

Kombinierter Volumenstrom- und Differenzdruckregler mit zwei Stellantrieben. AFPQ/VFQ2 Einbau im Rücklauf
AFPQ 4/VFQ2 Einbau im Vorlauf

Nennweite		DN	15	20	25	32	40	50	65	80	100	125	150	200	250
k_{VS}-Wert		m^3/h	4,0	6,3	8.0	16	20	32	50	80	125	160	280	320	400
Δp max		bar	20	20	20	20	20	20	20	20	15	15	12	10	10
Volumenstrom [1]	0,2 bar	m^3/h	2	3	4	7	11	16	28	40	63	80	125	150	180
bei	0,5 bar	m^3/h	3	4,5	6	10	16	24	40	58	90	120	180	220	250
Druckentlastung			Niro-Balg: X6CrNiMoTi17-12-2 (W.-Nr. 1.4571)										Rollmembrane[2]		
max. Mediumstemperatur	VFQ 2		Flüssigkeiten 150 °C										150 °C		
Wirk- u. Diff.-Druck AFPQ-F/VFQ2		bar	0,2; 0,5;												
Wirk- u. Diff.-Druck AFPQ/VFQ2		bar	0,2 / 0,1-0,7			0,2 / 0,15 – 1,5;					(0,5 / 0,15-1,5 auf Anfrage)				

VFQ 2 Ventile

AFPQ/VFQ 2

AFPQ 4/VFQ 2

Nennweite [DN]	Gusseisen mit Lamellengraphit: EN-GJL-250 (GG-25)		Gusseisen mit Kugelgraphit: EN-GJS-400-18-LT (GGG-40.3)		Stahlguss: GP240GH (GS-C 25)		WG
	PN 16		PN 25		PN 40		
	Best.-Nr.	€	Best.-Nr.	€	Best.-Nr.	€	
15	065B2654	1.160,00	065B2667	1.350,00	065B2677	1.560,00	08
20	065B2655	1.330,00	065B2668	1.520,00	065B2678	1.750,00	
25	065B2656	1.450,00	065B2669	1.660,00	065B2679	1.900,00	
32	065B2657	1.570,00	065B2670	1.790,00	065B2680	2.080,00	
40	065B2658	1.760,00	065B2671	1.990,00	065B2681	2.290,00	
50	065B2659	1.910,00	065B2672	2.200,00	065B2682	2.520,00	
65	065B2660	2.620,00	065B2673	2.950,00	065B2683	3.370,00	
80	065B2661	2.830,00	065B2674	3.270,00	065B2684	3.820,00	
100	065B2662	4.790,00	065B2675	5.310,00	065B2685	5.910,00	
125	065B2663	6.270,00	065B2676	6.800,00	065B2686	6.920,00	
150	065B2664	9.470,00			065B2687	11.220,00	
200	065B2758	14.480,00			065B2688	17.060,00	
250	065B2759	18.010,00			065B2689	27.400,00	

Nennweite [DN]	Steuerleitung-Set PN 16, 25, 40[3]				Steuerleitung-Set PN 40				WG
	AFPQ		AFPQ 4		AFPQ		AFPQ 4		
	Best.-Nr.	€	Best.-Nr.	€	Best.-Nr.	€	Best.-Nr.	€	
15 - 20	003G1365	68,70	003G1378	108,00					08
25 - 32	003G1367	68,70	003G1380	108,00					
40	003G1369	68,70	003G1382	108,00					
50	003G1370	68,70	003G1383	108,00					
65 - 80	003G1371	68,70	003G1384	108,00					
100	003G1373	68,70	003G1386	108,00					
125	003G1374	68,70	003G1387	108,00					
150	003G1375	70,20	003G1388	118,00					
200	003G1416	78,00	003G1418	112,00	003G1376	78,00	003G1389	112,00	
250	003G1417	92,10	003G1419	130,00	003G1405	124,00	003G1406	179,00	

AFPQ(4) Druckantrieb

Wirk- und Differenzdruck bar	Federfarbe	AFPQ		AFPQ 4		WG
		Best.-Nr.	€	Best.-Nr.	€	
0,2 / 0,1 - 0,7	gelb	003G1029	2.030,00	003G1033	2.140,00	08
0,2 / 0,15 - 1,5	rot	003G1031	2.030,00	003G1035	2.140,00	
0,5 / 0,15 - 1,5	rot	003G1032	2.030,00	003G1036	2.140,00	

Zubehör für Ventile VFG2, VFQ2 mit Druckantrieb AFPQ (4)

	Best.-Nr.	€	WG
Steuerleitung CU-Rohr 10 Ø x 1 x 1500 mm mit Einschraubverschraubung R ¼" (DIN 2999)	003G1391	38,00	08

[1] Aufgrund des höheren Auslastungsfaktors (y) ist je nach Druckverhältnissen (xF) mit mäßigem Geräuschanstieg zu rechnen. (VDMA 24 422)
[2] nur für Wasser
[3] DN 200 und DN 250 nur PN 16

AT 18. 12. 2024

Preisliste Österreich 2025
Technische Änderungen und Irrtum vorbehalten.
Alle Preise sind unverbindliche Preisempfehlungen zuzüglich MwSt.

Differenzdruckregler AFPA/VFG 2, bei steigendem Differenzdruck **öffnend**.

Nennweite	DN	15	20	25	32	40	50	65	80	100	125	150	200	250
k_{VS}-Wert	m^3/h	4,0	6,3	8.0	16	20	32	50	80	125	160	280	320	400
Δp max.	bar	16	16	16	16	16	16	16	16	15	15	12	10	10
Druckentlastung		Niro-Balg: X6CrNiMoTi17-12-2 (W.-Nr. 1.4571)										Rollmembrane [2]		
max. Mediums-temperatur	VFG 2	Flüssigkeiten bis 150 °C										150 °C		
		mit Vorlagegefäß: Flüssigkeiten bis 200 °C, (siehe Zubehör Seite 201)										200 °C [1]		

AFPA/VFG 2

VFG 2 Ventile

Nennweite [DN]	Gusseisen mit Lamellengraphit: EN-GJL-250 (GG-25)				Gusseisen mit Kugelgraphit: EN-GJS-400-18-LT (GGG-40.3)		Stahlguss: GP240GH (GS-C 25)		WG
	PN 16				PN 25		PN 40		
	zulässig bis 150 °C		zulässig bis 200 °C[3]				zulässig bis 150 °C		
	Best.-Nr.	€	Best.-Nr.	€	Best.-Nr.	€	Best.-Nr.	€	
15	065B2388	902,00			065B2401	1.090,00	065B2411	1.160,00	08
20	065B2389	988,00			065B2402	1.180,00	065B2412	1.270,00	
25	065B2390	1.040,00			065B2403	1.270,00	065B2413	1.380,00	
32	065B2391	1.190,00			065B2404	1.460,00	065B2414	1.570,00	
40	065B2392	1.350,00			065B2405	1.610,00	065B2415	1.940,00	
50	065B2393	1.520,00			065B2406	1.790,00	065B2416	2.090,00	
65	065B2394	2.160,00			065B2407	2.420,00	065B2417	2.840,00	
80	065B2395	2.270,00			065B2408	2.720,00	065B2418	3.280,00	
100	065B2396	3.360,00			065B2409	3.690,00	065B2419	4.620,00	
125	065B2397	5.420,00			065B2410	5.890,00	065B2420	6.040,00	
150	065B2398	8.070,00	065B2424	9.140,00			065B2421	10.760,00	
200	065B2399	13.450,00	065B2425	18.550,00			065B2422	17.140,00	
250	065B2400	17.710,00	065B2426	25.720,00			065B2423	21.600,00	

AFPA Druckantrieb

Sollwertbereich [bar]	Federfarbe	Best.-Nr.	€	WG
1 - 5 [4]	silber	003G1019	1.050,00	08
0,5 - 2,5 [4]	gelb	003G1020	1.050,00	
0,15 - 1,2	silber	003G1021	1.180,00	
0,1 - 0,6	gelb	003G1022	1.180,00	
0,05 - 0,3	gelb	003G1023	1.570,00	

Zubehör für Ventile VFG2, VFQ2 mit Druckantrieb AFPA

2 Steuerleitungen erforderlich

	Best.-Nr.	€	WG
Steuerleitung CU-Rohr 10 Ø x 1 x 1500 mm mit Einschraubverschraubung R ¼" (DIN 2999)	003G1391	38,00	08

[1] mit Gehäuseverlängerung und Vorlagegefäß
[2] nur für Wasser
[3] mit Gehäuseverlängerung
[4] nur für DN 15-125

AT 18. 12. 2024

Nennweite		DN	15	20	25	32	40	50	65	80	100	125	150	200
k_{VS}-Wert	Normalsieb	m^3/h	5,3	9,5	16,5	20	33	54	95	140	201	340	526	870
k_{VS}-Wert mit Magnetabscheider	Normalsieb	m^3/h	4,8	8,6	14,9	18	29	49	86	127	183	316	489	809
Maschenweite	Normalsieb	mm	0,54		0,87					1,18				
Maschenweite	Feinsieb	mm	0,25											
Nenndruck		PN	16/25											
max. Mediums-temperatur	PN 16		300 °C											
	PN 25		350 °C											

FVF Schmutzfänger

FVF

	Gusseisen mit Lamellengraphit: EN-GJL-250 (GG-25), mit Normalsieb		Gusseisen mit Kugelgraphit: EN-GJS-400-18-LT (GGG-40.3), mit Normalsieb		Ersatzdichtungen mit Sieb Stahlguss: GP240GH (GS-C 25)				Ersatzdichtungen			
Nennweite [DN]	**PN 16 Flansch**		**PN 25 Flansch**		**FVF Normalsieb**		**FVF Feinsieb**		**ohne Sieb**			**WG**
	Best.-Nr.	**€**	**Best.-Nr.**	**€**	**Best.-Nr.**	**€**	**Best.-Nr.**	**€**	**VP**	**Best.-Nr.**	**€**	
15	065B7740	94,90	065B7770	138,00	065B7810	20,80	065B7824	41,60	10	065B7886	5,20	08
20	065B7741	102,00	065B7771	146,00								
25	065B7742	108,00	065B7772	159,00	065B7812	22,10	065B7826	49,40		065B7887	5,20	
32	065B7743	125,00	065B7773	182,00	065B7813	22,10	065B7827	49,40				
40	065B7744	128,00	065B7774	189,00	065B7814	24,70	065B7828	53,30		065B7888	7,80	
50	065B7745	150,00	065B7775	218,00	065B7815	24,70	065B7829	62,40		065B7889	9,10	
65	065B7746	195,00	065B7776	285,00	065B7816	28,60	065B7830	70,20		065B7890	11,70	
80	065B7747	255,00	065B7777	371,00	065B7817	50,70	065B7831	92,30		065B7891	18,20	
100	065B7748	406,00	065B7778	587,00	065B7818	68,90	065B7832	128,00	5	065B7892	28,60	
125	065B7749	552,00	065B7779	801,00	065B7819	92,30	065B7833	176,00		065B7893	53,30	
150	065B7750	897,00	065B7780		065B7820	255,00	065B7834	259,00		065B7894	75,40	
200	065B7751	1.610,00	065B7781		065B7821	371,00	065B7835	375,00	2	065B7895	94,90	

Magnetabscheider für FVF

Magnetabscheider

Nennweite [DN]	Best.-Nr.	€	WG
15	065B7790	70,20	08
20			
25	065B7791	70,20	
32			
40	065B7792	75,40	
50	065B7793	76,70	
65	065B7794	112,00	
80	065B7795	115,00	
100	065B7796	154,00	
125			
150	065B7797	211,00	
200	065B7798	262,00	

AT 18. 12. 2024

Zubehör für Virtus Ventile VFG22, VFQ22 mit Druckantrieb AF…2 NEU

Typ	Best.-Nr.	€	WG
Steuerleitung CU-Rohr 10 Ø x 1 x 1500 mm mit Einschraubverschraubung R ¼" (DIN 2999)	003G1391	38,00	08
Absperrventil für Steuerleitung bis 225 °C	003G1401	178,00	
Druck-Einschraubverschraubung für Steuerleitung Ø 10 mm, G¼"	003G1468	9,90	
Statisches Drosselventil für Steuerleitung Ø 10 mm	065B2909	104,00	
Adapter neue AFP 2, AFD 2, AFA 2, AFPA 2 auf alte Ventil VFG 2 (DN15-250)	003G1780	67,60	

Zubehör für Ventile VFG2., VFGS2, VFG3 mit Thermostaten AFT06, 17

Temperaturregler / Sicherheitstemperaturwächter

Pos	Bezeichnung	Ausführung	Best.-Nr.	€	WG
2	Tauchhülse aus Niro,W.-Nr. 1.4571, Anschluss R 1 (DIN 2999)	-	003G1412	349,00	08
6	Zwischenstück ZF 4 (DT) über 200-350 °C für Wasser und Dampf	-	003G1394	237,00	
9	Zwischenstück ZF 5 (B) p_{max}10 bar, (Abdichtung mit Balg für Thermoöle)	-	003G1396	736,00	
7	Tauchhülse CU,für ST1	-	087N1201	46,20	
-	Kombistück KF 2 (bei Kombination mit Thermostaten)	-	003G1440	197,00	

Druckregler / Volumenstromregler / Differenzdruckregler Zubehör für Regler AVP, AVPB, AVPQ

14	Absperrventil für Steuerleitung	G ⅛	003H0276	82,40	08
15	Steuerleitung Cu-Rohr Ø 6 x 1 x 1.500 mm, mit Einschraubverschr.	R ½	003H6854	36,60	
17	Vorlagegefäß V3, 0,3 l, PN 40	-	003H0277	166,00	
18	10 Verschraubungen für Steuerleitungsanschluss, Ø 6 x 1 mm	R ⅛	003H6857	195,00	
18	10 Verschraubungen für Steuerleitungsanschluss, Ø 6 x 1 mm	R ⅜	003H6858	195,00	
18	10 Verschraubungen für Steuerleitungsanschluss am Antrieb, Ø 6 x 1 mm	G ⅛	003H6931	243,00	

Zubehör für Ventile VFG2., VFQ2. mit Druckantrieb AF.

6	Zwischenstück ZF 4 (DT) über 200–350 °C für Wasser, Dampf	-	003G1394	237,00	08
8	Vorlagegefäß V1, 1,0 l, PN 40	-	003G1392	273,00	
11	Vorlagegefäß V2, 3,0 l für Stellantrieb mit 630 cm², PN 40	-	003G1403	641,00	
10	Steuerleitung Cu-Rohr 10 Ø x 1 x 1500 mm, mit Einschraubverschraubung R ¼ (DIN 2999)	-	003G1391	38,00	
12	Absperrventil für Steuerleitung bis 225 °C	-	003G1401	178,00	
13	ölbeständige Bauteile FKM-Membrane:Antriebe Wirkfläche	32cm² / 80 cm²	-		
		250 cm²			
		630 cm²			
17	Kombistück KF3 (bei Kombination mit Druckantrieben und elektrischen Stellantrieben)	-	003G1441	197,00	
19	Bezeichnung: Zwischenstück ZF6 mit Hubanzeige für Wasser und Dampf bis 200 °C		003G1393	143,00	
	Nadeldrosselventil für Wasser		065B2909	104,00	
	Nadeldrosselventil für Öl		065B2910	104,00	

HINWEIS: Strömungsteiler auf Anfrage

AT 18. 12. 2024

Regler und Stellgeräte

Volumenstromregler mit integr. Motorstellventil AVQM + AHQM, Übersicht ... 204
AHQM Volumenstromregler ... 205
AVQM Volumenstromregler ... 206
AVQM Volumenstromregler ... 207
AVQMT Volumenstromregler ... 208
AMV ... 209
AME ... 210
Virtus Volumenstromregler mit integr. Motorstellventil Virtus AFQM 2 DN 65-250, Übersicht ... 211
Virtus AFQM 2 ... 212
AME 65... Elektrische Stellantriebe ... 212
Virtus Volumenstromregler mit integr. Motorstellventil und adaptivem Stellverhältnis Virtus AFQMP 2 DN 65-250, Übersicht 213
Virtus AFQMP 2/VFG 22(1) ... 214
Volumenstromregler mit integr. Motorstellventil AFQM(6) DN 40-250, Übersicht ... 215
AFQM 6 ... 216
AME 65... Elektrische Stellantriebe ... 216
AFQM 6 ... 217
AME 65... Elektrische Stellantriebe ... 217
Motorregelventile für thermische Stellantriebe, Übersicht ... 218
VMV 3-Wege- Mischventil ... 219
RAV..../8 Durchgangsventil ... 219
VMA Durchgangsventil ... 219
ABV.. ... 220
Motorregelventile (Fernwärme) mit Außengewinde, Übersicht ... 221
VMV ... 222
VS2 ... 222
VM2 ... 222
VGS Ventil ... 223
AMV ... 224
AME ... 225
Motorregelventile (Fernwärme) mit Flansch, Ubersicht ... 226
VB2, VFM2 ... 227
AMV ... 227
AME ... 228
VFM 2 Ventil ... 229
AME 65 ... 229
VFG 2, VFGS 2 Ventil ... 230
VZ2, VZ3, VZ4 Durchgangs-, 3- und 4-Wegeventile ... 231
VZL2, VZL3, VZL4 Durchgangs-, 3- und 4-Wegeventile ... 231
TWA-ZL Thermische Stellantriebe ... 232
AMV Elektrische Stellantriebe ... 232

ENGINEERING
TOMORROW

Regelventile VRG2, VRG3, VRB2, VRB3 233
VRG2 233
VRG3 233
VRB2 234
VRB3 234
Regelventile VF2, VF3 235
VF2 235
VF3 235
AMV... Elektrische Stellantriebe 236
Zubehör für Ventile und Regler 238
2-, 3-Wege Kugelhähne mit 2-Punkt Stellantrieb (HVAC) 239
AMZ 239
AMZ Elektrische Stellantriebe als Ersatzteil 239
Regelventile HRB, HFE 240
HRB 3 / HRB 4 240
HFE 3 240
Elektrische Stellantriebe für HRB, HFE 241
AMB 241

Versorgungs-spannung	Eingangs-signal 2-Punkt	3-Punkt	Stetig	Elektromotorischer Antrieb		AMV 130(H)	AMV(E) 10/13		AMV(E) 20/23		AMV(E) 30/33		AMV(E) 435
230 V AC		x		Typ	AMV ...	130(H)	10	13	20	23	30	33	435
24 V AC[1]		x		Typ	AMV ...	130(H)	10	13	20	23	30	33	435[5]
24 V AC			x	Typ	AME ...	-	10	13	20	23	30	33	435[5]
Sicherheitsfunktion Typgeprüft nach DIN EN14597						-	-	x	-	x	-	x	-
Option Potentiometer						-	x	x	x [2]	x [2]	x [2]	x [2]	-
Option Schaltkontakte						-	x	-	x [2]	x [2]	x [2]	x [2]	-
Handverstellung mechanisch						x [4]	x	x [3]	x	x [3]	x	x [3]	x
Stellzeit s/mm						24	14	14	15	15	3	3	7,5 / 15
Stellkraft N						200	300	300	450	450	450	450	400
Hub mm						5,5	5	5	10	10	10	10	20

PN Gehäuse-werkstoff Temp. max	Typ	Entlastung	Hub [mm]	DN	kvs [m³/h]	Max. zulässiger Differenzdruck Δp / max. zulässiger Absperrdruck p_A bar							
						Δp	Δp	Δp/ $Δp_A$	Δp	Δp/ $Δp_A$	Δp	Δp/ $Δp_A$	Δp
PN 16 Rg-5 150 °C Außen-gewinde	AVQM	x	5	15	0,4	-	12	12 / 16					-
			5	15	1,0	-	12	12 / 16					-
			5	15	1,6	-	12	12 / 16					-
			5	15	2,5	-	12	12 / 16					-
			5	15	4,0	-	12	12 / 16					-
			7	20	6,3	-	-	-	12	12 / 16	12	12 / 16	-
			7	25	8,0	-	-	-	12	12 / 16	12	12 / 16	-
PN 25 DN 15-25: Rg-5 DN 32-50: GGG 40.3 150 °C Außen-gewinde	AVQM(T) 207, 208	x	5	15	0,4	-	20	20 / 25	20	20 / 25	20	20 / 25	-
			5	15	1,0	-	20	20 / 25	20	20 / 25	20	20 / 25	-
			5	15	1,6	-	20	20 / 25	20	20 / 25	20	20 / 25	-
			5	15	2,5	-	20	20 / 25	20	20 / 25	20	20 / 25	-
			5	15	4,0	-	20	20 / 25	20	20 / 25	20	20 / 25	-
			7	20	6,3	-	-	-	20	20 / 25	20	20 / 25	-
			7	25	8,0	-	-	-	20	20 / 25	20	20 / 25	-
			10	32	12,5	-	-	-	16	20 / 25	20	20 / 25	-
			10	40	16	-	-	-	16	16 / 25	16	16 / 25	-
			10	50	20	-	-	-	16	16 / 25	16	16 / 25	-
PN 16 MS entzin-kungsfrei 120 °C Außen-ge-winde	AHQM 205	-	5,5	15	1,0	4	-	4 / 16	-	-	-	-	
			5,5	15	1,25	4	-	4 / 16	-	-	-	-	
			5,5	15	1,6	4	-	4 / 16	-	-	-	-	
			5	20	2,5	4	-	4 / 16	-	-	-	-	
			5	25	4,0	4	-	4 / 16	-	-	-	-	
			5	32	6,3	4	-	4 / 16	-	-	-	-	
			10	40	12,5	-	-	-	-	-	-	-	4
			10	50	20	-	-	-	-	-	-	-	4
			15	65	50	-	-	-	-	-	-	-	4
			15	80	63	-	-	-	-	-	-	-	4
			15	100	90	-	-	-	-	-	-	-	4

[1] auf Anfrage
[2] Potentiometer und Schaltkontakte nur für Version AMV
[3] mechanische Handverstellung nur nach Abnahme des Deckels möglich
[4] AMV 130 (mit Sechskantschlüssel unter der Abdeckung); AMV 130H (mit Drehknopf außenliegend)
[5] 24V AC/DC

Volumenstromregler AHQM, Ausführung mit Außengewinde, Stellventil mit Einstelldrossel
Einbau im Rücklauf oder Vorlauf

Nennweite	DN	15			20	25	32	40	50
Anschluss		G ¾ A			G 1 A	G 1¼ A	G 1 ¾ A	G 2 A	G 2 ½ A
k_{VS}-Wert	m^3/h	1,0	1,25	1,6	2,5	4,0	6,3	12,5	20,0
Δp max.	bar	4,0							
Nenndruck	PN	16							
Volumenstrom bei Wirkdruck	m^3/h	0,035-0,43	0,11-0,7	0,2-1,0	0,25-1,2	0,43-2,2	0,65-3,4	1,5 - 7,5	2,5 - 12,5
Mediumstemperatur	°C	2 - 120							
Werkstoff Ventilgehäuse		entzinkungsfreies Messing: G-CuZn36Pb2As						EN-GJL-250 (GG25)	
Wirkdruck	bar	0,12				0,14		0,2	

AHQM Volumenstromregler

Nennweite [DN]	k_{VS}-Wert [m^3/h]	Anschluss G ... A		WG
		Best.-Nr.	€	
15	1,0	003L3592	209,00	08
	1,25	003L3593	209,00	
	1,6	003L3594	209,00	
20	2,5	003L3595	261,00	
25	4,0	003L3596	289,00	
32	6,3	003L3597	397,00	
40	12,5	003L3601	1.180,00	
50	20,0	003L3602	1.270,00	

AMV(E).. + AHQM
DN 15-32

Anschlussteile (Set)

Nennweite [DN]	mit Anschweißenden		mit Anschraubenden		mit Flanschen		WG
	Best.-Nr.	€	Best.-Nr.	€	Best.-Nr.	€	
15	003H6908	26,70	003H6902	23,80	003H6915	143,00	08
20	003H6909	36,60	003H6903	32,50	003H6916	143,00	
25	003H6910	48,20	003H6904	42,40	003H6917	143,00	
32	003H6911	65,00	003H6905	55,70			
40	003H6912	84,10	065B2004	121,00			
50	003H6913	117,00	065B2005	164,00			

AMV(E).. + AHQM
DN 40-50

AMV(E Elektrische Stellantriebe

mit Stellsignal 3-Punkt-Schritt/stetig

Sicher-heits-funktion	Typ	3-Punkt-Schritt (230 Vac)				stetig (24 Vac)					WG
		DN 15-32		DN 40-50		Typ	DN 15-32		DN 40-50		
		Best.-Nr.	€	Best.-Nr.	€		Best.-Nr.	€	Best.-Nr.	€	
ohne	AMV 10	082G3001	276,00			AME 10	082G3005	337,00			08
	AMV 130	082H8037	225,00			AME 130	082H8044	301,00			28
	AMV-H130	082H8041	332,00			AME-H130	082H8046	605,00			
	AMV 435			082H0163	445,00	AME 435			082H0161	477,00	
mit	AMV 13[1)]	082G3003	315,00			AME 13[1)]	082G3006	353,00			08
	AMV 25 SD[2)3)]			082H3037	759,00	AME 25 SD[2)3)]			082H3038	1.150,00	28

[1)] Typgeprüft nach DIN EN 14597
[2)] nicht typgeprüft nach DIN EN 14597
[3)] Adapter 065Z0311 erforderlich, siehe Seite 236

AT 18. 12. 2024

Volumenstromregler AVQM, Stellventil mit Einstelldrossel und Anschluss für elektrischen Stellantrieb.
Einbau Rücklauf oder Vorlauf

Nennweite	DN	15					20	25	32
Anschluss		G ¾ A					G 1 A	G 1¼ A	G 1 ¾ A
k_{VS}-Wert	m^3/h	0,4	1,0	1,6	2,5	4,0	6,3	8	10
Δp max.	bar	12							
Nenndruck	PN	16							
Volumenstrom	m^3/h	0,015-0,18	0,02-0,4	0,03-0,9	0,07-1,6	0,07-2,4	0,16-3,5	0,2-4,5	0,16-6,0
max. Mediumstemperatur	°C	150							
Werkstoff Ventilgehäuse		Rotguss: G-CuSN5ZnPb(Rg-5)							
Wirkdruck	bar	0,2							

AVQM Volumenstromregler

Nennweite [DN]	k_{VS}-Wert [m^3/h]	Anschluss G ... A		WG
		Best.-Nr.	€	
15	0,4	003H6733	442,00	08
	1,0	003H6734	442,00	
	1,6	003H6735	442,00	
	2,5	003H6736	442,00	
	4,0	003H6737	442,00	
20	6,3	003H6738	509,00	
25	8,0	003H6739	626,00	
32	10,0	003H6740	957,00	

AVQM / AMV (E)
DN 15-25

Anschlussteile (Set)

Nennweite [DN]	mit Anschweißenden		mit Anschraubenden		mit Flanschen		WG
	Best.-Nr.	€	Best.-Nr.	€	Best.-Nr.	€	
15	003H6908	26,70	003H6902	23,80	003H6915	143,00	08
20	003H6909	36,60	003H6903	32,50	003H6916	143,00	
25	003H6910	48,20	003H6904	42,40	003H6917	143,00	
32	003H6911	65,00	003H6905	55,70			

AMV Elektrische Stellantriebe

mit Stellsignal

Sicher-heits-funktion	Typ	3-Punkt-Schritt				stetig					WG
		DN 15		DN 15 - 50		Typ	DN 15		DN 15 - 50		
		Best.-Nr.	€	Best.-Nr.	€		Best.-Nr.	€	Best.-Nr.	€	
ohne	AMV 10	082G3001	276,00			AME 10	082G3005	337,00			08
	AMV 20			082G3007	387,00	AME 20			082G3015	425,00	
mit	AMV 13[1)]	082G3003	315,00			AME 13[1)]	082G3006	353,00			
	AMV 23[1)]			082G3009	421,00	AME 23[1)]			082G3016	460,00	

AMV Elektrische Stellantriebe

mit einstellbarer Hubbegrenzung mit Stellsignal 3-Punkt-Schritt (230 Vac)

Sicherheitsfunktion	Typ	DN 15 - 50		WG
		Best.-Nr.	€	
ohne	AMV 20 SL	082G3035	437,00	08
mit	AMV 23 SL[1)]	082G3037	470,00	

[1)] Typgeprüft nach DIN EN 14597

AT 18. 12. 2024

Volumenstromregler AVQM, Stellventil mit Einstelldrossel und Anschluss für elektrischen Stellantrieb.
Einbau Rücklauf oder Vorlauf.

Nennweite DN	15					20	25	32	40	50
Anschluss	G ¾ A					G 1 A	G 1¼ A	G 1 ¾ A (Flansch)	G 2 A (Flansch)	G 2 ½ A (Flansch)
kvs-Wert m^3/h	0,4	1,0	1,6	2,5	4,0	6,3	8,0	12,5	16/(20)[1]	20/(25)[1]
Δp max. bar	20							16		
Nenndruck PN	25							25		
Volumenstrom m^3/h	0,015-0,18	0,02-0,4	0,03-0,9	0,07-1,6	0,07-2,4	0,16-3,5	0,2-4,5	0,4-10	0,8-12	0,8-15
Werkstoff Ventilgehäuse	Rotguss: G-CuSN5ZnPb(Rg-5)							Gusseisen mit Kugelgraphit: EN-GJS-400-18-LT (GGG-40.3)		
max. Mediumstemperatur °C	150									
Wirkdruck bar	0,2									

AVQM/AMV (E) DN 15-50

AVQM/AMV (E) DN 32-50

AVQM Volumenstromregler

Nennweite [DN]	k_{vs}-Wert [m^3/h]	Anschluss G ... A		Flanschanschluss		WG
		Best.-Nr.	€	Best.-Nr.	€	
15	0,4	003H6746	568,00			08
	1,0	003H6747	568,00			
	1,6	003H6748	568,00			
	2,5	003H6749	568,00			
	4,0	003H6750	568,00			
20	6,3	003H6751	830,00			
25	8,0	003H6752	989,00			
32	12,5	003H6753	1.620,00	003H6756	1.770,00	
40	16(20)[1]	003H6754	1.720,00	003H6757	2.260,00	
50	20(25)[1]	003H6755	1.820,00	003H6758	2.540,00	

HINWEIS: Stellmotore siehe Seite 206

Anschlussteile (Set)

Nennweite [DN]	mit Anschweißenden		mit Anschraubenden		mit Flanschen		WG
	Best.-Nr.	€	Best.-Nr.	€	Best.-Nr.	€	
15	003H6908	26,70	003H6902	23,80	003H6915	143,00	08
20	003H6909	36,60	003H6903	32,50	003H6916	143,00	
25	003H6910	48,20	003H6904	42,40	003H6917	143,00	
32	003H6911	65,00	003H6905	55,70			
40	003H6912	84,10	065B2004	121,00			
50	003H6913	117,00	065B2005	164,00			

Zubehör für Stellantrieb AMV 20/23

Typ		Best.-Nr.	€	WG
AMV 20/23 AMV 30/33	Schaltkontakte (2x)	082G3201	94,80	08
	Schaltkontakte (2x) und Potentiometer (10 kΩ)	082G3202	191,00	
	Schaltkontakte (2x) und Potentiometer (1 kΩ)	082G3203	191,00	
Zwischenstück	Isolierzwischenstück für Temperaturen >110 °C bis 150 °C für Stellantriebe AMV und AME 10/13/20/20SL/23/23SL/30/33/130/150 (nur für Flüssigkeiten)	065Z7547	64,00	

[1] Klammerwert für Flanschausführung

AT 18. 12. 2024

AVQMT Volumenstromregler

0,2 bar		**AVQMT,** Volumenstromregler, Stellventil mit Einstelldrossel und Anschluss für elektrischen Stellantrieb und Thermostat				
Nennweite [DN]	**k_{vs}-Wert [m^3/h]**	**Anschluss G ... A**		**Flanschanschluss**		**WG**
		Best.-Nr.	**€**	**Best.-Nr.**	**€**	
15	0,4	003H6770	557,00			08
	1,0	003H6771	557,00			
	1,6	003H6772	557,00			
	2,5	003H6773	557,00			
	4,0	003H6774	557,00			
20	6,3	003H6775	855,00			
25	8,0	003H6776	1.020,00			
32	12,5	003H6777	1.670,00	003H6780	1.820,00	
40	16(20)[1]	003H6778	2.170,00	003H6781	2.320,00	
50	20(25)[1]	003H6779	2.360,00	003H6782	2.620,00	

AVQMT

[1] Klammerwerte für Flanschausführung

AT 18. 12. 2024

AMV 150

AMV 10

AMV 20, 30

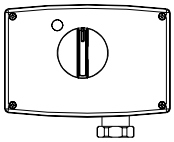
AMV 20 SL, 23 SL

AMV...

Elektrische Stellantriebe, Stellsignal: 3-Punkt-Schritt.

ohne Sicherheitsfunktion

Typ	Versorgungs-spannung	Stellzeit [s/mm]	Stellkraft [N]	Für Stellventile[1]	Best.-Nr.	€	WG
AMV 150	230 V AC	24	250	VS2, VMV Außengewinde, AVQM & AHQM DN15	082G3090	161,00	08
AMV 10		14	300	VS2, VMV Außengewinde, VB2 bis DN 20, VM2 DN15, AVQM & AHQM DN15	082G3001	276,00	
AMV 20		15	450	VM2, VB2, VGS, AVQM DN15-50	082G3007	387,00	
AMV 30		3	450		082G3011	413,00	

mit Sicherheitsfunktion

AMV 13[3]	230 V AC	14	300	VS2, VMV Außengewinde, VB2 bis DN 20, VM2 DN15, AVQM & AHQM DN15	082G3003	315,00	08
AMV 23[3]		15	450	VM2, VB2, VGS, AVQM DN15-50	082G3009	421,00	
AMV 33[3]		3	450		082G3013	449,00	

ohne Sicherheitsfunktion, mit Hubbegrenzung

AMV 20 SL[2]	230 V AC	15	450	VM2, VB2, VGS, AVQM DN15-50	082G3035	437,00	08

mit Sicherheitsfunktion, mit Hubbegrenzung

AMV 23 SL[2)3)]	230 V AC	15	450	VM2, VB2, VGS, AVQM DN15-50	082G3037	470,00	08

[1] Übersichtstabelle ab Seite 204 beachten!
[2] Adapter für VIU..., AIQM, VIM..., VIS...erforderlich
[3] Typgeprüft nach DIN EN 14597

Zubehör für Stellantriebe AMV . .

Typ		Best.-Nr.	€	WG
AMV 20/23, AMV 30/33,	Schaltkontakte (2x)	082G3201	94,80	08
	Schaltkontakte (2x) und Potentiometer (10 kΩ)	082G3202	191,00	
	Schaltkontakte (2x) und Potentiometer (1 kΩ)	082G3203	191,00	
Zwischenstück	Isolierzwischenstück für Temperaturen >110 °C bis 150 °C für Stellantriebe AMV und AME 10/13/20/20SL/23/23SL/30/33/130/150 (nur für Flüssigkeiten)	065Z7547	64,00	

Adapter für Stellantriebe AMV 20SL, 23SL

		Best.-Nr.	€	WG
Adapter für Ventile VIM2, AIQM (V73M, V74, V63MK)		003H1834	39,50	08
Adapter für Ventil VIS2 (V93)		003H1835	39,50	

AME 10

AME 23, 33

AME..

Elektrische Stellantriebe, Stellsignal: 0(2)-10V, 0(4)-20 mA
ohne Sicherheitsfunktion

Typ	Versorgungs-spannung	Stellzeit [s/mm]	Stellkraft [N]	Für Stellventile [1]	Best.-Nr.	€	WG
Motorstellantrieb AME 10, 20, 30, 655 GA – Stellsignal: 0(2) – 10 V, 0(4) – 20 mA							
AME 10	24 V AC	14	300	VS2, VMV Außengewinde, VB2 bis DN 20, VM2 DN15, AVQM & AHQM DN15	082G3005	337,00	08
AME 20		15	450	VM2, VB2, VGS, AVQM DN15-50	082G3015	425,00	
AME 30		3			082G3017	451,00	
Motorstellantrieb AME 13, 23, 33, 659 SD – Stellsignal: 0(2) – 10 V, 0(4) – 20 mA **mit Sicherheitsfunktion**							
AME 13[2]	24 V AC	14	300	VS2, VMV Außengewinde, VB2 bis DN 20, VM2 DN15, AVQM & AHQM DN15	082G3006	353,00	08
AME 23[2]		15	450	VM2, VB2, VGS, AVQM DN15-50	082G3016	460,00	
AME 33[2]		3			082G3018	487,00	

[1] Übersichtstabelle ab Seite 204 beachten!
[2] Typgeprüft nach DIN EN 14597

AT 18. 12. 2024

Versorgungsspannung	Eingangs-signal 3-Punkt	Eingangs-signal stetig	Elektromotorische Antriebe Typ		AME 655 GA	AME 659 SD	AMV(E) 55
230 V AC	x						
24 V AC	x				x[2]	x[2]	-
24 V AC		x			x[2]	x[2]	x
230 V AC		x			x[2]	x[2]	-
			Sicherheitsfunktion Typgeprüft nach DIN EN14597		-	x	-
			Option Potentiometer		-	-	x[1]
			Option Schaltkontakte		integriert	integriert	x[1]
			Handverstellung mechanisch / elektrisch		x/x	-/x	x/-
			Stellzeit s/mm		2 oder 6	2 oder 6	8
			Stellkraft N		2000	2000	2000
			Hub mm		50	50	40

Gehäuse-werkstoff Temp. max	Typ	Entlastung	Hub [mm]	DN	kvs [m³/h]	[PN]	Max. zulässiger Differenzdruck Δp / max. zulässiger Absperrdruck p_A in bar: Δp	Δp/ $Δp_A$	Δp
GG 25 150 °C Flansch	**AFQM 2** 212	x	14	65	60	16	16	16/16	16
			20	80	80		16	16/16	16
			25	100	160		15	15/16	15
			32	125	250		15	15/16	15
			38	150	380		12	12/16	12
			40	200	650		10	10/16	10
			40	250	800		10	10/16	10
GGG-40.3 150 °C Flansch		x	14	65	60	25	20	20/20	16
			20	80	80		20	20/20	16
			25	100	160		15	15/16	15
			32	125	250		15	15/16	15
			38	150	380		12	12/16	12
			40	200	350		10	10/16	10
			40	250	800		10	10/16	10
G5-C25 150 °C Flansch		x	14	65	60	40	20	20/20	16
			20	80	80		20	20/20	16
			25	100	160		15	15/16	15
			32	125	250		15	15/16	15
			38	150	380		12	12/16	12
			40	200	650		10	10/16	10
			40	250	800		10	10/16	10

[1] Potentiometer oder Schaltkontakte; nur AMV 55
[2] 24V AC/DC oder 230V AC/DC

AT 18. 12. 2024

Virtus AFQM 2

Regler komplett, ohne elektrische Stellantriebe. **Einbau Vor- oder Rücklauf**

Nennweite		DN	65	80	100	125	150	200	250
k_{vs}-Wert		m^3/h	60	80	160	250	380	650	800
Δp max.	PN 16	bar	16	16	15	15	12	10	10
	PN 25/40	bar	20	20					
Volumenstrom bei Wirkdruck	0,2 bar	m^3/h	28	40	63	100	160	210	320
	0,5 bar	m^3/h	42	60	95	150	240	315	480
Druckentlastung			kammerentlastet						
max. Mediumstemperatur			Flüssigkeiten 2...150 °C						
Wirkdruck		bar	0,2 / 0,5						
elektr. Stellantriebe:									
PN 16/25/40	AME 655 GA/659 SD		o	o	o	o	o	o	o
	AMV(E) 55/56		o	o	o	o	-	-	-

Virtus AFQM 2

Nennweite [DN]	Gusseisen mit Lamellengraphit: EN-GJL-250 (GG-25) PN 16 0,2 bar Best.-Nr.	€	0,5 bar Best.-Nr.	€	Gusseisen mit Kugelgraphit: EN-GJS-400-18-LT (GGG-40.3) PN 25 0,2 bar Best.-Nr.	€	0,5 bar Best.-Nr.	€	WG
65	003G5500	2.990,00	003G5501	2.990,00	003G5514	4.980,00	003G5515	4.980,00	08
80	003G5502	3.680,00	003G5503	3.680,00	003G5516	5.190,00	003G5517	5.190,00	
100	003G5504	4.600,00	003G5505	4.600,00	003G5518	6.100,00	003G5519	6.100,00	
125	003G5506	5.790,00	003G5507	5.790,00	003G5520	7.680,00	003G5521	7.680,00	
150	003G5508	8.680,00	003G5509	8.680,00	003G5522	11.470,00	003G5523	11.470,00	
200	003G5510	14.260,00	003G5511	14.260,00	003G5524	24.260,00	003G5525	24.260,00	
250	003G5512	21.700,00	003G5513	21.700,00	003G5526	33.150,00	003G5527	33.150,00	

Nennweite [DN]	Stahlguss: GP240GH (GS-25) PN 40 0,2 bar Best.-Nr.	€	0,5 bar Best.-Nr.	€	WG
65	003G5528	7.720,00	003G5529	7.720,00	08
80	003G5530	7.900,00	003G5531	7.900,00	
100	003G5532	9.050,00	003G5533	9.050,00	
125	003G5534	10.750,00	003G5535	10.750,00	
150	003G5536	13.020,00	003G5537	13.020,00	
200	003G5538	26.190,00	003G5539	26.190,00	
250	003G5540	35.620,00	003G5541	35.620,00	

AME 65... Elektrische Stellantriebe

Stellsignal stetig oder 3-Punkt Schritt (ohne/mit Sicherheitsfunktion)

Typ	Spannungsversorgung [V]	Stellzeit [s/mm]	Stellkraft [N]	Sicherheitsfunktion	Best.-Nr.	€	WG
AME 655 GA	24	2 oder 6	2000	-	082G3439	1.190,00	08
	230				082G3438	1.190,00	
AME 659 SD	24			ja (mit DIN-Reg.-Nr.)	082G3454	1.350,00	
	230				082G3455	1.350,00	

HINWEIS:
Die Regler AFQM 2 werden komplett montiert geliefert, die elektrischen Stellantriebe sind separat zu bestellen.

AT 18. 12. 2024

Preisliste Österreich 2025
Technische Änderungen und Irrtum vorbehalten.
Alle Preise sind unverbindliche Preisempfehlungen zuzüglich MwSt.

Versorgungsspannung	Eingangs-signal 3-Punkt	Eingangs-signal stetig	Elektromotorische Antriebe Typ		AME 655 GA	AME 659 SD	AMV(E) 55
230 V AC	x				x[2]	x[2]	x
24 V AC	x				x[2]	x[2]	-
24 V AC		x			x[2]	x[2]	x
230 V AC		x			x[2]	x[2]	-
			Sicherheitsfunktion Typgeprüft nach DIN EN14597		-	x	-
			Option Potentiometer		-	-	x[1]
			Option Schaltkontakte		integriert	integriert	x[1]
			Handverstellung mechanisch / elektrisch		x/x	-/x	x/-
			Stellzeit s/mm		2 oder 6	2 oder 6	8
			Stellkraft N		2000	2000	2000
			Hub mm		50	50	40

Gehäuse-werkstoff Temp. max	Typ	Entlastung	Hub [mm]	DN	kvs [m^3/h]	[PN]	Max. zulässiger Differenzdruck Δp / max. zulässiger Absperrdruck p_A in bar: Δp	Δp/ $Δp_A$	Δp
GG 25 150 °C Flansch	**AFQMP 2** 214	x	12	65	60	16	16	16/16	16
			19	80	80		16	16/16	16
			19	100	160		15	15/16	15
			23	125	250		15	15/16	15
			23	150	380		12	12/16	12
			28	200	650		10	10/16	10
			32	250	800		10	10/16	10
GGG-40.3 150 °C Flansch		x	12	65	60	25	20	20/20	16
			19	80	80		20	20/20	16
			19	100	160		15	15/16	15
			23	125	250		15	15/16	15
			23	150	380		12	12/16	12
			28	200	350		10	10/16	10
			32	250	800		10	10/16	10
G5-C25 150 °C Flansch		x	12	65	60	40	20	20/20	16
			19	80	80		20	20/20	16
			19	100	160		15	15/16	15
			23	125	250		15	15/16	15
			23	150	380		12	12/16	12
			28	200	650		10	10/16	10
			32	250	800		10	10/16	10

[1] Potentiometer oder Schaltkontakte; nur AMV 55
[2] 24V AC/DC oder 230V AC/DC

AT 18. 12. 2024

Virtus AFQMP 2/VFG 22(1)

Regler komplett, ohne elektr. Stellantriebe, mit Motorstellventil und adaptiven Stellverhältnis.
Einbau Vor- oder Rücklauf

Nennweite		DN	65	80	100	125	150	200	250
k_{vs}-Wert		m^3/h	60	80	160	250	380	650	800
Δp max.	PN 16	bar	16	16	15	15	12	10	10
	PN 25/40	bar	20	20					
Volumenstrom-bereich	0,1-0,7 bar	m^3/h	28-57	30-77	45-114	71-182	100-254	174-444	220-562
Druckentlastung			kammerentlastet						
max. Mediumstemperatur			Flüssigkeiten 150 °C						
Wirkdruck		bar	0,1-0,7						
elektr. Stellantriebe:									
PN 16/25/40	AME 655 GA/659 SD		o	o	o	o	o	o	o
	AMV(E) 55/56		o	o	o	o	-	-	-

Virtus AFQMP 2

Virtus AFQMP 2 NEU

VFG 22 (metallisch dichtender Kegel), VFG 221 (weichdichtender Kegel), Flansch EN 1092-1

Nenn-weite [DN]	An-schluss	Qmax Δpcv= 0,1 - 0,7 bar	PN 16		PN 25		PN 40		WG
			Best.-Nr.	€	Best.-Nr.	€	Best.-Nr.	€	
65	Flansch EN 1092-1	23 - 57	003G5560	4.070,00	003G5570	4.710,00	003G5580	9.530,00	08
80		30 - 77	003G5561	4.760,00	003G5571	5.370,00	003G5581	9.680,00	
100		45 - 114	003G5562	5.670,00	003G5572	6.750,00	003G5582	10.780,00	
125		71 - 182	003G5563	6.870,00	003G5573	7.660,00	003G5583	12.380,00	
150		100 - 254	003G5564	9.760,00	003G5574	12.170,00	003G5584	14.340,00	
200		174 - 444	003G5565	15.330,00	003G5575	19.270,00	003G5585	27.430,00	
250		220 - 562	003G5566	22.760,00	003G5576	26.690,00	003G5586	36.840,00	

Virtus AFQMP 2 mit iSET/iNet Funktion

Virtus AFQMP 2 Druckantrieb

Δp Einstellbereich [bar]	für DN	Druckantriebsgröße [cm²]	Federfarbe	PN 16		PN 40		WG
				Best.-Nr.	€	Best.-Nr.	€	
0,1 - 0,7	65 -150	160	Blau	003G5612	1.090,00	003G5622	1.090,00	08
	150 - 250	320	Orange	003G5610	1.350,00	003G5620	1.490,00	

Intelligenter motorischer Stellantrieb AMEi 6 für iSET & iNET Funktion

Typ	Versorgungsspannung Stellantrieb	für Druckantrieb	Best.-Nr.	€	WG
AMEi 6 **iSET**	230Vac	intelligenter Δp-Stellantrieb mit iSET-Funktion zur automatischen Einstellung des Differenzdruckes an den Reglern AFP 2, AFPQ 2 und AFQMP 2 (Auto-Stabilisierungsfunktion)	082G4300	1.390,00	08
	24VAC/DC		082G4301	1.390,00	
AMEi 6 **iNET**	230Vac	intelligenter Δp-Stellantrieb mit iNET-Funktion zur Ferneinstellung des Differenzdrucks (Δp) an den Reglern AFP 2, AFQMP 2, AFPQ 2, AFD 2 und AFA 2	082G4302	1.260,00	
	24VAC/DC		082G4303	1.260,00	

AMEi 6

HINWEIS:
Die Regler AFQMP 2 werden komplett montiert geliefert,
die elektrischen Stellantriebe sind separat zu bestellen.

iSET iNET

AT 18. 12. 2024

Versorgungsspannung	Eingangssignal 3-Punkt	Eingangssignal stetig	Elektromotorische Antriebe Typ	AME 655 GA	AME 659 SD	AMV(E) 55	AMV(E) 85 / 86	AME 685
230 V AC	x			x[3]	x[3]	x	x	x[3]
24 V AC	x			x[3]	x[3]	-	-	x[3]
24 V AC		x		x[3]	x[3]	x	x	x[3]
230 V AC		x		x[3]	x[3]	-	-	x[3]
Sicherheitsfunktion Typgeprüft nach DIN EN14597				-	x	-	-	
Option Potentiometer				-	-	x[1]	x[2]	-
Option Schaltkontakte				integriert	integriert	x[1]	x[2]	integriert
Handverstellung mechanisch / elektrisch				x/x	-/x	x/-	x/-	x/x
Stellzeit s/mm				2 oder 6	2 oder 6	8	8	2,7 oder 6
Stellkraft N				2000	2000	2000	5000	5000
Hub mm				50	50	40	40	80

PN Gehäusewerkstoff Temp. max	Typ	Entlastung	Hub [mm]	DN	kvs [m³/h]	Max. zulässiger Differenzdruck Δp / max. zulässiger Absperrdruck p_A in bar: Δp	Δp/ $Δp_A$	Δp	Δp	Δp
PN 16 GG25 150 °C Flansch	AFQM 216	x	15	65	50	16	16/16	16	-	
			20	80	80	16	16/16	16	-	
			20	100	125	15	15/16	15	-	
			20	125	160	15	15/16	15	-	
			20	150	320	-	-		12	12
			20	200	450	-	-		10	10
			20	250	630	-	-		10	10
PN 25 GGG-40.3 150 °C Flansch		x	15	65	50	20	20/25		-	
			20	80	80	20	20/25		-	
			20	100	125	15	15/25		-	
			20	125	160	15	15/25		-	
PN 16 GG25 150 °C Flansch	AFQM 6 216	x	12	40	20	16	16/25		-	
			12	50	32	16	16/25		-	
PN 25 GGG-40.3 150 °C Flansch		x	12	40	20	20	20/25		-	
			12	50	32	20	20/25		-	

[1] Potentiometer oder Schaltkontakte; nur AMV 55
[2] Nur AMV 85 / 86
[3] 24V AC/DC oder 230V AC/DC

AT 18. 12. 2024

Einbau Vor- oder Rücklauf

Nennweite		DN	40	50	65	80	100	125	150	200	250
k_{vs}-Wert		m^3/h	20	32	50	80	125	160	280	320	400
Δp max.		bar	16	16	16	16	15	15	12	10	10
Volumenstrom bei Wirkdruck	0,2 bar	m^3/h	11	16	28	40	63	80	145	190	280
	0,5 bar	m^3/h	-	-	40	58	76	91	220	285	420
Druckentlastung			Niro-Balg: X6CrNiMoTi17-12-2 (W.-Nr. 1.4571)								
max. Mediumstemperatur			Flüssigkeiten 150 °C								
Wirkdruck		bar	0,2		0,2 / 0,5						
elektr. Stellantriebe:											
AME 655 GA/659 SD			o	o	o	o	o	o	-	-	-
AMV(E) 85			-	-	-	-	-	-	o	o	o

AFQM 6

Regler komplett, ohne elektrische Stellantriebe

Nennweite [DN]	Gusseisen mit Lamellengraphit: EN-GJL-250 (GG-25), PN 160, 2 bar		WG
	Best.-Nr.	€	
40	003G1082	2.470,00	08
50	003G1083	2.620,00	

AFQM 6 / AME 65x

AME 65... Elektrische Stellantriebe

Stellsignal stetig oder 3-Punkt Schritt (ohne/mit Sicherheitsfunktion)

Typ	Spannungs-versorgung [V]	Stellzeit [s/mm]	Stellkraft [N]	Sicherheits-funktion	für Stellventile	Best.-Nr.	€	WG
AME 655 GA	24	2 oder 6	2000	-	AFQM 6, AFQM PN 25	082G3439	1.190,00	08
	230					082G3438	1.190,00	
AME 659 SD [1]	24			ja (mit DIN-Reg.-Nr.)		082G3454	1.350,00	
	230					082G3455	1.350,00	

HINWEIS:
Die Regler AFQM(6) werden komplett montiert geliefert, die elektrischen Stellantriebe sind separat zu bestellen.

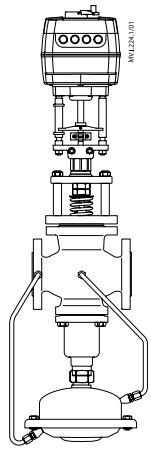

AFQM / AME 65x

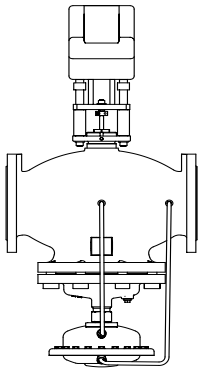

AFQM / AMV/E)85

[1] Typgeprüft nach DIN EN 14597

AT 18. 12. 2024

Einbau im Vor- oder Rücklauf

Nennweite		DN	40	50	65	80	100	125
k_{vs}-Wert		m^3/h	20	32	50	80	125	160
Δp max.		bar	20	20	20	20	15	15
Volumenstrom bei Wirkdruck	0,2 bar	m^3/h	11	16	28	40	63	80
Druckentlastung			Niro-Balg: X6CrNiMoTi17-12-2 (W.-Nr. 1.4571)					
max. Mediumstemperatur			Flüssigkeiten 150 °C					
Wirkdruck		bar	0,2					
AME 655 GA			o	o	o	o	o	o
AME 659 SD								

AFQM 6

Regler komplett, ohne elektrische Stellantriebe

Nennweite [DN]	Gusseisen mit Kugelgraphit: EN-GJS-400-18-LT (GGG-40.3), PN 25		WG
	Best.-Nr.	€	
40	003G1084	2.680,00	08
50	003G1085	2.900,00	

AME 65x + AFQM 6

AME 65... Elektrische Stellantriebe

Stellsignal stetig oder 3-Punkt Schritt (ohne/mit Sicherheitsfunktion)

Typ	Spannungs-versorgung [V]	Stellzeit [s/mm]	Stellkraft [N]	Sicherheits-funktion	für Stellventile	Best.-Nr.	€	WG
AME 655 GA	24	2 oder 6	2000	-	AFQM 6, AFQM PN 25	082G3439	1.190,00	08
	230					082G3438	1.190,00	
AME 659 SD [1]	24			ja (mit DIN-Reg.-Nr.)		082G3454	1.350,00	
	230					082G3455	1.350,00	

HINWEIS:
Die Regler AFQM(6) werden komplett montiert geliefert,
die elektrischen Stellantriebe sind separat zu bestellen.

Adapter

Typ	Best.-Nr.	€	WG
Anschluss alter Stellantriebe AMV(E) 4../6.. an AFQM6, PN 25, DN 40 - 50	003G1425	137,00	08
Anschluss alter Stellantriebe AMV(E) 4../6.. an AFQM, PN 25, DN 65 - 125	003G1426	75,40	

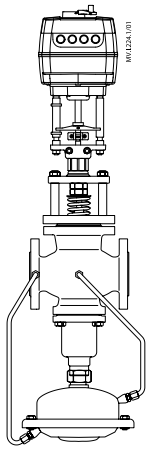

AME 65x + AFQM
+ Adapter

[1] Typgeprüft nach DIN EN 14597

AT 18. 12. 2024

Versorgungs spannung	Eingangssignal 2-Punkt	Typ	Thermischer Antrieb ABV-NO/NC	
230 V AC	x	ABV-	NO	NC
24 V AC	x		NO	NC
		Handverstellung mechanisch	x	x
		Stellzeit s/mm	<10Min. für Nennhub	
		Stellkraft N	-	
		Hub mm	4	3

PN Gehäusewerkstoff Temp. max	Typ	Entlastung	Hub [mm]	DN	kvs [m³/h]	Max. zulässiger Differenzdruck Δp bar Δp	Δp
PN 16 RG5 120 °C Innengewinde	**VMV** 219	-	2	15	2,5	0,6	
			2	20	4,0	0,5	
			2,5	25	6,3	0,3	
			3	32	10	0,2	
			3,5	40	12	0,2	
PN 16 RG5 120 °C Außengewinde	**VMV** 219	-	2	15	2,5	0,6 [1)]	
			2	20	4,0	0,5 [1)]	
			2,5	25	6,3	0,3 [1)]	
			3	32	10	0,2 [1)]	
			3,5	40	12	0,2 [1)]	
PN 10 MS58 120 °C Außen-/Innen-gewinde	**RAV.../8** 219	-		15	1,5		0,8
				20	2,3		0,8
				25	3,1		0,8
PN 16 RG5 130 °C Außengewinde	**VMA** 219	-	3	15	0,25; 0,4		7
			3	15	0,63; 1		7
			3	15	1,6		7
			3	15	2,5		4

[1)] ABV... mit Gewindering (im Lieferumfang enthalten)

AT 18. 12. 2024

VMV 3-Wege- Mischventil

Rotguss[1] (RG5), max. Temperatur 120 °C

Nennweite [DN]	Typ	Nenndruck [PN]	Anschluss	k_{vs}-Wert [m^3/h]	max. Differenz-druck [bar]	für Stellantrieb	Best.-Nr.	€	WG
Innengewinde ISO 7/1									
15	VMV	16	Rp ½	2,5	0,6	ABV-NO	065F0015	201,00	08
20			Rp ¾	4,0	0,5		065F0020	201,00	
25			Rp 1	6,3	0,3		065F0025	214,00	
32			Rp 1¼	10,0	0,2		065F0032	263,00	
40			Rp 1½	12,0	0,2		065F0040	297,00	

RAV..../8 Durchgangsventil

Messing CuZn39Pb, MS58, mit Innen- und Außengewinde, max. Temperatur 120 °C

15	RAV.../8	PN 10	Rp ½	R ½	1,5	0,8	ABV-NC	013U0017	54,00	08
20			Rp ¾	R ¾	2,3			013U0022	78,00	
25			Rp 1	R 1	3,1			013U0027	126,00	

VMA Durchgangsventil

Rotguss:[1] (RG5) max. Temperatur 120 °C, mit Außengewinde DIN ISO 228/1

DN 15	VMA	PN 16	G ¾ A	0,25	7,0	ABV-NC	065F2030	234,00	08
				0,4			065F2031	234,00	
				0,63			065F2032	234,00	
				1,0			065F2033	234,00	
				1,6			065F2034	234,00	
				2,5	4,0		065F2035	234,00	

Anschlussteile (Set)

für Stellventile VMV [2] (Außengewinde), VMA, VS2, VM2

Nennweite [DN]	Anschluss	mit Anschweißenden		mit Anschraubenden		WG
		Best.-Nr.	€	Best.-Nr.	€	
15	G ¾ A	003H6908	26,70	003H6902	23,80	08
20	G 1 A	003H6909	36,60	003H6903	32,50	
25	G 1¼ A	003H6910	48,20	003H6904	42,40	
32	G 1¾ A	003H6911	65,00	003H6905	55,70	
32	G 1½ A	003H6914	49,30	003H6906	49,30	
40	G 2 A	003H6912	84,10	065B2004	121,00	
50	G 2½ A	003H6913	117,00	065B2005	164,00	

[1] genaue Werkstoffbezeichnung siehe Seite 150
[2] Es werden 2 Anschlussteile-Sets benötigt.

ABV..

Elektrische Stellantriebe, Stellsignal: Ein; Aus

Typ	Versorgungs-spannung	Stellzeit	Handverstellung mechanisch	Für Stellventile[1)]	Best.-Nr.	€	WG
ohne Sicherheitsfunktion							
Thermischer Stellantrieb ABV – Stellsignal: Ein, Aus NO stromlos offen, NC stromlos geschlossen							
ABV - NO	230 V AC	< 10 Min.	x	VMV 3-Wege-Mischventil	082F0001	145,00	08
	24 V AC				082F0002	145,00	
ABV - NC				VMA, 2-Wegeventil RAV.../8	082F0052	145,00	
	230 V AC		ohne		082F6003	145,00	
			x		082F0051	145,00	

AT 18. 12. 2024

Versorgungs-spannung	Eingangs-signal 2-Punkt	3-Punkt	Stetig	Elektromotorische Antriebe		AMV 150	AMV(E) 10/13		AMV(E) 20/23		AMV(E) 30/33	
230 V AC		x		Typ	AMV ...	150	10	13	20	23	30	33
24 V AC[1]		x			AMV ...	150	10	13	20	23	30	33
24 V AC			x		AME ...		10	13	20	23	30	33
Sicherheitsfunktion Typgeprüft nach DIN EN14597						-	-	x	-	x	-	x
Option Potentiometer						-	x	x	x [2]	x [2]	x [2]	x [2]
Option Schaltkontakte						-	x	-	x [2]	x [2]	x [2]	x [2]
Handverstellung mechanisch						x	x	x [3]	x	x [3]	x	x [3]
Stellzeit s/mm						24	14	14	15	15	3	3
Stellkraft N						250	300	300	450	450	450	450
Hub mm						4,5	5	5	10	10	10	10

PN Gehäuse-werkstoff Temp. max	Typ	Entlastung	Hub [mm]	DN	kvs [m³/h]	Max. zulässiger Differenzdruck Δp / max. zulässiger Absperrdruck p_A [bar]						
						Δp	Δp	Δp/ $Δp_A$	Δp	Δp/ $Δp_A$	Δp	Δp/ $Δp_A$
PN 16 RG5 120 °C Außen-gewinde	**VMV** 222	-	2	15	2,5	0,6						
			2	20	4,0	0,5						
			2,5	25	6,3	0,3						
			3	32	10	0,2						
			3,5	40	12	0,2						
PN 16 MS ent-zinkungsfrei 130 °C Außen-gewinde	**VS 2** 222	-	4	15	0,25	4	4	10	6	10	6	10
			4	15	0,40	4	4	10	6	10	6	10
			4	15	0,63	4	4	10	6	10	6	10
			4	15	1,0	4	4	10	6	10	6	10
			4	15	1,6	4	4	10	6	10	6	10
			5	20	2,5		4	10	6	10	6	10
			5	25	4,0		4	10	6	10	6	10
PN 25 RG5 150 °C Außen-gewinde	**VM2** 222	x	5	15	0,25; 0,4		12	12 / 25	12	12 / 25	12	12 / 25
			5	15	0,63; 1		12	12 / 25	12	12 / 25	12	12 / 25
			5	15	1,6; 2,5;4		12	12 / 25	12	12 / 25	12	12 / 25
			7	20	6,3		-	-	12	12 / 25	12	12 / 25
			7	25	8				12	12 / 25	12	12 / 25
			7	32	10				12	12 / 25	12	12 / 25
			10	40	16				12	12 / 25	12	12 / 25
			10	50	25				12	12 / 25	12	12 / 25
PN 25 RG 5 200 °C Außen-gewinde	**VGS** 223	x	5	15	3,2				10	10 / 25		
			5	20	4,5				10	10 / 25		
			5	25	6,3				10	10 / 25		

[1] auf Anfrage
[2] Potentiometer und Schaltkontakte nur für Version AMV
[3] mechanische Handverstellung nur nach Abnahme des Deckels möglich

AT 18. 12. 2024

VMV

3-Wege- Mischventil[2], Rotguss: (RG5), max. Temperatur 120 °C,
Außengewinde DIN ISO 228/1

Nennweite [DN]	Typ	Nenndruck [PN]	Anschluss	k_{vs}-Wert [m^3/h]	max. Differenzdruck [bar]	für Stellantrieb[3]	Best.-Nr.	€	WG
15	VMV	16	G ¾ A	2,5	0,6	AMV 150 AMV (E) 10	065F6015	151,00	08
20			G 1 A	4,0	0,5		065F6020	151,00	
25			G 1¼ A	6,3	0,3		065F6025	161,00	
32			G 1½ A	10,0	0,2		065F6032	198,00	
40			G 2 A	12,0	0,2		065F6040	223,00	

VS2

Durchgangsventil[2], entzinkungsfreies Messing: CuZn36Pb2As,
max. Temperatur 130 °C, Außengewinde DIN ISO 228/1

Nennweite [DN]	Typ	Nenndruck [PN]	Anschluss	k_{vs}-Wert [m^3/h]	max. Differenzdruck [bar]	für Stellantrieb[3]	Best.-Nr.	€	WG
15	VS2	PN 16	G ¾ A	0,25	4,0	AMV 150 (nur DN 15) AMV (E) 10, 20, 30 AMV (E) 13, 23, 33	065F2111	135,00	08
				0,4			065F2112	135,00	
				0,63			065F2113	135,00	
				1,0			065F2114	135,00	
				1,6			065F2115	135,00	
20			G 1 A	2,5			065F2120	150,00	
25			G 1¼ A	4,0			065F2125	190,00	

VM2

Durchgangsventil[2], Rotguss: (RG5), max. Temperatur 150 °C,
Außengewinde DIN ISO 228/1

Nennweite [DN]	Typ	Nenndruck [PN]	Anschluss	k_{vs}-Wert [m^3/h]	max. Differenzdruck [bar]	für Stellantrieb[3]	Best.-Nr.	€	WG
15	VM2[1]	PN 25	G ¾ A	0,25	12,0	AMV (E) 10, 13 (nur DN 15) AMV (E) 20, 30 AMV (E) 23,33 (DN 15 - 50)	065B2010	292,00	08
				0,4			065B2011	292,00	
				0,63			065B2012	292,00	
				1,0			065B2013	292,00	
				1,6			065B2014	292,00	
				2,5			065B2015	292,00	
				4,0			065B2026	293,00	
20			G 1 A	4,0			065B2016	351,00	
20			G 1 A	6,3			065B2027	351,00	
25			G 1¼ A	6,3			065B2017	378,00	
25			G 1¼ A	8,0			065B2028	378,00	
32			G 1½ A	10,0			065B2018	421,00	
32			G 1¾ A	10,0			065B2029	421,00	
40			G 2 A	16,0			065B2019	538,00	
50			G 2 ½ A	25,0			065B2020	614,00	

[1] Isolierzwischenstück siehe Seite 224
[2] Anschlussteile siehe Seite 223
[3] Siehe Seite 209, 224, 225

AT 18. 12. 2024

Ventil VGS[3] für Medium Heißwasser und Dampf bis 200 °C. Ventil **druckentlastet** mit Edelstahlbalg.

Nennweite	DN	15	20	25
k_{vs}-Wert Normalausführung	m^3/h	3,2[1]	4,5	6,3
Anschluss Außengewinde DIN ISO 228/1		G ¾ A	G 1 A	G 1¼ A
Δp zul.	bar	10		
Nenndruck	PN	25		
max. Mediumstemperatur	°C	200		
Werkstoff Ventilgehäuse		Rotguss: [2] (Rg-5)		
Ventilhub	mm	5		
Stellzeit	sek./mm	15		
Notstellzeit (AMV 23, AME 23)	sek.	6		
Spannungsversorgung	V/Hz	230/50 ; 24/50		
Leistungsaufnahme	VA	AMV20: 2 VA / AMV 23: 7 VA		
Schutzart		IP 54		
Handverstellung		mechanisch		
max. Umgebungstemperatur	°C	0 ... 55		

VGS Ventil

Nennweite [DN]	Bestell-Nummer	€	WG
15	065B0788	1.170,00	08
20	065B0789	1.360,00	
25	065B0790	1.540,00	

Anschlussteile (Set)

Nennweite [DN]	mit Anschweißenden		mit Anschraubenden		mit Flanschen		WG
	Best.-Nr.	€	Best.-Nr.	€	Best.-Nr.	€	
15	003H6908	26,70	003H6902	23,80	003H6915	143,00	08
20	003H6909	36,60	003H6903	32,50	003H6916	143,00	
25	003H6910	48,20	003H6904	42,40	003H6917	143,00	

[1] kvs-Wert 1,0 und 1,6 siehe Seite 223
[2] genaue Werkstoffbezeichnung siehe Seite 150
[3] Das Ventil wird zusammen mit 2 Adaptern geliefert: M34xM45 und M34xM30; M34xM45 ab Werk auf dem Ventil montiert

AMV 150

AMV 10/13

AMV 20, 23, 30, 33

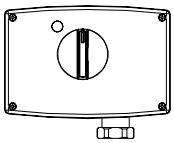
AMV 20 SL, 23 SL

AMV...

Elektrische Stellantriebe, Stellsignal: 3-Punkt-Schritt.

ohne Sicherheitsfunktion

Typ	Versorgungs-spannung	Stellzeit [s/mm]	Stellkraft [N]	Für Stellventile[1)]	Best.-Nr.	€	WG
AMV 150	230 V AC	24	250	VS2, VMV Außengewinde, AVQM & AHQM DN15	082G3090	161,00	08
AMV 10		14	300	VS2, VMV Außengewinde, VB2 bis DN 20, VM2 DN15, AVQM & AHQM DN15	082G3001	276,00	
AMV 20		15	450	VM2, VB2, VGS, AVQM DN15-50	082G3007	387,00	
AMV 30		3	450		082G3011	413,00	

mit Sicherheitsfunktion

AMV 13[3)]	230 V AC	14	300	VS2, VMV Außengewinde, VB2 bis DN 20, VM2 DN15, AVQM & AHQM DN15	082G3003	315,00	08
AMV 23[3)]		15	450	VM2, VB2, VGS, AVQM DN15-50	082G3009	421,00	
AMV 33[3)]		3	450		082G3013	449,00	

ohne Sicherheitsfunktion, mit Hubbegrenzung

AMV 20 SL[2)]	230 V AC	15	450	VM2, VB2, VGS, AVQM DN15-50	082G3035	437,00	08

mit Sicherheitsfunktion, mit Hubbegrenzung

AMV 23 SL[2)3)]	230 V AC	15	450	VM2, VB2, VGS, AVQM DN15-50	082G3037	470,00	08

Zubehör für Stellantriebe AMV . .

Typ		Best.-Nr.	€	WG
AMV 20/23, AMV 30/33,	Schaltkontakte (2x)	082G3201	94,80	08
	Schaltkontakte (2x) und Potentiometer (10 kΩ)	082G3202	191,00	
	Schaltkontakte (2x) und Potentiometer (1 kΩ)	082G3203	191,00	
Zwischenstück	Isolierzwischenstück für Temperaturen >110 °C bis 150 °C für Stellantriebe AMV und AME 10/13/20/20SL/23/23SL/30/33/130/150 (nur für Flüssigkeiten)	065Z7547	64,00	

Adapter für Stellantriebe AMV 20SL, 23SL

	Best.-Nr.	€	WG
Adapter für Ventile VIM2, AIQM (V73M, V74, V63MK)	003H1834	39,50	08
Adapter für Ventil VIS2 (V93)	003H1835	39,50	

[1)] Übersichtstabelle ab Seite 221 beachten!
[2)] Adapter für VIU..., AIQM, VIM..., VIS...erforderlich
[3)] Typgeprüft nach DIN EN 14597

AT 18. 12. 2024

AME 10

AME 23, 33

AME..

Elektrische Stellantriebe, Stellsignal: 0(2)-10V, 0(4)-20 mA
ohne Sicherheitsfunktion

Typ	Versorgungs-spannung	Stellzeit [s/mm]	Stellkraft [N]	Für Stellventile [1]	Best.-Nr.	€	WG
Motorstellantrieb AME 10, 20, 30, 655 GA – Stellsignal: 0(2) – 10 V, 0(4) – 20 mA							
AME 10	24 V AC	14	300	VS2, VMV Außengewinde, VB2 bis DN 20, VM2 DN15, AVQM & AHQM DN15	082G3005	337,00	08
AME 20		15	450	VM2, VB2, VGS, AVQM DN15-50	082G3015	425,00	
AME 30		3			082G3017	451,00	

Motorstellantrieb AME 13, 23, 33, 659 SD – Stellsignal: 0(2) – 10 V, 0(4) – 20 mA
mit Sicherheitsfunktion

AME 13[2]	24 V AC	14	300	VS2, VMV Außengewinde, VB2 bis DN 20, VM2 DN15, AVQM & AHQM DN15	082G3006	353,00	08
AME 23[2]		15	450	VM2, VB2, VGS, AVQM DN15-50	082G3016	460,00	
AME 33[2]		3			082G3018	487,00	

[1] Übersichtstabelle ab Seite 221 beachten!
[2] Typgeprüft nach DIN EN 14597

AT 18. 12. 2024

Versorgungsspannung	Eingangs-signal 3-Punkt	Eingangs-signal stetig	Elektromotorische Antriebe Typ	AMV(E) 10	AMV(E) 13	AMV(E) 20	AMV(E) 23	AMV(E) 30	AMV(E) 33	AME 655 GA	AME 659 SD	AMV(E 85/86
230 V AC	x			x	x	x	x	x	x	x[5]	x[5]	x
24 V AC		x		x	x	x	x	x	x	x[5]	x[5]	x
230 V AC		x		-	-	-	-	-	-	x[5]	x[5]	x
Sicherheitsfunktion Typgeprüft nach DIN EN14597				-	x	-	x	-	x	-	x	
Option Potentiometer				-	-	x [1]	x [1]	x [1]	x [1]			
Option Schaltkontakte				-	-	x [1]	x [1]	x [1]	x [1]	x	x	x
Handverstellung mechanisch / elektrisch				x / -	x [2] / -	x / -	x [2] / -	x / -	x [2] / -	x / x	- / x	x / x
Stellzeit s/mm				14	14	15	15	3	3	2 oder 6	2 oder 6	3 oder 8
Stellkraft N				300	300	450	450	450	450	2000	2000	5000
Hub mm				5	5	10	10	10	10	50	50	40

PN Gehäuse-werkstoff Temp. max	Typ	Entlastung	Hub mm	DN	kvs m^3/h	Adapter	Max. zulässiger Differenzdruck Δp / max. zulässiger Absperrdruck p_A bar: Δp	Δp/ $Δp_A$	Δp	Δp/ $Δp_A$	Δp	Δp/ $Δp_A$ [3]	Δp	Δp/ $Δp_A$ [3]	Δp
PN 25 GGG40.3 150 °C Flansch	**VB 2** 227	x	5	15	0,25; 0,4		12	12 / 25	12	12 / 25	12	12 / 25			
			5	15	0,63, 1,0		12	12 / 25	12	12 / 25	12	12 / 25			
			5	15	1,6; 2,5; 4		12	12 / 25	12	12 / 25	12	12 / 25			
			5	20	6,3		12	12 / 25	12	12 / 25	12	12 / 25			
			7	25	10				12	12 / 25	12	12 / 25			
			10	32	16				12	12 / 25	12	12 / 25			
			10	40	25				12	12 / 25	12	12 / 25			
			10	50	40				12	12 / 25	12	12 / 25			
PN 16/PN 25 GG25/ GGG40.3 150 °C Flansch	**VFM 2** 229	x	30	65	63								8	8/16	
			34	80	100								8	8/16	
			40	100	160								8	8/16	
			40	125	250								8	8/16	
			40	150	400								4	4/10	10
			50	200	630								3	3/10	7
			50	250	900								3	3/10	5
PN 16 GG25 PN 25 GGG40.3 PN 40 GS-C25 200 °C [4] Flansch	**VFG (S) 2** 230	x	6	15	4,0	x[6]							16	16/40	
			6	20	6,3								16	16/40	
			6	25	8								16	16/40	
			8	32	16								16	16/40	
			8	40	20								16	16/40	
			12	50	32								16	16/40	
			12	65	50								16	16/40	
			18	80	80								16	16/40	
			20	100	125								15	15/40	
			20	125	160								15	15/40	
			24	150	280								12	12/40	
			24	200	320								10	10/40	
			24	250	400								10	10/40	
VFU 2		Öffnungsventil, DN 15 – 125, PN 16, 25, 40, tmax. = 200 °C, siehe Seite 161													

[1] Potentiometer und Schaltkontakte nur für Version AMV ..
[2] mechanische Handverstellung nur nach Abnahme des Deckels möglich
[3] die angegebenen Drücke beziehen sich auf PN 40 und 100 °C, für höhere Temperaturen und für PN 16 und PN 25 sind diese entsprechend der Nenndruckstufe anzupassen, siehe Angaben im Datenblatt
[4] höhere Temperaturen bis 300 °C siehe Datenblatt VFG ...
[5] 24V AC/DC oder 230V AC/DC
[6] Adapter siehe Seite 230

VB 2

VB2, VFM2

Durchgangsventile Sphäroguss (GGG-40.3) max. Temperatur 150 °C mit Flansch EN 1092-2

Nennweite [DN]	Typ	Nenndruck [PN]	Anschluss	k_{VS}-Wert [m^3/h]	max. Differenzdruck [bar]	für Stellantrieb[3]	Best.-Nr.	€	WG
15	VB2[1]	25	Flansch	0,25	12,0	AMV (E) 10, 13 (nur DN 15) AMV (E) 20, 30 AMV (E) 23,33 (DN 15 - 50)	065B2050	411,00	08
				0,4			065B2051	411,00	
				0,63			065B2052	411,00	
				1,0			065B2053	411,00	
				1,6			065B2054	411,00	
				2,5			065B2055	411,00	
				4,0			065B2056	411,00	
20				6,3			065B2057	454,00	
25				10,0			065B2058	472,00	
32				16,0			065B2059	579,00	
40				25,0			065B2060	658,00	
50				40,0			065B2061	747,00	

AMV 20, 30

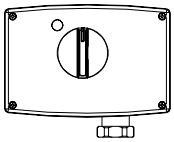

AMV 20 SL, 23 SL

AMV...

Elektrische Stellantriebe, Stellsignal: 3-Punkt-Schritt.

ohne Sicherheitsfunktion

Typ	Versorgungs-spannung	Stellzeit [s/mm]	Stellkraft [N]	Für Stellventile[1]	Best.-Nr.	€	WG
AMV 150	230 V AC	24	250	VS2, VMV Außengewinde	082G3090	161,00	08
AMV 10		14	300	VMV Außengewinde VB2 bis DN 20, VM2 nur DN 15	082G3001	276,00	
AMV 20		15	450	VM2, VB2, VGS	082G3007	387,00	
AMV 30		3	450		082G3011	413,00	
mit Sicherheitsfunktion							
AMV 13[3]	230 V AC	14	300	VM2 nur DN 15, VB2 bis DN 20	082G3003	315,00	08
AMV 23[3]		15	450	VM2, VB2, VGS	082G3009	421,00	
AMV 33[3]		3	450		082G3013	449,00	
ohne Sicherheitsfunktion, mit Hubbegrenzung							
AMV 20 SL[2]	230 V AC	15	450	VM 2, VB 2, VGS	082G3035	437,00	08
mit Sicherheitsfunktion, mit Hubbegrenzung							
AMV 23 SL[2][3]	230 V AC	15	450	VM 2, VB 2, VGS	082G3037	470,00	08

[1] Isolierzwischenstück siehe Seite 224
[2] Anschlussteile siehe Seite 223
[3] Siehe Seite 209, 224, 225

AT 18. 12. 2024

Zubehör für Stellantriebe AMV . .

Typ		Best.-Nr.	€	WG
AMV 20/23, AMV 30/33,	Schaltkontakte (2x)	082G3201	94,80	08
	Schaltkontakte (2x) und Potentiometer (10 kΩ)	082G3202	191,00	
	Schaltkontakte (2x) und Potentiometer (1 kΩ)	082G3203	191,00	
Zwischenstück	Isolierzwischenstück für Temperaturen >110 °C bis 150 °C für Stellantriebe AMV und AME 10/13/20/20SL/23/23SL/30/33/130/150 (nur für Flüssigkeiten)	065Z7547	64,00	

Adapter für Stellantriebe AMV 20SL, 23SL

	Best.-Nr.	€	WG
Adapter für Ventile VIM2, AIQM (V73M, V74, V63MK)	003H1834	39,50	08
Adapter für Ventil VIS2 (V93)	003H1835	39,50	

AME 10/13

AME 23, 33

AME..

Elektrische Stellantriebe, Stellsignal: 0(2)-10V, 0(4)-20 mA
ohne Sicherheitsfunktion

Typ	Versorgungs-spannung	Stellzeit [s/mm]	Stellkraft [N]	Für Stellventile [1)]	Best.-Nr.	€	WG
Motorstellantrieb AME 10, 20, 30, 655 GA – Stellsignal: 0(2) – 10 V, 0(4) – 20 mA							
AME 10	24 V AC	14	300	VMV Außengewinde VB2 bis DN 20 VM2 nur DN 15	082G3005	337,00	08
AME 20		15	450	VM2, VB2, VGS	082G3015	425,00	
AME 30		3			082G3017	451,00	
Motorstellantrieb AME 13, 23, 33, 659 SD – Stellsignal: 0(2) – 10 V, 0(4) – 20 mA **mit Sicherheitsfunktion**							
AME 13[2)]	24 V AC	14	300	VM2 nur DN 15 VB2 bis DN 20	082G3006	353,00	08
AME 23[2)]		15	450	VM2, VB2, VGS	082G3016	460,00	
AME 33[2)]		3			082G3018	487,00	

AT 18. 12. 2024

Ventile VFM 2 (Flansch nach EN 1092-2)

Nennweite	DN	65	80	100	125	150	200	250
k_{VS}-Wert	m^3/h	63	100	160	250	400	630	900
Δp max. (mit AMV(E) 65x)	bar	8				4	3	
Δp_A [1] max. (PN 16 - EN GJL-250)[2]	bar	16				10		
Δp_A [1] max. (PN 25 - EN GJS-400-18)[2]	bar	20		16		10		
Stellverhältnis PN 16		>100:1						
Stellverhältnis PN 25		>100:1				>80:1		
Leckrate		<0,03 % von k_{vs}						
Ventilkennlinie		Split-Charakteristik (0-30% linear, 30-100% logarithmisch)						
Mediumstemperatur		Flüssigkeiten (-10[3]) bzw. 2 … 150 °C						

VFM 2 Ventil

Nennweite [DN]	Gusseisen mit Lamellengraphit: EN-GJL-250		Gusseisen mit Kugelgraphit: EN-GJS-400-18		WG
	PN 16		PN 25		
	Best.-Nr.	€	Best.-Nr.	€	
65	065B3500	1.210,00	065B3081	1.540,00	08
80	065B3501	1.540,00	065B3082	1.980,00	
100	065B3502	2.090,00	065B3083	2.700,00	
125	065B3503	2.750,00	065B3084	3.620,00	
150	065B3504	3.860,00	065B3085	4.390,00	
200	065B3505	8.690,00	065B3086	10.430,00	
250	065B3506	11.180,00	065B3087	14.560,00	

AME 65...

Stellsignal: stetig oder 3-Punkt-Schritt; ohne/mit Sicherheitsfunktion.

Typ	Versorgungs-spannung	Stellzeit [s/mm]	Stellkraft [N]	Sicherheitsfunktion	Für Stellventile	Best.-Nr.	€	WG
AME 655 GA	24 V AC/DC	2 oder 6	2000	-	DN 65-250	082G3439	1.190,00	08
	230 V AC/DC					082G3438	1.190,00	
AME 659 SD	24 V AC/DC			x mit DIN-Reg.-Nr.		082G3454	1.350,00	
	230 V AC/DC					082G3455	1.350,00	
AME 685	24 V AC/DC	2,7 oder 6,5	5000	-	VFM2 DN 150-250	082G3500	4.330,00	
	230 V AC/DC					082G3501	4.370,00	

[1] Δp_A ist der max. zulässige Schließdifferenzdruck, der bei vollständig geschlossener Stellung des Ventils anliegt und bei dem das Ventil im Sicherheitsfall dicht absperrt (Absperrdruck)
[2] mit AME 659 SD
[3] bei -10… +2 °C ist eine Kegelstangenheizung erforderlich

AT 18. 12. 2024

Ventile VFG(S) 2 (bei Dampf Ventil VFGS 2 verwenden)

Nennweite	DN	15	20	25	32	40	50	65	80	100	125	150	200	250
k_{vs}-Wert	m^3/h	4,0	6,3	8.0	16	20	32	50	80	125	160	280	320	400
VFGS 2 mit Strömungsteiler [3], k_{vs}-Wert	m^3/h	2,5	4,0	6,3	10	16	25	40	63	100	125	200	225	280
Δp max. GG-25	bar	16	16	16	16	16	16	16	16	15	15	12	10	10
Δp max. GGG-40.3/GS-C 25	bar	20	20	20	20	20	20	20	20	15	15	12	10	10

Druckentlastung		Niro-Balg: X6CrNiMoTi17-12-2 (W.-Nr. 1.4571)	Rollmembrane [2]
max. Mediums-temperatur	VFG2 / PN 16	Flüssigkeiten 150 °C	140 °C
	VFG 2 / PN 25/40	Flüssigkeiten 200 °C	-
	VFGS 2	Zwischenstück ZF 4: Flüssigk. u. Dampf 350 °C, (siehe Zubehör Seite 238 Pos. 6	300 °C [1]

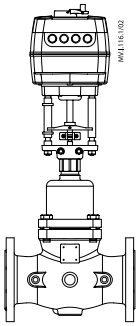

VFG 2, VFGS 2 Ventil

zulässig bis 150 °C	Gusseisen mit Lamellengraphit: EN-GJL-250 (GG-25)				Gusseisen mit Kugelgraphit: EN-GJS-400-18-LT (GGG-40.3)				Stahlguss: GP240GH (GS-C 25)				
Nenn-weite [DN]	**PN 16**				**PN 25**				**PN 40**				
	VFG 2		**VFGS 2**		**VFG 2**		**VFGS 2**		**VFG 2**		**VFGS 2**		
	Best.-Nr.	**€**	**Best.-Nr.**	**€**	**Best.-Nr.**	**€**	**Best.-Nr.**	**€**	**Best.-Nr.**	**€**	**Best.-Nr.**	**€**	**WG**
15	065B2388	902,00	065B2430	902,00	065B2401	1.090,00	065B2443	1.090,00	065B2411	1.160,00	065B2453	1.160,00	
20	065B2389	988,00	065B2431	988,00	065B2402	1.180,00	065B2444	1.180,00	065B2412	1.270,00	065B2454	1.270,00	
25	065B2390	1.040,00	065B2432	2.210,00	065B2403	1.040,00	065B2445	1.270,00	065B2413	1.380,00	065B2455	1.380,00	
32	065B2391	1.190,00	065B2433	1.190,00	065B2404	1.460,00	065B2446	1.460,00	065B2414	1.570,00	065B2456	1.570,00	
40	065B2392	1.350,00	065B2434	1.350,00	065B2405	1.610,00	065B2447	1.610,00	065B2415	1.940,00	065B2457	1.940,00	
50	065B2393	1.520,00	065B2435	1.520,00	065B2406	1.790,00	065B2448	1.790,00	065B2416	2.090,00	065B2458	2.090,00	
65	065B2394	2.160,00	065B2436	2.160,00	065B2407	2.420,00	065B2449	2.420,00	065B2417	2.840,00	065B2459	2.840,00	08
80	065B2395	2.270,00	065B2437	2.270,00	065B2408	2.720,00	065B2450	2.720,00	065B2418	3.280,00	065B2460	3.280,00	
100	065B2396	3.360,00	065B2438	3.360,00	065B2409	3.690,00	065B2451	3.690,00	065B2419	4.620,00	065B2461	4.620,00	
125	065B2397	5.420,00	065B2439	5.420,00	065B2410	5.890,00	065B2452	5.890,00	065B2420	6.040,00	065B2462	6.040,00	
150	065B2398	8.070,00							065B2421	10.760,00			
200	065B2399	13.450,00							065B2422	17.140,00			
250	065B2400	17.710,00							065B2423	21.600,00			

Stellsignal: stetig oder 3-Punkt-Schritt; ohne/mit Sicherheitsfunktion.

Typ	Versorgungs-spannung	Stellzeit [s/mm]	Stellkraft [N]	Sicherheitsfunktion	Für Stellventile	Best.-Nr.	€	WG
AME 655 GA	24 V AC/DC	2 oder 6	2000	-	mit Adapter für VFG(S)2, VFU, VFG3..., AFQM 6[4], AFQM PN 25	082G3439	1.190,00	08
	230 V AC/DC					082G3438	1.190,00	
AME 659 SD	24 V AC/DC			x mit DIN-Reg.-Nr.		082G3454	1.350,00	
	230 V AC/DC					082G3455	1.350,00	

Adapter

	Bestell-Nummer	€	WG
Adapter zur Kombination von Ventilen VFG(S) 2/VFU 2/VFG 33 und AFQM/AFQM6 der alten Ausführung	065B3527	91,20	08

[1] mit Gehäuseverlängerung,
[2] nur für Dampf und Wasser,
[3] Strömungsteiler auf Anfrage
[4] AFQM(6) siehe Seite 216 / 217

AT 18. 12. 2024

		Stellantrieb		TWA-ZL	AMV(E) 130(H)	AMV(E) 140(H)	AMV(E) 13 SU
Ventil	**DN**	**k_{vs} [m³/h]**	**Hub [mm]**	**Max. Differenzdruck Δp [bar]**			
VZL	15	0,25; 0,4; 0,63	2,8	2,5	2,5	2,5	2,5
		1,0; 1,6		2	2	2	2
	20	2,5; 3,5		1	1	1	1
VZ	15	0,25; 0,4; 0,63; 1,0; 1,6; 2,5	5,5		3,5	3,5	3,5
	20	2,5; 4,0			2,5	2,5	2,5

VZ2 VZ3 VZ4

VZ2, VZ3, VZ4 Durchgangs-, 3- und 4-Wegeventile

Temperaturbereich 2-120 °C, Nenndruck PN 16, Ventilhub 5,5 mm, Anschlussgewinde nach ISO 228/1, für Stellantriebe, AMV(E) 130(H), 140(H), AMV(E)13 SU

Nennweite [DN]	k_{vs}-Wert [m³/h]	max. dp [bar]	Durchgangsventil VZ2		3-Wegeventil VZ3		4-Wegeventil VZ4		WG
			Best.-Nr.	€	Best.-Nr.	€	Best.-Nr.	€	
15	0.25	3,5 (1)[1]	065Z5310	168,00	065Z5410	190,00	065Z5510	188,00	28
	0.4		065Z5311	168,00	065Z5411	190,00	065Z5511	188,00	
	0.63		065Z5312	168,00	065Z5412	190,00	065Z5512	198,00	
	1.0		065Z5313	168,00	065Z5413	190,00	065Z5513	198,00	
	1.6		065Z5314	168,00	065Z5414	190,00	065Z5514	198,00	
	2.5		065Z5315	168,00	065Z5415	190,00	065Z5515	198,00	
20	2.5	2,5 (1)[1]	065Z5320	182,00	065Z5420	215,00	065Z5520	226,00	
	4.0		065Z5321	182,00	065Z5421	215,00	065Z5521	235,00	

VZL2 VZL3 VZL4

VZL2, VZL3, VZL4 Durchgangs-, 3- und 4-Wegeventile

flach dichtend, Temperaturbereich 2-120 °C, Nenndruck PN 16, Ventilhub 2,8 mm, Anschlussg nach ISO 228/1,
für Stellantriebe TWA, ZL, AMV(E) 130(H), 140(H), AMV(E)13 SU

Nennweite [DN]	k_{vs}(A-AB) [m³/h]	k_{vs}(B-AB) [m³/h]	max. dp [bar]	Durchgangsventil VZL2		3-Wegeventil VZL3		4-Wegeventil VZL4		WG
				Best.-Nr.	€	Best.-Nr.	€	Best.-Nr.	€	
15	0.25	0.25	2.5	065Z2070	118,00	065Z2080	135,00	065Z2090	139,00	28
	0.40	0.25		065Z2071	118,00	065Z2081	135,00	065Z2091	140,00	
	0.63	0.40		065Z2072	118,00	065Z2082	135,00	065Z2092	139,00	
	1.0	0.63	2.0	065Z2073	118,00	065Z2083	135,00	065Z2093	140,00	
	1.6	1.0		065Z2074	118,00	065Z2084	135,00	065Z2094	139,00	
20	2.5	1.6	1.0	065Z2075	125,00	065Z2085	151,00	065Z2095	169,00	
	3.5	2.5		065Z2076	125,00	065Z2086	151,00	065Z2096	169,00	

Zubehör, Anschlussteile

Beschreibung	Nennweite [DN]	Anschluss	Best.-Nr.	€	WG
Stopfbuchse für VZL...			065F0006	11,00	08
Set mit 2 Stück, besteht aus 2 Überwurfmuttern, 2 Anschlussteilen und 2 Dichtungen	15	Gewinde	065Z7015	22,80	28
	20		003H6902	23,80	08
	15	Lötende	065Z7016	25,50	28
	20		065Z7017	39,70	

HINWEIS: Bestell Nr. und Preis beinhaltet ein Set mit 2 Stück.

[1] Klammerwerte empfohlener Differenzdruck

AT 18. 12. 2024

TWA-ZL Thermische Stellantriebe

für Stellventile VZ... und VZL..., Kabel 1,2 m

Typ	Versorgungs-spannung	Stellzeit [min]	Stellkraft [N]	Max. Hub [mm]	Best.-Nr.	€	WG
TWA-ZL NC	24 VAC/DC	3	90	2,8	082H3100	52,70	28
TWA-ZL NO					082H3101	52,70	
TWA-ZL NC	230 Vac				082H3102	52,70	
TWA-ZL NO					082H3103	52,70	

AMV Elektrische Stellantriebe

für Stellventile VZ... und VZL...

Typ	Versorgungs-spannung [VAC]	Stellzeit [s/mm]	Stellkraft [N]	Max. Hub [mm]	Best.-Nr.	€	WG
AMV 130/140	**Stellsignal: 3-Punkt-Schritt, Kabel 1,5 m**						
AMV130	24	24	200	5,5	082H8036	225,00	28
	230				082H8037	225,00	
AMV140	24	12			082H8038	225,00	
	230				082H8039	225,00	
AMV 130/140 H[1]	**Stellsignal: 3-Punkt-Schritt, Kabel 1,5 m**						
AMV-H 130	24	24	min. 200	5,5	082H8040	314,00	28
AMV-H 130	230				082H8041	332,00	
AMV-H 140	24	12			082H8042	314,00	
AMV-H 140	230				082H8043	332,00	
AMV 13 SU	**Stellsignal: 3-Punkt-Schritt**						
AMV 13 SU (einfahrend)	230	14	300	5,5	082H3042	315,00	08
	24				082H3043	315,00	
					082H3044	383,00	
AME 130/140	**Stellsignal: stetig, Kabel 1,5 m**						
AME130	24	24	200	5,5	082H8044	301,00	28
AME140		12			082H8045	301,00	
AME 130/140 H*	**Stellsignal: stetig, Kabel 1,5 m**						
AME-H 130	24	24	200	5,5	082H8046	605,00	28
AME-H 140		12			082H8047	426,00	
AME 13 SU	**Stellsignal: stetig**						
AME 13 SU (einfahrend)	24	14	300	5,5	082H3044	383,00	08

Ersatzteile - Stellantrieb AMV/E 130/140

Beschreibung	Best.-Nr.	€	WG
5 m Kabel mit Stecker für AMV 130/140 (24V)	082H8052	81,30	28
5 m Kabel mit Stecker für AMV 130/140 (230V)	082H8053	79,70	

Zubehör (nur für AMV 13 SU lieferbar)

Beschreibung	Best.-Nr.	€	WG
Potentiometer (1 kOhm)	082H7020	167,00	08
Potentiometer (10 kOhm)	082H7019	167,00	

[1] H-Ausführung mit Handverstellung

AT 18. 12. 2024

VRG2

Zweiwegeventile, Außengewinde, GG 25, max. Temperatur 2 bis 130 °C

Typ	Druckstufe [PN]	Nennweite [DN]	Anschluss	k_{VS}-Wert [m^3/h]	für Stellantrieb	Best.-Nr.	€	WG
VRG2	PN 16	DN 15	1" AG	0,63	AMV (E) 435 AMV (E) 438 SU	065Z0131	179,00	28
			1" AG	1,0		065Z0132	179,00	
			1" AG	1,6		065Z0133	179,00	
			1" AG	2,5		065Z0134	179,00	
			1" AG	4,0		065Z0135	179,00	
		DN 20	1¼" AG	6,3		065Z0136	231,00	
		DN 25	1½" AG	10,0		065Z0137	267,00	
		DN 32	2" AG	16		065Z0138	332,00	
		DN 40	2¼" AG	25		065Z0139	497,00	
		DN 50	2¾" AG	40		065Z0140	634,00	

VRG3

Dreiwegeventile, Außengewinde, GG 25, max. Temperatur 2 bis 130 °C

Typ	Druckstufe [PN]	Nennweite [DN]	Anschluss	k_{VS}-Wert [m^3/h]	für Stellantrieb	Best.-Nr.	€	WG
VRG 3	PN 16	DN 15	G 1 A	0,63	AMV (E) 435 AMV (E) 438 SU	065Z0111	193,00	28
			G 1 A	1,0		065Z0112	193,00	
			G 1 A	1,6		065Z0113	193,00	
			G 1 A	2,5		065Z0114	193,00	
			G 1 A	4,0		065Z0115	193,00	
		DN 20	G 1¼ A	6,3		065Z0116	252,00	
		DN 25	G 1½ A	10,0		065Z0117	305,00	
		DN 32	G 2 A	16,0		065Z0118	356,00	
		DN 40	G 2 ¼ A	25,0		065Z0119	569,00	
		DN 50	G 2 ¾ A	40,0		065Z0120	674,00	

Anschlussteile für VRG und VRB Ventile

Typ	Anschluss	Dimension	VE	Best.-Nr.	€	WG
Gewindeanschluss-Set	½" IG x 1" IG	DN 15	bestehend aus 1 Gewindenippel, 1 Überwurfmutter und 1 Dichtung	065Z0291	14,70	28
	¾" IG x 1¼" IG	DN 20		065Z0292	19,40	
	1" IG x 1 ½" IG	DN 25		065Z0293	26,10	
	1¼" IG x 2" IG	DN 32		065Z0294	33,30	
	1½" IG x 2¼" IG	DN 40		065Z0295	36,40	
	2" IG x 2¾" IG	DN 50		065Z0296	67,10	

Hinweis: Passende elektrische Stellantriebe siehe Seite 237

VRB2

Zweiwegeventile, Gewindeausführung Rotguss CuSn5ZnPb (RG5), Temperaturbereich 2 (-10°) bis 130 °C

Typ	Nenndruck [PN]	Nennweite [DN]	Anschluss	k_{VS}-Wert [m³/h}	für Stellantrieb	Best.-Nr.	€	WG
Außengewinde VRB2	PN 16	DN 15	G1	0,63	AMV (E) 435 AMV (E) 438 SU	065Z0171	230,00	28
			G1	1		065Z0172	230,00	
			G1	1,6		065Z0173	230,00	
			G1	2,5		065Z0174	230,00	
			G1	4		065Z0175	230,00	
		DN 20	G ¼	6,3		065Z0176	308,00	
		DN 25	G 1½	10		065Z0177	397,00	
		DN 32	G 2	16		065Z0178	509,00	
		DN 40	G 2¼	25		065Z0179	622,00	
		DN 50	G 2⅔	40		065Z0180	749,00	
Innengewinde VRB2	PN 16	DN 15	Rp ½	0,63	AMV (E) 435 AMV (E) 438 SU	065Z0231	230,00	28
			Rp ½	1		065Z0232	230,00	
			Rp ½	1,6		065Z0233	230,00	
			Rp ½	2,5		065Z0234	230,00	
			Rp ½	4		065Z0235	230,00	
		DN 20	Rp ¾	6,3		065Z0236	303,00	
		DN 25	Rp 1	10		065Z0237	397,00	
		DN 32	Rp 1¼	16		065Z0238	515,00	
		DN 40	Rp 1½	25		065Z0239	622,00	
		DN 50	Rp 2	40		065Z0240	749,00	

VRB3

Dreiwegeventile, Außengewinde, Rotguss: CuSn5ZN5Pb5 (RG5), max. Temperatur 2 bis 130 °C

Typ	Nenndruck [PN]	Nennweite [DN]	Anschluss	k_{VS}-Wert [m³/h}	für Stellantrieb	Best.-Nr.	€	WG
VRB 3	PN 16	DN 15	G 1 A	0,63	AMV (E) 435 AMV (E) 438 SU	065Z0151	277,00	28
			G 1 A	1,0		065Z0152	277,00	
			G 1 A	1,6		065Z0153	277,00	
			G 1 A	2,5		065Z0154	277,00	
			G 1 A	4,0		065Z0155	277,00	
		DN 20	G 1¼ A	6,3		065Z0156	352,00	
		DN 25	G 1½ A	10,0		065Z0157	432,00	
		DN 32	G 2 A	16,0		065Z0158	547,00	
		DN 40	G 2 ¼ A	25,0		065Z0159	656,00	
		DN 50	G 2 ¾ A	40,0		065Z0160	840,00	

Anschlussteile Set für VRG und VRB Ventile

Typ	Anschluss	Dimension	VE	Best.-Nr.	€	WG
Gewindeanschluss-Set	½" IG x 1" IG	DN 15	bestehend aus 1 Gewindenippel, 1 Überwurfmutter und 1 Dichtung	065Z0291	14,70	28
	¾" IG x 1¼" IG	DN 20		065Z0292	19,40	
	1" IG x 1 ½" IG	DN 25		065Z0293	26,10	
	1¼" IG x 2" IG	DN 32		065Z0294	33,30	
	1½" IG x 2¼" IG	DN 40		065Z0295	36,40	
	2" IG x 2¾" IG	DN 50		065Z0296	67,10	

Hinweis: Passende elektrische Stellantriebe siehe Seite 237

AT 18. 12. 2024

VF2

Zweiwegeventile mit Flanschanschluss, GG 25 (Temperaturbereich 2 bis 130 °C),
ab DN 125 GGG 40 (Temperaturbereich 2 bis 200 °C), Flanschanschluss nach DIN 2503

Typ	An-schluss [DN]	Druckstufe [PN]	Hub [mm]	max. Schließdifferenzdruck [bar]						kvs-Wert [m³/h]	Best.-Nr.	€	WG
				AMV(E) 435	AMV(E) 438	AMV(E) 55 / 655	AMV(E) 56	AMV(E) 85	AMV(E) 86				
VF2 15	DN 15	PN 16	10	4	4	---	---	---	---	0,63	065Z0271	297,00	28
VF2 15				4	4	---	---	---	---	1,0	065Z0272	297,00	
VF2 15				4	4	---	---	---	---	1,6	065Z0273	297,00	
VF2 15				4	4	---	---	---	---	2,5	065Z0274	297,00	
VF2 15				4	4	---	---	---	---	4,0	065Z0275	297,00	
VF2 20	DN 20			4	4	---	---	---	---	6,3	065Z0276	389,00	
VF2 25	DN 25			4	4	---	---	---	---	10,0	065Z0277	470,00	
VF2 32	DN 32		15	4	4	---	---	---	---	16	065Z0278	605,00	
VF2 40	DN 40			4	4	---	---	---	---	25	065Z0279	700,00	
VF2 50	DN 50			4	4	---	---	---	---	40	065Z0280	820,00	
VF2 65	DN 65		20	2,5	---	---	2,5[1)]	---	---	63	065Z0281	1.100,00	
VF2 80	DN 80			2,5	---	---	2,5[1)]	---	---	100	065Z0282	1.470,00	
VF2 100	DN 100		30	---	---	1,5	1	---	---	145	065B3205	2.100,00	
VF2 125	DN 125		40	---	---	1	0,5	3	3	220	065B3230	3.050,00	
VF2 150	DN 150			---	---	0,5	0,2	1,5	1,5	320	065B3255	3.870,00	

VF3

VF3 Dreiwegeventile mit Flanschanschluss, GG 25 (Temperaturbereich 2 bis 130 °C),
ab DN 125-150 GGG 40 (Temperaturbereich 2 bis 200 °C),
Flanschanschluss nach DIN 2503, DN 200-DN 300 GG25 (Temperaturbereich 2 bis 130 °C)

Typ	An-schluss [DN]	Druckstufe [PN]	Hub [mm]	max. Schließdifferenzdruck bar								kvs-Wert [m³/h]	Best.-Nr.	€	WG
				AMV(E) 435	AMV(E) 438	AMV(E) 55 / 655	AMV(E) 56	AMV(E) 85	AMV(E) 86	AMV(E) 685	AMV(E) 855				
VF3 15	DN 15	PN 16	10	4	4	---	---	---	---	---	---	0,63	065Z0251	328,00	28
VF3 15				4	4	---	---	---	---	---	---	1,0	065Z0252	328,00	
VF3 15				4	4	---	---	---	---	---	---	1,6	065Z0253	328,00	
VF3 15				4	4	---	---	---	---	---	---	2,5	065Z0254	328,00	
VF3 15				4	4	---	---	---	---	---	---	4,0	065Z0255	328,00	
VF3 20	DN 20			4	4	---	---	---	---	---	---	6,3	065Z0256	420,00	
VF3 25	DN 25			4	4	---	---	---	---	---	---	10,0	065Z0257	528,00	
VF3 32	DN 32		15	4	4	---	---	---	---	---	---	16	065Z0258	635,00	
VF3 40	DN 40			4	4	---	---	---	---	---	---	25	065Z0259	730,00	
VF3 50	DN 50			4	4	---	---	---	---	---	---	40	065Z0260	914,00	
VF3 65	DN 65		20	2,5	---	---	2,5[1)]	---	---	---	---	63	065Z0261	1.150,00	
VF3 80	DN 80			2,5	---	---	2,5[1)]	---	---	---	---	100	065Z0262	1.520,00	
VF3 100	DN 100		30	---	---	1,5	1	---	---	---	---	145	065B1685	2.350,00	
VF3 125	DN 125		40	---	---	1	0,5	3	3	---	---	220	065B3125	3.730,00	
VF3 150	DN 150			---	---	0,5	0,2	1,5	1,5	---	---	320	065B3150	4.590,00	
VF3 200	DN 200		70	---	---	---	---	---	---	1,5	5,0	630	065B4200	17.350,00	
VF3 250	DN 250			---	---	---	---	---	---	1,2	4,0	1000	065B4250	22.340,00	
VF3 300	DN 300		80	---	---	---	---	---	---	0,8	2,5	1350	065B4300	28.700,00	

Hinweis: Passende elektrische Stellantriebe siehe Seite 237

[1)] Achtung: Adapter 065Z0312 erforderlich siehe Seite 238

AT 18. 12. 2024

AMV/AME 435

AMV/AME 25/35

AMV... Elektrische Stellantriebe

Stellsignal: 3-Punkt-Schritt ohne / mit Sicherheitsfunktion für Stellventile VRB, VRG, VL, VF

Typ	Versorgungs-spannung	Stellzeit [s/mm]	Stellkraft [N]	für Ventil-Nennweite [DN]	Max. Hub [mm]	Best.-Nr.	€	WG
AMV 435	230 Vac	15/7,5	400	15-80	20	082H0163	445,00	28
	24 VAC/DC					082H0162	445,00	
Stellantriebe ohne Sicherheitsfunktion								
AMV 25[1]	24 Vac	11	1000	15-50	15	082G3023	906,00	28
AMV 25[1]	230 Vac					082G3024	751,00	
AMV 35[1]	24 Vac	3	600			082G3020	919,00	
AMV 35[1]	230 Vac					082G3021	751,00	
Stellantriebe mit Sicherheitsfunktion (keine DIN-Reg.Nr.)								
AMV 25 SD[1] (ausfahrend)	24 Vac	15	450	15-50	15	082H3036	986,00	28
	230 Vac					082H3037	759,00	
AMV 25 SU[1] (einfahrend)	24 Vac					082H3039	1.070,00	
	230 Vac					082H3040	981,00	
AMV 438 SU[2] (einfahrend)	24 Vac					082H0122	880,00	
	230 Vac					082H0123	901,00	

Stellsignal: 0(2)-10V, 0(4)-20 mA ohne / mit Sicherheitsfunktion
für Stellventile VRB, VRG bis DN 50 und VF, VL bis DN 80

Typ	Versorgungs-spannung	Stellzeit [s/mm]	Stellkraft [N]	für Ventil-Nennweite [DN]	Max. Hub [mm]	Best.-Nr.	€	WG
AME 435	24 VAC/DC	15/7,5	400	15-80	20	082H0161	477,00	28
AME 445		3				082H0053	802,00	
Stellantriebe ohne Sicherheitsfunktion								
AME 25[1]	24 Vac	11	1000	15-50	15	082G3025	993,00	28
AME 35[1]		3	600			082G3022	1.030,00	
Stellantriebe mit Sicherheitsfunktion (keine DIN-Reg.Nr.)								
AME 25 SD[1] (ausfahrend)	24 Vac	15	450	15-50	15	082H3038	1.150,00	28
AME 25 SU[1] (einfahrend)						082H3041	1.080,00	
AME 438 SU[2] (einfahrend)						082H0121	1.060,00	

Zubehör (für AMV/AME 335/435/445)

Beschreibung	Best.-Nr.	€	WG
Adapter für neue Ventilserie DN 15-50 & alte AMV/E 15/25/35	065Z0311	88,70	28
Adapter für neue Ventilserie DN 65-80 & alte AMV/E 15/25/35	065Z0312	90,40	
Adapter für alte Ventilserie DN 15 - 50 & neue AMV/E 335/435/445	065Z0313	89,60	
Spindelheizung (einschl. Adapter) bis -10 °C	065Z0315	419,00	

Zubehör (nur für AMV 25 und AMV 35 lieferbar)

Beschreibung	Best.-Nr.	€	WG
Hochtemperatur Adapter für VFS2 Ventile (>150 °C)	065Z7548	178,00	08
Zusatzschalter (2x)	082H7015	188,00	28
Zusatzschalter (2x) und Potentiometer (10 kOhm)	082H7016	277,00	
Zusatzschalter (2x) und Potentiometer (1 kOhm)	082H7017	332,00	

[1] Adapter für AMV25, AMV25SD, AMV25SU erforderlich, siehe Zubehör unten
[2] AMV/E 438 SU inklusive Adapter

AT 18. 12. 2024

AMV(E) 55/56 AMV(E) 85/86 AMV(E) 655, 659

AMV... Elektrische Stellantriebe

Stellsignal: 3-Punkt-Schritt, ohne / mit Sicherheitsfunktion

Typ	Versorgungs-spannung	Stellzeit [s/mm]	Stellkraft [N]	Sicherheitsfunk-tion	Für Stellventile [1]	Best.-Nr.	€	WG
AMV 55	24V AC	8	2000	-	VFS (DN 65-100) VL 2/3 (DN 100) VF 2/3 (DN 100-150) AFQM (DN 65-125)	082H3020	833,00	08
	230V AC					082H3021	833,00	
AMV 56	24V AC	4	1500			082H3023	833,00	
	230V AC					082H3024	833,00	
AMV 85	24V AC	8	5000		VFM 2 (DN 150-250) VFS 2 (DN 65-100) VF 2/3 (DN 125,150) AFQM (DN 150-250)	082G1450	1.430,00	
	230V AC					082G1451	1.430,00	
AMV 86	24V AC	3				082G1460	1.430,00	
	230V AC					082G1461	1.430,00	
AMV 25 SD [2]	230V AC	15	450	X	VRB, VRG, VF, VL (DN 15-50)	082H3037	759,00	28
AME 655 GA	24V AC/DC	2 oder 6	2000	-	VFM, VFS (DN 65-100) VF (DN 100-150 VL (DN 100) VFG(S) 2, VFG 33[2]	082G3439	1.190,00	08
AME 655 GA	230V AC/DC					082G3438	1.190,00	
AME 659 SD	24V AC/DC			x mit DIN Reg. Nr		082G3454	1.350,00	
AME 659 SD	230V AC/DC					082G3455	1.350,00	

AME 685 AME 855

AME... Elektrische Stellantriebe

Stellsignal: 0(2)-10V, 0(4)-20 mA, ohne / mit Sicherheitsfunktion

Typ	Versorgungs-spannung	Stellzeit [s/mm]	Stellkraft [N]	Sicherheitsfunk-tion	Für Stellventile [1]	Best.-Nr.	€	WG
AME 55	24V AC	8	2000	-	VFS (DN 65-100) VL 2/3 (DN 100) VF 2/3 (DN 100-150) AFQM (DN 65-125)	082H3022	942,00	08
AME 56	24V AC	4	1500			082H3025	942,00	
AME 85	24V AC	8	5000		VFM 2 (DN 150-250) VFS 2 (DN 65-100) VF 2/3 (DN 125,150) AFQM (DN 150-250)	082G1452	1.790,00	
AME 86		3	5000			082G1462	1.790,00	
AME 25 SD [2]	24V AC	15	450	X	VRB, VRG, VF, VL (DN 15-50)	082H3038	1.150,00	28
AME 655 GA	24V AC/DC	2 oder 6	2000	-	VFM, VFS (DN 65-100) VF (DN 100-150 VL (DN 100) VFG(S) 2, VFG 33[2]	082G3439	1.190,00	
	230V AC/DC					082G3438	1.190,00	
AME 659 SD	24V AC/DC			x mit DIN Reg. Nr		082G3454	1.350,00	
	230V AC/DC					082G3455	1.350,00	
AME 685	24V AC/DC	2,7 oder 6,5	5000	-	VF 3 DN 200 - 300	082G3500	4.330,00	
	230V AC/DC					082G3501	4.370,00	
AME 855	24V AC/DC	2	15000	-		082G3510	5.600,00	
	230V AC/DC					082G3511	5.920,00	

[1] Übersichtstabelle vor jeweiliger Ventilserie beachten!
[2] Ohne Typprüfung nach DIN EN 14597

AT 18. 12. 2024

Zubehör

Typ	Ausführung	Best.-Nr.	€	WG
Adapter DN 15-50	AMV(E) 15, 25, 35, 323, 423, 523 für neue Stellventile VRB, VRG, VF, VL (065Z...), AMV(E) 25 SD für AHQM, DN 40, 50	065Z0311	88,70	08
Adapter DN 65-80	AMV(E) 55 56, 323, 423, 523 für neue Stellventile VF, VL (065Z...)	065Z0312	90,40	
Adapter DN 15-50	für ältere Stellventile VRB, VRG, VF, VL bis einschl. DN 50 (065B...)	065Z0313	89,60	
AMV55/56	Einbaumodul 10 kOhm Potentiometer bis 40 mm Hub	082H7036	108,00	
AMV55/56	2 potentialfreie Wechselkontakte	082H7037	110,00	
AMV85	10 kOhm Rückführungspotentiometer und 2 potentialfreie Schaltkontakte	082H7082	282,00	
AMV86	10 kOhm Rückführungspotentiometer und 2 potentialfreie Schaltkontakte	082H7080	282,00	
AMV25	10kOhm Potentiometer und 2 Zusatzschalter	082H7016	277,00	

Zubehör für Virtus Ventile VFG22, VFQ22 mit Druckantrieb AF…2

Typ	Best.-Nr.	€	WG
Steuerleitung CU-Rohr 10 Ø x 1 x 1500 mm mit Einschraubverschraubung R ¼" (DIN 2999)	003G1391	38,00	08
Absperrventil für Steuerleitung bis 225 °C	003G1401	178,00	
Druck-Einschraubverschraubung für Steuerleitung Ø 10 mm, G¼"	003G1468	9,90	
Statisches Drosselventil für Steuerleitung Ø 10 mm	065B2909	104,00	
Adapter neue AFP 2, AFD 2, AFA 2, AFPA 2 auf alte Ventil VFG 2 (DN15-250)	003G1780	67,60	

Zubehör für Ventile VFG2., VFGS2, VFG3 mit Thermostaten AFT06, 17

Temperaturregler / Sicherheitstemperaturwächter

Pos	Bezeichnung	Ausführung	Best.-Nr.	€	WG
2	Tauchhülse aus Niro,W.-Nr. 1.4571, Anschluss R 1 (DIN 2999)	-	003G1412	349,00	08
6	Zwischenstück ZF 4 (DT) über 200-350 °C für Wasser und Dampf	-	003G1394	237,00	
9	Zwischenstück ZF 5 (B) p_{max}10 bar, (Abdichtung mit Balg für Thermoöle)	-	003G1396	736,00	
7	Tauchhülse CU,für ST1	-	087N1201	46,20	
-	Kombistück KF 2 (bei Kombination mit Thermostaten)	-	003G1440	197,00	

Druckregler / Volumenstromregler / Differenzdruckregler Zubehör für Regler AVP, AVPB, AVPQ

14	Absperrventil für Steuerleitung	-	003H0276	82,40	08
15	Steuerleitung Cu-Rohr Ø 6 x 1 x 1.500 mm, mit Einschraubverschr.	R ½	003H6854	36,60	
17	Vorlagegefäß V3, 0,3 l, PN 40	-	003H0277	166,00	
18	10 Verschraubungen für Steuerleitungsanschluss, Ø 6 x 1 mm	R 1/8	003H6857	195,00	
18	10 Verschraubungen für Steuerleitungsanschluss, Ø 6 x 1 mm	R 3/8	003H6858	195,00	
18	10 Verschraubungen für Steuerleitungsanschluss am Antrieb, Ø 6 x 1 mm	G 1/8	003H6931	243,00	

Zubehör für Ventile VFG2., VFQ2. mit Druckantrieb AF.

6	Zwischenstück ZF 4 (DT) über 200–350 °C für Wasser, Dampf	-	003G1394	237,00	08
8	Vorlagegefäß V1, 1,0 l, PN 40	-	003G1392	273,00	
11	Vorlagegefäß V2, 3,0 l für Stellantrieb mit 630cm², PN 40	-	003G1403	641,00	
10	Steuerleitung Cu-Rohr 10 Ø x 1 x 1500 mm, mit Einschraubverschraubung R ¼ (DIN 2999)	-	003G1391	38,00	
12	Absperrventil für Steuerleitung bis 225 °C	-	003G1401	178,00	
13	ölbeständige Bauteile FKM-Membrane:Antriebe Wirkfläche	32cm² / 80 cm²	-		
		250 cm²			
		630 cm²			
17	Kombistück KF3 (bei Kombination mit Druckantrieben und elektrischen Stellantrieben)	-	003G1441	197,00	
19	Bezeichnung: Zwischenstück ZF6 mit Hubanzeige für Wasser und Dampf bis 200 °C		003G1393	143,00	
	Nadeldrosselventil für Wasser		065B2909	104,00	
	Nadeldrosselventil für Öl		065B2910	104,00	

HINWEIS: Hinweis: Strömungsteiler für VFG(S) 2 auf Anfrage

AMZ

AMZ 112 mit Auf-/Zu-Funktion und AMZ 113 mit Umschaltfunktion

Technische Daten

Werkstoff Gehäuse	Messing CW 617 N (gem. DIN EN12165)
Nenndruck	PN 40: bei DN 15 - 32
	PN 25: bei DN 40 - 50
Nennweite	DN 15 bis DN 50 AMZ 112
	DN 15 bis DN 32 AMZ 113
Max. Differenzdruck	6 bar
Temperaturbereich	2 ... 130 °C (mit Stellantrieb 110 °C)
Stellantrieb	
Frequenz	50/60 Hz
Leistungsaufnahme	3,5 VA
Drehmoment	5,10, 15 Nm
Stellzeit	30 s / 90°, 60 s / 90°
Stellsignal	Zweipunkt
Schutzart	IP 42

Typ	DN [mm]	kvs [m³/h]	max dp Ventil [bar]	Anschluss	Bestell Nr.	€	WG
AMZ 112/230V	15	17	6	Rp ½	082G5406	182,00	08
AMZ 112/230V	20	28		Rp ¾	082G5407	189,00	
AMZ 112/230V	25	39		Rp 1	082G5408	201,00	
AMZ 112/230V	32	84		Rp 1 ¼	082G5409	216,00	
AMZ 112/230V	40	156		Rp 1 ½	082G5410	308,00	
AMZ 112/230V	50	243		Rp 2	082G5411	365,00	
AMZ 112/24V	15	17		Rp ½	082G5400	178,00	
AMZ 112/24V	20	28		Rp ¾	082G5401	184,00	
AMZ 112/24V	25	39		Rp 1	082G5402	198,00	
AMZ 112/24V	32	84		Rp 1 ¼	082G5403	213,00	
AMZ 112/24V	40	156		Rp 1 ½	082G5404	304,00	
AMZ 112/24V	50	243		Rp 2	082G5405	360,00	
AMZ 113/230V	15	4,3	6	Rp ½	082G5418	262,00	08
AMZ 113/230V	20	8,3		Rp ¾	082G5419	287,00	
AMZ 113/230V	25	13,0		Rp 1	082G5420	352,00	
AMZ 113/230V	32	21,0		Rp 1¼	082G5421	501,00	
AMZ 113/24V	15	4,3		Rp ½	082G5412	263,00	
AMZ 113/24V	20	8,3		Rp ¾	082G5413	287,00	
AMZ 113/24V	25	13,0		Rp 1	082G5414	352,00	
AMZ 113/24V	32	21,0		Rp 1¼	082G5415	501,00	

AMZ Elektrische Stellantriebe als Ersatzteil

Typ	Ausführung	Bestell Nr.	€	WG
AMZ 112/113	24 V 15 Nm	082G1637	142,00	08
	230 V 15 Nm	082G1638	142,00	

AT 18. 12. 2024

HRB 3 / HRB 4

Drei- und Vierwege Ventile mit Stellungsanzeige
(DZR-Messing, CW 602N), Temperaturbereich 2 bis 110 °C, bis zu 50 % Glykolanteil, Druckstufe PN 10

Typ	DN	Anschluss	k_{VS}-Wert [m^3/h]	Best.-Nr.	€	WG
HRB 3	15	Rp ½"	0,4	065Z0399	134,00	28
	15	Rp ½"	0,63	065Z0400	134,00	
	15	Rp ½"	1,0	065Z0401	134,00	
	15	Rp ½"	1,63	065Z0402	134,00	
	15	Rp ½"	2,5	065Z0403	134,00	
	15	Rp ½"	4,0	065Z0398	134,00	
	20	Rp ¾"	2,5	065Z0397	139,00	
	20	Rp ¾"	4,0	065Z0404	139,00	
	20	Rp ¾"	6,3	065Z0405	139,00	
	25	Rp 1"	6,3	065Z0406	182,00	
	25	Rp 1"	10	065Z0407	182,00	
	32	Rp 1¼"	16	065Z0408	231,00	
	40	Rp1½"	25	065Z0409	285,00	
	50	Rp 2"	40	065Z0410	406,00	
HRB 4	15	Rp ½"	2,5	065Z0411	89,30	
	20	Rp ¾"	4,0	065Z0412	93,00	
	20	Rp ¾"	6,3	065Z0413	93,00	
	25	Rp 1"	10	065Z0414	106,00	
	32	Rp 1¼"	16	065Z0415	136,00	
	40	Rp1½"	25	065Z0416	172,00	
	50	Rp 2"	40	065Z0417	246,00	

HFE 3

Dreiwege Ventile mit Stellungsanzeige, Flanschanschluss, Stahlguss GP240GH (GS-C 25),
Temperaturbereich 2 bis 110 °C, bis zu 50 % Glykolanteil

Typ	DN	Druckstufe [PN]	k_{VS}-Wert [m^3/h]	Best.-Nr.	€	WG
HFE 3	20	PN 6	12	065Z0428	235,00	28
	25		18	065Z0429	244,00	
	32		28	065Z0430	314,00	
	40		44	065Z0431	333,00	
	50		60	065Z0432	462,00	
	65		90	065Z0433	500,00	
	80		150	065Z0434	634,00	
	100		225	065Z0435	784,00	
	125		280	065Z0436	909,00	
	150		400	065Z0437	1.080,00	

AT 18. 12. 2024

AMB

230 V AC für HRB/HFE Ventile (DN 15-50)

Typ	Ausführung	Best.-Nr.	€	WG
AMB 162	DN 15-50, 5Nm 3-Punkt 15s	082H0220	269,00	28
	DN 15-50, 5Nm 3-Punkt 30s	082H0221	269,00	
	DN 15-50, 5Nm 3-Punkt 60s	082H0222	216,00	
	DN 15-50, 5Nm 3-Punkt 120s	082H0223	216,00	
	DN 15-50, 5Nm 3-Punkt 480s	082H0224	228,00	
	DN 15-50, 5Nm 3-Punkt 15s, potentialfreier Schaltkontakt	082H0225	293,00	
	DN 15-50, 5Nm 3-Punkt 30s, potentialfreier Schaltkontakt	082H0226	293,00	
	DN 15-50, 5Nm 3-Punkt 60s, potentialfreier Schaltkontakt	082H0227	262,00	
	DN 15-50, 5Nm 3-Punkt 120s, potentialfreier Schaltkontakt	082H0228	245,00	
	DN 15-50, 5Nm 3-Punkt 480s, potentialfreier Schaltkontakt	082H0229	287,00	

24 V AC/DC für HRB/HFE Ventile (DN 15-50)

AMB 162	DN 15-50, 5Nm 3-Punkt 15s	082H0210	285,00	28
	DN 15-50, 5Nm 3-Punkt 30s	082H0211	285,00	
	DN 15-50, 5Nm 3-Punkt 60s	082H0212	254,00	
	DN 15-50, 5Nm 3-Punkt 120s	082H0213	236,00	
	DN 15-50, 5Nm 3-Punkt 480s	082H0214	254,00	
	DN 15-50, 5Nm 3-Punkt 15s, potentialfreier Schaltkontakt	082H0215	297,00	
	DN 15-50, 5Nm 3-Punkt 30s, potentialfreier Schaltkontakt	082H0216	305,00	
	DN 15-50, 5Nm 3-Punkt 60s, potentialfreier Schaltkontakt	082H0217	297,00	
	DN 15-50, 5Nm 3-Punkt 120s, potentialfreier Schaltkontakt	082H0218	266,00	
	DN 15-50, 5Nm 3-Punkt 480s, potentialfreier Schaltkontakt	082H0219	281,00	
	DN 15-50, 5Nm stetig 60/90/120s	082H0230	298,00	

230 V AC für HRB/HFE Ventile (DN 15-150)

AMB 182	DN 15-100, 10Nm 3-Punkt 60s	082H0232	282,00	28
	DN 15-150, 15Nm 3-Punkt 60s	082H0237	315,00	
	DN 15-150, 15Nm 3-Punkt 240s	082H0238	294,00	
	DN 15-150, 15Nm 3-Punkt 60s, potentialfreier Schaltkontakt	082H0239	340,00	
	DN 15-150, 15Nm 3-Punkt 240s, potentialfreier Schaltkontakt	082H0240	329,00	

24 V AC/DC für HRB/HFE Ventile (DN 15-150)

AMB 182	DN 15-100, 10Nm 3-Punkt 60s	082H0231	306,00	28
	DN 15-150, 15Nm 3-Punkt 60s	082H0233	329,00	
	DN 15-150, 15Nm 3-Punkt 240s	082H0234	323,00	
	DN 15-150, 15Nm 3-Punkt 60s, potentialfreier Schaltkontakt	082H0235	343,00	
	DN 15-150, 15Nm 3-Punkt 240s, potentialfreier Schaltkontakt	082H0236	340,00	
	DN 15-150, 15Nm stetig 60/90/120s	082H0241	466,00	

Zubehör

Adapter für	Esbe - alter Typ, Seltron, Somatherm, Hora, WIP, PAW, Ac, potentialfreier Schaltkontakte, BRV, IMIT, IMP, IVAR	082H0250	97,20	28
	Centra Typ DR/ZR/DRU	082H0251	50,40	
	Wita, Meibes	082H0252	40,50	
	Honeywell Typ V5442.., Typ V5433..	082H0253	43,70	
	ESBE VRG, alte Danfoss RVA	082H0254	34,50	
	alte Danfoss HRB, HRE, HFE	082H0255	80,90	

Elektronische Heizungs- und Fernwärmeregler

ECL Comfort, Übersicht 244
ECL Comfort 120 246
ECL Comfort 210 246
ECL Comfort 296 246
ECL Comfort 310 246
Applikationsschlüssel für ECL Comfort 210, 296 und 310 248
ECL Comfort, Austauschliste 249
Leanheat® Monitor 250

ENGINEERING
TOMORROW

		ECL Comfort 120	**ECL Comfort 296**	**ECL Comfort 210 / 310**	
				210	**310**
Blackbox- Variante [1] (ohne Display, ohne Bedienungselement)		●	-	●	●
grafisches Display		-	●	●	●
1 Regelkreis		●	●	●	●
2 Regelkreise		-	●	●	●
3 Regelkreise		-	-	-	●
Warmwasservorrangschaltung		-	●	●	●
Eingänge	Fühler	max. 4 x Pt 1000	max. 8 x Pt 1000	max. 8 x Pt 1000	max. 10 x Pt 1000
	Impuls	●	●	●	●
	Frei konfigurierbar: (0-10 V oder Pt 1000 oder digital)	-	2	2	4
Ausgänge	Triac	1 x 3-Punkt	2 x 3-Punkt	2 x 3-Punkt	3 x 3-Punkt
	Relais	1 x 2-Punkt	4 x 2-Punkt	4 x 2-Punkt	6 x 2-Punkt
	PWM	●	-	-	-
Zeitprogramm		●	●	●	●
Schnittstelle RS485 (für Master-Slave-Betrieb)		●[3]	●	●	●
Mod-Bus-Schnittstelle (für Vernetzung und Datenfernauslesung)		●	●	-	●
M-Bus-Schnittstelle		-	●	-	●
Mod-Bus- TCP-Schnittstelle		●	●	-	●
USB-Schnittstelle für Service		-	●	●	●
Bluetooth-Schnittstelle für Service, Inbetriebnahme und Bedienung		●	-	-	-
Spannungs-versorgung	230 V, 50 Hz	●	●	●	●
	24 V, 50 Hz	-	-	-	auf Anfrage
Gehäuse-Einbaumaße (für Schalttafel)		137 x 88	138 x 92	nur über Fernbedienung ECA30 [2]	
Gehäusemaße (Frontansicht)		144 x 96	144 x 96	220 x 110	220 x 110
Seite		246	246	246	246

[1] Einstellung nur über Fernbedienung ECA30
[2] Option
[3] Nur mit zusätzlichem Rahmensatz - Ausschnitt 138 x 92
[4] Nur für die Applikation A230 ist ein Ausgang 0-10V verfügbar

AT 18. 12. 2024

ECL COMFORT					Heizkreistyp			Warmwasser-Systeme			Referenz zu ECL-Karten
ECL 296	ECL 210	ECL 310	Applikations-Schlüssel	Applikationen und Systeme	Heizung	Kühlung	Warmwasser	Speicher mit Heizregister	Speicher-ladesystem	Durchfluss-System	(ECL Comfort 200/300)
•	•	•	A214/A314*	FW/FK							C14
•	•	•	A217	FW							C17, P17
•	•	•	A230	FW / FK							C30, P30, C12, L10
•	•	•	A232/A332	FW/FK							L32, H08
•	•	•	A237/A337	FW							C37, C35
•	•	•	A247/A347	FW							C47
•	•	•	A260	FW							C60, C62
•	•	•	A266	FW							C66
•	•	•	A267	FW							C67
•	•	•	A275/A375*	Heizkessel							P20, C25, C55, C75
		•	A319	FW							--
		•	A362*	FW							--
		•	A367	FW							--
		•	A376	FW							--
		•	A377	FW							--
		•	A390	FW							--

Legende für ECL Applikationsschlüssel:

A = Applikationsschlüssel
2 = Verwendung für ECL Comfort 296, 210 und 310
3 = Nur verwendbar mit ECL Comfort 310
xx = spezifischer Applikationstyp
* Die ausführliche Bedienungsanleitung dieser Applikation wird nur in elektronischer Form als PDF-Datei versendet!

HINWEIS: FW (Fernwärme); FK (Fernkühlung)

AT 18. 12. 2024

ECL Comfort 120

inklusive Sockel

Typ	Ausführung	Best.-Nr.	€	WG
ECL Comfort 120	Elektronischer Temperaturregler für einen witterungsgeführten Heizungskreis (alternativ Raumtemperatur geführt oder über einen Thermostat). Hardware- Version 230V AC inkl. Sockel;	100B1200	778,00	08

ECL Comfort 210

Sockel, Einbausatz, Einbaumodule, siehe unten

Typ	Ausführung	Best.-Nr.	€	WG
ECL Comfort 210	Elektronischer Temperaturregler für unterschiedliche Applikationen A2.., Hardware- Version 230 V AC; Der Sockel ist nicht im Lieferumfang enthalten.	087H3020	702,00	08
ECL Comfort 210 B	Elektronischer Temperaturregler für unterschiedliche Applikationen A2.. ohne Display und ohne Bedienelement, Hardware- Version 230 V AC; Der Sockel ist nicht im Lieferumfang enthalten. Eine Fernbedienung ECA 30 oder 31 ist notwendig.	087H3030	590,00	

ECL Comfort 296

Sockel, Einbausatz, Einbaumodule, siehe unten

Typ	Ausführung	Best.-Nr.	€	WG
ECL Comfort 296	Elektronischer Temperaturregler für unterschiedliche Applikationen A2.., Hardware- Version 230 V AC; Der Sockel ist nicht im Lieferumfang enthalten.	087H3000	981,00	08

ECL Comfort 310

Sockel, Einbausatz, Einbaumodule, siehe unten

Typ	Ausführung	Best.-Nr.	€	WG
ECL Comfort 310	Elektronischer Temperaturregler für unterschiedliche Applikationen A2.. & A3.., Hardware- Version 230 V AC; Der Sockel ist nicht im Lieferumfang enthalten.	087H3040	981,00	08
ECL Comfort 310 B	Elektronischer Temperaturregler für unterschiedliche Applikationen A2.. & A3.., ohne Display und ohne Bedienelement, Hardware- Version 230 V AC; Der Sockel ist nicht im Lieferumfang enthalten. Eine Fernbedienung ECA 30 oder 31 ist notwendig.	087H3050	825,00	
ECL Comfort 310	Oben aufgeführte Regler in Hardware-Version 24 V AC	auf Anfrage	auf Anfrage	

Sockel für ECL Comfort 210, 296 und 310

Typ	Ausführung	Best.-Nr.	€	WG
ECL Comfort 210	Sockel für Wandmontage oder auf DIN-Schiene	087H3220	59,20	08
ECL Comfort 296	Sockel für Wandmontage, Tafelmontage oder auf DIN-Schiene	087H3240	74,60	
	Einbausatz für Tafelmontage	087H3242	55,90	
ECL Comfort 210 und 310	Sockel für Wandmontage oder auf DIN-Schiene	087H3230	82,70	

Einbaumodul für ECL Comfort 310

Typ	Ausführung	Best.-Nr.	€	WG
ECA 32[1)]	E / A - Modul (6 Sensor + 2 Impulseingänge, 4 Relais + 3 analoge Ausgänge)	087H3202	407,00	08
ECA 35[1)]	E / A - Modul (2 Sensor + 2 Impulseingänge, 4 Relais + 3 analoge + 4 PWM Ausgänge)	087H3205	407,00	

Raum- / Fernbedienungseinheit für ECL Comfort 210, 296, 310

Typ	Ausführung	Best.-Nr.	€	WG
ECA 30	Fernbedienungseinheit mit integriertem Temperaturfühler sowie Anschlussmöglichkeit für einen externen Raumtemperaturfühler (Pt1000)	087H3200	222,00	08
ECA 31	Fernbedienung mit integriertem Temperatur- und Feuchtigkeitsfühler, sowie Anschlussmöglichkeit für einen externen Raumtemperaturfühler (Pt 1000)	087H3201	319,00	
Montagerahmen für ECA 30 und ECA 31, für Schalttafeleinbau	Rahmeneinsatz für die Montage einer Fernbedienung in einen Schalttafelausschnitt mit dem Format 138 x 92 mm (tatsächlicher Ausschnittsmaß 139 x 93 mm)	087H3236	18,70	

[1)] Das Modul bietet zusätzliche Ein- und Ausgänge für spez. Applikationen (A314, A319, A362, A375, A390)

Applikationsschlüssel für ECL Comfort 210, 296 und 310

Applikation	Beschreibung	Nutzbare Reglerausgänge		Best.-Nr.	€	WG
A 214 / 314	Konstanttemperaturregelung (Heizung/Kühlung) von raumlufttechnischen Anlagen mit Frostschutzfunktion und Brandmeldekontakt. Optional mit analoger Ansteuerung von Rotationswärmeübertrager für den ECL Comfort310 in Verbindung mit dem Modul ECA 32.	**ECL 210 ECL 296:** 2 x 3 – Pkt. 4 x 2 – Pkt.	**ECL 310:** 2 x 3 – Pkt. 5 x 2 – Pkt. 1 x 0-10 V[1]	087H3811	110,00	
A 217	Konstanttemperaturregelung der Wassererwärmung mit Speicherladesystem	1 x 3 - Pkt. 3 x 2 - Pkt.		087H3829	70,30	
A 230	Witterungsgeführte oder konstante Vorlauftemperaturregelung von - Heizungssystemen mit gleitender Rücklauftemperaturbegrenzung - Fernkältesysteme - Kesselheizungsanlagen und Min.- Begrenzung der Kesseltemperatur	1 x 3 – Pkt. 2 x 2 – Pkt.		087H3820	81,80	
A 232/A 332[4]	Witterungsgeführte Vorlauftemperaturregelung der Raumheizung und der Raumkühlung. Automatische Umschaltung zwischen Raumheizung und Raumkühlung, sowie Taupunktberechnung im Kühlbetrieb.	**ECL 210 ECL 296:** 2 x 3 – Pkt. 4 x 2 – Pkt.	**ECL 310:** 3 x 3 – Pkt. 6 x 2 – Pkt.	087H3812	144,00	
A 237 / A 337	Witterungsgeführte Vorlauftemperaturregelung der Raumheizung mit gleitender Rücklauftemperaturbegrenzung. Konstante Temperaturregelung des Warmwasser-Kreises mit Speicherladesystemen bzw. Speichern mit innenliegendem Wärmeübertrager.	**ECL 210 ECL 296:** 1 x 3 – Pkt. 4 x 2 – Pkt.	**ECL 310:** 1 x 3 – Pkt. 5 x 2 – Pkt.	087H3821	97,70	
A 247 / A 347	Witterungsgeführte Vorlauftemperaturregelung der Raumheizung mit gleitender Rücklauftemperaturbegrenzung. Konstante Temperaturregelung des Warmwasser-Kreises mit Speicherladesystemen bzw. Speichern mit innenliegendem Wärmeübertrager.	**ECL 210 ECL 296:** 2 x 3 – Pkt. 4 x 2 – Pkt.	**ECL 310:** 2 x 3 – Pkt. 5 x 2 – Pkt.	087H3822	164,00	
A 260	Witterungsgeführte Vorlauftemperaturregelung in Systemen mit gleitender Rücklauftemperaturbegrenzung für zwei unabhängige Heizkreise	2 x 3 – Pkt. 3 x 2 – Pkt.		087H3823	136,00	
A 266	Witterungsgeführte Vorlauftemperaturregelung der Raumheizung mit gleitender Rücklauftemperaturbegrenzung. Konstante Temperaturregelung des Warmwasser-Kreises mit Durchflusssystem (und Zusatzfunktion über Durchflussschalter).	2 x 3 – Pkt. 3 x 2 – Pkt.		087H3824	136,00	
A 267	Witterungsgeführte Vorlauftemperaturregelung der Raumheizung mit gleitender Rücklauftemperaturbegrenzung für zwei unabhängige Heizkreise. Konstante Temperaturregelung des Warmwasser-Kreises mit Speicherladesystemen bzw. Speichern mit innenliegendem Wärmeübertrager.	**ECL 210 ECL 296:** 2 x 3 – Pkt. 4 x 2 – Pkt.	**ECL 310:** 2 x 3 – Pkt. 5 x 2 – Pkt.	087H3828	188,00	08
A 275 / A 375	Mehrstufiger Kesselregler (bis zu 8 Stufen) für die witterungsgeführte Vorlauftemperaturregelung von max. einem direkten und einem beigemischten Heizkreis sowie einer Trinkwassererwärmung.	**ECL 210 ECL 296:** 2 x 3 – Pkt. 4 x 2 – Pkt.	**ECL 310:** 2 x 3 – Pkt. 5 x 2 – Pkt. 1 x 0 - 10 V[1] 4 x 2 Pkt.[3]	087H3814	166,00	
A 319	Witterungsgeführte Pufferspeicherregelung mit Rücklauftemperaturbegrenzung über eine drehzahlgeregelte Pumpe für einen direkten und einen beigemischten Heizkreis bzw. direkter oder beigemischter Versorgung von Wohnungsstationen.	**ECL 310:** 2 x 3 – Pkt. 4 x 2 – Pkt.	2 x 0 – 10 V[1] 2 x PWM[2]	087H3831	188,00	
A362	Witterungsgeführte Wärmetauscher-Folgeschaltung mit Rücklauftemperaturbegrenzung für zwei Wärmetauscher. Mit Regelung von stetigen Stellantrieben (0-10V) und reversierbaren Stellantrieben (3-Punkt-Schritt) mit Stellrückmeldung sowie Ansteuerung der Klappenantriebe. Erweiterbar über Master-Slave-Anwendung auf eine Kaskade für maximal 6 Wärmetauscher.	**ECL 310:** 2 x 3 – Pkt. 5 x 2 – Pkt.	3 x 0 –10 V[3]	087H3845	282,00	
A 367	Witterungsgeführte Vorlauftemperaturregelung der Raumheizung mit gleitender Rücklauftemperaturbegrenzung für zwei unabhängige Heizkreise. Konstante Temperaturregelung des Warmwasser-Kreises mit Speicherladesystemen bzw. Speichern mit innenliegendem Wärmeübertrager.	**ECL 310:** 2 x 3 – Pkt. 6 x 2 – Pkt.		087H3825	188,00	
A 376	Witterungsgeführte Vorlauftemperaturregelung der Raumheizung mit gleitender Rücklauftemperaturbegrenzung für zwei unabhängige Heizkreise. Konstante Temperaturregelung des Warmwasser-Kreises mit Durchflusssystem (und Zusatzfunktion über Durchflussschalter).	**ECL 310:** 3 x 3 – Pkt. 3 x 2 – Pkt.		087H3810	204,00	
A 377	Witterungsgeführte Vorlauftemperaturregelung der Raumheizung mit gleitender Rücklauftemperaturbegrenzung für zwei unabhängige Heizkreise. Konstante Temperaturregelung des Warmwasser-Kreises mit Speicherladesystemen bzw. Speichern mit innenliegendem Wärmeübertrager.	**ECL 310:** 3 x 3 – Pkt. 6 x 2 – Pkt.		087H3827	209,00	
A 390	Witterungsgeführte Vorlauftemperaturregelung der Raumheizung mit gleitender Rücklauftemperaturbegrenzung für drei unabhängige Heizkreise. Konstante Temperaturregelung des Warmwasser-Kreises mit Speicherladesystemen bzw. Speichern mit innenliegendem Wärmeübertrager.	**ECL 310:** 3 x 3 – Pkt. 6 x 2 – Pkt.	3 x 0 - 10V[3]	087H3832	225,00	

HINWEIS: weitere Applikationen auf Anfrage möglich

[1] über ECA 32 / 35
[2] über ECA 35
[3] über ECA 32
[4] Die Bedienungsanleitung kann über www.danfoss.com herunter geladen werden

AT 18. 12. 2024

Zubehör

Temperaturfühler PT1000 für ECL Comfort 110, 210, 296, 310

Typ	Ausführung	Best.-Nr.	€	WG
ESMT	Außenfühler	084N1012	63,20	08
ESM-10	Raumfühler	087B1164	63,20	
ESM-11	Anlegefühler	087B1165	63,20	
ESMU-100	Tauchfühler , Tauchtiefe 100 mm, Edelstahl	087B1182	141,00	
ESMU-250	Tauchfühler , Tauchtiefe 250 mm, Edelstahl	087B1183	166,00	
ESMU-100	Tauchfühler , Tauchtiefe 100 mm, Kupfer	087B1180	93,20	
ESMU-250	Tauchfühler , Tauchtiefe 250 mm, Kupfer	087B1181	110,00	
ESMC	Anlegefühler , 2,5 m Kabelanschluss	087N0011	63,60	
ESMB-12	Universalfühler , ø 5,7 mm x 40 mm, 2,5 m Kabelanschluss	087B1184	84,30	

Tauchhülsen für Temperaturfühler PT1000

Typ	Best.-Nr.	€	WG
Tauchhülse für ESMU 100 mm, Edelstahl	087B1190	97,20	08
Tauchhülse für ESMU 250 mm, Edelstahl	087B1191	119,00	
Tauchhülse für ESMB-12, Edelstahl 100 mm	087B1192	86,70	
Tauchhülse für ESMB-12, Edelstahl 250 mm	087B1193	106,00	

Alte Regelung		Neue Regelung					
Alter Regler	Bestehende Applikation	Neuer Regler	Best.-Nr.	Vergleichbare Applikation	Best.-Nr.	Zubehör	Best.-Nr.
ECL 3300 ECL 3310		ECL Comfort 296	087H3000	A230	087H3820	Montagesockel [2]	087H3240
ECL 9300				A230	087H3820		
ECL 9310							
ECL 9370				A237 / A337	087H3821		
ECL 9600				A260	087H3823		
ECL Comfort 100 M				A230	087H3820		
ECL Comfort 200	P16			A266 [1]	087H3824		
	P17			A217	087H3829		
	P20			A275 / A375	087H3814		
	P30			A230	087H3820		
ECL Comfort 300	C14			A214 / A314	087H3811		
	C25			A275 / A375	087H3814		
	C37			A237 / A337	087H3821		
	C47			A247 / A347	087H3822		
	C55			A275 / A375	087H3814		
	C62			A260	087H3823		
	C66			A266	087H3824		
	C67			A267 [3]	087H3828		
	C75			A275 / A375	087H3814		

Hinweis:
Wenn die alten Fühler plausible Messergebnisse liefern, können diese weiterhin verwendet werden mit dem neuen Regler ECL Comfort 296.
Falls die alte Regelung über eine Fernbedienung bedient wurde, wird zusätzlich eine Fernbedienung ECA 30 benötigt (Best.-Nr. 087H3200).
Der ECL Comfort 296 kann nicht in ein Master-Slave-System, bestehend aus ECL Comfort 300, eingebunden werden!

[1] zusätzlich steht noch ein witterungsgeführter Regelkreis zur Verfügung.
[2] Falls die alte Regelung in einer Schalttafel eingebaut ist, wird anstelle des Montagesockels ein Einbausatz für den Schalttafeleinbau benötigt (Best.-Nr. 087H3242).
[3] nur für max. 4 Relaisausgänge

Mit Leanheat® Monitor steuern, überwachen und optimieren Sie Ihr gesamtes Fernwärmenetz

Leanheat® Monitor von Danfoss ist eine webbasierte SCADA-Softwarelösung (SCADA = Supervisory Control And Data Acquisition) für das effiziente Management von Fernwärmesystemen.

Über einen Standard-Webbrowser auf Ihrem Computer oder Ihren mobilen Geräten können Sie von jedem Ort auf das System zugreifen.

Danfoss Leanheat® Monitor stützt sich auf ein solides Fundament aus bereits etablierten Lösungen mit neuen und verbesserten Funktionen zur Fernüberwachung, Regelung und Optimierung Ihrer Fernwärme.

Die zuverlässige und stabile Softwarelösung bietet Ihnen eine kostengünstige und energiesparende Verwaltung. Außerdem bildet sie die Grundlage für die vernetzte Zukunft Ihres Fernwärmesystems.

Schematischer Aufbau

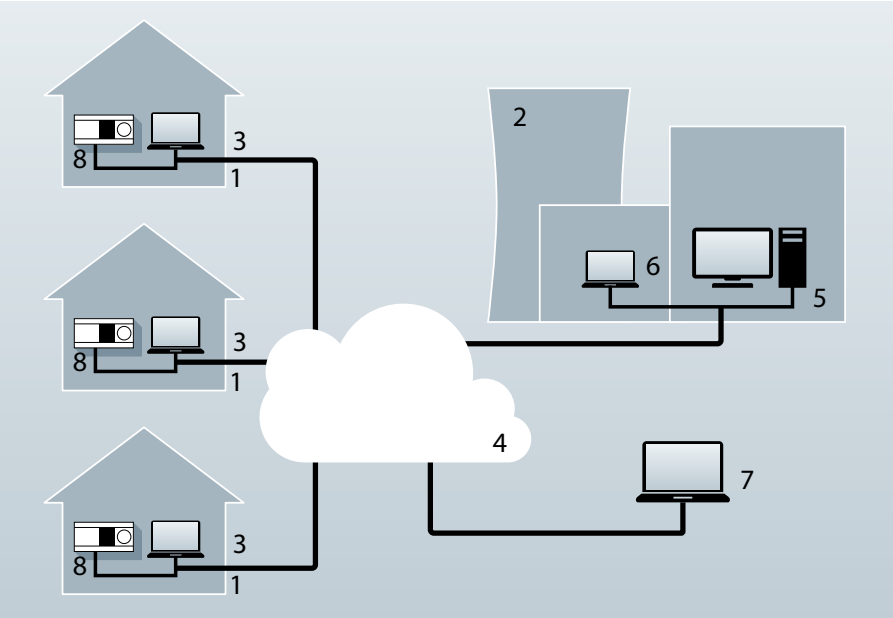

1. Wohn- und Industriegebäude
2. Kesselhaus
3. Modbus-TCP-Netz (Internet)
4. Internet & Leanheat® Monitor Server
5. Leanheat® Monitor-Client (zentraler Administrator)
6. Leanheat® Monitor-Client (interner Mitarbeiter)
7. Leanheat® Monitor-Client (externer Dienstanbieter)
8. ECL Regler der Typen 296/310/Apex20 & externe Regler und Module

Offen, vernetzt und transparent

Profitieren Sie von offenen Kommunikations- und Datenschnittstellen. Durch die API-Schnittstelle ist eine Kommunikation mit allen Lösungen der Leanheat® Suite immer gewährleistet.

Neben einer breiten Palette von Danfoss-Produkten können Sie auch Geräte anderer Anbieter problemlos integrieren. Die gesammelten Daten können auch in anderen betriebswirtschaftlichen Bereichen (z. B. Rechnungslegung) und Betriebssystemen (Optimierung, Energiemanagement usw.) genutzt werden.

Wesentliche Vorteile

- Durchgängiges Regel- und Visualisierungskonzept für die Wärmeerzeugeranlage und die Fernwärmeübergabestationen.
- Fernauslesung von Zählerdaten für die Heizkostenabrechnung.
- Kontinuierliche Überwachung des Anlagenzustandes als Grundlage der Anlagenoptimierung und Fernwartung.
- Erfassung und Weiterleitung externer Signale wie Differenzdruck, Betriebs- und Störmeldungen, Leckage-Überwachung, etc.
- Alarmmanagement per Email.
- Erfassen und Speichern aller relevanten Daten in Datenbanken.
- Offene Schnittstelle für ECL Comfort 296/310 und ECL Apex 20 für die einfache Integration in bestehende IT-Infrastruktur.
- Integration von externen Reglern in das Netzwerk.
- Der Standort für die Leanheat® Monitor Server befindet sich in einem deutschen Rechenzentrum.

Kommunikationsschema

Die elektronischen Regler des Typs ECL Comfort 296 und 310 sind über TCP/IP oder Modbus angeschlossen.
Die Kommunikation zwischen Regler und Leanheat® Monitor erfolgt über eine sichere und verschlüsselte Verbindung.

Weitere Infos: leanheat.danfoss.com

AT 18. 12. 2024

Gesamtüberblick meines Fernwärmenetzes

Die Startseite gibt einen Gesamtüberblick aller im Fernwärmenetz verbauten Regler.

Über verschiedene Widgets lässt sich der Status übersichtlich auf einen Blick abbilden. Kundenspezifische Informationen können flexibel dargestellt werden, wie der Kommunikationsstatus (Regler online/offline), der Warn- und Alarmmeldestatus, der gesamte Energieverbrauch, die aktuelle Leistung, die Wärmeverluste, etc.

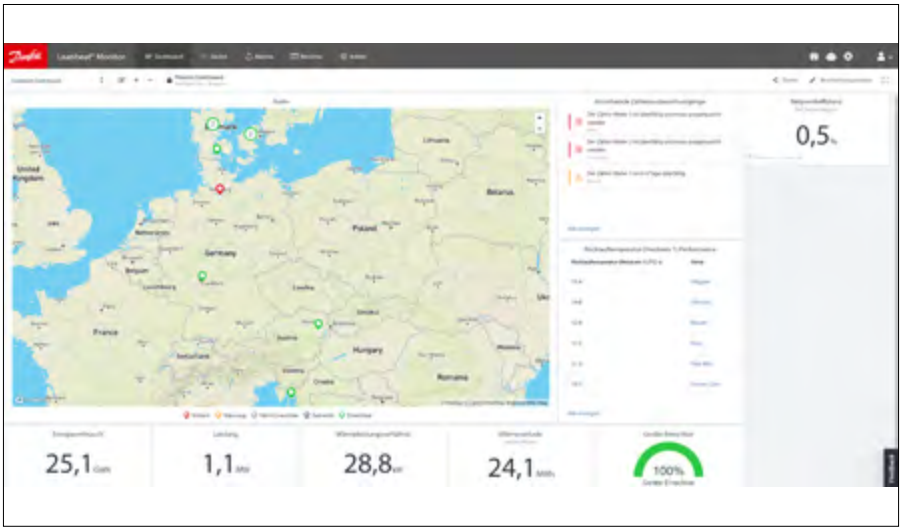

Visualisierung der Kundenanlage

Darstellung der hydraulischen Schemen von Kundenanlagen inklusive Pumpenzustände, sowie aktuelle Temperaturmesswerte und regelungstechnische Sollwerte. Fernzugriff auf alle Reglerparametrierungen.

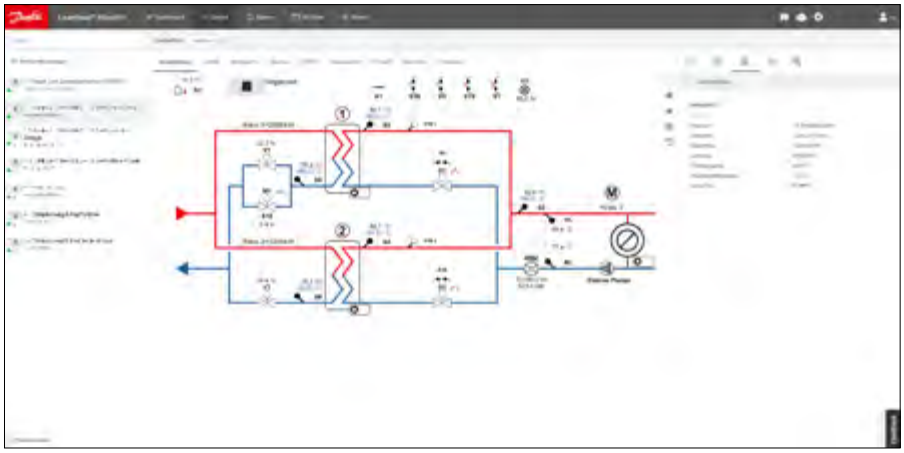

Grafische Darstellung von Temperaturen, Wärmezählerdaten und Sollwerte der Regler.

Kundenspezifischer Aufbau von Diagrammen mit frei wählbaren Mess- und Sollwerte. Zeiträume wie der aktuelle Tag, die vergangene Woche, Monat, Quartal sowie benutzerdefinierte Zeiträume stehen zur Verfügung.

Kugelhähne Typ Danfoss-JIP®

mit reduzierten Durchgängen 254
JIP-WW beiderseits Schweißenden 254
JIP-FF beiderseits Flansche 255
JIP-FW einerseits Flansch, andererseits Schweißende 256
JIP-II beiderseits Innengewinde 257
JIP-IW einerseits Innengewinde, andererseits Schweißende 257
JIP-WE CC einerseits Schweißende andererseits Außengewinde mit Verschlusskappe 257
JIP-WW Bedarfsanschlusshähne, beiderseits Schweißenden 258
JIP-WW Anbohrhahn 258

ENGINEERING
TOMORROW

Kugelhähne Typ Danfoss-JIP®
mit reduzierten Durchgängen

Danfoss Kugelhähne der Baureihe JIP sind vollverschweißte Absperrarmaturen aus Stahl für geschlossene Wassersysteme, Einsatzbereich bis zu 180 °C, mit einer Kugel und Schaltwelle aus Edelstahl. Die Sitzringe werden aus kohleverstärktem PTFE (Teflon) hergestellt.
Die Abdichtung zur Atmosphäre besteht aus alterungsbeständigen Dichtungsmaterialien *(Teflon + Graphit). Danfoss-Kugelhähne der Baureihe JIP werden mit einer Verlängerung nach Energieeinsparverordnung geliefert.*

JIP-WW beiderseits Schweißenden

Typ: JIP 140.12 inklusive Hahnschlüssel **PN 40**

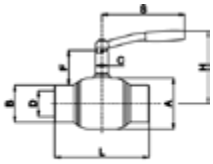

Nennweite DN	Baulänge L mm	Bauhöhe H mm	Verlängerung F mm	Kugelbohrung D mm	Gewicht ca. kg	Best.-Nr. Handhebel L-Griff	€	WG
15	230	125	61	15	1,0	065N1100	37,20	08
20			58			065N0105	40,80	
25			56	20	1,2	065N0110	41,20	
32	260	130		25	1,5	065N0115	44,80	
40		140	54	32	2,3	065N0120	66,80	
50	300	145		40	2,8	065N0125	70,80	
65 - 200	siehe JIP125.12							

Typ: JIP 125.12 inklusive Hahnschlüssel **PN 25**

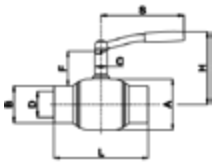

Nennweite DN	Baulänge L mm	Bauhöhe H mm	Verlängerung F mm	Kugelbohrung D mm	Gewicht ca. kg	Best.-Nr. Handhebel L-Griff	€	WG
15 - 50	siehe JIP 140.12							
65	260	160	73	50	3,8	065N3600	136,00	08
80	270	190	88	65	5,6	065N3601	161,00	
100	290	225	108	80	8,6	065N3602	235,00	
125	315	250	109	100	14	065N3603	380,00	
150	340	285		125	24	065N3604	510,00	
200	390	315	118	150	44	065N3605	672,00	

Typ: JIP 125.12 G inklusive Schneckenradgetriebe **PN 25**

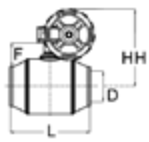

Nennweite DN	Baulänge L mm	Bauhöhe HH mm	Verlängerung F mm	Kugelbohrung D mm	Gewicht ca. kg	Best.-Nr. Getriebe	€	WG
65	260	255		50	9,1	065N3618	184,00	08
80	270	288		65	16	065N3619	226,00	
100	290	301		80	19	065N3620	312,00	
125	315	345	175	100	36	065N3621	434,00	
150	340	365	186	125	43,5	065N3622	805,00	
200	390	390	180	150	58,5	065N3623	960,00	

AT 18. 12. 2024

JIP-FF beiderseits Flansche

Typ: JIP 140.10 inklusive Hahnschlüssel **PN 40**

Nennweite DN	Baulänge L mm	Bauhöhe H mm	Verlängerung F mm	Kugelbohrung D mm	Gewicht ca. kg	Best.-Nr. Handhebel L-Griff	€	WG
15	130	125	58	15	2,2	065N1101	60,80	08
20	150				2,9	065N0305	61,60	
25	160		57	20	3,5	065N0310	66,80	
32	180	130	59	25	4,8	065N0315	87,20	
40	200	170	86	32	6,5	065N0320	117,00	
50	230	175		40	8,7	065N0325	132,00	
65 - 200	siehe JIP 116.10 / 125.10							

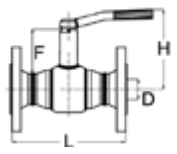

Typ: JIP 116.10 inklusive Hahnschlüssel **PN 16**

Nennweite DN	Baulänge L mm	Bauhöhe H mm	Verlängerung F mm	Kugelbohrung D mm	Gewicht ca. kg	Best.-Nr. Handhebel L-Griff	€	WG
15 - 50	siehe JIP 140.10							
65	270	160	73	50	10	065N3606	180,00	08
80	280	190	88	65	13	065N3607	213,00	
100	300	225	108	80	21	065N3608	293,00	
125	325	215	109	100	32	065N3609	448,00	
150	350	235		125	46	065N3610	596,00	
200	400	315	126	150	61	065N3611	805,00	

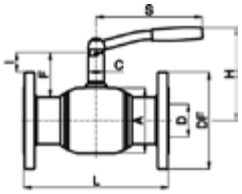

Typ: JIP 116.10 G inklusive Schneckenradgetriebe **PN 16**

Nennweite DN	Baulänge L mm	Bauhöhe H mm Hand-rad	Bauhöhe H mm Getriebe	Verlängerung F mm	Kugelbohrung D mm	Gewicht ca. kg	Best.-Nr. Getriebe	€	WG
65	270	255	150	73	50	14	065N3624	216,00	08
80	280	288	138	88	65	17	065N3625	358,00	
100	300	301	146	108	80	25	065N3626	435,00	
125	325	345	175	109	100	40	065N3627	540,00	
150	350	365	186		125	54	065N3628	911,00	
200	400	390	180	126	150	90	065N3629	1.280,00	

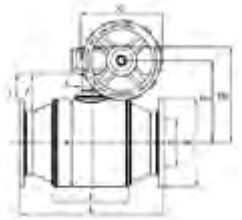

Typ: JIP 125.10 inklusive Hahnschlüssel **PN 25**

Nennweite DN	Baulänge L mm	Bauhöhe H mm	Verlängerung F mm	Kugelbohrung D mm	Gewicht ca. kg	Best.-Nr. Handhebel L-Griff	€	WG
15 - 50	siehe JIP 140.10							
65	290	160	73	50	10	065N3612	214,00	08
80	310	190	88	65	13	065N3613	234,00	
100	350	225	108	80	21	065N3614	400,00	
125	400	215	109	100	32	065N3615	558,00	
150	480	235		125	46	065N3616	650,00	
200	600	315	126	150	61	065N3617	1.100,00	

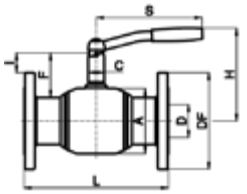

AT 18. 12. 2024

Danfoss-JIP®-FF beiderseits Flansche

Typ: JIP 125.10 G inklusive Schneckenradgetriebe **PN 25**

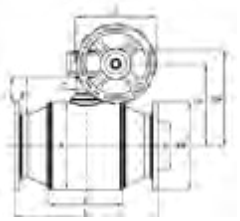

Nenn-weite DN	Baulänge L mm	Bauhöhe H mm		Verlängerung F mm	Kugelbohrung D mm	Gewicht ca. kg	Best.-Nr. Getriebe	€	WG
		Handrad	Getriebe						
65	290	255	150	73	50	14	065N3630	220,00	08
80	310	288	138	88	65	17	065N3631	360,00	
100	350	301	146	108	80	25	065N3632	466,00	
125	400	345	175	109	100	40	065N3633	563,00	
150	480	365	186		125	54	065N3634	975,00	
200	600	390	180	126	150	90	065N3635	1.300,00	
250	730	585	242	181	200	170	065N0361	3.570,00	
300	850	635	261	199	250	285	065N0366	4.780,00	
350	980	635	261	183		322	065N0371	4.940,00	
400	1.100	690	287	220	300	484	065N0376	8.710,00	
450	1.400	855	304	297	400	988	065N0378	13.800,00	
500				272		1.018	065N0381	14.520,00	

JIP-FW einerseits Flansch, andererseits Schweißende

Typ: JIP 140.14 inklusive Hahnschlüssel **PN 40**

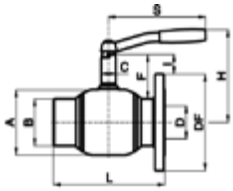

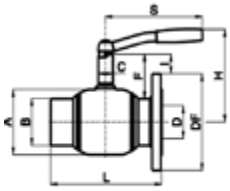

Nenn-weite DN	Baulänge L mm	Bauhöhe H mm	Verlängerung F mm	Kugelbohrung D mm	Gewicht ca. kg	Best.-Nr. Handhebel L-Griff	€	WG
15	180	125	58	15	1,7	065N1102	57,60	08
20	190				2	065N0705	57,60	
25	195		57	20	2,4	065N0710	66,40	
32	220	130	59	25	3,4	065N0715	74,40	
40	230	170	86	32	4,3	065N0720	104,00	
50	265	180		40	5,9	065N0725	113,00	

Typ: JIP 116.14 inklusive Hahnschlüssel **PN 16**

Nenn-weite DN	Baulänge L mm	Bauhöhe H mm	Verlängerung F mm	Kugelbohrung D mm	Gewicht ca. kg	Best.-Nr. Handhebel L-Griff	€	WG
65	265	160	73	50	8,5	065N3654	169,00	08
80	275	190	88	65	9,5	065N3655	198,00	
100	295	225	108	80	16,8	065N3656	304,00	
125	320	250	109	100	36,5	065N3657	457,00	
150	345	285	109	125	52	065N3658	599,00	
200	395	315	126	150	82	065N3659	841,00	

Typ: JIP 125.14 inklusive Hahnschlüssel **PN 25**

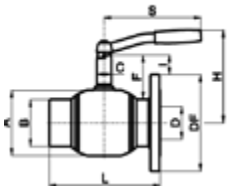

Nenn-weite DN	Baulänge L mm	Bauhöhe H mm	Verlängerung F mm	Kugelbohrung D mm	Gewicht ca. kg	Best.-Nr. Handhebel L-Griff	€	WG
65	265	160	73	50	8,5	065N3660	195,00	08
80	275	190	88	65	9,5	065N3661	304,00	
100	295	225	108	80	16,8	065N3662	322,00	
125	320	250	109	100	36,5	065N3663	474,00	
150	345	285		125	52	065N3664	661,00	
200	395	315	126	150	82	065N3665	1.010,00	

AT 18. 12. 2024

JIP-II beiderseits Innengewinde

Typ: JIP 140.11 inklusive Hahnschlüssel **PN 40**

Nenn-weite DN	Baulänge L mm	Bauhöhe H mm		Verlängerung F mm		Kugelbohrung D mm	Gewicht ca. kg	Best.-Nr.		€	WG
		L-Griff	T-Griff	L-Griff	T-Griff			Handhebel L-Griff	Knebel (T-Griff)		
15	90	125	65	55	35	15	0,6	065N0800	065N0802	35,20	08
20	90		65				0,8	065N0805	065N0807	35,20	
25	100		70			20	0,9	065N0810	065N0812	38,00	
32	105	130				25	1,2	065N0815		55,20	
40	130	170		80		32	2,2	065N0820		84,80	
50	150	175				40	3,3	065N0825		91,20	

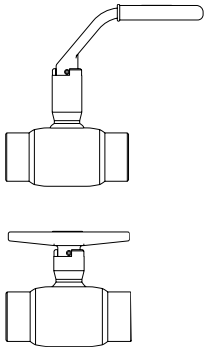

JIP-IW einerseits Innengewinde, andererseits Schweißende

Typ: JIP 140.13 inklusive Hahnschlüssel **PN 40**

Nenn-weite DN	Baulänge L mm	Bauhöhe H mm		Verlängerung F mm		Kugelbohrung D mm	Gewicht ca. kg	Best.-Nr.		€	WG
		L-Griff	T-Griff	L-Griff	T-Griff			Handhebel L-Griff	Knebel (T-Griff)		
15	160	125	65	55	35	15	0,9	065N0900	065N0904	35,20	08
20							0,9	065N0905	065N0908	35,20	
25	165		70			20	1	065N0910	065N0914	38,00	
32	185	130				25	1,4	065N0915		55,20	
40	195	170		80		32	2,3	065N0920		84,80	
50	225	175				40	3,3	065N0925		91,20	

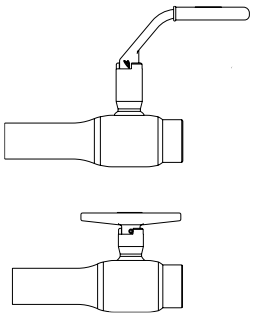

JIP-WE CC einerseits Schweißende andererseits Außengewinde mit Verschlusskappe

Typ: JIP 140.15 (druckfeste Kappe + Kette) – inklusive Betätigungssechskant / Handhebel **PN 40**

Nenn-weite DN	Baulänge L mm	Bauhöhe H mm		Verlänge-rung F mm	Kugel-boh-rung D mm	Gewicht ca. kg	Schaltsechs-kant	Handhebel L-Griff	€	WG
			L-Griff				Best.-Nr.	Best.-Nr.		
15	175	65	105	40	15	1	065N4322	065N4422	50,40	08
20				37			065N4323	065N4423	50,40	
25	185	67		37	20	1,5	065N4324	065N4424	52,40	
32	195	75		38	25	2	065N4325		81,20	
40	210	100		55	32	3,7	065N4326		115,00	
50	240	104		54	40	4,4	065N4327		135,00	

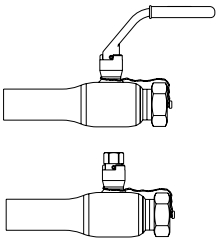

AT 18. 12. 2024

JIP-WW Bedarfsanschlusshähne, beiderseits Schweißenden

Typ: JIP 140.16 (125.16) Einmalhähne beiderseits Anschweißenden **PN 25/40**

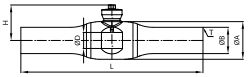

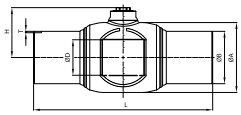

Nennweite DN		Baulänge L mm	Bauhöhe H mm	Kugel-bohrung D mm	Gewicht ca. kg	Best.-Nr.	€	WG
15	140.16 PN 40	230	41,9	15,5	0,8	065N0000	32,80	08
20						065N0001	39,20	
25		234	45,5	20,6	1,2	065N0002	46,00	
32		260	54,6	25,6	1,6	065N0003	54,00	
40		260	59	32,5	2,1	065N0004	78,00	
50		300	65,2	40,5	3,1	065N0005	101,00	
65	125.16 PN 25	260	74	51	3,2	065N0006	171,00	
80		270	85,5	66	4,9	065N0007	218,00	
100		290	102,5	81,5	8,4	065N0009	302,00	
125		315	130	102,3	17,9	065N2148	480,00	
150		340	150	127	27,5	065N2153	664,00	
200		390	170	152	42,3	065N2158	1.010,00	

HINWEIS: Wir empfehlen den Verschlussstopfen nach der Inbetriebnahme mit einer Dichtnaht zu versehen.

JIP-WW Anbohrhahn

Typ: JIP 140.20 (125.20) einerseits Gewinde und Anschweißende, andererseits verstärktes Anschweißende **PN 25/40**

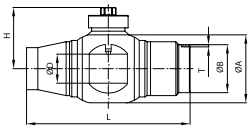

Nennweite DN		Baulänge L mm	Bauhöhe H mm	Kugel-bohrung D mm	Gewicht ca. kg	Best.-Nr.	€	WG
15/20	140.20 PN 40	128	42	15,5	0,7	065N0050	45,20	08
25		145	54,1	25,6	1,5	065N0051	64,80	
32					1,5	065N0052	78,00	
40		200	64,4	40,5	3,9	065N0053	109,00	
50					3,9	065N0054	117,00	
65	125.20 PN 25	260	72	51,6	4,0	065N0055	186,00	
80		265	84	66,3	7,0	065N0056	233,00	
100		275	101	81,8	9,6	065N0057	326,00	

HINWEIS: Wir empfehlen den Verschlussstopfen nach der Inbetriebnahme mit einer Dichtnaht zu versehen.

[1] XL Variante / erweiterter Wandabstand

Wärmeübertrager

Gelötete Plattenwärmeübertrager, Übersicht 262
MicroPlate™, Typ XB06-1 263
MicroPlate™, Typ XB12-1 264
MicroPlate™, Typ XB37-1 266
MicroPlate™, Typ XB52M-1 267
MicroPlate™, Typ XB59-1 267
SONDEX, Typ SL140 268
MicroPlate™, Typ XB61-1 268
MicroPlate™, Typ XB66-1 269
SONDEX, Typ SL222 270
SONDEX, Typ SL333 270
Montagehalterung für TYP XB/SL 271

ENGINEERING
TOMORROW

Die gelöteten Wärmeübertrager XB/SL sind für den Einsatz in Fernwärmeanlagen, für die Heizungs- und Klimatechnik sowie für die Trinkwassererwärmung konzipiert. Typprüfung nach Druckgeräte-Richtlinie (PED)

Typ	XB06L-1 XB06H-1 XB06H+	XB12L-1 XB12M-1 XB12H-1	XB37L-1 XB37M-1 XB37H-1	XB52M-1	XB59M-1	SL140	XB61L-1 XB61M-1 XB61H-1	XB66L-,1 XB66H-1	SL222	SL333
MicroPlate™ – Technologie	x	x	x	x	x		x	x		
SONDEX®						x			x	x
Max. Betriebsdruck (bar)	25							L=16 / H=25	25	25
Max. Mediumstemp.	180 °C					225 °C	180 °C		225 °C	
Min. Mediumstemp.	-10 °C					-196 °C	-10 °C		-196 °C	
Durchflussmedium	Kreislaufwasser / Wasser-Glykolgemische bis 50%									
Volumeninhalt pro Kanal (l)	0.025	0.042	0.102				0.234	0.458		0.81 (TL/TK)
	0.017	0.032	0.070	0.158	0.151	0.32	0.175	0.219	0.81	1.19 (TM)
		0.027	0.057				0.140			
Anschlussgröße	AG G ¾"	AG G 1¼" AG G1"	AG G 1"	AG G 2"	AG G 2"	AG 2,½"	AG G 2"	Compact-Fl. DN 65, AG G 2 ½"	Flansch DN 80	Flansch DN 100
Werkstoff Platten	Edelstahl, W.-Nr. 1.4404 (AISI 316L)									
Werkstoff Anschlüsse	Edelstahl W-Nr: 1.4404 AISI 316L							Edelstahl, W.-Nr.: 1.4404, (AISI 316L)	Edelstahl, W.-Nr.: 1.4404, (AISI 316L)	
Werkstoff Lot	Kupfer									
	Edelstahl[1)]		Edelstahl[1)]			Edelstahl[1)]				
Wärmedämmung	Wärmedämmung aus PU-Hartschaum, 2-teilig, temperaturbeständig bis 130 °C (kurzfristig bis 150 °C)					Mineralwolle im Alu-Blechmantel	Wärmedämmung aus PU-Hartschaum, 2-teilig, temperaturbeständig bis 130 °C (kurzfristig bis 150 °C)		Mineralwolle im Alu-Blechmantel	

[1)] verfügbar nur in PN 10 bar

AT 18. 12. 2024

MicroPlate™, Typ XB06-1

XB06-1 Plattenanzahl	Gewicht leer [kg]	B 95 x H 320 Tiefe [mm]	Best.-Nr. XB06L-1	Best.-Nr. XB06H-1	Best.-Nr. XB06H+-1	€	Best.-Nr. XB06H StS	Best.-Nr. XB06L StS	€	WG
10	1,5	25,5	004B2025	004B2037	004B1207	218,00	004H4601	004H4613	473,00	31
16	2	35,7	004B2026	004B2038	004B1209	250,00	004H4602	004H4614	657,00	
20	2,3	42,5	004B2027	004B2039	004B1211	287,00	004H4603	004H4615	792,00	
26	2,8	52,7	004B2028	004B2041	004B1212	348,00	004H4605	004H4617	988,00	
30	3,1	59,5	004B2029	004B2042	004B1214	390,00	004H4606	004H4618	1.130,00	
36	3,6	69,7	004B2030	004B2043	004B1216	432,00	004H4607	004H4619	1.330,00	
40	3,9	76,5	004B2031	004B2044	004B1217	454,00	004H4608	004H4620	1.460,00	
50	4,7	93,5	004B2032	004B2046	004B1219	522,00	004H4609	004H4621	1.790,00	
60	5,5	110,5	004B2033	004B2047	004B1221	606,00	004H4610	004H4622	2.120,00	
70	6,3	127,5	004B2034	004B2048	004B1222	695,00	004H4611	004H4623	2.440,00	
80			---	---	004B1223	781,00	---	---		

Wärmedämmung

	Wärmedämmung Polyurethan				Wärmedämmung EPI						
XB06-1 Plattenanzahl	Best.-Nr. XB06H/L	€	Best.-Nr. XB06H+	€	Best.-Nr. XB06L	€	Best.-Nr. XB06H	€	Best.-Nr. XB06H+	€	WG
10	004B1191	169,00	004B1191	169,00	079G1287	44,30	079G1287	44,30	079G1287	44,30	31
16											
20											
26					079G1289	51,90					
30	004B1192	172,00					079G1288	47,40			
36							079G1289	51,90			
40									079G1288	47,40	
50	004B1193	175,00	004B1192	172,00					079G1289	51,90	
60											
70											
80											

HINWEIS: Die vorstehenden Produkte sind auf Anfrage mit einem kupferfreien, Volledelstahlwärmetauscher zu bekommen.

Anschlussverschraubungen
1 Set, bestehend aus je 2 Überwurfmuttern, Einlegeteilen und Dichtungen

Typ	Best.-Nr.	€	WG
1 Set Anschweißenden G ¾" / DN 20	004B2944	52,50	31
1 Set Gewindeanschluss G ¾" / R ¾"	004B2947	89,70	
1 Set Gewindeanschluss G ¾" / R 1"	004B2953	89,70	

AT 18. 12. 2024

MicroPlate™, Typ XB12-1

4 Anschlüsse **G 1"** DIN ISO 228 (Außengewinde flachdichtend)

XB12-1 Platten-anzahl	Gewicht leer [kg]	B 118 x H 289 mm Tiefe mm[1)]	Best.-Nr. XB12L-1	XB12M-1	XB12H-1	€	WG
10	2,3	28	004H7660	004H7673	004H7686	286,00	31
16	2,7	38	004H7661	004H7674	004H7687	320,00	
20	3,1	45	004H7662	004H7675	004H7688	349,00	
26	3,5	56	004H7663	004H7676	004H7689	411,00	
30	3,8	63	004H7664	004H7677	004H7690	476,00	
36	4,3	73	004H7665	004H7678	004H7691	508,00	
40	4,6	80	004H7666	004H7679	004H7692	584,00	
50	5,3	98	004H7667	004H7680	004H7693	646,00	
60	6,1	115	004H7668	004H7681	004H7694	750,00	
70	6,9	133	004H7669	004H7682	004H7695	857,00	
80	7,6	150	004H7670	004H7683	004H7696	998,00	
90	8,4	168	-	-	004H7697	1.110,00	
100	9,1	185	-	-	004H7698	1.190,00	

HINWEIS: Anschlussverschraubungen siehe Seite 268 (XB37)

4 Anschlüsse **G 1¼"** DIN ISO 228 (Außengewinde flachdichtend)

XB12-1 Platten-anzahl	Gewicht leer [kg]	B 118 x H 289 mm Tiefe mm[1)]	Best.-Nr. XB12L-1	XB12M-1	XB12H-1	€	WG
10	2,3	28	004H7525	004H7540	004H7555	286,00	31
16	2,7	38	004H7526	004H7541	004H7556	320,00	
20	3,1	45	004H7527	004H7542	004H7557	349,00	
26	3,5	56	004H7528	004H7543	004H7558	411,00	
30	3,8	63	004H7529	004H7544	004H7559	476,00	
36	4,3	73	004H7530	004H7545	004H7560	508,00	
40	4,6	80	004H7531	004H7546	004H7561	584,00	
50	5,3	98	004H7532	004H7547	004H7562	646,00	
60	6,1	115	004H7533	004H7548	004H7563	750,00	
70	6,9	133	004H7534	004H7549	004H7564	857,00	
80	7,6	150	004H7535	004H7550	004H7565	998,00	
90	8,4	168	004H7536	004H7551	004H7566	1.110,00	
100	9,1	185	004H7537	004H7552	004H7567	1.190,00	
110	9,9	203	004H7538	004H7553	004H7568	1.260,00	
120	10,7	154	---	---	004H7569	1.330,00	
140	12,2	178	---	---	004H7570	1.480,00	

[1)] Tiefe gilt für XB12L-1 (<= 110 Pl.) bzw. XB12H-1 (>=120 Pl.)

Wärmedämmung

XB12-1 Plattenanzahl	Best.-Nr. Wärmedämmung Polyurethan						Best.-Nr. Wärmedämmung EPP						WG
	XB12L-1	€	XB12M-1	€	XB12H-1	€	XB12L-1	€	XB12M-1	€	XB12H-1	€	
10	004H4210	165,00	004H4210	165,00	004H4210	165,00	004H4201		004H4201		004H4201	80,40	31
16													
20													
26													
30													
36							004H4202	85,70					
40	004H4211	172,00											
50			004H4211	172,00					004H4202	85,70	004H4202	85,70	
60					004H4211	172,00							
70							004H4203	91,20					
80	004H4212	180,00							004H4203	91,20			
90											004H4203	91,20	
100			004H4212	180,00									
110	004H4213	184,00											
120					004H4212	180,00							
140													

HINWEIS: Konsolen/Montagehalterung: siehe Seite 271

Anschlussverschraubungen
1 Set, bestehend aus je 2 Überwurfmuttern, Einlegeteilen und Dichtungen

Typ	Best.-Nr.	€	WG
1 Set Anschweißenden G 1¼" / DN 25	003H6910	48,20	08
1 Set Lötanschluss G 1¼" / 28 mm	004B1358	75,30	31
1 Set Gewindeanschluss G 1¼" / G 1"	004H4205	116,00	
1 Set Gewindeanschluss G 1¼" / G 1½"	004H4206	134,00	

MicroPlate™, Typ XB37-1

XB37-1 Platten-anzahl	Gewicht leer [kg]	B 119 x H 525 mm Tiefe [mm][1]	Best.-Nr. XB37L-1[2]	Best.-Nr. XB37M-1[2]	Best.-Nr. XB37H-1[2]	€	Best.-Nr. XB37L StS	Best.-Nr. XB37M StS	Best.-Nr. XB37H StS	€	WG
10	4,1	33	004H7270	004H7285	004H7300	419,00	004H4667	004H4652	004H4637	981,00	31
16	5	46	004H7271	004H7286	004H7301	479,00	004H4668	004H4653	004H4638	1.230,00	
20	5,6	55	004H7272	004H7287	004H7302	519,00	004H4669	004H4654	004H4639	1.450,00	
26	6,5	69	004H7273	004H7288	004H7303	578,00	004H4670	004H4655	004H4640	1.810,00	
30	7,1	78	004H7274	004H7289	004H7304	619,00	004H4671	004H4656	004H4641	1.990,00	
36	8	91	004H7275	004H7290	004H7305	679,00	004H4672	004H4657	004H4642	2.330,00	
40	8,6	100	004H7276	004H7291	004H7306	720,00	004H4673	004H4658	004H4643	2.540,00	
50	10,1	123	004H7277	004H7292	004H7307	823,00	004H4674	004H4659	004H4644	3.100,00	
60	11,6	145	004H7278	004H7293	004H7308	924,00	004H4675	004H4660	004H4645	3.660,00	
70	13,1	168	004H7279	004H7294	004H7309	1.040,00	004H4676	004H4661	004H4646	4.190,00	
80	14,6	190	004H7280	004H7295	004H7310	1.140,00	004H4677	004H4662	004H4647	4.740,00	
90	16,1	213	004H7281	004H7296	004H7311	1.240,00	004H4678	004H4663	004H4648	5.280,00	
100	17,6	235	004H7282	004H7297	004H7312	1.330,00	004H4679	004H4664	004H4649	5.830,00	
110	19,1	258	004H7283	004H7298	004H7313	1.430,00	004H4680	004H4665	004H4650	6.380,00	
120	20,6	280	004H7284	004H7299	004H7314	1.530,00	004H4681	004H4666	004H4651	6.930,00	

HINWEIS:
Konsolen/Montagehalterung: siehe Seite 271

XB37-1 Plattenanzahl	Best.-Nr. Wärmedämmung						WG
	XB37L-1	€	XB37M-1	€	XB37H-1	€	
10	004B1721	186,00	004B1721	186,00	004B1721	186,00	31
16							
20							
26	004B1722	193,00					
30			004B1722	193,00			
36					004B1722	193,00	
40	004B1723	196,00					
50			004B1723	196,00			
60	004B1725	203,00			004B1723	196,00	
70							
80			004B1725	203,00			
90	004B1726	208,00					
100					004B1725	203,00	
110	004B1727	214,00	004B1726	208,00			
120							

Anschlussverschraubungen
1 Set, bestehend aus je 2 Überwurfmuttern, Einlegeteilen und Dichtungen

Typ	Best.-Nr.	€	WG
1 Set Anschweißenden G 1" / DN 15	004B2901	50,80	31
1 Set Anschweißenden G 1" / DN 20	003H6909	36,60	08
1 Set Lötanschluss G 1" / 15 mm	004B2904	66,80	31
1 Set Lötanschluss G 1" / 18 mm	004B2905	62,90	
1 Set Lötanschluss G 1" / 22 mm	004B2906	66,80	
1 Set Gewindeanschluss G 1" / R¾	004B2913	84,10	

[1] Tiefe gilt für XB37L-1
[2] Best.-Nr. gilt für Ausführung mit 20 mm Anschlusslänge. Ausführung mit 50 mm Anschlusslänge auf Anfrage.

MicroPlate™, Typ XB52M-1

XB52M-1 Plattenanzahl	Gewicht [kg]	B 256 x H 466 Tiefe[mm]	Wärmedämmung Best.-Nr.	Wärmedämmung €	Best.-Nr. XB52M-1	€	WG
20	12,8	53	004B1924	218,00	004H4520	1.220,00	31
26	14,4	63			004H4521	1.390,00	
30	15,5	70			004H4522	1.520,00	
36	17,1	81			004H4523	1.680,00	
40	18,2	88			004H4524	1.760,00	
50	20,9	105			004H4525	1.950,00	
60	23,6	123			004H4526	2.160,00	
70	26,3	140			004H4527	2.340,00	
80	29,0	158	004B1935	238,00	004H4528	2.580,00	
90	31,7	175			004H4529	2.880,00	
100	34,4	193			004H4530	3.140,00	
110	37,1	210	004B1950	257,00	004H4531	3.340,00	
120	39,8	228			004H4532	3.540,00	
130	42,5	245			004H4533	3.770,00	
140	45,2	263			004H4534	3.980,00	

MicroPlate™, Typ XB59-1

XB59M-1 Plattenanzahl	Gewicht leer [kg]	B 198 x H 613 mm Tiefe [mm]	Wärmedämmung Best.-Nr.	Wärmedämmung €	Best.-Nr. XB59M-1	€	WG
30	13,40	64	079G1671	276,00	004B1920	1.460,00	31
36	15,14	74			004B1921	1.570,00	
40	16,30	81			004B1922	1.680,00	
50	19,20	99			004B1923	1.850,00	
60	22,10	116	079G1672	320,00	004B1932	2.090,00	
70	25,00	134			004B1933	2.190,00	
80	27,90	151			004B1934	2.370,00	
90	30,80	169			004B1936	2.600,00	
100	33,70	186			004B1937	2.780,00	
110	36,60	204	079G1673	382,00	004B1938	2.960,00	
120	39,50	221			004B1939	3.140,00	
140	45,30	256			004B1940	3.460,00	
160	51,10	291	079G1674	469,00	004B1941	3.840,00	
180	56,90	326			004B1942	4.190,00	
200	62,70	361			004B1943	4.530,00	

HINWEIS:
Anschlussverschraubungen: siehe Seite 268
Konsolen/Montagehalterung: siehe Seite 271

SONDEX, Typ SL140

SL140 Platten-anzahl	Gewicht leer [kg]	B 241 x H 611 mm Tiefe [mm]	Best.-Nr. Wärmedämmung	€	Best.-Nr. SL140TL	Best.-Nr. SL140TK	Best.-Nr. SL140TM	€	WG
20	29	72	079G1675	249,00	079U6131	079U6173	079U6152	1.430,00	31
30	34	101			079U6132	079U6174	079U6153	1.770,00	
40	39	130			079U6133	079U6175	079U6154	2.090,00	
50	44	159			079U6134	079U6176	079U6155	2.410,00	
60	50	188	079G1676	258,00	079U6135	079U6177	079U6156	2.740,00	
70	55	217			079U6136	079U6178	079U6157	3.060,00	
80	60	246			079U6137	079U6179	079U6158	3.390,00	
90	65	275	079G1677	291,00	079U6138	079U6180	079U6159	3.720,00	
100	70	304			079U6139	079U6181	079U6160	4.040,00	
110	75	333			079U6140	079U6182	079U6161	4.380,00	
120	80	362			079U6141	079U6183	079U6162	4.710,00	
130	85	391	079G1678	325,00	079U6142	079U6184	079U6163	5.030,00	
140	90	420			079U6143	079U6185	079U6164	5.360,00	
160	101	478			079U6145	079U6187	079U6166	6.010,00	
180	111	536	079G1679	369,00	079U6147	079U6189	079U6168	6.670,00	
200	121	594			079U6149	079U6191	079U6170	7.320,00	

Anschlussverschraubungen
1 Set bestehend aus je 1 Stk.Überwurf-muttern, Einlegeteilen und Dichtungen

Typ	Best.-Nr.	€	WG
1 Set Anschweißenden 2½" AISI 316	079U0792	180,00	31
1 Set Anschweißenden 2½" ST 52-3	079U0787	140,00	

MicroPlate™, Typ XB61-1

XB61-1 Platten-anzahl	Gewicht leer [kg]	B 243 x H 525 mm Tiefe [mm][1]	Best.-Nr. Wärmedämmung XB61L-1	€	XB61M-1	€	XB61H-1	€	Best.-Nr. XB61L-1	XB61M-1	XB61H-1	€	WG
30	18,0	80	079G1608	543,00	079G1608	543,00	079G1608	543,00	004B1906	004B1913	004B1925	1.570,00	31
36	19,8	93							004B1907	004B1914	004B1926	1.680,00	
40	21,0	102							004B1908	004B1915	004B1927	1.770,00	
50	24,0	124							004B1909	004B1916	004B1928	1.950,00	
60	27,0	147	079G1609	578,00					004B1910	004B1917	004B1929	2.160,00	
70	30,0	169							004B1911	004B1918	004B1930	2.350,00	
80	33,0	192			079G1609	578,00			004B1912	004B1919	004B1931	2.570,00	
90	36,0	214							004B3436	004B3444	004B3452	2.750,00	
100	39,0	236					079G1609	578,00	004B3437	004B3445	004B3453	2.990,00	
110	42,0	258	079G1610	614,00					004B3438	004B3446	004B3454	3.150,00	
120	45,0	281							004B3439	004B3447	004B3455	3.380,00	
140	51,0	326			079G1610	614,00			004B3440	004B3448	004B3456	3.550,00	
160	57,0	370	079G1611	652,00					004B3441	004B3449	004B3457	3.880,00	
180	63,0	415					079G1610	614,00	004B3442	004B3450	004B3458	4.240,00	
200	69,0	460							004B3443	004B3451	004B3459	4.590,00	

HINWEIS: Konsolen/Montagehalterung: siehe Seite 271

Anschlussverschraubungen
1 Set bestehend aus je 2 Stk. Überwurfmuttern, Einlegeteilen und Dichtungen

Typ	Best.-Nr.	€	WG
1 Set Anschweißenden G 2" / DN 40	003H6912	84,10	31
1 Set Lötanschluss G 2" / 28 mm	004B2910	131,00	
1 Set Lötanschluss G 2" / 35 mm	004B2911	139,00	
1 Set Lötanschluss G 2" / 42 mm	004B2912	134,00	
1 Set Gewindeanschluss G 2" / G 1½" RG	004B6397	183,00	

[1] Tiefe gilt für XB61L-1

AT 18. 12. 2024

MicroPlate™, Typ XB66-1

XB66-1 Platten-anzahl	Gewicht leer [kg]	B 296 x H 706 Tiefe [mm][1]	Bestell-Nummer Wärmedämmung XB66L-1	€	XB66H-1	€	Bestell-Nummer DN 65 XB66L-1	XB66H-1	€	Bestell-Nummer G2½ XB66L-1	XB66H-1	€	WG
40	35,9	124					004B1961	004B1987	5.010,00	079B0961	079B0974	3.900,00	
50	41,1	152	079G1612	651,00			004B1962	004B1988	5.310,00	079B0962	079B0975	4.140,00	
60	46,3	180			079G1612	651,00	004B1963	004B1989	5.680,00	079B0963	079B0976	4.360,00	
70	51,5	208					004B1964	004B1990	6.220,00	079B0964	079B0977	4.850,00	
80	56,8	236					004B1965	004B1991	6.530,00	079B0965	079B0978	5.130,00	
90	62,0	264	079G1613	704,00			004B1966	004B1992	6.840,00	079B0966	079B0979	5.330,00	
100	67,2	292					004B1967	004B1993	7.270,00	079B0967	079B0980	5.670,00	31
110	72,4	320					004B1968	004B1994	7.930,00	079B0968	079B0981	6.180,00	
120	77,6	348					004B1969	004B1995	8.410,00	079B0969	079B0982	6.740,00	
140	88,1	404	079G1614	725,00	079G1613	704,00	004B1970	004B1996	9.160,00	079B0970	079B0983	7.140,00	
160	98,5	460					004B1971	004B1997	10.190,00	079B0971	079B0984	7.940,00	
180	94,6	273					---	004B1998	11.220,00	---	079B0985	8.750,00	
200	103,4	302					---	004B1999	12.260,00	---	079B0986	9.550,00	

HINWEIS: Konsolen/Montagehalterung: siehe Seite 271

Compact-Gegenflansche (für Typ XB66-1)

Compact-Flansch DN 65/PN 25	Best.-Nr.	€	WG
Set für Trinkwasseranwendungen: 2 St. Gegenflansche unlegierter Stahl, 2 St. Gegenflansche Edelstahl (WN 1.4404) und 2 St. O-Ringe mit Lebensmittelzulassung	004B3545	802,00	31
Set für Heizungsanwendungen: 4 St. Gegenflansche unlegierter Stahl	004B3546	513,00	

[1] Angabe gilt für XB66L-1 (<=160 Pl.) bzw. XB66H- (>=180 Pl.)

AT 18. 12. 2024

SONDEX, Typ SL222

SL222 Plattenanzahl	Gewicht leer [kg]	B 424 x H 933 mm Tiefe[mm]	Best.-Nr. Wärmedämmung	€	Best.-Nr. SL222TL	€	WG
40	86	134	079U1030	794,00	079U3833	5.640,00	31
50	95	163			079U3834	6.230,00	
60	103	192			079U3835	6.810,00	
70	112	221			079U3836	7.390,00	
80	120	250	079U1031	902,00	079U3837	7.980,00	
90	129	279			079U3838	8.560,00	
100	137	308			079U3839	9.150,00	
110	146	337			079U3840	9.740,00	
120	154	366	079U1032	997,00	079U3841	10.320,00	
140	171	424			079U3843	11.490,00	
160	188	482	079U1033	1.100,00	079U3845	12.660,00	
180	205	540			079U3847	13.840,00	
200	222	598			079U3849	15.010,00	

SONDEX, Typ SL333

SL333 Platten-anzahl	Gewicht leer [kg]	B 474 x H 1182 mm Tiefe [mm]	Best.-Nr. SL333TL	Best.-Nr. SL333TK	Best.-Nr. SL333TM	€	WG
50	141	163	079U8148	079U8220	079U8184	9.530,00	31
60	154	192	079U8149	079U8221	079U8185	10.360,00	
70	168	221	079U8150	079U8222	079U8186	11.170,00	
80	181	250	079U8151	079U8223	079U8187	12.000,00	
90	195	279	079U8152	079U8224	079U8188	12.830,00	
100	208	308	079U8153	079U8225	079U8189	13.640,00	
110	222	337	079U8154	079U8226	079U8190	14.470,00	
120	235	366	079U8155	079U8227	079U8191	15.280,00	
140	262	424	079U8157	079U8229	079U8193	16.940,00	
160	289	482	079U8159	079U8231	079U8195	18.580,00	
180	316	540	079U8161	079U8233	079U8197	20.220,00	
200	343	598	079U8163	079U8235	079U8199	21.870,00	
220	370	656	079U8165	079U8237	079U8201	23.520,00	
240	397	714	079U8167	079U8295	079U8203	25.160,00	
260	424	772	079U8169	079U8297	079U8205	26.800,00	
280	451	830	079U8171	079U8298	079U8207	28.450,00	
300	478	888	079U8173	079U8300	079U8209	30.090,00	

Wärmedämmung SL333

Mineralwolle mit Aluminium Verkleidung

Plattenanzahl TL/TM	Plattenanzahl TK	Bestell-Nr.	€	WG
50-110	50-80	079U1044	1.140,00	31
111-170	51-120	079U1045	1.240,00	
171-250	121-180	079U1046	1.400,00	
251-320	181-240	079U1047	1.600,00	
	241-300	079U1048	1.780,00	

AT 18. 12. 2024

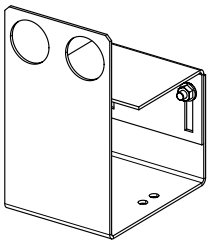

XB12

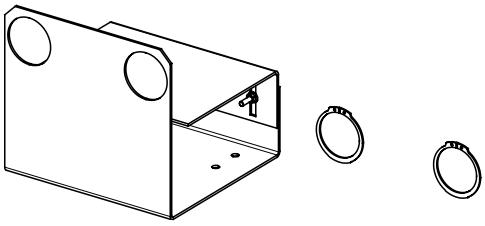

XB52

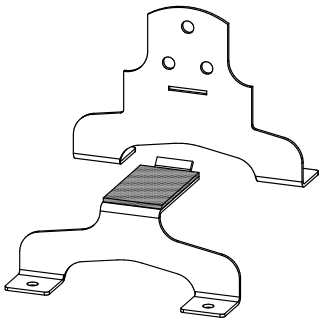

XB61, XB66

Montagehalterung für TYP XB/SL

Typ	Best.-Nr.	€	WG
XB06	004B2948	121,00	31
XB12, Anschlüsse 1¼"	004H4200	71,90	
XB12, Anschlüsse 1"	004B2919	84,10	
XB37	004B1728	105,00	
XB52	004H4518	132,00	
XB59	004B1245	109,00	
SL140	079U0885	89,70	
XB61 und XB66 kurz	004B1788	134,00	
XB61 und XB66 medium	004B1789	156,00	
XB61 und XB66 lang	004B1790	175,00	

HINWEIS:
Die Wärmedämmung ist vor Montage der Halterung anzubringen! (Ausnahme: XB61-1, XB66-1)
Alle technische Angaben sind ohne Gewähr und dienen ausschließlich zur Information.

Ultraschall Wärmezähler

SonoSelect 10, SonoSafe 10 274
SonoSafe 10 274
SonoSelect 10 275
SonoMeter 40 276
SonoMeter 40 276
Zubehör 277

ENGINEERING
TOMORROW

Danfoss SonoSelect 10 und **SonoSafe 10** sind kompakte Ultraschall-Energiezähler, die dazu dienen, den Energieverbrauch für die Abrechnung von Heiz- und Kühlanwendungen sowie von kombinierten Heiz- und Kühlanwendungen zu messen. Die Zähler sind für die Zähler-Fernablesung (automatische Messwertablesung, AMR) vorgesehen. Die Energiezähler bestehen aus einem Ultraschall-Durchflusssensor, zwei Pt1000-Temperaturfühlern und einem Rechenwerk mit integrierten Kreisläufen für Temperaturmessung,Durchfluss- und Energieberechnung.

Besondere Funktionen	SonoSelect 10	SonoSafe 10
Batterie	• Batterielebensdauer 16 + 1 Jahre (ab Herstellungsdatum)	• Batterielebensdauer 16 + 1 Jahre (ab Herstellungsdatum)
Flexibilität	• Heizen oder Kühlen oder kombiniertes Heizen und Kühlen • Vor- und Rücklauf können vor Ort konfiguriert werden • Energieeinheiten können vor Ort konfiguriert werden • Steckplatz für Kommunikationserweiterung • 1,5 m PUR- oder Silikonkabel zwischen Rechenwerk und Durchflusssensor ermöglichen eine flexible Installation, z. B. in Wohnungsstation	• Heizen • Vor- und Rücklauf können vor Ort konfiguriert werden • Energieeinheiten können vor Ort konfiguriert werden • Steckplatz für Kommunikationserweiterung • 0,5 m PVC-Kabel zwischen Rechenwerk und Durchflusssensor
Sicherheit	• EN 1434 Klasse 2 + Durchfluss- und Energieberechnung alle 0,5 Sekunden • Manipulationsüberwachung löst einen Alarm aus, wenn der Zähler von Unbefugten geöffnet wird • Diagnosefunktion sichert Vertrauen in Zuverlässigkeit der Zählerdaten • IP65-Rechenwerk • Rückflussanzeige	• EN 1434 Klasse 2 + Durchfluss- und Energieberechnung alle 2 Sekunden • Manipulationsüberwachung löst einen Alarm aus, wenn der Zähler von Unbefugten geöffnet wird • Diagnosefunktion sichert Vertrauen in Zuverlässigkeit der Zählerdaten • IP65-Rechenwerk • Rückflussanzeige
SonoApp	• Installationstool (zur Installation und Konfiguration von z. B. AMR, Impuls, Einheiten, Vorlauf/Rücklauf) • Inbetriebnahmetool (Verknüpfung von Standort und Seriennummer) • Betriebstool (Walk-by und Diagnose)	• Installationstool (zur Installation und Konfiguration von z. B. AMR, Impuls, Einheiten, Vorlauf/Rücklauf) • Inbetriebnahmetool (Verknüpfung von Standort und Seriennummer) • Betriebstool (Walk-by und Diagnose)

SonoSafe 10

Ultraschall Wärmezähler SonoSafe 10, MID geeicht, max. Mediumstemperatur 95 °C, Einbau im Rücklauf, PN 16, inkl. Mbus

Typ	Nennweite [DN]	Nenndurchfluss [qp]	Anschluss	Baulänge [mm]	Spannungsversorgung Batterie		Spannungsversorgung 230 V		WG
					Best.-Nr.	€	Best.-Nr.	€	
SonoSafe 10 **Heizen** PN 16 / 95 °C	15	1.5	G¾"A	110	014U0007	349,00	014U0363	381,00	08
	20	2.5	G1"A	130[1)]	014U0015	366,00	014U0367	392,00	
	25	3.5	G5¼"A	260	014U0023	608,00	014U0369	634,00	
	25	6.0	G5¼"A	260	014U0266	636,00	014U0371	662,00	

AT 18. 12. 2024

SonoSelect 10

Ultraschall Wärmezähler SonoSelect 10, MID geeicht, max. Mediumstemperatur 95 °C, Einbau im Rücklauf, PN 25, inkl. Mbus

Typ	Nennweite [DN]	Nenndurchfluss [qp]	Anschluss	Baulänge [mm]	Spannungsversorgung Batterie		Spannungsversorgung 230 V		WG
					Best.-Nr.	€	Best.-Nr.	€	
SonoSelect 10 **Heizen** PN 25 / 95 °C	15	1.5	G¾"A	110	014U0167	450,00	014U0451	459,00	08
	20	2.5	G1"A	130	014U0171	474,00	014U0455	483,00	
	25	3.5	G5¼"A	260	014U0447	685,00	014U0459	730,00	
	25	6.0	G5¼"A	260	014U0272	753,00	014U0461	763,00	

Ultraschall Wärmezähler SonoSelect 10, MID geeicht, max. Mediumstemperatur 130 °C, Einbau im Rücklauf, PN 25, inkl. Mbus

SonoSelect 10 **Heizen** PN 25 / 130 °C	15	1.5	G¾"A	110	014U0421	472,00	014U0544	502,00	08
	20	2.5	G1"A	130	014U0425	496,00	014U0548	521,00	
	25	3.5	G5¼"A	260	014U0427	743,00	014U0550	920,00	
	25	6.0	G5¼"A	260	014U0429	776,00	014U0552	787,00	

Ultraschall Wärme- und Kältemengenzähler SonoSelect 10, MID geeicht, Kältezulassung für Österreich BEV-13.426_0078-E2_2017, max. Mediumstemperatur 95 °C, Einbau im Rücklauf, PN 25, inkl. Mbus

SonoSelect 10 **Heizen/Kühlen** PN 25 / 95 °C	15	1.5	G¾"A	110	014U1301	498,00	014U1335	488,00	08
	20	2.5	G1"A	130	014U1303	524,00	014U1337	511,00	
	25	3.5	G5¼"A	160	014U1304	640,00	014U1338	723,00	
	25	6.0	G5¼"A	260	014U1305	809,00	014U1339	758,00	

Ultraschall Kältemengenzähler SonoSelect 10, Kältezulassung für Österreich BEV-13.426_0078-E2_2017, max. Mediumstemperatur 95 °C, Einbau im Rücklauf, PN 25, inkl. Mbus

SonoSelect 10 **Kühlen** PN 25 / 95 °C	15	1.5	G¾"A	110	014U1401	450,00	014U1457	459,00	08
	20	2.5	G1"A	130	014U1403	473,00	014U1459	483,00	
	25	3.5	G5¼"A	260	014U1424	720,00			
	25	6.0	G5¼"A	260	014U1429	753,00	014U1461	763,00	

SonoMeter 40 ist ein kompakter Ultraschall- Wärmezähler.
Die Messgeräte sind für eine Zähler-Fernablesung (automatische Messwertablesung, AMR) ausgelegt.
Diese Energiezähler bestehen aus einem Ultraschall-Durchflusssensor, zwei Pt500-Temperaturfühlern und einem Rechenwerk für Temperaturmessung, Durchfluss- und Energieberechnung.

SonoMeter 40

Ultraschall Wärmezähler SonoMeter 40, MID geeicht, max. Mediumstemperatur 130 °C,Einbau im Rücklauf, PN 25, inkl. Mbus,
Energieeinheit kWh bis qp15, MWh ab qp25, Temperaturfühler als Direktfühler ausgeführt bei DN15 und DN20

Typ	Nennweite [DN]	Nenndurchfluss [qp]	Anschluss	Baulänge [mm]	Spannungsversorgung Batterie		Spannungsversorgung 230 V		WG
					Best.-Nr.	€	Best.-Nr.	€	
SonoMeter 40 **Heizen** PN 25 / 130 °C	15	1.5	G¾"A	110	187F2002	478,00	187F2054	514,00	08
	20	2.5	G1"A	130	187F2006	502,00	187F2058	538,00	
				190	187F2008	521,00	187F2060	570,00	
	25	3.5	G5¼"A	260	187F2010	780,00	187F2062	816,00	
	25	6.0	G5¼"A	260	187F2012	809,00	187F2064	845,00	
	40	10.0	G2"A	300	187F2014	986,00	187F2066	1.030,00	
	50	15.0	Flansch	270	187F2018	1.430,00	187F2070	1.470,00	
	65	25.0		300	187F2020	2.120,00	187F2072	2.160,00	
	80	40.0		300	187F2022	2.360,00	187F2074	2.460,00	
	100	60.0		360	187F2024	2.940,00	187F2076	3.050,00	

Ultraschall Wärmezähler SonoMeter 40, MID geeicht, max. Mediumstemperatur 130 °C, Einbau im Rücklauf, PN 25, inkl. Mbus,
Energieeinheit MWh, beide Temperaturfühler als Tauchfühler ausgeführt

Typ	Nennweite [DN]	Nenndurchfluss [qp]	Anschluss	Baulänge [mm]	Spannungsversorgung Batterie		Spannungsversorgung 230 V		WG
					Best.-Nr.	€	Best.-Nr.	€	
SonoMeter 40 **Heizen** PN 25 / 130 °C	15	1.5	G¾"A	110			187F2078	514,00	08
	20	2.5	G1"A	190			187F2079	570,00	
	25	3.5	G5¼"A	260			187F2080	816,00	
	25	6.0	G5¼"A	260			187F2081	845,00	
	40	10.0	G2"A	300			187F2082	1.030,00	
	50	15.0	Flansch	270			187F2083	1.470,00	
	65	25.0		300	187F2020	2.120,00	187F2072	2.160,00	
	80	40.0		300	187F2022	2.360,00	187F2074	2.460,00	
	100	60.0		360	187F2024	2.940,00	187F2076	3.050,00	

Für andere Ausführungen, z.B. Kommunikation über Funk- (OMS) Modul, wenden sie sich bitte direkt an unsere Verkaufsabteilung.
E-Mail: cs@danfoss.at
Passende Verschraubungen, Tauchhülsen und Kombinationen siehe Seite 277

Anschweißenden oder Anschraubenden

(Set = 2 Stk. inkl. Überwurfmuttern, Nippeln und Dichtungen)

Zähler [qp]	Anschweißenden				Anschraubenden			
	Dimension	Best.-Nr.	€	WG	Dimension	Best.-Nr.	€	WG
1,5	G ¾" innen auf DN 15	003H6908	26,70	08	G ¾" innen G½" außen	087G6071	12,00	08
2,5	G 1" innen auf DN 20	003H6909	36,60		G 1" innen auf G ¾" außen	087G6072	18,00	
3,5 + 6,0	G ¾" innen auf DN 25	003H6910	48,20		G ¾" innen auf G 1" außen	087G6073	32,00	
10	G2" innen auf DN 40	003H6912	84,10		G 2" innen auf G 1 ½" außen	087G6074	69,00	
15-60	Gegenflansch, Dichtungen und Schrauben bauseits							

Tauchhülsen für Ø5,2 mm Tauchfühler

45° Einbau, PN 25 max.200 °C (2 Stk / Pkg)

Zähler [qp]	Rohrleitung [DN]	Länge [mm]	Best.-Nr.	€	WG
1,5	20	35 mm Messing nur PN 16	087G6053	56,00	08
2,5	25				
		52 mm Messing nur PN 16	087G6054	91,00	
3,5	32 bis 50	85 mm Messing nur PN 16	087G6055	125,00	
6,0					
10		85 mm Edelstahl	087G6057	152,00	
15					
25	65 bis 80	120 mm Edelstahl	087G6058	162,00	
40					
		120 mm Messing nur PN 16	087G6056	150,00	
60	100	155 mm Edelstahl	087G6059	180,00	
> 60	125-150	210 mm Edelstahl	087G6060	196,00	

Zubehör

Ausführung	Best.-Nr.	€	WG
Danfoss Adapter für Wärmezähler zum Einbau des Direktfühlers G½" M10x1 (konisch)	014U1941	14,00	08
Danfoss Adapter für Wärmezähler zum Einbau des Direktfühlers G½" M10x1 (flachdichtend mit Kupferdichtung)	087G6075	14,00	
Kugelhahn mit Direktfühleranschluss DN 15, Rp ½"	187F0593	34,00	
Kugelhahn mit Direktfühleranschluss DN 20, Rp ¾"	187F0592	42,00	
Kugelhahn mit Direktfühleranschluss DN 25, Rp 1"	187F0591	82,00	

AT 18. 12. 2024

Wohnungsstationen

Trinkwassererwärmung und Heizung 280
EvoFlat™ 4.0 F 280
EvoFlat™ 4.0 M 281
Trinkwassererwärmung 282
EvoFlat™ 4.0 W 282
Trinkwassererwärmung und Heizung – unterschiedliche Versorgungstemperaturen 283
EvoFlat™ FPS 283
Trinkwassererwärmung und Heizung 284
EvoFlat™ FSA 284
EvoFlat™ MSA 285
Trinkwassererwärmung 286
EvoFlat™ WSA 286
Trinkwassererwärmung und Heizung – unterschiedliche Versorgungstemperaturen 287
EvoFlat™ FSF 287
Austauschstation für Gasthermen 288
EvoFlat™ Reno 288
Fußbodenheizungsverteiler 289
SG, SGC / SGCi Fußbodenheizungsverteiler 289
Kühlmodule 290
CDM Kühlmodul 290
CSG Edelstahlverteiler 290
Montagezubehör 292
Zubehör für Unterputzmontage 292
Zubehör für Aufputzmontage 293
Ersatzteile Wohnungsstation 294
Ersatzteile Akva Vita, Akva Lux bis EvoFlat™ 294
Ersatzteile ab EvoFlat™ 4.0 297
Renovierungsstationen Trinkwassererwärmung und Heizung 298
EvoFlat™ FSSR/MSSR 298
Trinkwassererwärmung und Heizung indirekt 299
EvoFlat™ VX-F 299

ENGINEERING
TOMORROW

Abbildung ohne Wärmedämmhaube

EvoFlat™ 4.0 F

Wohnungsstation für direkte Beheizung mit integriertem Frischwassersystem zur Trinkwassererwärmung im Durchfluss für Wohnungen mit Heizkörpern in Mehrfamilienhäusern. Auch für Wärmepumpen und Systeme mit geringen Vorlauftemperaturen.

Typ	Ausführung Wärmeüberträger				WG
	Kupferlot		Edelstahllot		
	Best.-Nr.	€	Best.-Nr.	€	
EvoFlat™ 4.0 F1	183B1004	1.240,00	183B1504	1.550,00	67
EvoFlat™ 4.0 F2	183B1005	1.300,00	183B1505	1.630,00	
EvoFlat™ 4.0 F3	183B1006	1.370,00	183B1506	1.710,00	
EvoFlat™ 4.0 F4	183B1007	1.490,00	183B1507	1.860,00	

Zubehör	Best.-Nr.	€	WG
Montageschiene incl. 7 St. Kugelhähne ¾"x76 mm IG/AG (3 St. DVGW, 4 St. Heizung) [1]	145H4195	134,00	67
Zirkulations-Set SAC EvoFlat 4.0 [2]	183B0547	575,00	
Stellantrieb TWA-Q NO 230 V	082F1601	40,10	28

HYDRAULIKSCHEMA-BEISPIEL

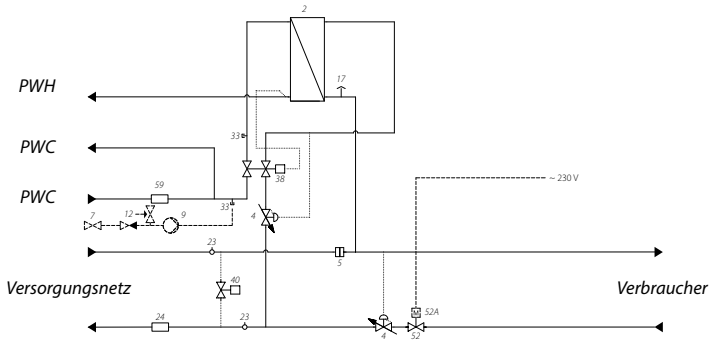

2 HEX Danfoss XB05H
4 Differenzdruckregler
5 Schmutzfänger
7 Kugelhahn
9 Zirkulationspumpe
12 Sicherheitsventil
17 Entlüftung
23 Fühlertasche M10x1
24 Passstück ¾" × 110 mm - WMZ
38 TPC-M Regler
40 Sommer-Bypass
52 Zonenventil
52A Stellantrieb TWA Q-NO 230V - (optional)
59 Passstück ¾" × 110 mm -KWZ

Technische Parameter:
Nenndruck (prim./sek.): PN 10/PN 10
Max. Vorlauftemperatur: 95 °C
Lot (Wärmeübertrager): Kupfer / Edelstahl

Gewicht ohne Abdeckhaube: 7,7 - 9,3 kg

Wärmedämmung: EPP λ 0,039

Abmessungen ohne Zirkulation einschl. Wärmedämmung (mm):
Mit Anschlüssen: H 613 x B 530 x T 150

Anschlussgrößen:
FW, HE, PWC, PWH: G ¾" (Innengewinde)

PWH: Leistungsbeispiele 10/50 °C					
Typ HEX	PWH Leistung [kW]	Primär VL/RL [°C]	Druckverlust Primär[3] [kPa]	Durchfluss Primär [l/h]	Zapfmenge [l/min]
Typ 1 CU/E	37	65/15	20	636	13.3
	43	65/16	27	750	15.3
Typ 2 CU/E	45	65/15	23	770	16.1
	49	65/15	29	844	17.5
Typ 3 CU/E	55	65/15	34	943	13.3
	37	55/18	27	869	19.4
Typ 4 CU/E	70	65/14	52	1197	17.5
	49	55/19	50	1158	25.2

Heizung: Leistungsbeispiel			
Heizleistung [kW]	Heizkreis ΔT [K]	Druckverlust [3] [kPa]	Durchfluss Primär [l/h]
10	20	12	430
10	25	8	344
10	30	6	287
10	35	5	246
10	40	4	215
17.5	25	25	600[4]

[1] Bei der Bestellung von Unterputzkästen ist die Kugelhahnschiene inklusive.
[2] Bei der Kombination Wohnungsstation mit Zirkulation, muss ein Unterputzkasten mit Breite 690 mm verwendet werden.
[3] Ohne Wärmemengenzähler.
[4] Maximaler Durchfluss.

AT 18. 12. 2024

Abbildung ohne Wärmedämmhaube

EvoFlat™ 4.0 M

Wohnungsstation für direkte Beheizung mit integriertem Frischwassersystem zur Trinkwassererwärmung im Durchfluss für Wohnungen mit Flächenheizung in Mehrfamilienhäusern. Auch für Wärmepumpen und Systeme mit geringen Vorlauftemperaturen.

Typ	Ausführung Wärmeüberträger				WG
	Kupferlot		Edelstahllot		
	Best.-Nr.	€	Best.-Nr.	€	
EvoFlat™ 4.0 M1	183B2004	1.690,00	183B2504	2.110,00	67
EvoFlat™ 4.0 M2	183B2005	1.780,00	183B2505	2.220,00	
EvoFlat™ 4.0 M3	183B2006	1.860,00	183B2506	2.320,00	
EvoFlat™ 4.0 M4	183B2007	2.030,00	183B2507	2.540,00	

Zubehör	Best.-Nr.	€	WG
Montageschiene incl. 7 St. Kugelhähne ¾" x 76 mm IG/AG (3 St. DVGW, 4 St. Heizung) [1]	145H4195	134,00	67
Zirkulations-Set SAC EvoFlat 4.0 [2]	183B0547	575,00	
Hochtemperaturabgang für EvoFlat 4.0 M (incl. 2 x Kugelhahn ¾"x76 mm IG/AG)[2]	183B0501	160,00	

HYDRAULIKSCHEMA-BEISPIEL

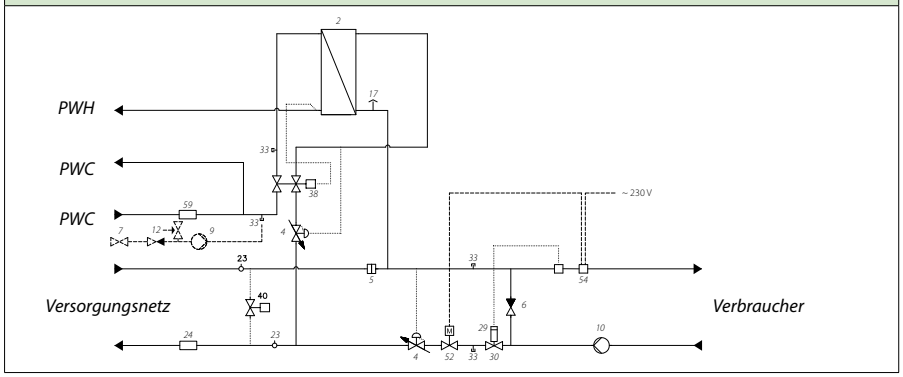

2 HEX Danfoss XB05H
4 Differenzdruckregler
5 Schmutzfänger
6 Rückschlagklappe
7 Kugelhahn
9 Zirkulationspumpe
10 Heizungspumpe
12 Sicherheitsventil
17 Entlüftung
23 Fühlertasche M10x1
24 Passstück ¾" × 110 mm – WMZ
29 Beimischregelung
33 Stopfen für HT-Set
38 TPC-M Regler
40 Sommer-Bypass
52 Zonenventil
52A Stellantrieb TWA Q-NO 230V - (optional)
54 Sicherheitsthermostat
59 Passstück ¾" × 110 mm -KWZ

Technische Parameter:
Nenndruck (prim./sek.): PN 10/PN 10
Max. Vorlauftemperatur: 95 °C
Lot (Wärmeübertrager): Kupfer / Edelstahl

Gewicht ohne Abdeckhaube: 9,2 - 10,8 kg

Wärmedämmung: EPP λ 0,039

Abmessungen ohne Zirkulation einschl. Wärmedämmung (mm):
Mit Anschlüssen: H 613 x B 530 x T 150

Anschlussgrößen:
FW, HE, PWC, PWH: G ¾" (Innengewinde)

PWH: Leistungsbeispiele 10/50 °C					
Typ HEX	PWH Leistung [kW]	Primär VL/RL [°C]	Druckverlust Primär[3] [kPa]	Durchfluss Primär [l/h]	Zapfmenge [l/min]
Typ 1 CU/E	37	65/15	20	636	13.3
	43	65/16	27	750	15.3
Typ 2 CU/E	45	65/15	23	770	16.1
	49	65/15	29	844	17.5
Typ 3 CU/E	55	65/15	34	943	13.3
	37	55/18	27	869	19.4
Typ 4 CU/E	70	65/14	52	1197	17.5
	49	55/19	50	1158	25.2

Heizung: Leistungsbeispiel			
Heizleistung [kW]	Heizkreis ΔT [K]	Druckverlust [3] [kPa]	Durchfluss Primär [l/h]
10	20	12	430
10	25	8	344
10	30	6	287
10	35	5	246
10	40	4	215
17.5	25	25	600[4]

[1] Bei der Bestellung von Unterputzkästen ist die Kugelhahnschiene inklusive.
[2] Bei der Kombination Wohnungsstation mit Zirkulation oder Hochtemperaturabgang, muss ein Unterputzkasten mit Breite 690 mm verwendet werden.
[3] Ohne Wärmemengenzähler.
[4] Maximaler Durchfluss.

AT 18. 12. 2024

EvoFlat™ 4.0 W

Wohnungsstation für direkte Beheizung mit integriertem Frischwassersystem zur Trinkwassererwärmung im Durchfluss für Wohnungen in Mehrfamilienhäusern. Auch für Wärmepumpen und Systeme mit geringen Vorlauftemperaturen.

Typ	Ausführung Wärmeüberträger				WG
	Kupferlot		Edelstahllot		
	Best.-Nr.	€	Best.-Nr.	€	
EvoFlat™ 4.0 W1	183B3004	1.060,00	183B3504	1.320,00	67
EvoFlat™ 4.0 W2	183B3005	1.110,00	183B3505	1.380,00	
EvoFlat™ 4.0 W3	183B3006	1.160,00	183B3506	1.450,00	
EvoFlat™ 4.0 W4	183B3007	1.270,00	183B3507	1.580,00	

Zubehör	Best.-Nr.	€	WG
Montageschiene incl. 5 St. Kugelhähne ¾"x76 mm IG/AG (3 St. DVGW, 2 St. Heizung) [1]	145H4195	134,00	67
Zirkulations-Set SAC EvoFlat 4.0 [2]	183B0547	575,00	

Abbildung ohne Wärmedämmhaube

HYDRAULIKSCHEMA-BEISPIEL

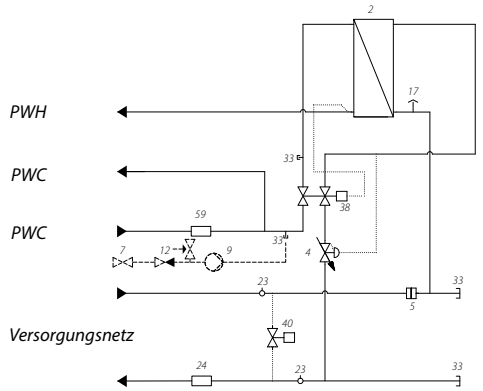

2 *HEX Danfoss XB05H*
4 *Differenzdruckregler*
5 *Schmutzfänger*
7 *Kugelhahn*
9 *Zirkulationspumpe*
12 *Sicherheitsventil*
17 *Entlüftung*
23 *Fühlertasche M10x1*
24 *Passstück ¾" × 110 mm – WMZ*
38 *TPC-M Regler*
40 *Sommer-Bypass*
59 *Passstück ¾" × 110 mm -KWZ*

Technische Parameter:
Nenndruck (prim./sek.): PN 10/PN 10
Max. Vorlauftemperatur: 95 °C
Lot (Wärmeübertrager): Kupfer / Edelstahl

Gewicht ohne Abdeckhaube: 8,5 kg

Wärmedämmung: EPP λ 0,039

Abmessungen ohne Zirkulation einschl. Wärmedämmung (mm):
Mit Anschlüssen: H 613 x B 530 x T 150

Anschlussgrößen:
FW, HE, PWC, PWH: G ¾" (Innengewinde)

PWH: Leistungsbeispiele 10/50 °C					
Typ HEX	PWH Leistung [kW]	Primär VL/RL [°C]	Druckverlust Primär[3] [kPa]	Durchfluss Primär [l/h]	Zapfmenge [l/min]
Typ 1 CU/E	37	65/15	20	636	13.3
	43	65/16	27	750	15.3
Typ 2 CU/E	45	65/15	23	770	16.1
	49	65/15	29	844	17.5
Typ 3 CU/E	55	65/15	34	943	13.3
	37	55/18	27	869	19.4
Typ 4 CU/E	70	65/14	52	1197	17.5
	49	55/19	50	1158	25.2

[1] Bei der Bestellung von Unterputzkästen ist die Kugelhahnschiene inklusive.
[2] Bei der Kombination Wohnungsstation mit Zirkulation, muss ein Unterputzkasten mit Breite 690 mm verwendet werden.
[3] Ohne Wärmemengenzähler.

EvoFlat™ FPS

Vierleiter Wohnungsstation für Heizung/Kühlung mit integriertem Frischwassersystem zur Trinkwassererwärmung im Durchfluss für die Versorgung mit unterschiedlichen Vorlauftemperaturen. Besonders geeignet für Wärmepumpenanlagen und Systemen mit geringen Vorlauftemperaturen. Zur Trinkwassererwärmung (45 °C) wird eine minimale Vorlauftemperatur von 48 °C benötigt.

Typ	Ausführung Wärmeübertrager				WG
	Kupferlot		Edelstahllot		
	Best.-Nr.	€	Best.-Nr.	€	
EvoFlat™ 4.0 FPS 3	183B3008	1.870,00	183B3508	2.180,00	67
EvoFlat™ 4.0 FPS 4	183B3009	1.990,00	183B3509	2.320,00	

Zubehör	Best.-Nr.	€	WG
Montageschiene incl. 7 St. Kugelhähne ¾" x 76 mm IG/AG (3 St. DVGW, 4 St. Heizung) [1]	145H4195	134,00	67
TWA-Q NC 230V	082F1600	31,20	

Abbildung ohne Wärmedämmhaube

Hinweis:
Unter- und Aufputzschränke siehe Seite 292

HYDRAULIKSCHEMA-BEISPIEL

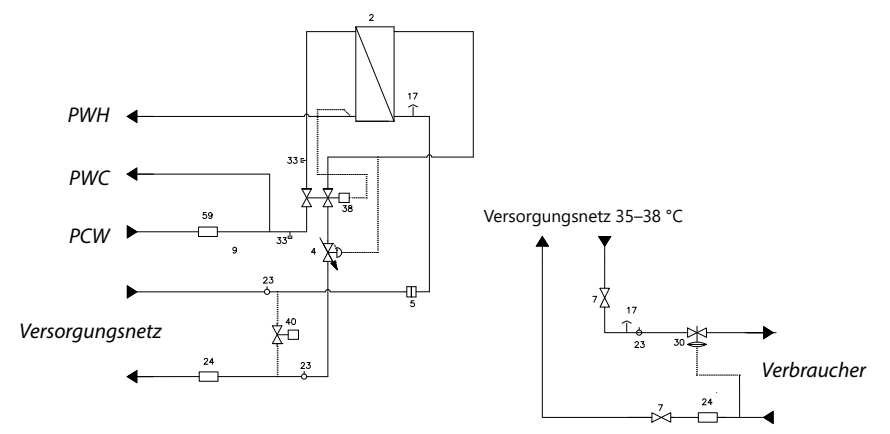

2 Plattenwärmeübertrager: XB05
5 Schmutzfänger
7 Kugelhahn
17 Entlüftung
23 Fühlertasche M10x1
24 Passstück ¾" × 110 mm – WMZ
30 AB-PM DN 20
38 TWarmwasser-Regler
40 Sommer-Bypass
59 Passstück ¾" × 110 mm -KWZ

Technische Parameter:
Nenndruck (prim./sek.): PN 10/PN 10
Statischer Druck (kW): Pmin = 1,5 bar
Lot (Warmeübertrager): Kupfer / Edelstahl

Gewicht ohne Abdeckhaube: 7,7 - 9,3 kg

Wärmedämmung: EPP λ 0,039

Abmessungen ohne Zirkulation einschl. Wärmedämmung (mm):
Mit Anschlüssen: H 613 x B 530 x T 150

Anschlussgrößen:
FW, HZ, PWC, PWH: G ¾" (Innengewinde)
Versorgung HZ: G ¾" (Außengewinde)

PWH: Leistungsbeispiele 10/50 °C					
Typ HEX	PWH Leistung [kW]	Primär VL/RL [°C]	Druckverlust Primär[2] [kPa]	Durchfluss Primär [l/h]	Zapfmenge [l/min]
Typ 3 Cu/E	37	55/18	27	869	13,3
	55	65/15	34	940	19,7
Typ 4 Cu/E	38	53/20	32	987	13,6
	49	55/19	50	1158	17,6

PWH: Leistungsbeispiele 10/45 °C					
Typ 3 Cu/E	49	55/16	42	1081	20.1
	35	48/19	39	1038	14.3
Typ 4 Cu/E	55	55/14	50	1153	22.5
	41	48/18	51	1175	16.8

Heizung: Leistungsbeispiel			
Heizleistung [kW]	Heizkreis ΔT [K]	Druckverlust[2] [kPa]	Durchfluss Primär[3] [l/h]
4,9	7	20	600
6,9	10	20	600
10,5	15	20	600

[1] Bei der Bestellung von Unterputzkästen ist die Kugelhahnschiene inklusive.
[2] Ohne Wärmemengenzähler.
[3] Maximaler Durchfluss.

AT 18. 12. 2024

EvoFlat™ FSA

Wohnungsstation für direkte Beheizung mit integriertem. Frischwassersystem zur Trinkwassererwärmung im Durchfluss für Wohnungen mit Heizkörpern in Mehrfamilienhäusern.

Ausführung inkl. EPP-Wärmedämmhaube	Ausführung Wärmeübertrager				WG
	Kupferlot		Edelstahllot		
	Best.-Nr.	€	Best.-Nr.	€	
EvoFlat™ FSA 1	145B0100	1.160,00	145B0103	1.440,00	67
EvoFlat™ FSA 2	145B0101	1.210,00	145B0104	1.570,00	
EvoFlat™ FSA 3	145B0102	1.280,00	145B0105	1.720,00	
EvoFlat™ FSA 1, Zirkulation inkl. SV [1]	145B0800	1.620,00	145B0803	1.930,00	
EvoFlat™ FSA 2, Zirkulation inkl. SV [1]	145B0801	1.700,00	145B0804	2.060,00	
EvoFlat™ FSA 3, Zirkulation inkl. SV [1]	145B0802	1.730,00	145B0805	2.210,00	

Zubehör	Best.-Nr.	€	WG
Montageschiene inkl. 7 Stk. Kugelhähne ¾" x 76 mm IG/AG (3 Stk. DVGW, 4 Stk. Heizung)[2]	145H4195	134,00	67
Stellantrieb TWA-Q NC 230 V	082F1600	31,20	28
Stellantrieb TWA-Q NC 24 V	082F1602	31,20	

Hinweis:
Unter- und Aufputzschränke siehe Seite 292

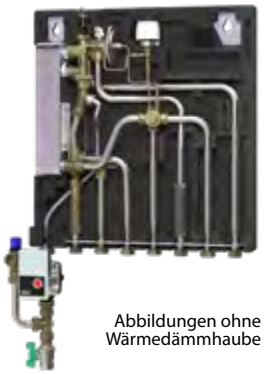

Abbildungen ohne Wärmedämmhaube

HYDRAULIKSCHEMA

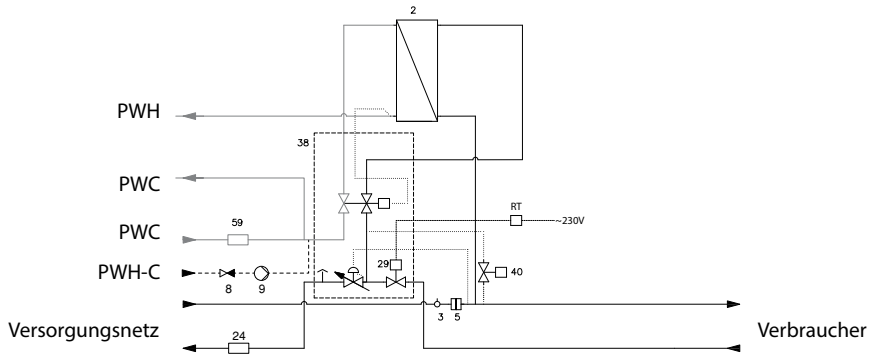

2 HEX Danfoss XB06H-1
5 Filter für Schmutzfänger
8 Rückschlagklappe
9 Zirkulationspumpe
23 Fühlertasche M10x1
24 Passstücke ¾" x 110 mm - WMZ
29 Stellantrieb TWA-Q (optional)
38 TPC-M Regler
40 Sommerbypass
59 Passstücke ¾" x 110 mm - KWZ RT-Raumthermostat mit Zeitschaltuhr (optional)

Technische Parameter:
Nenndruck: PN 10
Max. Vorlauftemp.: T_{max} = 95 °C
Lot (Wärmeübertrager): Kupfer / Edelstahl

Gewicht ohne Gehäuse: max 16 kg

Wärmedämmung: EPP λ 0,039
Spannungsversorgung: 230V AC / 24V AC/DC

Abmessungen ohne Zirkulation einschl. Wärmedämmung [mm]:
Mit Anschlüssen: H 590 x B 550 x T 150

Anschlussdimensionen: G ¾" (Innengewinde)

PWH: Leistungsbeispiele 10/50°C

Typ Bezeichnung HEX	PWH Leistung [kW]	Versorgungsseite VL/RL [°C]	Druckverlust[3] [kPa]	Durchfluss [l/h]	Zapfmenge [l/min]
Typ 1 Cu/E	37	65/21	23	730	13,3
	43	65/22	40	850	15,3
Typ 2 Cu/E	45	65/20	22	867	16,1
	49	65/21	30	950	17,5
Typ 3 Cu	55	65/16	27	950	19,4
	38	55/21	27	950	13,6
Typ 3 E	51	65/19	28	950	18,3
	34	55/24	28	950	12,5

Heizung: Leistungsbeispiel

Heizung Leistung [kW]	Heizkreis Δt [K]	Versorgungsseite Druckverlust[3] [kPa]	Durchfluss [l/h]
10	20	3	430
10	30	1	287
10	40	1	215
15	20	8	645
15	30	3	430
15	40	2	323

[1] Bei Wohnungsstation mit Zirkulation, muss ein Unterputzkasten mit Breite 690 mm verwendet werden.
[2] Bei der Bestellung von Unterputzkästen ist die Kugelhahnschiene inklusive.
[3] Ohne Wärmemengenzähler.

EvoFlat™ MSA

Wohnungsstation für direkte Beheizung mit integriertem. Frischwassersystem zur Trinkwassererwärmung im Durchfluss für Wohnungen mit Flächenheizung in Mehrfamilienhäusern.

Ausführung inkl. EPP-Wärmedämmhaube, STW	Ausführung Wärmeübertrager Kupferlot Best.-Nr.	€	Edelstahllot Best.-Nr.	€	WG
EvoFlat™ MSA 1	145B1771	1.720,00	145B1757	1.990,00	67
EvoFlat™ MSA 2	145B1772	1.760,00	145B1758	2.120,00	
EvoFlat™ MSA 3	145B1773	1.830,00	145B1759	2.280,00	
EvoFlat™ MSA 1, Zirkulation inkl. SV [1]	145B1971	2.190,00	145B1957	2.470,00	
EvoFlat™ MSA 2, Zirkulation inkl. SV [1]	145B1972	2.230,00	145B1958	2.600,00	
EvoFlat™ MSA 3, Zirkulation inkl. SV [1]	145B1973	2.300,00	145B1959	2.750,00	

Zubehör	Best.-Nr.		WG
Montageschiene inkl. 7 Stk. Kugelhähne ¾" x 76mm IG/AG (3 Stk. DVGW, 4 Stk. Heizung)[2]	145H4195	134,00	67
Hochtemperaturabgang-Set inkl. Anschlussgarnitur[3]	145H4854	101,00	

Abbildungen ohne Wärmedämmhaube

HYDRAULIKSCHEMA

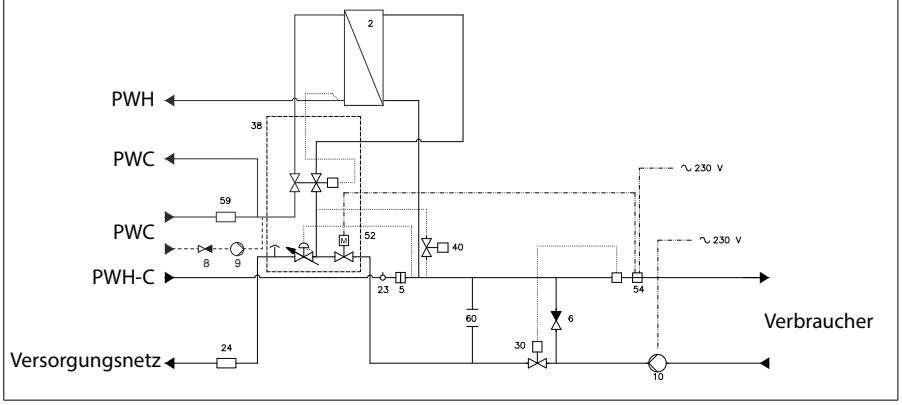

2 HEX Danfoss XB06H-1
5 Filter für Schmutzfänger
6 Rückschlagklappe DN 20
8 Rückschlagklappe
9 Zirkulationspumpe
10 Pumpe Wilo Yonos Para RS 15/6
23 Fühlertasche M10x1
24 Passstücke ¾" x 110 mm - VMZ
29 Festwertregler kvs 1,6
30 FTC Thermostat
38 TPC-M Regler
40 Sommer-Bypass
52 TWA-Z 230V NC
54 Sicherheitstherm. 56°C +-3K
59 Passstücke ¾" x 110 mm- KWZ
60 Anschluss Heizung

Technische Parameter:
Nenndruck: PN 10
Max. Vorlauftemp.: T_{max} = 95 °C
Lot (Wärmeübertrager): Kupfer / Edelstahl

Gewicht ohne Gehäuse: max. 19 kg

Wärmedämmung: EPP λ 0,039

Spannungsversorgung: 230V AC

Abmessungen ohne Zirkulation einschl. Wärmedämmung [mm]:
Mit Anschlüssen: H 590 x B 550 x T 150

Anschlussdimensionen: G ¾" (Innengewinde)

PWH: Leistungsbeispiele 10/50°C

Typ Bezeichnung HEX	PWH Leistung [kW]	Versorgungsseite VL/RL [°C]	Druckverlust[4] [kPa]	Durchfluss [l/h]	Zapfmenge [l/min]
Typ 1 Cu/E	37	65/21	23	730	13,3
	43	65/22	40	850	15,3
Typ 2 Cu/E	45	65/20	22	867	16,1
	49	65/21	30	950	17,5
Typ 3 Cu	55	65/16	27	950	19,4
	38	55/21	27	950	13,6
Typ 3 E	51	65/19	28	950	18,3
	34	55/24	28	950	12,5

Heizung: Leistungsbeispiel

Heizung Leistung [kW]	Heizkreis Δt [K]	Versorgungsseite Druckverlust[4] [kPa]	Durchfluss [l/h]
10	20	3	430
10	30	1	287
10	40	1	215
15	20	8	645
15	30	3	430
15	40	2	323

[1] Bei Wohnungsstation mit Zirkulation, muss ein Unterputzkasten mit Breite 690 mm verwendet werden.
[2] Bei der Bestellung von Unterputzkästen ist die Kugelhahnschiene inklusive.
[3] Bei der Kombination Wohnungsstation mit Hochtemperaturabgang, muss ein Unterputzkasten mit Breite 690 mm verwendet werden.
[4] Ohne Wärmemengenzähler.

EvoFlat™ WSA

Wohnungsstation für direkte Beheizung mit integriertem. Frischwassersystem zur Trinkwassererwärmung im Durchfluss für Wohnungen in Mehrfamilienhäusern.

Ausführung inkl. EPP Wärmedämmhaube	Ausführung Wärmeübertrager Kupferlot Best.-Nr.	Kupferlot €	Edelstahllot Best.-Nr.	Edelstahllot €	WG
EvoFlat™ WSA 1, PWH-Bereiter	145G0300	1.120,00	145G0306	1.400,00	67
EvoFlat™ WSA 2, PWH-Bereiter	145G0301	1.170,00	145G0307	1.530,00	
EvoFlat™ WSA 3, PWH-Bereiter	145G0302	1.230,00	145G0308	1.680,00	
EvoFlat™ WSA 1, Zirkulation inkl. SV [1]	145G0303	1.600,00	145G0309	1.870,00	
EvoFlat™ WSA 2, Zirkulation inkl. SV [1]	145G0304	1.640,00	145G0310	2.000,00	
EvoFlat™ WSA 3, Zirkulation inkl. SV [1]	145G0305	1.710,00	145G0311	2.150,00	

Zubehör	Best.-Nr.	€	WG
Montageschiene inkl. 5 Stk. Kugelhähne ¾" x 76 mm IG/AG (3 Stk. DVGW, 2 Stk. Heizung)[2]	145H4537	103,00	67

Hinweis:
Unter- und Aufputzschränke siehe Seite 292

EvoFlat™ WSA

EvoFlat™ WSA E

Abbildungen ohne Wärmedämmhaube

HYDRAULIKSCHEMA

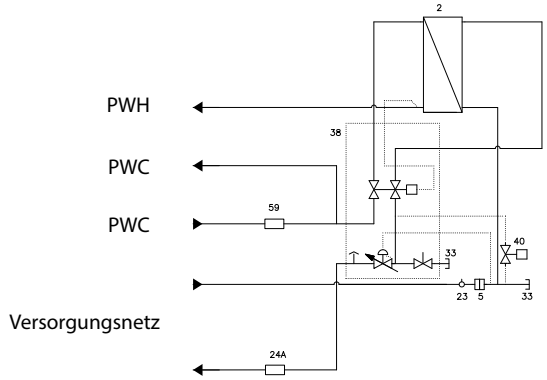

2 Plattenwärmeübertrager: Danfoss XB06H -1
5 Schmutzfänger MW 0,6 mm
17 Entlüftung
23 Fühlertauchhülse
24 Passstück für WMZ: ¾" × 110 mm
33 Stopfen
38 Warmwasser-Regler Typ TPC-M
40 Sommer-Bypass
59 Passstück für Kaltwasserzähler: ¾" × 110 mm

Technische Parameter:
Nenndruck: PN 10
Max. Vorlauftemperatur: 95 °C
Lot (Wärmeübertrager): Kupfer / Edelstahl

Gewicht ohne Gehäuse: 15 kg

Wärmedämmung: EPP λ 0,039
Spannungsversorgung: 230V AC

Abmessungen [mm]:
Mit Anschlüssen: H 590 x B 550 x T 150

Anschlussdimensionen: G ¾" (Innengewinde)

PWH: Leistungsbeispiele 10/50°C

Typ Bezeichnung HEX	PWH Leistung [kW]	Versorgungsseite VL/RL [°C]	Druckverlust[3] [kPa]	Durchfluss [l/h]	Zapfmenge [l/min]
Typ 1 Cu/E	37	65/21	23	730	13,3
	43	65/22	40	850	15,3
Typ 2 Cu/E	45	65/20	22	867	16,1
	49	65/21	30	950	17,5
Typ 3 Cu	55	65/16	27	950	19,4
	38	55/21	27	950	13,6
Typ 3 E	51	65/19	28	950	18,3
	34	55/24	28	950	12,5

[1] Bei Wohnungsstation mit Zirkulation, muss ein Unterputzkasten mit Breite 690 mm verwendet werden.
[2] Bei der Bestellung von Unterputzkästen ist die Kugelhahnschiene inklusive.
[3] Ohne Wärmemengenzähler.

AT 18. 12. 2024

EvoFlat™ FSF

Vierleiter Wohnungsstation für Heizung/Kühlung mit integriertem Frischwassersystem zur Trinkwassererwärmung im Durchfluss für die Versorgung mit unterschiedlichen Vorlauftemperaturen. Besonders geeignet für Wärmepumpenanlagen und Systemen mit geringen Vorlauftemperaturen. Zur Trinkwassererwärmung (45 °C) wird eine mininmale Vorlauftemperatur von 50 °C benötigt.

Ausführung inkl. EPP Wärmedämmhaube	Ausführung Wärmeübertrager				WG
	Kupferlot		Edelstahllot		
	Best.-Nr.	€	Best.-Nr.	€	
EvoFlat™ FSF 3, 4 Leiter Version, getrennte Versorgung	145B0515	1.520,00	145B0518	1.970,00	67

Zubehör	Best.-Nr.	€	WG
Montageschiene inkl. 7 Stk. Kugelhähne ¾" x 76 mm IG/AG (3 Stk. DVGW, 4 Stk. Heizung)[1]	145H4195	134,00	67

Hinweis:
Unter- und Aufputzschränke siehe Seite 292

EvoFlat™ FSF

EvoFlat™ FSF E

Abbildungen ohne Wärmedämmhaube

HYDRAULIKSCHEMA

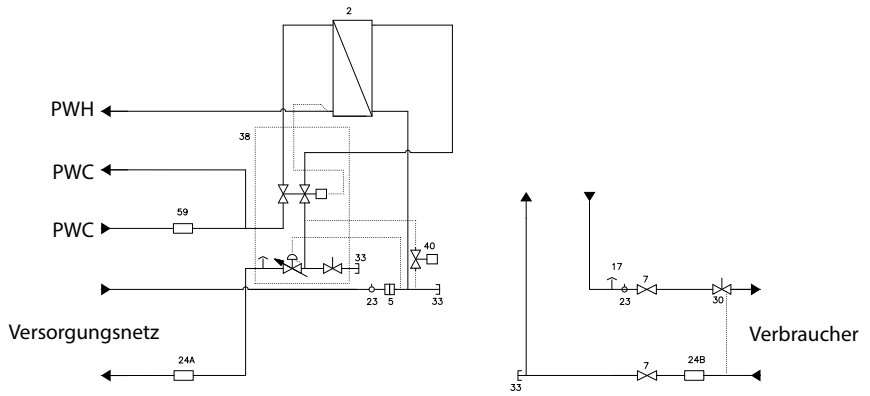

2 Plattenwärmeübertrager: Danfoss XB06H -1
5 Schmutzfänger MW 0,6 mm
17 Entlüftung
23 Fühlertauchhülse
24 Passstück für WMZ: ¾" × 110 mm
29 Stellantrieb HE
30 AB-PM DN20 HP
33 Stopfen
38 Warmwasser-Regler Typ TPC-M
40 Sommer-Bypass
59 Passstück für Kaltwasserzähler: ¾" × 110 mm

Technische Parameter:
Nenndruck: PN 10
Lot (Wärmeübertrager): Kupfer / Edelstahl

Gewicht ohne Gehäuse: 16 kg

Wärmedämmung: EPP λ 0,039
Spannungsversorgung: 230V AC

Abmessungen [mm]:
Mit Anschlüssen: H 590 x B 550 x T 150

Anschlussdimensionen: G ¾" (Innengewinde)

PWH: Leistungsbeispiele 10/50°C

Typ Bezeichnung HEX	PWH Leistung [kW]	Versorgungsseite VL/RL [°C]	Druckverlust[2] [kPa]	Durchfluss [l/h]	Zapfmenge [l/min]
XB06H+ 60 Cu (Typ 3)	55	65/16	27	950	19,4
	38	55/21	27	950	13,6
XB06H-1 56 E (Typ 3)	51	65/19	28	950	18,3
	34	55/24	28	950	12,5

PWH: Leistungsbeispiele 10/45°C

Typ 3 Cu	42	55/16	28	950	17.2
	33	50/20	28	950	13.5
Typ 3 E	37	55/18	21	853	15.2
	27	50/21	21	800	11.1

Heizung: Leistungsbeispiel

Heizung Leistung [kW]	Heizkreis Δt [K]	Versorgungsseite Druckverlust[2] [kPa]	Durchfluss [l/h]
5	7	20	600
7	10	20	600
10	15	20	600

[1] Bei der Bestellung von Unterputzkästen ist die Kugelhahnschiene inklusive.
[2] Ohne Wärmemengenzähler

AT 18. 12. 2024

EvoFlat™ Reno

Wohnungsstation speziell für den Austausch von Gasthermen, für direkte Beheizung mit integriertem Frischwassersystem zur Trinkwassererwarmung im Durchfluss fur Wohnungen in Mehrfamilienhäusern.

Ausführung	Ausführung Wärmeübertrager				WG
	Kupferlot		Edelstahllot		
	Best.-Nr.	€	Best.-Nr.	€	
EvoFlat™ Reno Typ 1 230 V [1]	145B4102	1.460,00	145B4105	1.720,00	67
EvoFlat™ Reno Typ 2 230 V [1]	145B4103	1.500,00	145B4106	1.850,00	
EvoFlat™ Reno Typ 3 230 V [1]	145B4104	1.570,00	145B4107	1.990,00	
EvoFlat™ Reno Typ 1 24 V [2]	145B4108	1.830,00	145B4111	2.100,00	
EvoFlat™ Reno Typ 2 24 V [2]	145B4109	1.880,00	145B4112	2.230,00	
EvoFlat™ Reno Typ 3 24 V [2]	145B4110	1.940,00	145B4113	2.370,00	

Zubehör	Best.-Nr.	€	WG
Rohrset, gedämmt für Primäranschluss von oben	145H4920	122,00	67
Abdeckhaube weiß lackiert ohne Tür H760/B455/D220 mm	145H4927	224,00	
Stellantrieb TWA-Q NC 230 V	082F1600	31,20	
Stellantrieb TWA-Q NC 24 V	082F1602	31,20	

HYDRAULIKSCHEMA

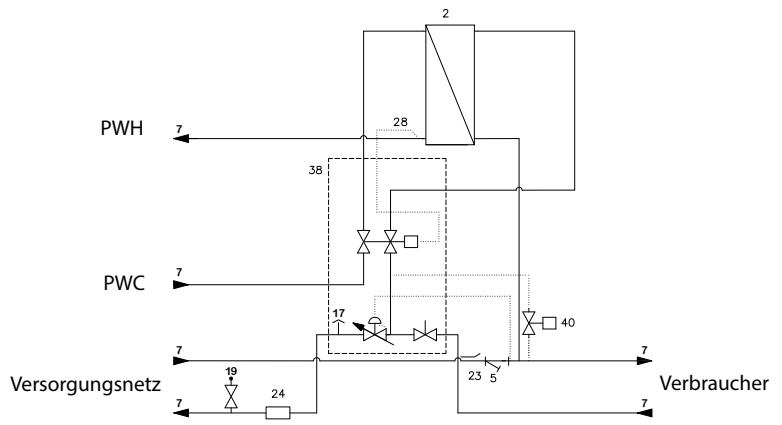

2 Plattenwärmeübertrager PWH
5 Schmutzfänger
7 Kugelhahn ¾"
17 Entlüfter ½"
19 Entlüfter mit Schlauchanschluss
23 Fühlertasche mit Wärmezähler
24 Passstück für Wärmezähler
28 Tauchfühler für TPC-M
38 Warmwasser-Regler TPC-M
40 Sommerbypass

Technische Parameter:
Nenndruck: PN 10
Max. Vorlauftemp.: T_{max} = 95°C
Max. Differenzdruck: 4 bar

Gewicht ohne Gehäuse: max 18 kg

Spannungsversorgung: 230V AC / 24V AC/DC

Abmessungen [mm]:
Mit Anschlüssen: H 685 x B 410 x T 205
Mit Abdeckhaube: H 760 x B 455 x T 220

Anschlussdimensionen: G ¾" (Innengewinde)

PWH: Leistungsbeispiele 10/50°C

Typ Bezeichnung HEX	PWH Leistung [kW]	Versorgungsseite VL/RL [°C]	Druckverlust[3] [kPa]	Durchfluss [l/h]	Zapfmenge [l/min]
XB06H-1 26 Cu/E (Typ 1)	37	65/21	23	730	13,3
	43	65/22	40	850	15,3
XB06H-1 40 Cu/E (Typ 2)	45	65/20	22	867	16,1
	49	65/21	30	950	17,5
XB06H+ 60 Cu (Typ 3)	55	65/16	27	950	19,4
	38	55/21	27	950	13,6
XB06H-1 56 E (Typ 3)	51	65/19	28	950	18,3
	34	55/24	28	950	12,5

Heizung: Leistungsbeispiel

Heizung Leistung [kW]	Heizkreis Δt [K]	Versorgungsseite Druckverlust[3] [kPa]	Durchfluss [l/h]
10	20	3	430
10	30	1	287
10	40	1	215
15	20	8	645
15	30	3	430
15	40	2	323

[1] Version 230V: Klemmdose ist inkludiert
[2] Version 24V: Klemmdose und 24V Trafo sind inkludiert
[3] Ohne Wärmemengenzähler

AT 18. 12. 2024

SG, SGC / SGCi Fußbodenheizungsverteiler

Vorgefertigte Danfoss Edelstahl Verteilersysteme für die Fußbodenheizung, passend für den separaten oder kombinierten Einbau mit Danfoss Wohnungsstationen in Danfoss Unterputzkästen.

Ausführung	Best.-Nr.	€	WG
Typ SG mit 7 Heizkreisen	145H0907	371,00	67
Typ SG mit 8 Heizkreisen	145H0908	397,00	
Typ SG mit 9 Heizkreisen	145H0909	424,00	
Typ SG mit 10 Heizkreisen	145H0910	452,00	
Typ SG mit 11 Heizkreisen	145H0911	477,00	
Typ SG mit 12 Heizkreisen	145H0912	506,00	
Typ SGC mit 2 Heizkreisen und Icon Einzelraumregelung	145H0922	489,00	
Typ SGC mit 3 Heizkreisen und Icon Einzelraumregelung	145H0923	546,00	
Typ SGC mit 4 Heizkreisen und Icon Einzelraumregelung	145H0924	605,00	
Typ SGC mit 5 Heizkreisen und Icon Einzelraumregelung	145H0925	663,00	
Typ SGC mit 6 Heizkreisen und Icon Einzelraumregelung	145H0926	722,00	
Typ SGC mit 7 Heizkreisen und Icon Einzelraumregelung	145H0927	780,00	
Typ SGC mit 8 Heizkreisen und Icon Einzelraumregelung	145H0928	841,00	
Typ SGC mit 9 Heizkreisen und Icon Einzelraumregelung	145H0929	898,00	
Typ SGC mit 10 Heizkreisen und Icon Einzelraumregelung	145H0930	958,00	
Typ SGC mit 11 Heizkreisen und Icon Einzelraumregelung	145H0931	1.020,00	
Typ SGC mit 12 Heizkreisen und Icon Einzelraumregelung	145H0932	1.080,00	
Typ SGCi mit 2 Heizkreisen und Icon 2 Einzelraumregelung	145H1942	727,00	
Typ SGCi mit 3 Heizkreisen und Icon 2 Einzelraumregelung	145H1943	795,00	
Typ SGCi mit 4 Heizkreisen und Icon 2 Einzelraumregelung	145H1944	867,00	
Typ SGCi mit 5 Heizkreisen und Icon 2 Einzelraumregelung	145H1945	938,00	
Typ SGCi mit 6 Heizkreisen und Icon 2 Einzelraumregelung	145H1946	1.012,00	
Typ SGCi mit 7 Heizkreisen und Icon 2 Einzelraumregelung	145H1947	1.081,00	
Typ SGCi mit 8 Heizkreisen und Icon 2 Einzelraumregelung	145H1948	1.155,00	
Typ SGCi mit 9 Heizkreisen und Icon 2 Einzelraumregelung	145H1949	1.226,00	
Typ SGCi mit 10 Heizkreisen und Icon 2 Einzelraumregelung	145H1950	1.296,00	
Typ SGCi mit 11 Heizkreisen und Icon 2 Einzelraumregelung	145H1951	1.402,00	
Typ SGCi mit 12 Heizkreisen und Icon 2 Einzelraumregelung	145H1952	1.470,00	

Typ SG: Verteilersystem für Fußbodenheizung ohne Beimischkreis, mit Durchflussmesser.

Typ SGC: Verteilersystem für Fußbodenheizung ohne Beimischkreis, mit Durchflussmesser und mit fest verdrahtetem Heizkreisregler Icon™ und 230V TWA-A Stellantriebe gemäß Anzahl der Heizkreise.

Typ SGCi: Verteilersystem für Fußbodenheizung ohne Beimischkreis, mit Durchflussmesser und mit fest verdrahtetem Heizkreisregler Icon 2™ und 230V TWA-A Stellantriebe gemäß Anzahl der Heizkreise.

HINWEIS: Icon 230V und Icon2™ Raumthermostate auf Seite 114.

SG

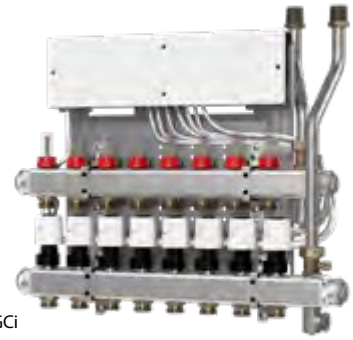

SGC / SGCi

Technische Parameter:
Nenndruck: PN 6

Gewicht:
einschl. Verpackung: 20-30 kg

Elektrischer Anschluss: 230V AC / 24 AC/DC

Abmessungen [mm]: H 446 x W 550 x D 150

Anschlussdimensionen: G ¾" (AG)

AT 18. 12. 2024

CDM Kühlmodul

In Gebäuden mit zentraler Heizungs- und Kälteversorgung werden Danfoss Wohnungsstationen in Kombination mit einem Kühlmodul der Serie CDM eingesetzt. Die Versorgung der Station erfolgt über getrennte Stränge für die Heizungs- und die Kälteversorgung.

Typ	Best.-Nr.	€	WG
CDM Kühlmodul Standard 230V	145B9506	727,00	67
CDM Kühlmodul HighFlow 230V	145B9507	927,00	

CSG Edelstahlverteiler

Vorgefertigte Danfoss Edelstahl Verteilersysteme für die Fußbodenheizung, passend in Kombination mit dem CDM-Kühlmodul für den kombinierten Einbau mit Danfoss Wohnungsstationen in Danfoss Unterputzkästen.

Heizkreisverteiler Typ	Best.-Nr.	€	WG
Typ CSG mit 2 Heizkreisen	145H0862	239,00	67
Typ CSG mit 3 Heizkreisen	145H0863	264,00	
Typ CSG mit 4 Heizkreisen	145H0864	297,00	
Typ CSG mit 5 Heizkreisen	145H0865	322,00	
Typ CSG mit 6 Heizkreisen	145H0866	350,00	
Typ CSG mit 7 Heizkreisen	145H0867	371,00	
Typ CSG mit 8 Heizkreisen	145H0868	405,00	
Typ CSG mit 9 Heizkreisen	145H0869	433,00	
Typ CSG mit 10 Heizkreisen	145H0870	452,00	
Typ CSG mit 11 Heizkreisen	145H0871	477,00	
Typ CSG mit 12 Heizkreisen	145H0872	506,00	
Typ CSGCi mit 2 Heizkreisen und Icon2™	145H1882	837,00	
Typ CSGCi mit 3 Heizkreisen und Icon2™	145H1883	923,00	
Typ CSGCi mit 4 Heizkreisen und Icon2™	145H1884	1.009,00	
Typ CSGCi mit 5 Heizkreisen und Icon2™	145H1885	1.093,00	
Typ CSGCi mit 6 Heizkreisen und Icon2™	145H1886	1.178,00	
Typ CSGCi mit 7 Heizkreisen und Icon2™	145H1887	1.261,00	
Typ CSGCi mit 8 Heizkreisen und Icon2™	145H1888	1.347,00	
Typ CSGCi mit 9 Heizkreisen und Icon2™	145H1889	1.430,00	
Typ CSGCi mit 10 Heizkreisen und Icon2™	145H1890	1.513,00	
Typ CSGCi mit 11 Heizkreisen und Icon2™	145H1891	1.636,00	

Typ CSG: Verteilersystem für Fußbodenheizung mit Durchflussmesser
Typ CSGCi: Verteilersystem für Fußbodenheizung mit Durchflussmesser und mit fest verdrahtetem Heizkreisregler Icon2™ und Stellantriebe TWA-A/NC 230V gemäß Anzahl der Heizkreise.
2–11 Kreise Icon2™ mit 15 Ausgängen

HYDRAULIKSCHEMA-BEISPIEL

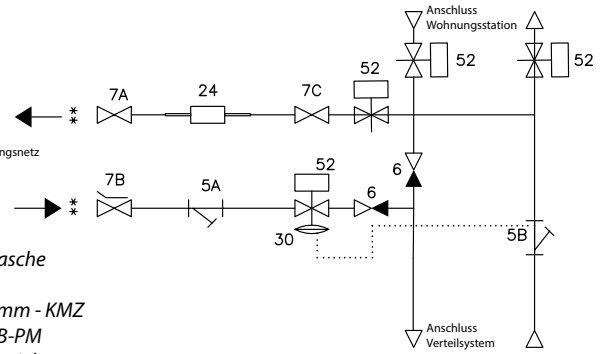

5 Schmutzfänger
6 Rückschlagklappen
7A Kugelhahn
7B Kugelhahn mit Fühlertasche
7C Kugelhahn
24 Passstück für ¾" x 110 mm - KMZ
30 Differenzdruckregler AB-PM
52 Zonenventil mit Stellantrieben

Technische Parameter

CDM Kühlmodul Standard
max. Kühlleistung (dT 6K) [kW]: 4

Druckstufe: PN 10

Abmessungen (mm): H 255 x W 500 x D 149

Anschlussdimensionen: DN 20

CDM Kühlmodul HighFlow
max. Kühlleistung (dT 6K) [kW]: 8

Druckstufe: PN 10

Abmessungen (mm): H 255 x W 500 x T 149

Anschlussdimensionen: DN 20

HINWEIS: Icon 230 V / Icon2 Raumthermostate auf Seite 114.

AT 18. 12. 2024

Kühlleistung [kW]	Bei 4 K Spreizung Durchfluss [l/h]	Bei 5 K Spreizung Durchfluss [l/h]	Bei 6 K Spreizung Durchfluss [l/h]	Bei 7 K Spreizung Durchfluss [l/h]	Bei 8 K Spreizung Durchfluss [l/h]
CDM "Standard"					
0,5	107				
1,0	215	172	143	123	107
1,5	322	258	215	184	161
2,0	430	344	287	246	215
2,5	537	430	358	307	269
3,0		516	430	369	322
3,5		602	502	430	376
4,0			573	491	430
4,5				553	484
5,0				614	537
5,5					591
CDM "HighFlow"					
1,5	322	258			
2,0	430	344	287		
2,5	537	430	358	307	
3,0	645	516	430	369	322
3,5	752	602	502	430	376
4,0	860	688	573	491	430
4,5	967	774	645	553	484
5,0	1075	860	717	614	537
5,5	1182	946	788	676	591
6,0		1032	860	737	645
6,5		1118	931	798	699
7,0		1204	1003	860	752
7,5			1075	921	806
8,0			1146	983	860
8,5				1044	914
9,0				1106	967
9,5				1167	1021
10,0					1075
10,5					1129
11,0					1182

Zubehör für Unterputzmontage

zum professionellen und kostengünstigen Wandeinbau von Wohnungsstationen und Fußbodenverteilern.

Wohnungsstation (EoFlat, EvoFlat 4.0)								
nur Station	inkl. HT-Abgang/ Zirkulation	inkl. FBH-Verteiler						
			+ Hochtemp. Abgang					
WSS/WSA/4.0W FSS/FSA/4.0F MSS/MSA/ 4.0M Type1,2,3,4	MSS/MSA/4.0M Type1,2,3,4	Bis 9 Kreise	Bis 10 Kreise	Bis 12 Kreise	Ausführung	Best.-Nr.	€	WG
x					Danfoss Unterputzkasten inkl. Kugelhahnschiene 610x910x150mm	145H4900	265,00	67
x					Danfoss Sichtteil und Tür für UPK 610x910x150mm	145H4901	119,00	
	x				Danfoss Unterputzkasten inkl. Kugelhahnschiene 690x910x150mm	145H4902	278,00	
	x				Danfoss Sichtteil und Tür für UPK 690x910x150mm	145H4903	124,00	
		x			Danfoss Unterputzkasten inkl. Kugelhahnschiene 610x1350x150mm	145H4904	314,00	
		x			Danfoss Sichtteil und Tür für UPK 610x1350x150mm	145H4905	162,00	
			x		Danfoss Unterputzkasten inkl. Kugelhahnschiene 690x1350x150mm	145H4906	327,00	
			x		Danfoss Sichtteil und Tür für UPK 690x1350x150mm	145H4907	176,00	
				x	Danfoss Unterputzkasten inkl. Kugelhahnschiene 850x1350x150mm	145H4908	341,00	
				x	Danfoss Sichtteil und Tür für UPK 850x1350x150mm	145H4909	183,00	

Hinweis: Haltelaschen für Einbauschrank als Ersatzteil 1 Set = 4 Stk. Art. Nr.: 145H4994
Höhenverstellbare Standfüße als Ersatzteil 1 Set = 2 Stk. Art. Nr.: 183U6033

Best.-Nr.	Bezeichnung	A [mm]	B [mm]	C [mm]	D [mm]	E [mm]	F [mm]
145H4900	UP Kasten	610	910	150			
145H4901	Rahmen mit Tür				662	790	10
145H4902	UP Kasten	690	910	150			
145H4903	Rahmen mit Tür				742	790	10
145H4904	UP Kasten	610	1350	150			
145H4905	Rahmen mit Tür				662	1230	10
145H4906	UP Kasten	690	1350	150			
145H4907	Rahmen mit Tür				742	1230	10
145H4908	UP Kasten	850	1350	150			
145H4909	Rahmen mit Tür				902	1230	10

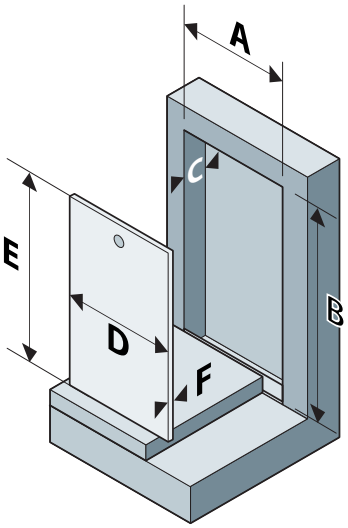

AT 18. 12. 2024

Zubehör für Aufputzmontage

Zur Aufputzmontage können Danfoss Unterputz-Kästen direkt auf der Wand montiert und mit entsprechenden Vorwand-Paneelen verkleidet werden (Befestigung der Vorwand-Paneelen erfolgt magnetisch).

Typ	A[2] [mm]	B[2] [mm]	C[2] [mm]	Best.-Nr.	€	WG
Danfoss Unterputzkasten 610x910x150, mit Kugelhahnschiene[1]	662	940	160	145H4900	265,00	67
Rahmen mit Tür für UPK 610x910x150, RAL 9016				145H4901	119,00	
Vorwand-Paneele für UPK 610x910mm				183U6012	129,00	
Danfoss Unterputzkasten 690x910x150, mit Kugelhahnschiene[1]	742			145H4902	278,00	
Rahmen mit Tür für UPK 690x910x150, RAL 9016				145H4903	124,00	
Vorwand-Paneele für UPK 690x910mm				183U6014	139,00	
Danfoss Unterputzkasten 610x1350x150, mit Kugelhahnschiene, (max. 9 Heizkreise)[1]	662	1380		145H4904	314,00	
Rahmen mit Tür für UPK 610x1350x150, RAL 9016				145H4905	162,00	
Vorwand-Paneele für UPK 610x1350mm				183U6013	151,00	
Danfoss Unterputzkasten 690x1350x150, mit Kugelhahnschiene, (max. 10 Heizkreise)	742			145H4906	327,00	
Rahmen mit Tür für UPK 690x1350x150, RAL 9016				145H4907	176,00	
Vorwand-Paneele für UPK 690x1350mm				183U6015	192,00	
Unterputzkasten 850x1350x150, mit Kugelhahnschiene, (max. 12 Heizkreise)	902			145H4908	341,00	
Rahmen mit Tür zu UPK 850x1350, RAL 9016				145H4909	183,00	
Vorwand-Paneele für UPK 850x1350mm				183U6020	197,00	

Hinweis: Bei der Kombination Wohnungsstation mit Zirkulation oder Hochtemperaturabgang, muss mindestens ein Unterputzkasten mit Breite 690 mm verwendet werden.

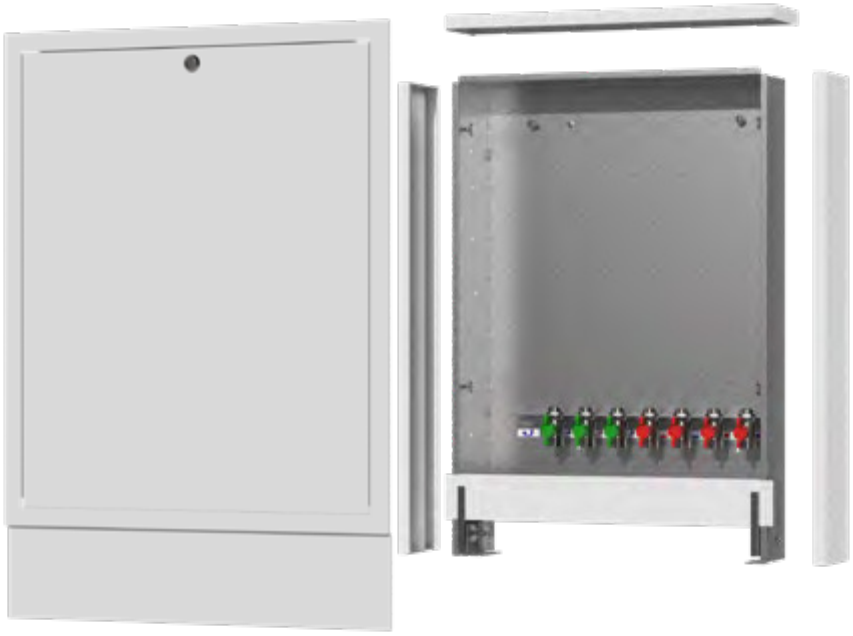

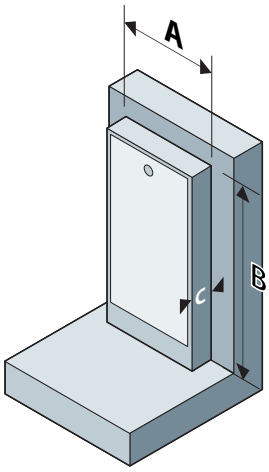

Zubehör für Aufputzmontage	Best.-Nr.	€	WG
Montageschiene inkl. 7 Stk. Kugelhähne ¾" x 76 mm IG/AG (3 Stk. DVGW, 4 Stk. Heizung)	145H4195	134,00	67
Montageschiene inkl. 5 Stk. Kugelhähne ¾" x 76 mm IG/AG (3 Stk. DVGW, 2 Stk. Heizung)	145H4537	103,00	
Abdeckhaube H 780 x B 600 x T 200 mm, ohne Tür, unten offen	004U8578	115,00	

[1] nicht für Danfoss EvoFlat™ VX-F Station geeignet
[2] resultierende Maße aus UP-Kasten, Rahmen und Vorwand-Paneele

Ersatzteile Akva Vita, Akva Lux bis EvoFlat™

Warmwasserregler	Akva Vita bis 2005	Akva Vita	Akva Lux	Complete Akva Lux II	Smart Akva Vita II	EvoFlat™	Best.-Nr.	€	WG
Danfoss Service Kit TPC-M						x	145H3886	562,00	67
Thermostatteil für TPC-M Regler						x	003L3962	105,00	08
Kaltwasserteil für TPC-M Regler						x	003L3964	126,00	08
Danfoss Service Kit PTC2+P (Bauform Eck)				x			145H3668	546,00	67
Danfoss Service Kit PTC2+P (Bauform Gerade) für GS				x*			145H3669	546,00	67
Thermostatteil (ICV) für PTC2+P und PTC Regler			x	x			003L3887	105,00	08
Danfoss Service Kit PM2+P (Bauform Eck)					x		145H3670	485,00	67
PM-Regler	x	x					004B6112	432,00	33
PTC-Regler			x				004U8701	508,00	33
PTC-Regler (plombiert für Wien Energie)			x				145H3650	521,00	67
Thermostatteil PTC-Regler (plombiert für Wien Energie)			x				145H4266	368,00	33
TVM-Mischer			x				003Z3145	122,00	28

* für Ausführungen mit geschraubtem Wärmeübertrager

Wärmeübertrager	Akva Vita bis 2005	Akva Vita	Akva Lux	Complete Akva Lux II	Smart Akva Vita II	EvoFlat™	Best.-Nr.	€	WG
Service Kit Wärmeübertrager 26 Kupferlot						x	145H3665	306,00	67
Service Kit Wärmeübertrager 40 Kupferlot						x	145H3666	369,00	67
Service Kit Wärmeübertrager 60 Kupferlot						x	145H3667	457,00	67
Service Kit Wärmeübertrager 26 Edelstahllot						x	145H4747	679,00	67
Service Kit Wärmeübertrager 40 Edelstahllot						x	145H4749	823,00	67
Service Kit Wärmeübertrager 60 Edelstahllot						x	145H4750	1.182,00	67
Service Kit Wärmeübertrager 26 Kupferlot		x	x	x	x		145H3671	306,00	67
Service Kit Wärmeübertrager 40 Kupferlot		x	x	x	x		145H3672	370,00	67
Service Kit Wärmeübertrager 26 Edelstahllot		x	x	x	x		145H4751	679,00	67
Service Kit Wärmeübertrager 40 Edelstahllot		x	x	x	x		145H4752	823,00	67
Wärmeübertrager APV U129RH						x	145H3542	891,00	67
Wärmeübertrager APV U141RH				x		x	144B2446	955,00	67
Wärmeübertrager 1R-26	x						004B6074	944,00	33
Wärmeübertrager 1R-36	x						004B6075	1.280,00	33
Wärmeübertrager 1R-29	x						004B6076	1.130,00	33
Wärmeübertrager 1R-49	x						004B6077	1.570,00	33
Wärmeübertrager 2R-12	x						004B6079	1.050,00	33
Wärmeübertrager 2R-18	x						004B6080	1.270,00	33
Wärmeübertrager 2R-24	x						004B6081	1.550,00	33

Differenzdruckregler	Akva Vita bis 2005	Akva Vita	Akva Lux	Complete Akva Lux II	Smart Akva Vita II	EvoFlat™	Best.-Nr.	€	WG
Differenzdruckregler Radiatorenstation 0,1 bar	x	x	x	x	x		004B6114	353,00	33
Differenzdruckregler FBH-Station 0,2 bar	x	x	x	x	x		004B6090	353,00	33

Zonenventile	Akva Vita bis 2005	Akva Vita	Akva Lux	Complete Akva Lux II	Smart Akva Vita II	EvoFlat™	Best.-Nr.	€	WG
Zonenventil RA-N 15		x	x				013G0034	28,00	03
Zonenventil RA-C 15				x	x		013G3094	27,80	28
Thermischer Antrieb Zonenventil TWA-A/NC 230 V		x	x	x	x		088H3112	38,90	34
Thermischer Antrieb Zonenventil TWA-Q/NC 230 V						x	082F1600	31,20	28

Sommerbypass	Akva Vita bis 2005	Akva Vita	Akva Lux	Complete Akva Lux II	Smart Akva Vita II	EvoFlat™	Best.-Nr.	€	WG
Ventilunterteil FJVR 10 Ausführung "Durchgang"		x	x	x	x		003L1010	50,10	03
Ventilunterteil FJVR 10 Ausführung "Eck"		x	x				003L1009	50,10	03
Sommerbypass-Set 6 mm (inkl. 6 mm Kapillarrohr, ohne FJVR Ventil ohne Thermostatelement)		x	x	x	x		145F3712	92,90	67
Ventilunterteil Redan kv 0,4				x	x		144B2016	49,70	33
Bypass Ventil EvoFlat™ bis Produktionsdatum 19.05.2018						x	145H4808	49,60	67
Bypass Ventil EvoFlat™ ab Produktionsdatum 20.05.2018						x	145H4810	47,90	67
Thermostatelement FJVR 10-50 °C		x	x	x	x	x	003L1040	62,90	03

Rücklauftemperaturbegrenzung	Akva Vita bis 2005	Akva Vita	Akva Lux	Complete Akva Lux II	Smart Akva Vita II	EvoFlat™	Best.-Nr.	€	WG
Ventilunterteil FJVR 15		x	x	x	x		003L1014	53,30	03
Ventilunterteil Redan kv 1,2				x	x	x	144B2184	49,20	33
Thermostatelement FJVR 10-50 °C		x	x	x	x	x	003L1040	62,90	03

FBH-Festwertregelung	Akva Vita bis 2005	Akva Vita	Akva Lux	Complete Akva Lux II	Smart Akva Vita II	EvoFlat™	Best.-Nr.	€	WG
Festwertregler inkl. Ventil und Thermostatelement		x	x				145H4011	507,00	33
Festwertregler FH-TC Thermostat		x	x				088U0302	209,00	34
Ventilunterteil RA-C 15				x	x		013G3094	27,80	28
Kompletter FBH-Block mit Dichtungen + Klemmen						x	145H3893	128,00	33
Ventileinsatz zu 145H3893						x	013G3069	19,20	03
Festwertregler FTC				x	x	x	013G5081	101,00	34
Sicherheitsthermostat 55 °C		x	x	x	x	x	193B1455	113,00	67
Sicherheitsthermostat 55 °C inkl. TWA-Q Stellantrieb						x	145H4933	152,00	67

Pumpen	Akva Vita bis 2005	Akva Vita	Akva Lux	Complete Akva Lux II	Smart Akva Vita II	EvoFlat™	Best.-Nr.	€	WG
Wilo Para 15-130/6-43/PWM		x	x	x	x	x	145H4296	344,00	67
Zirkulationspumpe Wilo Yonos Para Z15/7 RKC 130						x	145H4303	404,00	67
Anschlusskabel Wilo Yonos Para		x	x	x	x	x	145H4074	22,90	67
Zirkulationspumpe Wilo Star-Z Nova Timer				x	x		144H2662	633,00	33
Zirkulationspumpe Wilo Star Z Nova				x	x		004U8714	451,00	67
Zirkulationspumpe UPM3 Auto L 15-50 CIL3	x						144H1788	426,00	33

Dichtungen, Filter, Sonstiges	Akva Vita bis 2005	Akva Vita	Akva Lux	Complete Akva Lux II	Smart Akva Vita II	EvoFlat™	Best.-Nr.	€	WG
Ersatzdichtung 24 x17 x 2 mm EPDM (50 Stk.)		x	x	x	x	x	004U8232	56,70	33
Ersatzdichtung 24 x 17 x 2 mm graphitiert (50 Stk.)		x	x	x	x	x	004B6103	24,90	33
Verbindungsteile-Set, Click-Fit						x	145H3018	188,00	67
Kaltwassersieb	x	x	x	x	x		144B2189	8,30	33
Rückflussverhinderer ¾" (zum Einlegen)				x	x		004U8616	12,10	33
Filtereinsatz (d=18 mm) (Radiatorenstationen)	x	x	x				144B2329	8,30	67
Filtereinsatz inkl. Verschraubung ½" (d = 14 mm)		x	x	x	x		004B6102	18,30	33
Filtereinsatz (d = 21 mm)				x	x	x	145H3554	8,00	67
Entlüftungseinsatz ½" AG	x	x	x	x	x	x	144B2205	15,70	33
Spezialgabelschlüssel SW 30	x	x	x	x	x	x	145H4021	95,90	33
Adapter von Danfoss RA auf M30x1,5				x	x	x	183N5002	13,90	67

Wärmeübertrager	Akva Vita LT Niedertemperatur	Akva Lux HF Hohe Zapfmengen	Best.-Nr.	€	WG
Service Kit Wärmeübertrager XB37H-1 30 Edelstahllot f. Akva Vita/Lux LT/HF	x	x	145H4989	1.289,00	67
Service Kit Wärmeübertrager XB37H-1 30 CU für Akva Vita/Lux LT/HF	x	x	145H4990	516,00	67

AT 18. 12. 2024

Durchflussbegrenzer	Akva Vita bis 2005	Akva Vita	Akva Lux	Complete Akva Lux II	Smart Akva Vita II	EvoFlat™	Best.-Nr.	€	WG
Durchflussbegrenzer 22 Liter (hellgrün)	x	x	x	x	x	x	144B2014	45,70	67
Durchflussbegrenzer 20 Liter (grau)	x	x	x	x	x	x	004B6109	45,70	67
Durchflussbegrenzer 18 Liter (lila)	x	x	x	x	x	x	144B2015	45,70	67
Durchflussbegrenzer 16 Liter (olivgrün)	x	x	x	x	x	x	004B6108	45,70	67
Durchflussbegrenzer 12 Liter (rot)	x	x	x	x	x	x	004B6107	45,70	67
Durchflussbegrenzer 10 Liter (schwarz)	x	x	x	x	x	x	004B6106	45,70	67
Kugelhähne	**Akva Vita bis 2005**	**Akva Vita**	**Akva Lux**	**Complete Akva Lux II**	**Smart Akva Vita II**	**EvoFlat™**	**Best.-Nr.**	**€**	**WG**
Kugelhahn DVGW ¾" x 76 mm IG/AG (grün)				x	x	x	183Z3025	27,10	67
Kugelhahn Heizung ¾" x 76 mm IG/AG (rot)				x	x	x	183Z3026	27,10	67
Kugelhahn DF ¾" x 62 mm AG/AG				x	x		183Z3000	19,20	33
Kugelhahn DF ¾" x 122 mm AG/AG		x	x				183Z3010	45,00	33
Kugelhahn Eck ¾" AG/AG		x	x				183Z3005	26,80	33

Ersatzteile ab EvoFlat™ 4.0

Warmwasserregler	EvoFlat4.0 W	EvoFlat4.0 F	EvoFlat4.0 M	Best.-Nr.	€	WG
Einströmteil TPC-M Regler 4.0	x	x	x	183B0514	179,00	67
Ventileinsatz TPC-M Regler 4.0	x	x	x	183B0511	153,00	
Thermostatteil TPC-M Regler 4.0	x	x	x	183B0512	auf Anfrage	
Wärmeüberträger	**EvoFlat4.0 W**	**EvoFlat4.0 F**	**EvoFlat4.0 M**	**Best.-Nr.**	**€**	**WG**
Service Kit Wärmeüberträger 4.0 Type 1 Kupferlot	x	x	x	183B0503	425,00	67
Service Kit Wärmeüberträger 4.0 Type 2 Kupferlot	x	x	x	183B0504	471,00	
Service Kit Wärmeüberträger 4.0 Type 3 Kupferlot	x	x	x	183B0505	575,00	
Service Kit Wärmeüberträger 4.0 Type 4 Kupferlot	x	x	x	183B0506	575,00	
Service Kit Wärmeüberträger 4.0 Type 1 Edelstahllot	x	x	x	183B0507	744,00	
Service Kit Wärmeüberträger 4.0 Type 2 Edelstahllot	x	x	x	183B0508	868,00	
Service Kit Wärmeüberträger 4.0 Type 3 Edelstahllot	x	x	x	183B0509	965,00	
Service Kit Wärmeüberträger 4.0 Type 4 Edelstahllot	x	x	x	183B0510	1.148,00	
Zonenventile	**EvoFlat4.0 W**	**EvoFlat4.0 F**	**EvoFlat4.0 M**	**Best.-Nr.**	**€**	**WG**
Ventileinsatz für Zonenventil 4.0		x	x	183B0529	109,00	67
Thermischer Antrieb TWA-Q/NO 230V inkl. Sicherheitsthermostat 55°C			x	183B0542	70,20	
Thermischer Antrieb TWA-Q/NO 230V		x		082F1601	40,10	
Bauschutzkappe für Zonenventil inkl. Dichtungen (7Stk.)		x		183B0524	5,80	
Sommerbypass	**EvoFlat4.0 W**	**EvoFlat4.0 F**	**EvoFlat4.0 M**	**Best.-Nr.**	**€**	**WG**
Ventileinsatz Sommerbypass 4.0	x	x	x	183B0517	101,00	67
Thermostatelement FJVR 10-50°C	x	x	x	003L1040	62,90	
FBH-Festwertregelung	**EvoFlat4.0 W**	**EvoFlat4.0 F**	**EvoFlat4.0 M**	**Best.-Nr.**	**€**	**WG**
Ventileinsatz Festwertregler 4.0			x	183B0527	102,00	67
Festwertregler FTC 20-50°C			x	013G5081	101,00	
Pumpen	**EvoFlat4.0 W**	**EvoFlat4.0 F**	**EvoFlat4.0 M**	**Best.-Nr.**	**€**	**WG**
Wilo Para 15-130/6-43/PWM			x	145H4296	344,00	67
Anschlusskabel Wilo Yonos Para			x	145H4074	22,90	
Zirkulationspumpe Wilo Yonos Para Z15/7 RKC 130	x	x	x	145H4303	404,00	
Dichtungen, Filter, Sonstiges	**EvoFlat4.0 W**	**EvoFlat4.0 F**	**EvoFlat4.0 M**	**Best.-Nr.**	**€**	**WG**
Dämmhauben Set	x	x	x	183B0521	117,00	67
Entlüfter-Set inkl. Clips	x	x	x	183B0513	43,20	
Ersatzdichtungen 24x17x3mm EPDM (7 Stk.)	x	x	x	183B0520	39,30	
Schmutzfänger 4.0	x	x	x	183B0515	44,50	
Stopfen für Heizungsrücklauf 4.0F		x		183B0525	42,50	
Stopfen Set inkl. Clips	x	x	x	183B0518	49,60	
Clips-Set ink. Dichtungen	x	x	x	183B0519	68,10	

EvoFlat™ FSSR/MSSR

Wohnungsstation für Austausch Danfoss Typen mit geänderter Anschlussreihenfolge

Direkte Beheizung mit integriertem Frischwassersystem zur Trinkwassererwärmung im Durchfluss für Wohnungen und Mehrfamilienhäusern.
Spezielle Ausführung für den Ersatz von älteren Wohnungsstationen der Baureihen Akva Vita und Akva Lux mit angepasster Anschlussreihenfolge!

Ausführung	Ausführung Wärmeübertrager				WG
	Kupferlot		Edelstahllot		
	Best.-Nr.	€	Best.-Nr.	€	
EvoFlat™ FSSR A für Radiatorenheizung	145B0302	2.584,00	145B0305	2.858,00	67
EvoFlat™ MSSR A für Flächenheizung	145B1302	3.427,00	145B1305	3.702,00	

FSSR

MSSR

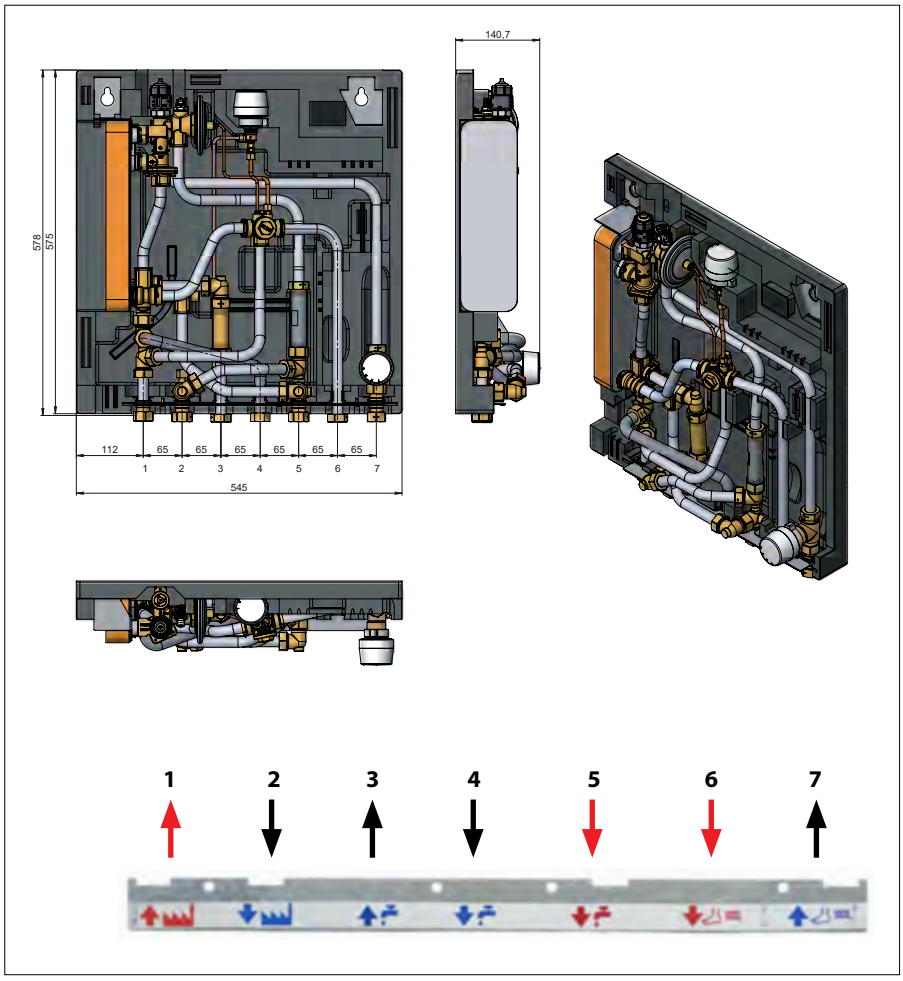

1 *Primärseite (FW-Vorlauf)*
2 *Primärseite (FW-Rücklauf)*
3 *Kaltwasser (KW-Zufluss)*
4 *Kaltwasser (KW-Auslass)*
5 *Trinkwarmwasser (TWW)*
6 *Heizungs-Vorlauf (HVL)*
7 *Heizungs-Rücklauf (HRL)*

Für detaillierte technische Auslegungen sowie Angebote wenden sie sich bitte direkt an unsere Verkaufsabteilung. E-Mail: cs@danfoss.at

Wir empfehlen im Austauschfall eine Anlagenaufnahme vor Ort durchzuführen, damit technische Daten genau abgeglichen werden können. Auf Grund der möglichen Varianten und Ausführungen ist dies zwingend zu empfehlen.

AT 18. 12. 2024

EvoFlat™ VX-F

Die Danfoss EvoFlat™ VX-F Stationen sind Wohnungsstationen für indirekte Beheizung mit integriertem Frischwassersystem für Wohnungen.

Typ	EvoFlat™ VX-F...[1]		EvoFlat™ VX-F E...[2]		WG
	Best.-Nr.	€	Best.-Nr.	€	
EvoFlat™ VX-F Typ 1 FBH	145F3910	2.553,00	145F3913	2.923,00	67
EvoFlat™ VX-F Typ 2 FBH	145F3911	2.677,00	145F3914	3.064,00	
EvoFlat™ VX-F Typ 3 FBH	145F3912	2.800,00	145F3915	3.206,00	
EvoFlat™ VX-F Typ 1 R	145F3916	2.463,00	145F3919	2.833,00	
EvoFlat™ VX-F Typ 2 R	145F3917	2.587,00	145F3920	2.974,00	
EvoFlat™ VX-F Typ 3 R	145F3918	2.710,00	145F3921	3.116,00	

Zubehör	Best.-Nr.	€	WG
Nachrüstset Zirkulation für EvoFlat™ (zur bauseitigen Umrüstung der Station)	145H4472	781,00	67
Montageschiene incl. 7 St. Kugelhahne ¾"x76 mm IG/AG. (3 St. DVGW, 4 St. Heizung)	145H4195	134,00	
Stellantrieb TWA-Q NC 230 V	082F1600	31,20	34

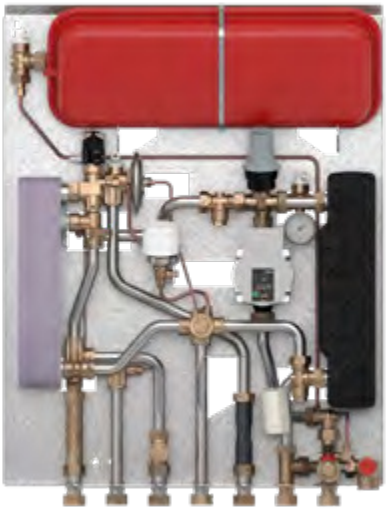

Passende Kästen für Unter- und Aufputzmontage siehe Seite 289.

HINWEIS: Eine Kombination mit den FBH-Verteilern Typ SG/ SGC/ SGCi in den o.g. Kästen ist nicht möglich! Falls diese Station mit Fußbodenheizungsverteilern betrieben werden soll, bitte UnoFloor Light verwenden (Seite 110).

HYDRAULIKSCHEMA-BEISPIEL

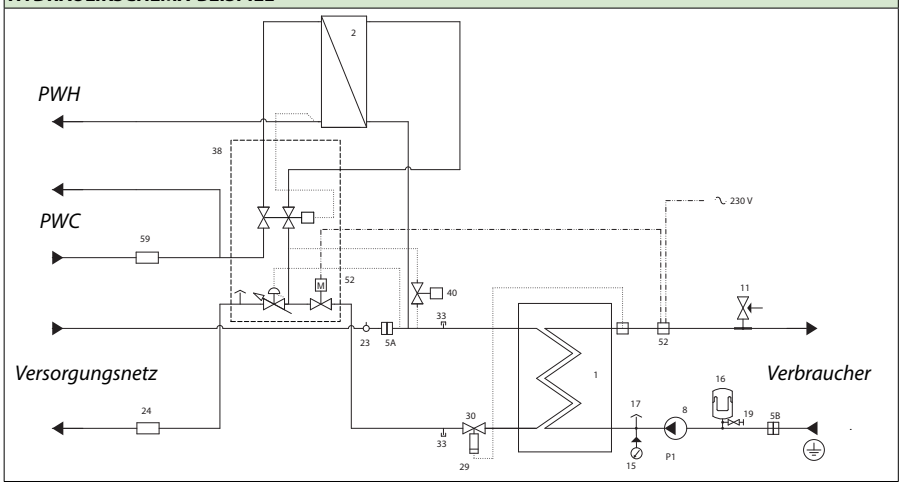

1 HEX Danfoss XB06H-1
2 HEX Danfoss XB06H-1 PWH
5 Schmutzfänger
8 Heizungspumpe
11 Sicherheitsventil HE 3 bar ½"
15 Manometer
16 Ausdehnungsgefäß
17 Entlüftung
19 Entleerungsventil Sekundär
23 Fühlertasche für WMZ ½"
24 Passstück für ¾" x 110 mm - WMZ
29 Thermostat HE, FTC
30 Ventil HE
38 TPC-M Regler
40 Sommer-Bypass
52 Zonenventil mit Stellantrieb TWA-A NC 230V und Sicherheitsthermostat 55°C
59 Passstück ¾"x110 mm - KWZ

Technische Parameter:
Nenndruck (prim./sek.): PN 16 / PN 10
Max. Vorlauftemp.: 95 °C
Lot (Wärmeübertrager): Kupfer / Edelstahl

Gewicht ohne Gehäuse: 30,0 kg

Elektrischer Anschluss: 230V AC / 24 AC/DC

Abmessungen ohne Zirkulation (mm): H 765 x B 580 x T 151
Anschlussdimensionen:
FW, LW, PWH, HE: G ¾" (IG)

PWH: Leistungsbeispiele 10/50 °C					
Typ HEX	PWH Leistung [kW]	Primär VL/RL [°C]	Druckverlust Primär[3] [kPa]	Durchfluss Primär [l/h]	Zapfmenge [l/min]
Typ 1 Cu/E	43	65/22	40	850	15.3
Typ 2 Cu/E	49	65/21	30	950	17.5
Typ 3 Cu	55	65/16	27	950	19.4
	38	55/21	27	950	13.6
Typ 3 E	51	65/19	28	950	18.3
	34	55/24	28	950	12.5

Heizung: Leistungsbeispiele					
Typ	Heizung Leistung [kW]	Temp. Primär [°C]	Temp. Sekundär [°C]	Druckverlust[3] Primär/ Sekundär [kPa]	Durchfluss Primär/ Sekundär [l/h]
XB06H-1 16	10	70/40	35/60	38/5	287/347
	10	60/31	30/40	62/27	294/865

[1] Wärmeübertrager mit Kupferlot
[2] Wärmeübertrager mit Edelstahllot
[3] ohne Wärmemengenzähler

AT 18. 12. 2024

Fernwärmeübergabestationen

Kompakt-Wärmeübergabestationen 302
Akva Lux II VXi HWP 15-30 kW TWW 35-55 kW 302
VXi Solo H 15-30 kW 303
Indirekte Heizung ohne Pumpe 304
VXe Solo H OP (ECL 310) 304
VX Solo II HWS OP 20-30 kW 305
UNISTAT 1016A 16-30 kW ECL 310 306
Wärmeübergabestationen in geschweißter Ausführung 307
DSA 1 MINI 15-105 kW 307
DSP 1 Maxi 100-400 kW 309
DSE, geschweißt und Stadtwerke Stationen 311
DSE Übergabestationen 311

ENGINEERING
TOMORROW

Akva Lux II VXi HWP 15-30 kW TWW 35-55 kW

Einbaufertig vormontierte indirekte Hausstationen mit einem elektronisch geregelten Heizkreis und primärseitiger Durchfluss-Trinkwassererwärmung komplett wärmegedämmt. Besonders geeignet für Zweirohrsysteme und Fußbodenheizung, inkl. EPP Wärmedämmhaube

Ausführung	Best.-Nr.	€	WG
Akva Lux II VXi ECL310/A337, Typ H1/W1 LT	145F0297	7.400,00	33
Akva Lux II VXi ECL310/A337, Typ H2/W1 LT	145F0298	7.490,00	
Akva Lux II VXi ECL310/A337, Typ H1/W2 LT	145F0328	7.490,00	
Akva Lux II VXi ECL310/A337, Typ H2/W2 LT	145F0329	7.580,00	
Akva Lux II VXi ECL310/A337, Typ H3/W1, HT	145F0330	7.950,00	
Akva Lux II VXi ECL310/A337, Typ H3/W2, HT	145F0331	8.030,00	
Akva Lux II VXi ECL310/A337, Typ H1/W1 HT	145F0332	7.950,00	
Akva Lux II VXi ECL310/A337, Typ H2/W1 HT	145F0333	8.030,00	
Akva Lux II VXi ECL310/A337, Typ H1/W2 HT	145F0334	8.030,00	
Akva Lux II VXi ECL310/A337, Typ H2/W2 HT	145F0335	8.120,00	

Zubehör (lose beigelegt)	Best.-Nr.	€	WG
Primär Anschweißenden Set = 2 Stk. Überwurfmuttern, Nippeln, Dichtungen	003H6908	26,70	08
Wärmezähler SonoSafe Qp 1,5 MID PN 16 ¾" 110 mm Batterie Mbus Ø5,2 mm DF (max. 95 °C)	014U0007	349,00	35
Wärmezähler SonoSafe Qp 1,5 MID PN 16 ¾" 110 mm 230V Mbus Ø5,2 mm DF (max. 95 °C)	014U0363	381,00	
Danfoss Adapter zum Einbau des Direktfühlers G½" M10x1	087G6075	14,00	
KFE Hahn, zum Befüllen und Entleeren	145H3717	19,10	67
VXi Zirkulationsrohrset ohne Pumpe, Anschluss oben oder unten	145H3879	135,00	33

HYDRAULIKSCHEMA

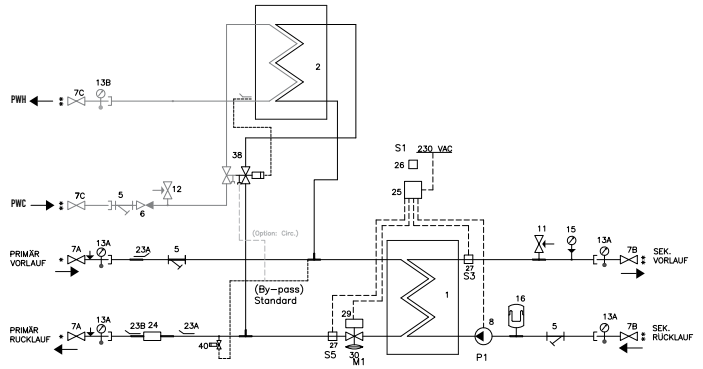

1 Plattenwärmeübertrager mit Wärmedämmung
2 Plattenwärmeübertrager für TWW
5 Schmutzfänger
6 Rückschlagventil
7A Kugelhahn ¾" AG/AG, 120 mm
7B Kugelhahn ¾" IG/AG
7C Kugelhahn ¾" AG/AG (DVGW)
8 Pumpe UPM3 Auto L
11 Sicherheitsventil 3 bar
12 Sicherheitsventil 10 bar
13A Thermometer
13B Thermometer
15 Manometer
16 Ausdehnungsgefäß 12 L
23A Fühlertasche ½"
23B Stopfen ½" mit O-ring
24 Passstücke WMZ ¾" x 110 mm
25 ECL COMFORT witterungsgeführt 310/A337
26 ESMT Außenfühler
27 ESMC Fühler
29 Stellantrieb AMV
30 Volumenstrom- und Differenzdruckregler AVQM
38 PTC2+Regler
40 Thermostat für Bypass/Zirkulation

Anlagenspezifische Grundparameter im ECL- Regler voreingestellt.

Technische Parameter:
Druckstufe: PN 16
FW-Netz, Vorlauftemp.: T_{max} = 100 °C
Differenzdruck max.: 4 bar
Lot (Wärmeübertrager): Kupfer

Gewicht einschl. Verkleidung: 55 kg
(einschl. Verpackung)

Verkleidung: Wärmedämmhaube aus EPP λ 0.039

Elektrischer Anschluss: 230 V AC

Abmessungen (mm):
Mit Verkleidung: H 980 x B 550 x T 360 mm

Anschlussdimensionen:
FW, TWW (DVGW): G ¾" (AG)
HE: Rp ¾" (IG)

PWH: Leistungsbeispiele, 10 °C/50 °C

Typ	PWH Leistung [kW]	Primär Vorlauf [°C]	Primär Rücklauf [°C]	Druckverlust Primär[1] [kPa]	Durchfluss Primär [l/h]	Zapfmenge [l/min]
XB06H-1 26 (Typ W1)	35	65	22	25	714	12,5
	35	90	16	8	414	12,5
XB06H-1 40 (Typ W2)	55	65	25	49	1116	19,7
	55	90	16	16	636	19,7

Heizung: Leistungsbeispiele

Typ	Heizung Leistung [kW]	Temp. Primär [°C]	Temp. Sekundär [°C]	Druckverlust Primär[2] [kPa]	Durchfluss Primär [l/h]	Durchfluss Sekundär [l/h]	Restförderhöhe Sekundär (UPM3 15-70) [kPa]
XB06H-26 (Typ H1)	20	75/46	40/65	37	594	696	59
	20	80/50	45/70	37	588	696	59
	20	90/52	50/70	28	462	870	53
XB06H-40 (Typ H2)	30	75/45	40/65	58	882	1038	46
	30	80/50	45/70	57	876	1038	46
	30	90/52	50/70	41	696	1308	31
XB06L-1 24 (Typ H3)	15	75/31	30/40	19	300	1296	29
	15	80/31	30/40	18	270	1296	29
	15	90/31	30/40	17	222	1296	29

[1] ohne Wärmezähler
[2] ohne Wärmezähler und Trinkwassererwärmung

AT 18. 12. 2024

VXi Solo H 15-30 kW

Einbaufertig vormontierte indirekte Hausstation für einen elektronisch geregelten Heizkreis, inkl. EPP-Wärmedämmhaube.

Ausführung	Best.-Nr.	€	WG
VXi-Solo H, ECL310/A237, Typ 1 LT	145F4191	5.740,00	33
VXi-Solo H, ECL310/A237, Typ 2 LT	145F4192	5.840,00	
VXi-Solo H, ECL310/A237, Typ 1, HT	145F4193	5.930,00	
VXi-Solo H, ECL310/A237, Typ 2, HT	145F4194	6.380,00	
VXi-Solo H, ECL310/A237, Typ 3, HT	145F4195	6.470,00	

Zubehör lose beigelegt	Best.-Nr.	€	WG
Primär Anschweißenden Set = 2 Stk. Überwurfmuttern, Nippeln, Dichtungen	003H6908	26,70	08
Wärmezähler SonoSafe Qp 1,5 MID PN 16 ¾" 110 mm Batterie Mbus Ø5,2 mm DF (max. 95 °C)	014U0007	349,00	35
Wärmezähler SonoSafe Qp 1,5 MID PN 16 ¾" 110 mm 230V Mbus Ø5,2 mm DF (max. 95 °C)	014U0363	381,00	
Danfoss Adapter zum Einbau des Direktfühlers G½" M10x1	087G6075	14,00	

Anlagenspezifische Grundparameter im ECL- Regler voreingestellt.

HYDRAULIKSCHEMA

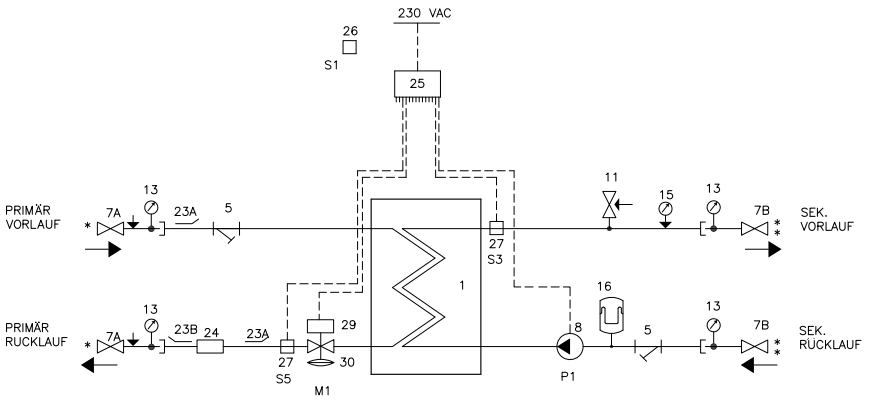

1 Plattenwärmeübertrager mit Wärmedämmung
5 Schmutzfänger
7A Kugelhahn ¾" AG/AG,
7B Kugelhahn ¾" IG/AG
8 Pumpe UPM3 Auto L
11 Sicherheitsventil 3 bar
13 Thermometer
15 Manometer
16 Ausdehnungsgefäß 12L
23 Fühlertasche ½"
24 Passstück WMZ ¾" x 110 mm
25 ECL COMFORT witterungsgeführt 310/ A230
26 ESMT Außenfühler
27 ESMC Anlegefühler
29 Stellantrieb AMV
30 Volumenstrom- und Differenzdruckregler AVQM

Hinweis: Für Stationen mit Sicherheitstemperaturbegrenzer Ausführung HT wählen

Technische Parameter:

Druckstufe:	PN 16
FW-Netz, Vorlauftemp.:	T_{max} = 110 °C
Lot (Wärmeübertrager):	Kupfer
Max. Differenzdruck:	4 bar

Gewicht einschl. Verkleidung: (einschl. Verpackung) 47,0 kg

Verkleidung: Wärmedämmhaube aus EPP λ 0.039

Elektrischer Anschluss: 230 V AC

Abmessungen (mm):
Mit Verkleidung: H 980 x B 550 x T 360

Anschlussdimensionen:
FW: G ¾" (AG)
HE: Rp ¾" (IG)

Für weitere Ausführungen wenden Sie sich bitte direkt an unsere Verkaufsabteilung.
E-Mail: cs@danfoss.at

Heizung: Leistungsbeispiele

Typ	Heizung Leistung [kW]	Temperatur Primär [°C]	Temperatur Sekundär [°C]	Druckverlust Primär [kPa][1)]	Durchfluss Primär [l/h]	Durchfluss Sekundär [l/h]	Restförderhöhe Sekundär (UPM3 15-70) [kPa]
XB06H-1 26 (Typ 1)	20	75/46	40/65	38	594	696	57
	20	80/50	45/70	37	588	696	57
	20	90/52	50/70	28	462	870	51
XB06H-1 40 (Typ 2)	30	75/45	40/65	60	882	1038	44
	30	80/50	45/70	59	876	1044	44
	30	90/52	50/70	42	696	1308	26
XB06L-1 24 (Typ 3)	15	75/31	30/40	20	300	1296	25
	15	80/31	30/40	18	270	1296	25
	15	90/31	30/40	18	222	1296	25

[1)] ohne Wärmezähler

AT 18. 12. 2024

VXe Solo H OP (ECL 310)

Einbaufertige Nah- und Fernwärmekompaktstation ohne Sekundärpumpe zum indirekten Anschluss eines Heizkreises ohne Pumpe.

Typ	Best.-Nr.	€	WG
VXe Solo H OP ECL310 TYP1, EPP Wärmedämmhaube	145F0620	3.940,00	33
VXe-Solo H OP ECL310Typ 2, EPP Wärmedämmhaube	145F4438	4.020,00	
VXe-Solo H OP ECL310, Typ 2 STW, EPP Wärmedämmhaube	145F4454	4.160,00	

Hinweis: Passende Applikationsschlüssel sowie Fühler siehe Seite 248

HYDRAULIKSCHEMA-BEISPIEL

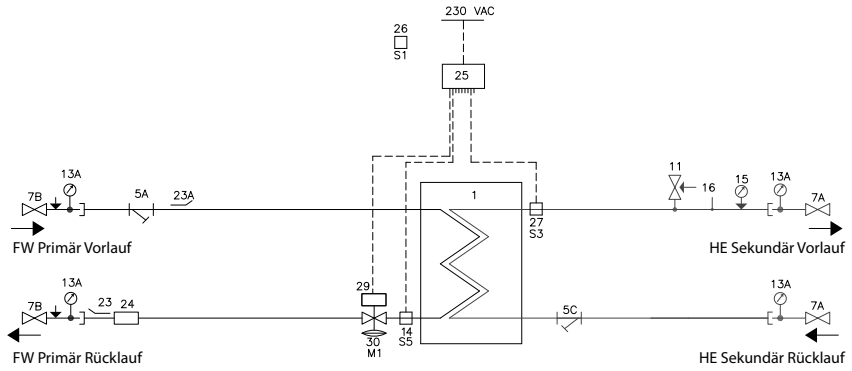

1 Plattenwärmeübertrager Heizung
5 Schmutzfänger
7 Kugelhahn
11 Sicherheitsventil Heizung
13 Thermometer
14 Tauchsensor
15 Manometer
16 Ausdehnungsgefäß Anschluss
23 Fühlertasche für WMZ ½"
24 Passstück für WMZ ¾" x 110 mm
25 Regler ECL310
26 Außenfühler, ESMT
27 Anlegefühler, ESMC
29 Stellantrieb AMV
30 Kombiventil AVQM

Technische Parameter:

Druckstufe:	PN 16
FW-Netz, Vorlauftemp.:	T_{max} = 120 °C
Lot (Wärmeübertrager):	Kupfer
Differenzdruck max. :	12 bar

Gewicht einschl. Verkleidung: 42,0 kg
(einschl. Verpackung)

Verkleidung: Wärmedämmhaube aus EPP

Elektrischer Anschluss: 230 V AC

Abmessungen (mm):
Mit Verkleidung: H 785 x B 550 x T 315

Anschlussdimensionen:

FW	G ¾" (AG)
HE:	Rp ¾" (IG)

HEIZUNG: LEISTUNGSBEISPIELE

Typ HEX	Heizleistung [kW]	Temperatur Primär [°C]	Temperatur Sekundär [°C]	Druckverlust Primär[1)] [kPa]	Durchfluss Primär [l/h]	Durchfluss Sekundär [l/h]	Restförderhöhe [kPa]
XB06H-1 26 Typ 1	20	75/46	40/65	38	594	696	57
	20	80/50	45/70	37	588	696	57
	20	90/52	50/70	28	462	870	51
XB06H-1 40 Typ 2	30	75/45	40/65	60	882	1038	44
	30	80/50	45/70	59	876	1044	44
	30	90/52	50/70	42	696	1308	26

AT 18. 12. 2024

VX Solo II HWS OP 20-30 kW

Fernwärmestation für indirekte Heizung, für Einfamilien- und Reihenhäuser.

Ausführung	HT/LT	WMZ[1]/ Passstück	KVS AVQM	Q max. AVQM	Best.-Nr.	€	WG
VX Solo II HWS OP ECL 310 Typ 1 (ohne Wärmedämmung)	LT	I 110	1,6	1,4	004U8654	4.550,00	33
VX Solo II HWS OP ECL 310 Typ 2 (ohne Wärmedämmung)			2,5	2,0	004U8652	4.670,00	
VX Solo II HWS OP ECL 310 Typ 1 (inkl. Wärmedämmung)			1,6	1,4	004U8655	4.950,00	
VX Solo II HWS OP ECL 310 Typ 2 (inkl. Wärmedämmung)			2,5	2,0	004U8653	5.130,00	

Zubehör:	Best.-Nr.	€	WG
Primär Anschweißenden Set = 2 Stk. Überwurfmuttern, Nippeln, Dichtungen	003H6908	26,70	08
Wärmezähler SonoSafe Qp 1,5 MID PN 16 ¾" 110 mm Batterie Mbus Ø5,2 mm DF (max. 95 °C)	014U0007	349,00	35
Wärmezähler SonoSafe Qp 1,5 MID PN 16 ¾" 110 mm 230V Mbus Ø5,2 mm DF (max. 95 °C)	014U0363	381,00	
Danfoss Adapter zum Einbau des Direktfühlers G½" M10x1	087G6075	14,00	

Hinweis: Passende Applikationsschlüssel sowie Fühler siehe Seite 248.

HYDRAULIKSCHEMA

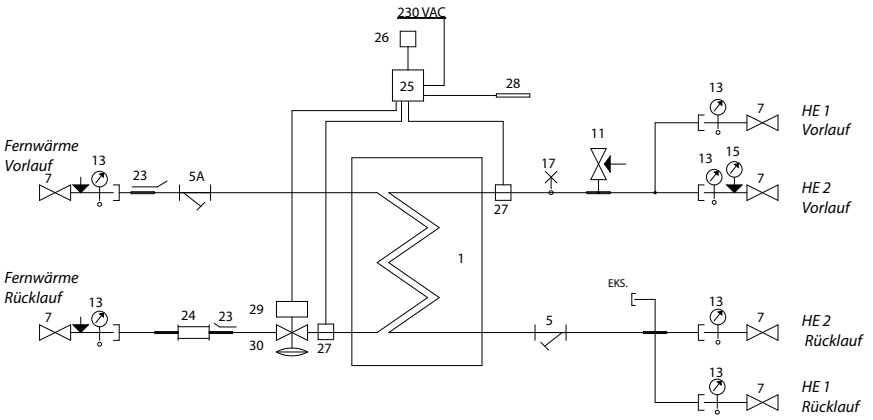

1 Plattenwärmeübertrager mit Wärmedämmung
5 Schmutzfänger
6 Rückschlagventil
7 Absperrventil
11 Sicherheitsventil, Heizung 3 bar
13 Thermometer
15 Manometer
17 Entlüftung
23 Fühlertasche für WMZ ½"
24 Passstück für WMZ, ¾" x 110 mm
25 Regler Danfoss witterungsgeführt ECL 310
26 Außenfühler Danfoss ESMT
27 Anlegefühler Danfoss ESMC
28 Fühler Danfoss ESMB (optional)
29 Stellantrieb Danfoss AMV
30 Volumenstrom- und Differenzdruckregler AVQM

Bild zeigt Station mit Sonometer WMZ[1]

Technische Parameter:
Druckstufe: PN 16
FW-Netz, Vorlauftemp.: Tmax = 120 °C
Lot (Wärmeübertrager): Kupfer
Differenzdruck max. : 12 bar

Gewicht einschl. Verkleidung: 42,0 kg
(einschl. Verpackung)

Verkleidung: Stahlblech in weiß lackierter Ausführung

Elektrischer Anschluss: 230 V AC

Abmessungen (mm):
Mit Verkleidung: H 640 x B 500 x T 380

Rohrdurchmesser (mm):
Primär: Ø 18
Sekundär: Ø 18

Anschlussdimensionen:
FW G ¾" (AG)
HE 1, HE 2: Rp ¾" (IG)

Für weitere Ausführungen wenden Sie sich bitte direkt an unsere Verkaufsabteilung.
E-Mail: cs@danfoss.at

Heizung: Leistungsbeispiele

Typ	Heizung Leistung [kW]	Temperatur Primär [°C]	Temperatur Sekundär [°C]	Druckverlust Primär [kPa][1]	Druckverlust Sekundär [kPa][2]	Durchfluss Primär [l/h]	Durchfluss Sekundär [l/h]
1 (XB06H-1-26)	20	75/44	40/65	35	6	555	688
	20	80/49	45/70	35	6	555	688
	20	90/51	50/70	29	8,5	441	860
2 (XB06H-1-40)	30	75/44	40/65	55	6	832	1032
	30	80/49	45/70	55	6	832	1032
	30	90/51	50/70	40	9	662	1290

[1] ohne Wärmezähler, Wärmezähler nur lose geliefert
[2] Plattenwärmeübertrager

AT 18. 12. 2024

UNISTAT 1016A 16-30 kW ECL 310

Fernwärmestation für indirekte Heizung, gefertigt nach den Richtlinien der AG FW. Inkl. EPP-Wärmedämmung für die gesamten wasserführenden Teile.

Ausführung	Leistung [kW]	HT/ LT	WMZ/ Passstück	Wärme-übertrager	KVS AVQM	$Q_{max.}$ AVQM	Best.-Nr.	€	WG
Unistat 1016 A 16	16	LT	Sono Qp 1,5	XB 06H 1-16	1,6	0,8	146B5869	6.040,00	33
Unistat 1016 A 16	16	LT	I 110	XB 06H 1-16	1,6	0,8	004F4824	5.240,00	
Unistat 1016 A 30	30	LT	Sono Qp 1,5	XB 06H 1-36	2,5	1,4	146B5871	6.220,00	
Unistat 1016 A 30	30	LT	I 110	XB 06H 1-36	2,5	1,4	004F4865	5.420,00	
Unistat 1016 A 16	16	HT	Sono Qp 1,5	XB 06H 1-16	1,6	0,8	146B5868	6.480,00	
Unistat 1016 A 16	16	HT	I 110	XB 06H 1-16	1,6	0,8	004F4821	5.400,00	
Unistat 1016 A 30	30	HT	Sono Qp 1,5	XB 06H 1-36	2,5	1,4	146B5870	6.650,00	
Unistat 1016 A 30	30	HT	I 110	XB 06H 1-36	2,5	1,4	004F4862	5.849,00	

Zubehör:	Best.-Nr.	€	WG
Danfoss Fernbedienungseinheit ECA 30 für ECL COMFORT 210/310	087H3200	222,00	08
Danfoss internes E/A Modul ECA 32	087H3202	407,00	
DFA Lon/Modbus Datendose Standard 20 polig IP30	004F9110	103,00	

Hinweis:
Passende Applikationsschlüssel sowie Fühler siehe Seite 248.
Für Stationen mit Sicherheitstemperaturbegrenzer Ausführung HT wählen

HYDRAULIKSCHEMA

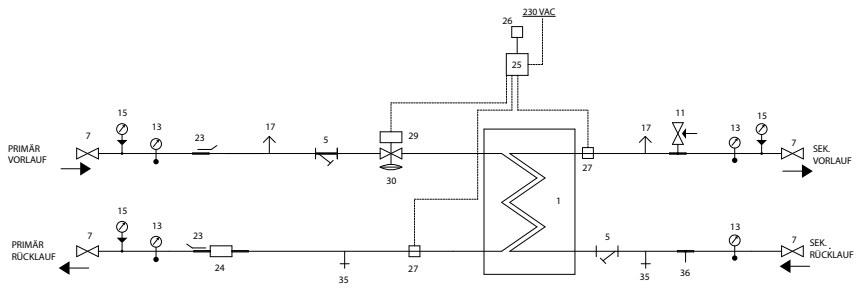

1 Plattenwärmeübertrager
5 Schmutzfänger
7 Absperrung
11 Sicherheitsventil 3bar
13 Thermometer
15 Manometer
17 Entlüftung
23 Fühlertasche
24 Passstück WMZ ¾" x 110mm
25 ECL 310 Regler witterungsgeführt
26 ESMT Außenfühler
27 Fühler
29 Stellantrieb AMV
30 Volumenstrom- und Differenzdruckregler AVQM
35 Entleerung
36 Anschluss Ausdehnungsgefäß

Betriebstemperaturen:
Ausführung LT primärseitig max. 95 °C.
Ausführung HT mit STW und stromlos geschlossenem Stellantrieb primärseitig max. 130 °C

Druckstufe: PN 16

Anschlussdimensionen:
Primär: ¾" AG (Anschweißenden DN 15 liegen bei)
Sekundär: R ¾" IG

Auslegungstemperaturen						
Primär	95 °C - 65 °C	90 °C - 60 °C	90 °C - 50 °C	95 °C-60 °C	95 °C-55 °C	80 °C-50 °C
Sekundär	60 °C - 85 °C 55 °C - 80 °C	50 °C - 70 °C 50 °C - 75 °C 55 °C - 75 °C 55 °C - 80 °C	45 °C-65 °C 47 °C-70 °C 45 °C-75 °C	55 °C-75 °C 57 °C-80 °C 55 °C-80 °C	50 °C-70 °C 50 °C-75 °C 52 °C-75 °C	45 °C-65 °C

Ausgangsleistung kann temperaturbezogen variieren.

AT 18. 12. 2024

DSA 1 MINI 15-105 kW

Kompakt- Wärmeübergabestation in geschweißter Ausführung zum indirekten Anschluss an die Fernwärme. Medium: Wasser/Wasser. Gefertigt nach den Richtlinien der AGFW. Elektrisch nach EN. Die DSA 1 MINI ist anschlussfertig in einem EPP Hartschaumgehäuse eingebaut.

HYDRAULIKSCHEMA

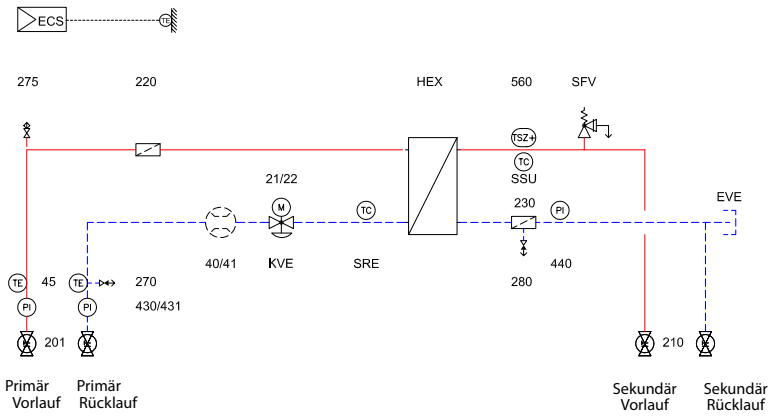

HEX Wärmeübertrager, gelötet, XB
21 Stellantrieb, Dreipunkt, ohne Notstellfunktion, Typ AMV 10/20 (nur L-Typ)
22 Stellantrieb, Dreipunkt, mit Notstellfunktion, Typ AMV 13/23 (nur H-Typ)
KVE Kombistellventil, Typ AVQM
40 Passstück für Wärmezähler
41 Wärmezähler
45 Fühleranschlüsse Wärmezähler, Hülse für Fühler
201 Kugelhahn und Thermometer
220 Schmutzfänger
270+275 Hochdruckentleerung
430+431 Manometer, DA = 50 mm
SRE Rücklauftemperaturfühler PT1000
SFV Sicherheitsventil Heizung, Pab = 3,0 bar
210 Kugelhahn und Thermometer
230 Schmutzfänger
280 Entleerung
EVE Anschluss Ausdehnungsgefäß
440 Manometer, 0-4 bar
ECS Elektronische Regelung witterungsgeführt im Schaltkasten, ECL310
SSU Vorlauftemperaturfühler, PT1000
560 Sicherheitseinzelthermostat, STW (nur H-Typ)
TE Außenfühler

Auslegungstemperaturen

Typ										
TVP	TRP	TRS	TVS	15[1)]	30[1)]	40[1)]	60[1)]	75[1)]	90[1)]	105[1)]
[°C]				QP max [kW]						
100	55	52	72	20	33	50	69	82	98	114
100	50	48	70	23	36	55	76	90	108	126
95	60	55	75	16	25	40	63	82	98	114
95	55	52	75	18	29	45	72	94	113	132
95	55	52	72	18	29	45	68	82	98	114
95	50	48	75	17	30	44	63	77	92	107
95	45	42	72	23	36	57	90	113	136	159
95	42	40	70	17	32	46	66	80	96	112
90	60	57	80	14	22	34	54	66	79	92
90	60	55	80	14	22	34	54	86	103	120
90	60	50	80	14	22	34	54	86	103	120
90	60	58	75	14	22	34	54	70	84	98
90	60	55	75	14	22	34	54	82	98	114
90	60	50	75	14	22	34	54	86	103	120
90	60	50	70	14	22	34	54	82	98	114

Typ										
TVP	TRP	TRS	TVS	15[1)]	30[1)]	40[1)]	60[1)]	75[1)]	90[1)]	105[1)]
[°C]				QP max [kW]						
90	57	55	75	15	24	37	60	82	98	114
90	55	52	75	16	25	40	63	94	113	132
90	55	52	72	16	25	40	63	82	98	114
90	50	47	75	16	29	43	60	74	89	104
90	50	47	70	18	29	45	72	94	113	132
90	50	47	65	18	29	45	62	73	88	103
90	42	40	65	22	35	54	83	101	121	141
85	62	60	75	10	17	26	42	62	74	86
85	57	55	75	10	19	28	39	48	58	68
85	57	55	70	13	20	32	51	60	72	84
85	55	52	72	14	22	34	54	82	99	116
85	53	50	75	11	21	30	42	53	64	75
85	47	45	65	17	27	43	67	81	97	113
80	55	52	72	11	18	28	45	57	69	81
75	43	40	65	9	17	25	36	43	52	61

TVP = Temperatur primär Vorlauf
TRP = Temperatur primär Rücklauf
TRS = Temperatur sekundär Rücklauf
TVS = Temperatur sekundär Vorlauf

AT 18. 12. 2024

Technische Daten														
Typ	kW [1]	PN	Passstück WMZ	opt. SONO	Regelv. Typ	Regelv. KVS	Antrieb Typ	Plattenanzahl MPHE	DN Versorgungsnetz	VP max Versorgungsnetz	DN Verbraucher	VP max Verbraucher	Sicherheitsventil	Sicherheitsthermostat
				30		m^3/h	AMV	XB12H-1		m^3/h		m^3/h	bar (g)	TYP/EB
L	15	16	G¾*110	QP 1,5	AVQM	1,6	10	-16	G1"	0,40	Rp 1"	0,90	3,0 / TÜV	-
	30	16	G¾*110	QP 1,5	AVQM	1,6	10	-26	G1"	0,63	Rp 1"	1,41	3,0 / TÜV	-
	40	16	G¾*110	QP 1,5	AVQM	2,5	10	-36	G1"	0,98	Rp 1"	2,14	3,0 / TÜV	-
	60	16	G1*190	QP 2,5	AVQM	4,0	10	-50	G1"	1,57	Rp 1 ¼"	2,96	3,0 / TÜV	-
	75	16	G1*190	QP 2,5	AVQM	6,3	20	-60	G1"	2,46	Rp 1 ¼"	3,54	3,0 / TÜV	-
	90	16	G5¼*260	QP 3,5	AVQM	8,0	20	-80	G1"	3,00	Rp 1½"	4,31	3,0 / TÜV	-
	105	16	G5¼*260	QP 3,5	AVQM	8,0	20	-100	G1"	3,50	Rp 1½"	5,05	3,0 / TÜV	-
H	15	16	G¾*110	QP 1,5	AVQM	1,6	13	-16	G1"	0,40	Rp 1"	0,90	3,0 / TÜV	AT20/70..130 °C
	30	16	G¾*110	QP 1,5	AVQM	1,6	13	-26	G1"	0,63	Rp 1"	1,41	3,0 / TÜV	AT20/70..130 °C
	40	16	G¾*110	QP 1,5	AVQM	2,5	13	-36	G1"	0,98	Rp 1"	2,14	3,0 / TÜV	AT20/70..130 °C
	60	16	G1*190	QP 2,5	AVQM	4,0	13	-50	G1"	1,57	Rp 1 ¼"	2,96	3,0 / TÜV	AT20/70..130 °C
	75	16	G1*190	QP 2,5	AVQM	6,3	23	-60	G1"	2,46	Rp 1 ¼"	3,54	3,0 / TÜV	AT20/70..130 °C
	90	16	G5¼*260	QP 3,5	AVQM	8,0	23	-80	G1"	3,00	Rp 1½"	4,31	3,0 / TÜV	AT20/70..130 °C
	105	16	G5¼*260	QP 3,5	AVQM	8,0	23	-100	G1"	3,50	Rp 1½"	5,05	3,0 / TÜV	AT20/70..130 °C

Leistung [kW]	Ausführung	L/H[2]	WMZ/ Passstück	Best.-Nr.	€	WG
15	DSA 1 MINI DUU 015	L	I 110	146B5415	5.490,00	32
30	DSA 1 MINI DUU 030	L	I 110	146B5416	5.670,00	
40	DSA 1 MINI DUU 040	L	I 110	146B5417	5.850,00	
60	DSA 1 MINI DUU 060	L	I 190	146B5418	6.540,00	
75	DSA 1 MINI DUU 075	L	I190	146B5419	7.340,00	
90	DSA 1 MINI DUU 090	L	I260	146B5762	7.800,00	
105	DSA 1 MINI DUU 105	L	I260	146B5763	7.940,00	
15	DSA 1 MINI DUU 015	L	Sono	146B5420	6.170,00	
30	DSA 1 MINI DUU 030	L	Sono	146B5421	6.360,00	
40	DSA 1 MINI DUU 040	L	Sono	146B5422	6.540,00	
60	DSA 1 MINI DUU 060	L	Sono	146B5423	7.280,00	
75	DSA 1 MINI DUU 075	L	Sono	146B5424	8.080,00	
90	DSA 1 MINI DUU 090	L	Sono	146B5764	9.190,00	
105	DSA 1 MINI DUU 105	L	Sono	861L0430	9.330,00	
15	DSA 1 MINI DUU 015	H	I 110	146B5425	5.930,00	
30	DSA 1 MINI DUU 030	H	I 110	146B5426	6.110,00	
40	DSA 1 MINI DUU 040	H	I 110	146B5427	6.290,00	
60	DSA 1 MINI DUU 060	H	I 190	146B5428	6.710,00	
75	DSA 1 MINI DUU 075	H	I190	146B5429	7.550,00	
90	DSA 1 MINI DUU 090	H	I260	861L0431	8.180,00	
105	DSA 1 MINI DUU 105	H	I260	861L0432	8.310,00	
15	DSA 1 MINI DUU 015	H	Sono	146B5430	6.620,00	
30	DSA 1 MINI DUU 030	H	Sono	146B5431	6.800,00	
40	DSA 1 MINI DUU 040	H	Sono	146B5432	6.980,00	
60	DSA 1 MINI DUU 060	H	Sono	146B5433	7.460,00	
75	DSA 1 MINI DUU 075	H	Sono	146B5434	8.290,00	
90	DSA 1 MINI DUU 090	H	Sono	861L0433	9.560,00	
105	DSA 1 MINI DUU 105	H	Sono	861L0434	9.700,00	

Sämtliche Ausführungen mit witterungsgeführter Regelung ECL310 und allen Anschlüssen nach unten Primär Ausführung in PN 25, sowie andere Anschlussvarianten auf Anfrage
Maximal zulässiger Differenzdruck primär, DPP, 12 [l/h]

Zubehör DSA 1 MINI 15-105 kW

Bezeichnung	Best.-Nr.	€	WG
Danfoss Fernbedienungseinheit ECA 30 für ECL COMFORT 210/310	087H3200	222,00	08
Danfoss internes E/A Modul ECA 32	087H3202	407,00	
DFA Lon/Modbus Datendose Standard 20 polig IP30	004F9110	103,00	

Hinweis: Passende Applikationsschlüssel sowie Fühler siehe Seite 248.

1) Nominalleistung (siehe Leistungstabelle)
2) maximal zulässige Vorlauftemperatur primär L = 100 °C, H = 120 °C

AT 18. 12. 2024

DSP 1 Maxi 100-400 kW

Fernwärmeübergabestationen sind das Bindeglied zwischen Fernwärmeversorger und Kundenanlage. Fernwärmeübergabestationen der Baureihe DSP 1 MAXI standardisieren die Anlagen, bei denen sekundärseitig zusätzlich beliebige Hausanlagen angeschlossen werden können. Das macht sie für den Einsatz im Nahwärmebereich besonders interessant.
Leistungsbereich bis ca. 400 kW, max. zul. Betriebsdruck bis 25 bar, max. zul. Betriebstemperatur: bis 140 °C

HYDRAULIKSCHEMA

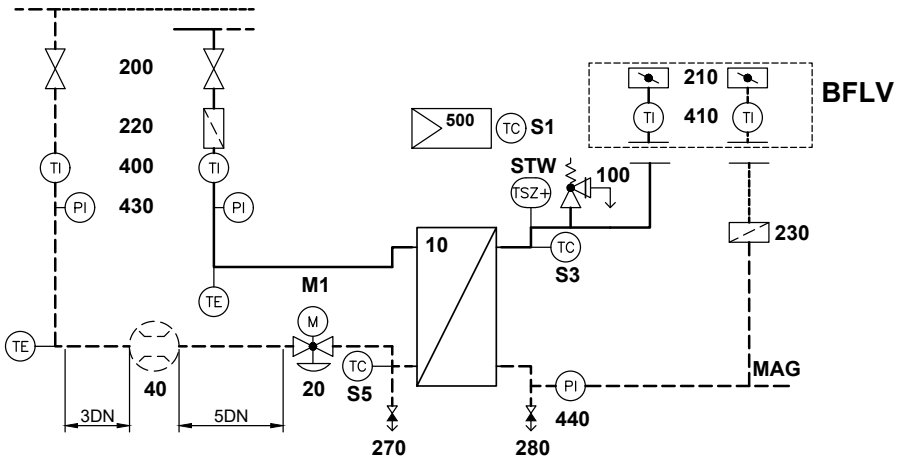

200 Absperrarmatur primär (li./re. anschließbar)
220 Schmutzfänger
430 Manometer
400 Thermometer
40 Passstück oder Wärmezähler
20 Kombiregelventil
M1 Elektrischer Stellantrieb
S5 Rücklauftemperaturbegrenzer
270 Hochdruckentleerung
10 Wärmeübertrager
100 Sicherheitsventil
S3 Vorlauffühler
STW Sicherheitsthermostat (optional für HT)
MAG Anschluss Druckhaltung
280 Entleerung
440 Manometer
230 Schmutzfänger
210 Absperrarmatur sekundär (Zubehör)
410 Thermometer (Zubehör)
500 Elektronische Regelung
S1 Außenfühler
BFLV Sekundär Absperrarmaturen (Zubehör)

Temp. prim./sek.	Leistung [kW]											
	100	125	150	175	200	250	300	350	400	450	500	550
Typen Auswahl (HT Programm)												
130->60/80<-55 °C	M	01	02	02	11	12	12	12	22	22	32	32
120->50/70<-45 °C	M	01	02	02	11	12	12	22	22	22	32	32
110->50/90<-45 °C	M	01	01	02	02	02	11	11	21	21	21	21
110->55/70<-50 °C	M	02	11	12	12	12	22	22	32	–	–	–
110->50/70<-45 °C	M	01	02	02	11	12	12	22	22	22	32	32
Typen Auswahl (LT Programm)												
95->65/85<-60 °C	01	02	11	11	11	21	21	31	32	–	–	–
95->65/80<-55 °C	01	02	02	11	11	21	21	22	31	32	–	–
95->60/75<-55 °C	01	02	11	12	12	12	22	22	32	–	–	–
95->60/80<-57 °C	01	02	02	11	12	12	21	22	31	32	–	–
95->60/80<-55 °C	01	01	02	11	11	12	21	22	31	32	–	–
95->55/75<-50 °C	01	01	02	11	11	12	12	22	22	32	32	–
95->55/75<-52 °C	01	02	02	11	12	12	12	22	22	32	32	–
90->60/70<-50 °C	01	02	11	12	12	21	22	32	32	–	–	–
90->60/75<-50 °C	01	02	02	11	11	21	21	22	31	32	–	–
90->60/75<-55 °C	01	02	11	12	12	21	22	31	32	–	–	–
90->60/80<-55 °C	01	02	11	11	11	21	21	31	32	–	–	–
90->50/70<-47 °C	01	02	02	11	12	12	12	22	22	32	32	–
90->50/75<-45 °C	01	01	02	11	11	12	12	22	22	32	32	–
85->55/70<-50 °C	01	02	11	12	12	21	22	31	32	–	–	–
80->55/70<-50 °C	02	02	11	12	21	21	31	32	–	–	–	–
80->50/65<-45 °C	01	02	11	12	12	21	22	31	32	–	–	–
75->55/70<-50 °C	11	11	12	21	21	31	–	–	–	–	–	–

AT 18. 12. 2024

Leistung [kW]	Ausführung	Anschlussdimensionen Primär	Anschlussdimensionen Sekundär	HT/LT	WMZ/ Passstück	Wärme-übertrager	KVS AVQM	Q max. AVQM	Best.-Nr.	€	WG
100	DSP 1 MAXI PD 01	DN 25	DN 32	LT	Sono Qp 3,5	XB12H 1-90	6,3	3	861L0888	10.149,00	32
100	DSP 1 MAXI PD 01	DN 25	DN 32	LT	I 260	XB12H 1-90	6,3	3	861L0880	9.047,00	
125	DSP 1 MAXI PD 02	DN 32	DN 32	LT	Sono Qp 3,5	XB12M 1-110	8,0	3,5	861L0889	10.586,00	
125	DSP 1 MAXI PD 02	DN 32	DN 32	LT	I 260	XB12M 1-110	8,0	3,5	861L0881	9.481,00	
150	DSP 1 MAXI PD 11	DN 32	DN 40	LT	Sono Qp 6,0	XB52M 1-50	12,5	8	861L0890	12.944,00	
150	DSP 1 MAXI PD 11	DN 32	DN 40	LT	I 260	XB52M 1-50	12,5	8	861L0882	11.800,00	
200	DSP 1 MAXI PD 12	DN 32	DN 50	LT	Sono Qp 6,0	XB52M 1-70	12,5	8	861L0891	13.305,00	
200	DSP 1 MAXI PD 12	DN 32	DN 50	LT	I 260	XB52M 1-70	12,5	8	861L0883	12.161,00	
250	DSP 1 MAXI PD 21	DN 40	DN 65	LT	Sono Qp 10	XB59M 1-80	16	10	146B5882	14.808,00	
250	DSP 1 MAXI PD 21	DN 40	DN 65	LT	I 300	XB59M 1-80	16	10	004F4831	13.422,00	
300	DSP 1 MAXI PD 22	DN 40	DN 65	LT	Sono Qp 10	XB59M 1-110	16	10	146B5883	15.398,00	
300	DSP 1 MAXI PD 22	DN 40	DN 65	LT	I 300	XB59M 1-110	16	10	004F4832	14.013,00	
350	DSP 1 MAXI PD 31	DN 50	DN 65	LT	Sono Qp 10	XB59M 1-110	20	12	146B5884	15.798,00	
350	DSP 1 MAXI PD 31	DN 50	DN 65	LT	I 300	XB59M 1-110	20	12	004F4833	14.414,00	
400	DSP 1 MAXI PD 32	DN 50	DN 65	LT	Sono Qp 10	XB59M 1-140	20	12	146B5885	16.539,00	
400	DSP 1 MAXI PD 32	DN 50	DN 65	LT	I 300	XB59M 1-140	20	12	004F4834	15.153,00	
100	DSP 1 MAXI PD 01	DN 25	DN 32	HT	Sono Qp 3,5	XB12H 1-90	6,3	3	861L0892	10.623,00	
100	DSP 1 MAXI PD 01	DN 25	DN 32	HT	I 260	XB12H 1-90	6,3	3	861L0884	9.517,00	
125	DSP 1 MAXI PD 02	DN 32	DN 32	HT	Sono Qp 3,5	XB12M 1-110	8,0	3,5	861L0893	11.058,00	
125	DSP 1 MAXI PD 02	DN 32	DN 32	HT	I 260	XB12M 1-110	8,0	3,5	861L0885	9.954,00	
150	DSP 1 MAXI PD 11	DN 32	DN 40	HT	Sono Qp 6,0	XB52M 1-50	12,5	8	861L0904	13.249,00	
150	DSP 1 MAXI PD 11	DN 32	DN 40	HT	I 260	XB52M 1-50	12,5	8	861L0886	12.104,00	
200	DSP 1 MAXI PD 12	DN 32	DN 50	HT	Sono Qp 6,0	XB52M 1-70	12,5	8	861L0905	13.610,00	
200	DSP 1 MAXI PD 12	DN 32	DN 50	HT	I 260	XB52M 1-70	12,5	8	861L0887	12.803,00	
250	DSP 1 MAXI PD 21	DN 40	DN 65	HT	Sono Qp 10	XB59M 1-80	16	10	146B5888	15.114,00	
250	DSP 1 MAXI PD 21	DN 40	DN 65	HT	I 300	XB59M 1-80	16	10	004F4837	13.727,00	
300	DSP 1 MAXI PD 22	DN 40	DN 65	HT	Sono Qp 10	XB59M 1-110	16	10	146B5889	15.704,00	
300	DSP 1 MAXI PD 22	DN 40	DN 65	HT	I 300	XB59M 1-110	16	10	004F4838	14.456,00	
350	DSP 1 MAXI PD 31	DN 50	DN 65	HT	Sono Qp 10	XB59M 1-110	20	12	146B5890	16.104,00	
350	DSP 1 MAXI PD 31	DN 50	DN 65	HT	I 300	XB59M 1-110	20	12	004F4839	15.194,00	
400	DSP 1 MAXI PD 32	DN 50	DN 65	HT	Sono Qp 10	XB59M 1-140	20	12	146B5891	16.842,00	
400	DSP 1 MAXI PD 32	DN 50	DN 65	HT	I 300	XB59M 1-140	20	12	004F4840	15.484,00	

Zubehör:	Best.-Nr.	€	WG
Sekundär-Absperrklappen inkl. Thermometer DN 32 (für Typ 01/02)	861L1402	251,00	32
Sekundär-Absperrklappen inkl. Thermometer DN 40 (für Typ 11)	861L1403	309,00	
Sekundär-Absperrklappen inkl. Thermometer DN 50 (für Typ 12)	861L1404	367,00	
Sekundär-Absperrklappen inkl. Thermometer DN 65 (für Typ 21/22/31/32)	004F4859	666,00	
Danfoss Fernbedienungseinheit ECA 30 für ECL COMFORT 210/310	087H3200	222,00	
Danfoss internes E/A Modul ECA 32	087H3202	407,00	
Lon/Modbus Datendose Standard 20 polig IP30	004F9110	103,00	

Hinweis: Passende Applikationsschlüssel sowie Fühler siehe Seite 248.

AT 18. 12. 2024

DSE Übergabestationen

Danfoss fertigt Nah- und Fernwärmeübergabestationen nach Kundenwunsch, entsprechend den Richtlinien der AGFW und DIN 4747 sowie den technischen Anschlussbedingungen (TAB) der Fernwärme-Versorgungsunternehmen. Kompakt auf einem Rahmengestell, anschlussfertig verrohrt und elektrisch verdrahtet.
z.B. für die Netze:

- **Graz**
- **Energie Steiermark (Werndorf, Voitsberg, Köflach, Seiersberg)**
- **Salzburg AG (Salzburg Stadt, Hallein, Bergheim, Mitterfeld)**
- **St. Pölten**
- **KELAG (Villach, Spittal...)**
- **uvm.**

Alle Ausführungen können je nach Anforderung mit einer Trinkwassererwärmung gefertigt werden. Preise und Lieferzeiten auf Anfrage. Bitte wenden Sie sich an Ihren zuständigen Fachberater.

Für weitere individuelle Lösungen setzen Sie sich bitte ebenso mit uns in Verbindung.

Leistungsbereich:	bis ca. 2 MW Standard - Module erweiterbar
Max. zul. Betriebsdruck:	bis 25 bar Standard
Max. zul. Betriebstemperatur:	bis 140 °C Standard

Systeme zur Trinkwasser-Erwärmung

Thermostatisch geregelte Warmwasserbereiter 314
Termix Solar Frischwassermodul 314
Ersatzteile thermostatische Frischwassermodule 315
Ersatzteile elektronisch geregelte Frischwassermodule 316
Elektronisch geregelte Durchfluss-Systeme 317
Termix ThermoDual® FLS Mini 317
FLS-Combi Trinkwassererwärmungssysteme 318
ThermoDual®-FLS Trinkwassererwärmungssysteme 319
Speicherladesysteme 322
ThermoDual® 322
ThermoDual®-S 323
Speicherladesysteme mit integrierter Verweilzeit 326
Legiomin®-S 326
Zubehör für ThermoDual®-S/ Legiomin®-S 328
Elektronische Trinkwarmwasser Regelung und Zubehör 328
ThermoDual®-CM 330
MultiHeat 332
Zirkulationsmodule 334
ThermoDual®-CIR 334
Anti-Legionellensysteme 336
ThermoClean®-DL 336
Speicher 337
Trinkwasserspeicher SE 337
Heizwasser-Pufferspeicher, Serie PSS 338

ENGINEERING
TOMORROW

Termix Solar Frischwassermodul

Thermostatisch geregeltes Frischwassermodul zur Trinkwassererwärmung im Durchflussprinzip für Ein- und Zweifamilienhäuser zur Wandmontage. Inkl. T-Stück zum nachträglichen Einbau eines Zirkulationsmoduls.

Typ	Ausführung	Best.-Nr.	€	WG
Termix Solar A+	Termix Solar A+ Frischwassermodul mit Wärmeübertrager in **kupfergelöteter** Ausführung	144H1277	1.860,00	33
Termix Solar S+	Termix Solar S+ Frischwassermodul mit Wärmeübertrager in **edelstahlgelöteter** Ausführung	144H2346	2.520,00	

Termix Solar S+

Abdeckhaube

Zubehör Termix Solar+ und S+

Ausführung	Best.-Nr.	€	WG
Kugelhahn Anschluss-Set inkl. Rückschlagventil im Kugelhahn für den Primär-Rücklauf	144H0930	86,80	33
Kugelhahn Anschluss-Set DVGW inkl. Rückschlagventil im Kugelhahn für den Primär-Rücklauf	144H0932	119,00	
Zirkulationsmodul Termix Solar A+ und S+ Frischwassermodul passend zu Termix Solar A+ und S+. Bestehend aus Zirkulationspumpe inkl. Zeitschaltuhr, Temperaturregelung, Sicherheitsthermostat und Rückschlagklappe in der Zirkulationsleitung mit Sicherheitsventil	144H0936	730,00	33
Abdeckhaube für Termix Solar A+ und S+	144H1282	238,00	33

HINWEIS: Heizwasserpufferspeicher (Serie PSS) siehe Seite 338

HYDRAULIKSCHEMA

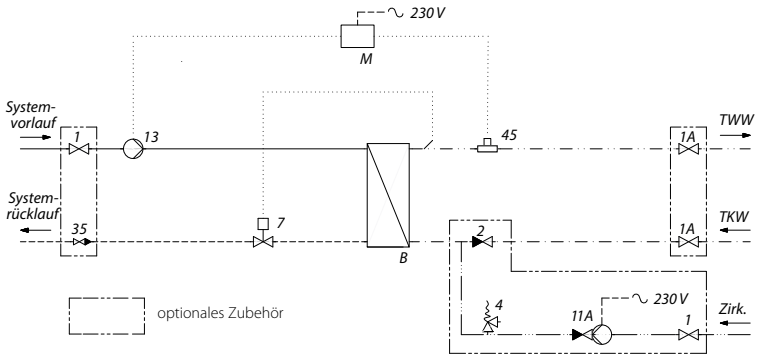

B Wärmeübertrager
M elektrische Anschlussbox
1 Kugelhahn (optionales Zubehör)
1A Kugelhahn, DVGW (optionales Zubehör)
2 Rückschlagklappe (optionales Zubehör)
4 Sicherheitsventil
7 Temperaturregelventil
11A Zirkulationspumpe (optionales Zubehör)
13 Ladepumpe (Grundfos UPM3/15-70)
35 Kugelhahn mit Rückschlagventil (optionales Zubehör)
45 Strömungsschalter

Technische Daten:

Nenndruck primär:	PN 10
Vorlauftemperatur:	T_{max} = 120 °C
Statischer KW-Druck:	P_{min} = 0.5 bar
Wärmeübertragerlot A+:	Kupfer
Wärmeübertragerlot S+:	Edelstahl

Gewicht inkl. Verkleidung: 19 kg

Abmessungen [mm]:

ohne Abdeckung:	H 655 × B 440 × T 140
mit Abdeckung:	H 715 × B 450 × T 150
mit Zirkulation:	H 940 × B 440/450 × T140/150

Anschluss-Dimensionen:

Alle Anschlüsse:	G ¾"(IG)

TWW: Leistungsbeispiele

Termix Solar	TWW Leistung [kW]	Vorlauf Primär [°C]	Druckverlust Primär[1)] [kPa]	Zapfmenge l/min 10 °C - 45 °C	Zapfmenge l/min 10 °C - 50 °C
Termix A+ (XB06H+ 1-80)	60,0	60	40	33,0	28,8
	85,0	65		35,0	30,6
	95,0	70		38,0	34,0
Termix S+ (XB06H+ 1-60E)	67,0	60	35	27,0	23,6
	78,0	65		32,0	28,0
	84,0	70		34,0	30,0

[1)] ohne Wärmezähler

AT 18. 12. 2024

Ersatzteile Termix Solar A+, B+ und S+

Ausführung	Best.-Nr.	€	WG
Wärmeübertrager XB06H-1-80HP-E, für Termix Solar A+	004B1223	781,00	31
Wärmeübertrager XB06H-1-60 - E, für Termix Solar S+ (in Edelstahlausführung)	004H4610	2.120,00	31
Wärmeübertrager APV U141 RH, für Termix Solar B+	144B2446	955,00	31
AVTB Thermischer Regler	003N5115	572,00	08
Ersatzfühler 20-60 °C für AVTB	003N0130	307,00	08
Strömungsschalter komplett mit Elektronikteil	144B3445	298,00	33
Zirkulationspumpe Wilo Star-Z Nova Timer	144H2662	633,00	33
Umwälzpumpe UPM3 Auto L15-70	144H1707	404,00	33

Ersatzteile Frischwassermodul Termix One Solar

Wärmeübertrager mit Akzelerator	193B1459	801,00	33
Wärmeübertrager XB04-2-26/26-VP	144B3352	575,00	33
Fühlerblock mit Akzelerator	144B3160	364,00	33
AVTB Thermischer Regler	003N5115	572,00	08
Ersatzfühler 20-60 °C für AVTB	003N0130	307,00	08
Strömungsschalter komplett mit Elektronikteil	144H0843	345,00	33
Zirkulationspumpe Wilo Star-Z Nova Timer	144H2662	633,00	33
Umwälzpumpe UPM3 Auto L15-70	144H1707	404,00	33

Ersatzteile Frischwassermodule FLS 80 bis FLS 700

Ausführung	Best.-Nr.	€	WG
Elektronischer Regler MFWC (Lieferungen ab 2015)	640U6463	903,00	33
Speicherfühler ESMU 100	087B1182	141,00	08
Universalfühler ESMB	087B1184	84,30	08

Ersatzteile Frischwassermodul FLS 80

Wärmeübertrager XB37H-26 inkl. Wärmedämmung aufgeschäumt (alte Type: T100M-24)	144H1626	1.200,00	33
Ladepumpe UPM3 15-7 (für Stationen mit Regler FWC4)	144H1707	404,00	33
Zirkulationspumpe UPM 3 Auto L15-50 CIL3	144H1788	426,00	33

Ersatzteile Frischwassermodul FLS 145

Wärmeübertrager XB37H-40 inkl. Wärmedämmung aufgeschäumt (alte Type: T100M-40)	144H1627	1.360,00	33
Zirkulationspumpe UPM 3 Auto L15-50 CIL3	144H1788	426,00	33
Strömungssensor VFS 5-100 l/min für FLS 145 und 245	144H2900	494,00	33

Ersatzteile Frischwassermodul FLS 245 mit Regler FWC4

Wärmeübertrager XB37L-80 inkl. Wärmedämmung aufgeschäumt ((alte Type: T100M-80)	144H1617	2.110,00	33
Zirkulationspumpe UPM 3 Auto L15-50 CIL3	144H1788	426,00	33
Strömungssensor VFS 5-100 l/min für FLS 145 und 245	144H2900	494,00	33

Ersatzteile Frischwassermodul FLS 365 mit Regler FWC4

Wärmeübertrager XB37L-120 inkl. Wärmedämmung aufgeschäumt (alte Type: T100M-100)	144H1628	2.420,00	33
Zirkulationspumpe UPM 3 Auto L15-50 CIL3	144H1788	426,00	33

Ersatzteile Frischwassermodul FLS 484 mit Regler FWC4

Wärmeübertrager XB37H-110 inkl. Wärmedämmung aufgeschäumt (alte Type: T100M-150)	144H2830	2.850,00	33
Zirkulationspumpe UPM 3 Auto L15-50 CIL3	144H1788	426,00	33

Ersatzteile Frischwassermodul FLS 700 mit Regler FWC4

Wärmeübertrager T200M-80 inkl. Wärmedämmung aufgeschäumt	144H1680	4.780,00	33

Hinweis: Zusätzlicher Strömungssensor VFS für FLS auf Anfrage erhältlich, bitte kontaktieren Sie uns

Termix ThermoDual® FLS Mini

NEU

Trinkwasser Durchflusssystem auf Wandgestell komplett verrohrt und verdrahtet. Primärseite und Trinkwasserseite in Edelstahl bzw. Messing. Regelung der Trinkwassertemperatur durch Drehzahländerung-/Regelung der Heizungspumpe.

Kompaktes Trinkwasser Durchflusssystem, bestehend aus:

- Kupfergelöteter Plattenwärmeübetrager Serie XB als Durchflusswassererwärmer, CE geprüft
- Durchflusssensor zur Bedarfserkennung
- Hocheffizienz-Heizungspumpe und Hocheffizienz-Zirkulationspumpe aus Edelstahl, Energie-Effizienz-Index (EEI) <= 0,23
- Mikroprozessorgesteuerter Regelung für konstante Trinkwarmwassertemperatur, bedarfsoptimierter Leistungsregelung der Umwälzpumpen, komplett verdrahtet
- Absperrarmaturen
- Thermometer
- Sicherheitsventil
- Wandplatte/-gestell
- Wärmedämmung Hardcover aus expandiertem Polypropylen (EPP)

Typ Termix	Leistung [kW]	Vmax Kaltwasser [m³/h]	Best.-Nr.	€	WG
FLS Mini - ECL 310	bis 77	1,3	144H3489	3.590,00	33
FLS Mini - ohne Zirkulation			144H3583	3.140,00	

Zubehör	Best.-Nr.	€	WG
Zirkulationsset mit Pumpe	144H3646	450,00	33

HINWEIS: Heizwasserpufferspeicher (Serie PSS) siehe Seite 338,
Rücklaufeinschichtungssets siehe Seite 320.

HYDRAULIKSCHEMA

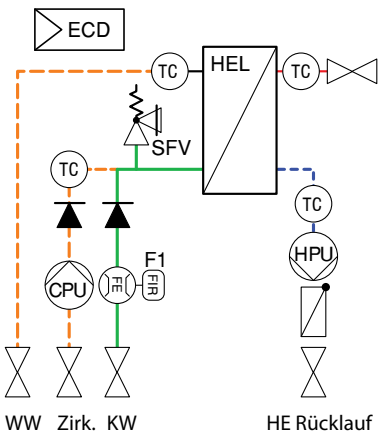

HEL	Ladewärmeübertrager
SFV	Sicherheitsventil
CPU	Zirkulationspumpe
ECD	elektronische Warmwasserregelung
HPU	Heizungspumpe
F1	Durchflusssensor

Technische Parameter:
max. zul. Betriebstemperatur:
primär, sekundär: 90 °C

max. zul. Betriebsüberdruck:
primär, sekundär: 10 bar

Auslegungstemperaturen:
Primär: 70/25 °C
Sekundär: 10/60 °C

Leistung: bis zu 77 kW

Abmessungen (mm): H 640 x B 540 x T 335
Anschlussdimensionen: Rp ¾" (IG)
Gewicht: 25 kg

AT 18. 12. 2024

FLS-Combi Trinkwassererwärmungssysteme

Trinkwasser Durchflusssystem auf Wandgestell komplett verrohrt und verdrahtet.
Primärseite in Stahl; Trinkwasserseite in Edelstahl bzw. Messing.
Regelung der Trinkwassertemperatur durch Drehzahländerung-/Regelung der Heizungspumpe.
Standardsysteme mit Leistungszahlen nach DIN 4708.

Kompaktes Trinkwasser Durchflusssystem, bestehend aus:
- Kupfergelöteter Plattenwärmeübertrager Serie XB als Durchflusswassererwärmer, CE geprüft
- Durchflusssensor zur Bedarfserkennung
- Hocheffizienz-Heizungspumpe, Energie-Effizienz-Index (EEI) <= 0,23
- Hocheffizienz-Zirkulationspumpe aus Edelstahl, EEI <= 0,23
- Mikroprozessorgesteuerte Regelung für konstante Trinkwarmwassertemperatur, bedarfsoptimierte Leistungsregelung der Umwälzpumpen, komplett verdrahtet
- Absperrarmaturen
- Thermometer
- Sicherheitsventil nach DIN 1988 (ohne Ausblasleitung)
- Wandplatte/-gestell
- Wärmedämmung Hardcover aus expandiertem Polypropylen (EPP), 100 % GEG

Systemparameter:	*Primär*	*Sekundär*
max. zul. Betriebstemperatur:	90 °C	90 °C
max. zul. Betriebsüberdruck:	10 bar	10 bar
Auslegungstemperaturen:	70/25 °C	10/60 °C

Typ ThermoDual®	Leistung [kW]	Vp (70->25 °C) [m³/h]	Pumpe dpr [kPa]	VTW (10->60 °C) [m³/h]	TW dp [kPa]	VZ (55->60 °C) [m3/h]	Z dp [kPa]	Best.-Nr.	€	WG
FLS-COMBI 70	70	1,34	55	1,20	15	1,0	20	004X1538	5.340,00	32
FLS-COMBI 130	130	2,50	35	2,23	25	1,5	35	004X1539	6.020,00	
FLS-COMBI 175	175	3,35	25	3,00	24	2,0	25	004X1540	6.890,00	
FLS-COMBI 245	245	4,47	55	4,20	38	2,0 .. 3,0	60 .. 32	004X1541	8.240,00	

V: Volumenstrom p: primär dpr: Restförderhöhe dp: Druckverlust TW: Trinkwasser Z: Zirkulation (maximal möglich)

HINWEIS: Systeme mit Edelstahlgelötetem Wärmeübertrager auf Anfrage verfügbar.

Heizwasserpufferspeicher (Serie PSS) siehe Seite 338,
Rücklaufeinschichtungsset siehe Seite 320.

HYDRAULIKSCHEMA

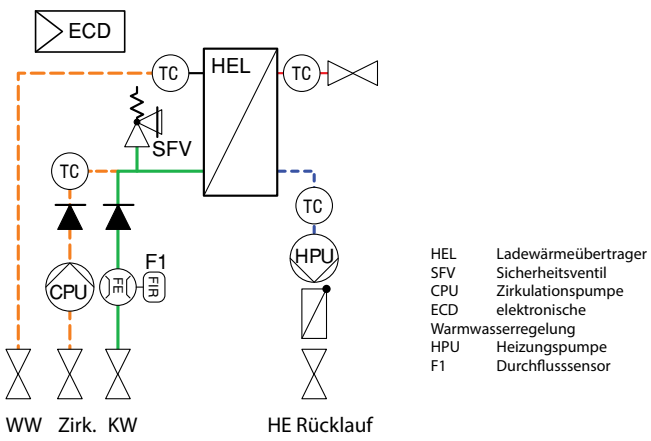

Für detaillierte technische Auslegungen sowie Angebote wenden sie sich bitte direkt an unsere Verkaufsabteilung.
E-Mail: cs@danfoss.at

AT 18. 12. 2024

ThermoDual®-FLS Trinkwassererwärmungssysteme

Trinkwasser-Durchflusssystem auf bodenstehendem Rahmen komplett verrohrt und verdrahtet.
Primärseite in Stahl; Trinkwasserseite in Edelstahl.
Unterschiedliche primärseitige Regelungsoptionen wählbar.
Standardsysteme mit Leistungszahlen nach DIN 4708.

Kompaktes Trinkwasser-Durchflusssystem, bestehend aus:

- Kupfergelöteter Plattenwärmeübertrager Typ XB mit innovativer MicroPlate™ Technologie als Durchflusswassererwärmer, CE geprüft
- Durchfluss-Sensor zur Bedarfserkennung
- Primärseitige Regelung der Trinkwassertemperatur entweder mittels Durchgangsventil (optional mit Sicherheitsfunktion), Hocheffizienz-Heizungspumpe oder 3-Wege-Mischkreis mit Hocheffizienz-Heizungspumpe (EEI <= 0,23)
- Hocheffizienz-Zirkulationspumpe aus Edelstahl, Energie-Effizienz-Index (EEI) <= 0,23
- Mikroprozessorgesteuerte Regelung für konstante Trinkwarmwassertemperatur, bedarfsoptimierte Leistungsregelung der Umwälzpumpen, komplett verdrahtet Konstanthaltung der Zapf- und Zirkulationstemperatur
- Absperrarmaturen
- Sicherheitsventil nach DIN 1988 (ohne Ausblasleitung)
- Rahmengestell, bodenstehend
- Wärmedämmung Hardcover aus PU-Hartintegralschaum, λ=0.029 W/mK, 100 % GEG

Systemparameter:	*Primär*	*Sekundär*
max. zul. Betriebstemperatur:	s. nächste Seite	90 °C
max. zul. Betriebsüberdruck:	s. nächste Seite	10 bar
Auslegungstemperaturen:	70/25 °C	10/60 °C

HYDRAULIKSCHEMA zeigt primärseitige Regelungsvariante mit Heizungspumpe

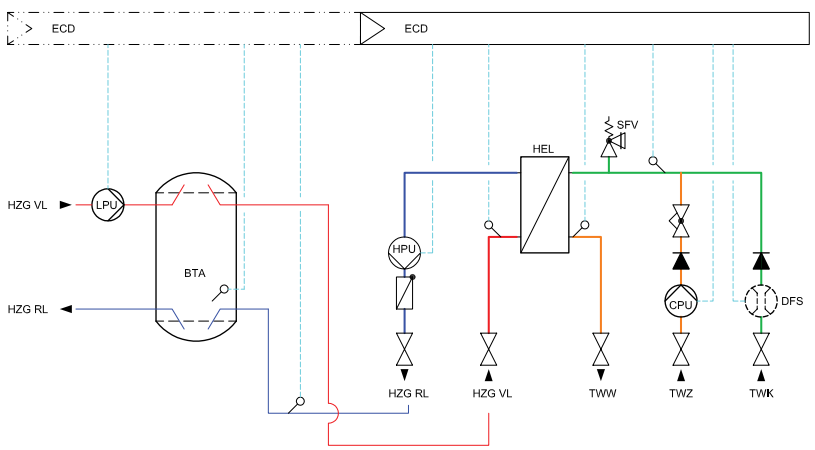

HEL Ladewärmeübertrager
LPU Speicherladepumpe (bauseits)
SFV Sicherheitsventil
CPU Zirkulationspumpe
ECD elektronische Warmwasserregelung
HPU Heizungspumpe
BTA Heizwasserpufferspeicher (bauseits)
DFS Durchflusssensor

AT 18. 12. 2024

Primärseitige Regelungsvariante: Durchgangsventil, Stellantrieb ohne Sicherheitsfunktion
max. zul. Betriebstemperatur / -überdruck (primär): 90 °C / 20 bar

Typ ThermoDual®-	Nennleistung [kW]	V HZG (VL 70 °C) [m³/h]	V TWW (10->60 °C) [m³/h]	V TWZ (55->60 °C) [m³/h]	Gewicht (leer) [kg]	Best.-Nr.	€	WG
FLS 210	210	3,8	3,6	1,5	89	161L1082	12.180,00	32
FLS 280	280	5,1	4,8	2,0	96	161L1083	13.080,00	
FLS 350	350	6,3	6,0	2,5	100	161L1130	13.370,00	
FLS 420	420	7,8	7,2	3,0	109	161L1131	14.160,00	
FLS 455	455	8,0	7,8	3,3	115	161L1132	14.470,00	

Primärseitige Regelungsvariante: Durchgangsventil, Stellantrieb mit Sicherheitsfunktion
max. zul. Betriebstemperatur / -überdruck (primär): 150 °C / 20 bar

FLS 210	210	3,8	3,6	1,5	89	161L1085	12.400,00	32
FLS 280	280	5,1	4,8	2,0	96	161L1086	13.580,00	
FLS 350	350	6,3	6,0	2,5	100	161L1133	13.870,00	
FLS 420	420	7,8	7,2	3,0	109	161L1134	14.660,00	
FLS 455	455	8,0	7,8	3,3	115	161L1135	14.970,00	

Primärseitige Regelungsvariante: Hocheffizienz-Heizungspumpe max. zul. Betriebstemperatur / -überdruck (primär): 90 °C / 10 bar

FLS 210	210	3,8	3,6	1,5	82	161L1089	12.060,00	32
FLS 280	280	5,1	4,8	2,0	87	161L1090	12.530,00	
FLS 350	350	6,3	6,0	2,5	91	161L1136	13.000,00	
FLS 420	420	7,8	7,2	3,0	95	161L1137	13.290,00	
FLS 455	455	8,0	7,8	3,3	101	161L1138	13.600,00	

Primärseitige Regelungsvariante: 3-Wege-Mischkreis mit Hocheffizienz-Heizungspumpe
max. zul. Betriebstemperatur / -überdruck (primär): 90 °C / 10 bar

FLS 210	210	3,8	3,6	1,5	85	161L1092	12.670,00	32
FLS 280	280	5,1	4,8	2,0	91	161L1093	13.360,00	
FLS 350	350	6,3	6,0	2,5	96	161L1139	13.640,00	
FLS 420	420	7,8	7,2	3,0	105	161L1140	14.220,00	
FLS 455	455	8,0	7,8	3,3	111	161L1141	14.500,00	

Rücklaufeinschichtungsset für Trinkwasser-Durchflusssysteme FLS

Zubehörpaket zur differenztemperaturgesteuerten Rücklaufeinschichtung in den Pufferspeicher während des Zirkulationsbetriebs. Rücklaufeinschichtungsset bestehend aus 2 Temperaturfühler und einem 3-Wege Umschaltkugelhahn mit Stellantrieb 230V.
Die Ansteuerung erfolgt über das Regelgerät des Durchflusssystems. Der Kugelhahn und die Fühler sind bauseits zu montieren und zu verdrahten.

FLS System	DN [mm]	Best.-Nr.	€	WG
FLS 70-210 kW	20	148L2268	860,00	32
FLS 245-350 kW	25	148L2269	895,00	
FLS 420-455 kW	32	148L2270	927,00	

V = Volumenstrom
HZG = Heizung (Primär)
TWW = Trinkwarmwasser
TWZ = Trinkwasser-Zirkulation

AT 18. 12. 2024

Trinkwassererwärmungssysteme

Auf der Basis langjähriger Erfahrung, patentrechtlich geschützter und bewährter Technologien, bietet Danfoss einzigartige Lösungen für das Erwärmen und Speichern von Trinkwarmwasser.
Die Speicherladesysteme ThermoDual® und Legiomin® sowie das legionellenfreie Trinkwassererwärmungssystem ThermoClean® von Danfoss verbinden ein Höchstmaß an Leistung, Komfort, Hygiene und Ressourcen sparendem Betrieb.

	ThermoDual®	Legiomin®	ThermoDual-CM	ThermoClean®	MultiHeat
WW Leistung kW	22 - 150	40 - 150	210 - 455	37 - 546	50 - 150
Regelung WW	thermostatisch oder elektronisch[1)]	elektronisch[1)]	elektronisch	elektronisch	elektronisch
Seite	323	326	330	336	332

Ausführliche Informationen über die oben genannten Systeme finden Sie auf den folgenden Seiten.

[1)] als Zubehör erhältlich

AT 18. 12. 2024

ThermoDual®

ist ein kompakt gebautes und sehr leistungsfähiges Speicherladesystem zur häuslichen Trinkwassererwärmung. Es verbindet die Vorteile eines Speicherwassererwärmers mit denen eines Durchflusswassererwärmers auf optimale Weise. Dank der sorgfältigen Auswahl aus hochwertigen Werkstoffen gefertigter Komponenten, erfüllt das System alle Anforderungen, die das Wachstum von Legionellen verhindern helfen.
Das Speicherladesystem ThermoDual® eignet sich deshalb besonders für den Einsatz in Krankenhäusern, Hotels, Restaurants und Sportanlagen sowie im Industrie- und Wohnungsbau, wo auch bei Entnahmespitzen jederzeit eine konstante Trinkwarmwassertemperatur gefordert wird. ThermoDual® ist vielseitig einsetzbar und kann über Nah- und Fernwärme, Brennwertkessel, Heiz-, Solar-, Prozess- oder Abwärmesysteme gespeist werden.

HYDRAULIKSCHEMA

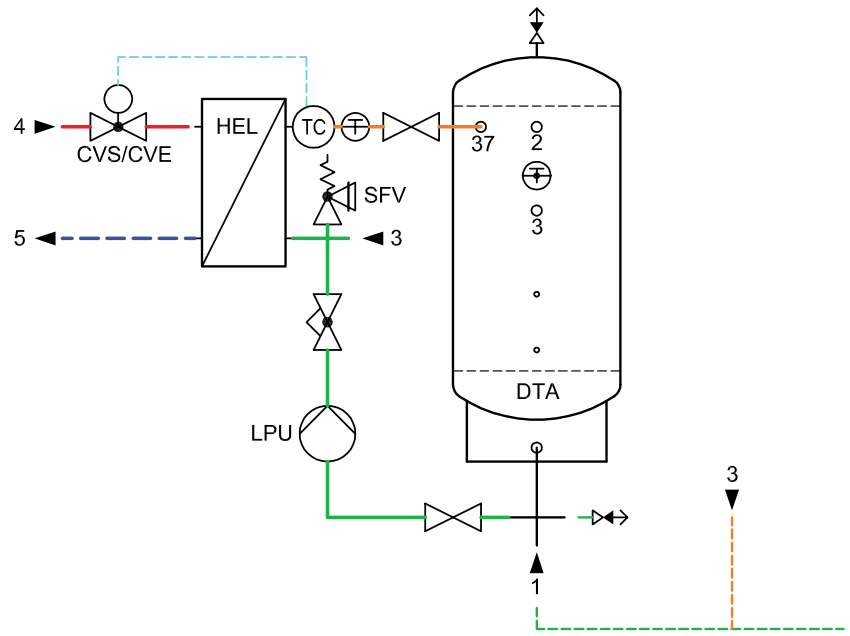

DTA Trinkwasserpufferspeicher
HEL Ladewärmeübertrager
LPU Speicherladepumpe
SFV Sicherheitsventil
CVE Regelventil elektrisch (allgemein) (Zubehör)
CVS Regelventil ohne Fremdenergie (Zubehör)

1 Trinkwasser
2 Trinkwarmwasser
3 Zirkulation
4 Heizung, Vorlauf
5 Heizung, Rücklauf
37 Anschluss Ladung (am Trinkwasserpufferspeicher)

AT 18. 12. 2024

ThermoDual®-S

Kompaktes Speicherladesystem, bestehend aus:

- Edelstahl- Trinkwasserspeicher, komplett mit Wärmedämmung
- Kupfergelöteter Plattenwärmeübertrager Serie XB mit innovativer MicroPlate™ Technologie als Durchfluss-Wassererwärmer mit Wärmedämmung, CE-geprüft
- Hocheffizienz-Speicherladepumpe aus Edelstahl, Energie-Effizienz-Index (EEI) <= 0,23
- Mengeneinstellventil
- 2 Absperrarmaturen
- Speicherthermometer mit Edelstahltauchhülse
- Ladethermometer
- Sicherheitsventil nach DIN 1988 (ohne Ausblasleitung)
- Verrohrungssatz Edelstahl bzw. Rotguss (lose beigelegt)

Systemparameter:	*Primär*	*Sekundär*
max. zul. Betriebstemperatur[1]:	150 °C	95 °C
max. zul. Betriebsüberdruck[1]:	25 bar	10 bar
Auslegungstemperaturen:	70/25 °C	10/60 °C

[1] Parameter ausschließlich für das System; beachten Sie gegebenenfalls Beschränkungen bei Einsatz von Zubehör oder der vorhandenen Primärinstallation.

TWW: Technische Daten													
Typ ThermoDual®	TWW Temperaturen prim./sek. [°C]	Leistungs-Kennzahl NL[9]	Anschluss-Leistung [kW]	Trinkwarmwasser-Spitzenleistung 10 -> 45 °C		Trinkwarmwasser-Dauerleistung		Aufstellmaße			Anschlüsse		Gewicht[11] [kg]
				[l/10 min]	[l/h]	10 -> 45 °C [l/h]	10 -> 60 °C [l/h]	Höhe [mm]	Breite [mm]	Tiefe [mm]	KW, WW [Rp]	Hzg VR, RL [DN]	
S 200-25	70/25 10/60	8	25	388	902	616	430	1595	760	835	1½"	20 / 25[13]	68
S 200-40		11	40	450	1271	985	690						69
S 200-60		15	60	532	1764	1478	1040						70
S 200-80		20	80	614	2256	1970	1390						71
S 300-25		11	25	510	1023	616	430	1760	860	885			72
S 300-40		17	40	571	1392	985	690						73
S 300-60		23	60	653	1885	1478	1040						74
S 300-80		29	80	735	2377	1970	1390						75
S 300-100		35	100	839	2892	2463	1730						77
S 300-130		43	130	962	3630	3201	2250						79
S 350-25		12	25	578	1091	616	430	1725	895	935			79
S 350-40		18	40	639	1460	985	690						80
S 350-60		26	60	721	1953	1478	1040						81
S 350-80		34	80	803	2445	1970	1390						82
S 350-100		39	100	886	2938	2463	1730						84
S 350-130		48	130	1034	3701	3201	2250						86
S 500-25		15	25	781	1295	616	430	1765	895	1035			93
S 500-40		21	40	843	1664	985	690						94
S 500-60		30	60	925	2157	1478	1040						95
S 500-80		39	80	1007	2649	1970	1390						96
S 500-100		48	100	1089	3142	2463	1730						98
S 500-130		63	130	1212	3880	3201	2250						100
S 500-150		72	150	1294	4373	3694	2600						103
S 750-40		27	40	1182	2003	985	690	2045	1020	1135	2"		140
S 750-60		36	60	1264	2496	1478	1040						141
S 750-80		45	80	1346	2988	1970	1390						142
S 750-100		55	100	1428	3481	2463	1730						144
S 750-130		70	130	1551	4219	3201	2250						146
S 750-150		80	150	1634	4712	3694	2600						149
S 1000-60		43	60	1603	2835	1478	1040	2045	1105	1255			161
S 1000-80		52	80	1685	3327	1970	1390						162
S 1000-100		62	100	1768	3820	2463	1730						164
S 1000-130		77	130	1891	4558	3201	2250						166
S 1000-150		87	150	1973	5051	3694	2600						169

Hinweis: Systeme mit Edelstahlgelötetem Wärmeübertrager auf Anfrage verfügbar.

[9] Leistungskennzahl gemäß DIN 4708 in Verbindung mit einer Speichertemperatur von 60 °C.
[11] Nettogewicht ohne Wasser
[13] Anschweißenden 26,5 x 2,3 mm bzw. 33,7 x 2,6 mm

Typ ThermoDual®	Speicher-Inhalt [l]	Leistung [kW]	NL-Zahl DIN 4708	Gewicht [kg]	Best.-Nr.	€	WG
S 200-25	200	25	8	68	161L0978	5.880,00	32
S 200-40		40	11	69	161L0979	5.970,00	
S 200-60		60	15	70	161L0980	6.050,00	
S 200-80		80	20	71	161L0981	6.160,00	
S 300-25	300	25	11	72	161L0982	6.700,00	
S 300-40		40	17	73	161L0983	6.800,00	
S 300-60		60	23	74	161L0984	6.920,00	
S 300-80		80	29	75	161L0985	6.980,00	
S 300-100		100	35	77	161L0986	7.100,00	
S 300-130		130	43	79	161L0987	7.220,00	
S 350-25	350	25	12	79	161L0988	7.210,00	
S 350-40		40	18	80	161L0989	7.320,00	
S 350-60		60	26	81	161L0990	7.430,00	
S 350-80		80	34	82	161L0991	7.490,00	
S 350-100		100	40	84	161L0992	7.610,00	
S 350-130		130	48	86	161L0993	7.740,00	
S 500-25	500	25	15	93	161L0994	7.610,00	
S 500-40		40	21	94	161L0995	7.720,00	
S 500-60		60	30	95	161L0996	7.830,00	
S 500-80		80	39	96	161L0997	7.900,00	
S 500-100		100	48	98	161L0998	8.020,00	
S 500-130		130	63	100	161L0999	8.140,00	
S 500-150		150	72	103	161L1000	8.300,00	
S 750-40	750	40	27	140	161L1007	10.130,00	
S 750-60		60	36	141	161L1008	10.240,00	
S 750-80		80	45	142	161L1009	10.300,00	
S 750-100		100	55	144	161L1010	10.420,00	
S 750-130		130	70	146	161L1011	10.540,00	
S 750-150		150	80	149	161L1012	10.700,00	
S 1000-60	1000	60	43	161	161L1018	12.400,00	
S 1000-80		80	52	162	161L1019	12.460,00	
S 1000-100		100	62	164	161L1020	12.580,00	
S 1000-130		130	77	166	161L1021	12.700,00	
S 1000-150		150	87	169	161L1022	12.860,00	

HINWEIS: elektronische Regelungen , Primär- und Zirkulationsmodule finden Sie ab Seite 328.

Ersatzteile ThermoDual-S 25-150 kW

Ausführung	Typ	Best.-Nr.	€	WG
Ladepumpe für ThermoDual 25-60 KW	UPM2K 25-40N PWM	640U4486	549,00	32
Ladepumpe für ThermoDual 80-100 KW	UPM2K 25-70N PWM	640U5132	558,00	
Ladepumpe für ThermoDual 130-150 KW	UPM 25-85N PWM	640U4078	645,00	
Zirkulationspumpe für TD-Z 25-40-25	UPM 25-40N PWM	640U4486	549,00	
Zirkulationspumpe für TD-Z 25-70-25	UPM2K 25-70N PWM	640U5132	558,00	
Zirkulationspumpe für TD-Z 25-85-32	UPM2K 25-85N PWM	640U4078	645,00	
Primärpumpe für Primärmodul Heizungspumpe	UPM GEO 25/85 PWM	640U4083	469,00	

Ausführung	Typ	Wärmeübertrager 50 mm Stutzen Best.-Nr.	50 mm Stutzen €	20 mm Stutzen Best.-Nr.	20 mm Stutzen €	WG
Wärmeübertrager für ThermoDual 25 kW	XB 37H-1 10	004B1705	510,00	004H7300	419,00	31
Wärmeübertrager für ThermoDual 40 kW	XB 37M-1 16	004B1691	578,00	004H7286	479,00	
Wärmeübertrager für ThermoDual 60 kW	XB 37M-1 26	004B1693	689,00	004H7288	578,00	
Wärmeübertrager für ThermoDual 80 kW	XB 37M-1 30	004B1694	732,00	004H7289	619,00	
Wärmeübertrager für ThermoDual 100 kW	XB 37M-1 40	004B1696	851,00	004H7291	720,00	
Wärmeübertrager für ThermoDual 130 kW	XB 37M-1 50	004B1697	963,00	004H7292	823,00	
Wärmeübertrager für ThermoDual 150 kW	XB 37M-1 60	004B1698	1.090,00	004H7293	924,00	

Legiomin®-S

Legiomin® ist wie ThermoDual® ein kompakt gebautes und sehr leistungsfähiges Speicherladesystem zur häuslichen Trinkwassererwärmung. Es verbindet die Vorteile eines Speicherwassererwärmers mit denen eines Durchflusswassererwärmers auf optimale Weise. Dank der sorgfältigen Auswahl aus hochwertigen Werkstoffen gefertigter Komponenten, erfüllt das System alle Anforderungen, die das Wachstum von Legionellen verhindern helfen.
Das Speicherladesystem Legiomin® eignet sich deshalb besonders für den Einsatz in Krankenhäusern, Hotels, Restaurants und Sportanlagen sowie im Industrie- und Wohnungsbau, wo auch bei Entnahmespitzen jederzeit eine konstante Trinkwarmwassertemperatur gefordert wird. Legiomin® ist vielseitig einsetzbar und kann über Nah- und Fernwärme, Brennwertkessel, Heiz-, Solar-, Prozess- oder Abwärmesysteme gespeist werden.
Über die Anforderungen des DVGW-Arbeitsblattes W551 hinaus enthält das System Legiomin® Einbauten zur Sicherung einer definierten Verweilzeit als thermische Barriere gegen Legionellen

HYDRAULIKSCHEMA

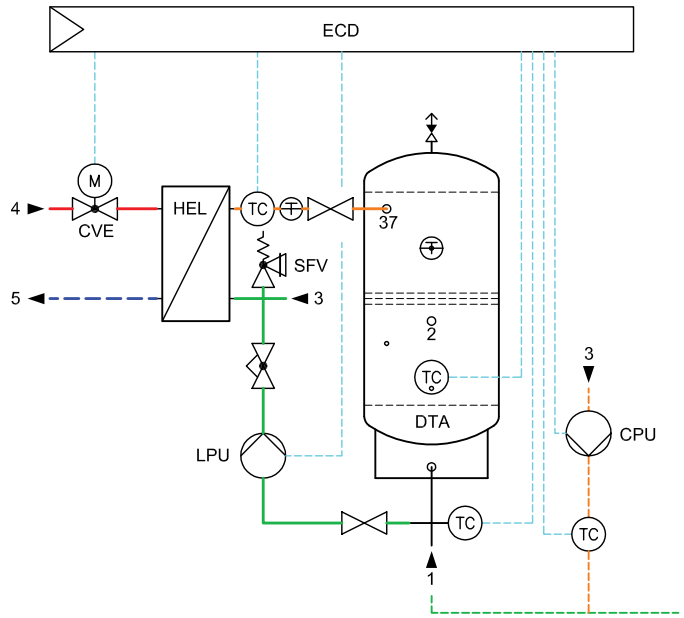

DTA	Trinkwasserpufferspeicher
HEL	Ladewärmeübertrager
LPU	Speicherladepumpe
SFV	Sicherheitsventil
CVE	Regelventil elektrisch (allgemein) (Zubehör)
CVS	Regelventil ohne Fremdenergie (Zubehör)
CPU	Zirkulationspumpe (Zubehör)
ECD	elektronische Warmwasserregelung (Zubehör)
1	Trinkwasser
2	Trinkwarmwasser
3	Zirkulation
4	Heizung, Vorlauf
5	Heizung, Rücklauf
37	Anschluss Ladung (am Trinkwasserpufferspeicher)

AT 18. 12. 2024

Legiomin®-S, das kompakte Speicherladesystem mit Edelstahlspeicher mit integrierter Verweilzeit für erwärmtes Trinkwasser, gelötetem Plattenwärmeübertrager und einbaufertiger Verrohrung einschließlich aller für die Montage erforderlichen Armaturen.

Kompaktes Speicherladesystem, bestehend aus:
- Edelstahl-Trinkwasserspeicher, Material 1.4571, komplett mit Wärmedämmung
- Kupfergelöteter Plattenwärmeübertrager Serie XB mit innovativer MicroPlate™ Technologie als Durchfluss-Wassererwärmer mit Wärmedämmung, CE-geprüft
- Hocheffizienz-Speicherladepumpe aus Edelstahl, Energie-Effizienz-Index (EEI) <= 0,23
- Mengeneinstellventil
- 2 Absperrarmaturen
- Speicherthermometer mit Edelstahltauchhülse
- Ladethermometer
- Sicherheitsventil nach DIN 1988 (ohne Ausblasleitung)
- Verrohrungssatz Edelstahl bzw. Rotguss (lose beigelegt)

Systemparameter:	*Primär*	*Sekundär*
max. zul. Betriebstemperatur:	150 °C	95 °C
max. zul. Betriebsüberdruck:	25 bar	10 bar
Auslegungstemperaturen:	70/25 °C; [1]70/40 °C	10/60 °C

TWW: Technische Daten								
Typ Legiomin®-S	TWW Temperaturen prim./sek. [°C]	wirksamer Speicher- Inhalt [l]	Leistungs-Kennzahl NL[9]	Anschluss-Leistung [kW]	Trinkwarmwasser-Spitzenleistung 10 -> 45 °C		Trinkwarmwasser-Dauerleistung	
							10 -> 45 °C	10 -> 60 °C
					[l/10 min]	[l/h]	[l/h]	[l/h]
S 350-100-60	70/25 10/60	250	20	60	495	1721	1471	1030
S 350-130-80		220	22	80	549	2191	1971	1380
S 350-180-100		170	23	100	580	2627	2457	1720
S 500-130-80		370	36	80	699	2341	1971	1380
S 500-170-100		330	38	100	740	2787	2457	1720
S 500-260-150		240	43	150	854	3926	3686	2580
S 750-160-100		590	51	100	1000	3047	2457	1720
S 750-210-130		540	65	130	1073	3740	3200	2240
S 1000-240-150		760	80	150	1374	4446	3686	2580
S 350-100-60	[1]70/40 32/60	250	15	40	414	1236	986	690
S 350-130-80		220	15	52	432	1491	1271	890
S 350-180-100		170	15	70	456	1884	1714	1200
S 500-130-80		370	23	52	582	1641	1271	890
S 500-170-100		330	29	70	616	2044	1714	1200
S 500-260-150		240	30	100	650	2697	2457	1720
S 750-160-100		590	37	70	876	2304	1714	1200
S 750-210-130		540	40	80	869	2511	1971	1380
S 1000-240-150		760	55	100	1170	3217	2457	1720

Typ Legiomin®	**Aufstellmaße Höhe [mm]**	**Breite [mm]**	**Tiefe [mm]**	**Anschlüsse**		**Gewicht[11] [kg]**	**Best.-Nr.**	**€**	**WG**
				KW, WW [Rp]	**Hzg VR, RL [DN]**				
S 350-100-60	1730	895	935	1½"	20 / 25[12]	88	161L1281	8.940,00	32
S 350-130-80						89	161L1283	9.060,00	
S 350-180-100						91	161L1284	9.260,00	
S 500-130-80	1770	895	1035			103	161L1285	9.570,00	
S 500-170-100						105	161L1286	9.770,00	
S 500-260-150						108	161L1287	10.000,00	
S 750-160-100	2045	1020	1135	2"		150	161L1288	11.840,00	
S 750-210-130						152	161L1289	11.860,00	
S 1000-240-150	2045	1105	1255			175	161L1290	15.180,00	

HINWEIS: Elektronische Regelungen, Primär- und Zirkulationsmodule finden Sie ab Seite 328.

[1] nur in Verbindung mit permanenter Heizmittelzufuhr
[9] Leistungskennzahl gemäß DIN 4708 in Verbindung mit einer Speichertemperatur von 60 °C.
[11] Nettogewicht ohne Wasser
[12] Anschweißenden

AT 18. 12. 2024

Zubehör für ThermoDual®-S/ Legiomin®-S

Der effiziente und hygienische Betrieb von Trinkwassererwärmungssystemen erfordert intelligente Regelungen. Danfoss ECL310 ist ein intelligenter Regler für die zuverlässige Versorgung mit hygienisch einwandfreiem Trinkwarmwasser bei optimaler Energieausnutzung.

Zirkulationsmodule
Set bestehend aus Hocheffizienz-Zirkulationspumpe (Edelstahl, EEI <= 0,23), Mengeneinstellventil, Zwischenstück (Rg), Anschlussverschraubungen (Rg) und Dichtungen. Alle Gewindeverschraubungen flachdichtend.

Typ	Zirkulationsvolumenstrom	Restförderhöhe	Best.-Nr.	€	WG
TD-Z 25-40-25	6 .. 20 l/min	20 kPa	161L1303	1.080,00	32
TD-Z 25-70-25	10 .. 35 l/min	22 kPa	161L1304	1.120,00	
TD-Z 25-85-32	20 .. 65 l/min	23 kPa	161L1307	1.650,00	

Elektronische Trinkwarmwasser Regelung und Zubehör

Elektronische Regelung für Speicherladesysteme. Regelung der Trinkwassertemperatur wahlweise mittels Regelventil (optional mit Sicherheitsfunktion) oder stufenloser Drehzahländerung einer Heizungspumpe. Ansteuerung von Speicherlade-, Zirkulations- und Heizungspumpe durch PWM- oder 0-10 V Steuersignal. Regelungsset inkl. 5 Temperaturfühlern, dazu passende Tauchhülsen und Reduzierstücke. Verdrahtung und Montage bauseits.

Ausführung	Best.-Nr.	€	WG
Mikroprozessorgesteuerter Regler (Set - lose geliefert) inkl. Volex-Netzkabel und PWM Signalkabel	004U1687	2.560,00	32
Volex-Netzkabel für Speicherladepumpe, 2m, für ThermoDual-S, -GS, Legiomin-S ohne elektronische Regelung ECL	640U4090	39,10	
PWM Signalkabel für Lade- und Zirkulationspumpe 2m, für ThermoDual-S, -GS, Legiomin-S ohne elektronische Regelung ECL	640U4088	30,00	
Zubehör Set bei Verwendung von externen Regelungen, bestehen aus Tauchhülsen, Volex Kabeln und PT1000 Fühlern.	004U1695	364,00	

Passend zu den auf den Seiten 323 - 326 angeführten Produkten finden Sie hier die anwendungsgerechte Regelung sowie das passende Primärmodul.

Mit der Endziffer des Systems (z.B. „-040“ bei ThermoDual®-S 500-040 ; Seite 323) finden Sie in der untenstehenden Tabelle den daraus abgeleiteten Primärvolumenstrom. Mit diesem wählen Sie anschließend das passende Primärmodul bzw. Reglerausstattung.

Bitte beachten Sie, dass die Anwendung mit einer Heizungspumpe als Regelorgan nur in differenzdrucklosen Heizungsanschlüssen möglich ist. Ist auf der Heizungsseite ein Differenzdruck vorhanden (Fernwärme oder Verteilerpumpe), ist ein Regelventil erforderlich.

I.) System auswählen	ThermoDual®-S	s. Seite 323
	Legiomin®-S	s. Seite 326

Anschlussleistung, Primärtemperaturen/-druckverluste

I.) Ladegruppe: ThermoDual-S oder Legiomin-S	65/30 °C	70/25 °C (Standard)	75/20 °C		
	Leistung [kW]	Leistung [kW]	Leistung [kW]	Primärvolumenstrom [m³/h]	Δp [kPa]
...-25	19	25	31	0,48	8
...-40	31	40	49	0,78	7
...-60	47	60	73	1,14	7
...-80	62	80	98	1,52	9
...-100	78	100	122	1,90	8
...-130	101	130	159	2,48	8
...-150	117	150	183	2,86	7

AT 18. 12. 2024

Regelung inkl. aller erforderlichen Fühler und Anschlusskabel für Speicherlade-, Zirkulations- und Heizungspumpe bzw. Regelventil fertig vorverdrahtet, auf Montageplatte montiert. Tauchhülsen und Reduzierstücke im Beipack.
Endmontage und Spannungsversorgung bauseits.

I.) Größe auswählen	II.) Primärmodul auswählen								III.) Regelung auswählen			
	Primärmodul: Durchgangsventil ohne Sicherheitsfunktion								**Regelungsset vorverdrahtet**			
Primär Volumenstrom [m³/h]	**Ventiltyp**		**Antrieb 230 V 3-Pkt**	**kvs [m³/h]**	**Δp [kPa]**	**Best.-Nr.**	**€**	**WG**		**Best.-Nr.**	**€**	**WG**
0,48	VM2	DN 15	AMV10	1,0	22,7	004U1510	800,00	32	Mikroprozessorgesteuerter Regler passend zu Primärmodul für Durchgangsventil ohne Sicherheitsfunktion	004U1688	3.000,00	32
0,76				1,6	8,9	004U1511	800,00					
					22,7							
1,14				2,5	9,3	004U1512	800,00					
					20,9							
1,52				4,0	8,2	004U1513	800,00					
					14,5							
1,90		DN 20	AMV20	6,3	5,9	004U1514	1.040,00					
					9,1							
2,48					9,1							
		DN 25		8,0	9,6	004U1515	1.060,00					
2,86					12,8							
		DN 32		10,0	8,2	004U1516	1.400,00					
3,71					13,8							
4,29					18,4							

	Primärmodul: Durchgangsventil mit Sicherheitsfunktion								**Regelungsset vorverdrahtet**			
Primär-volumenstrom [m³/h]	**Ventiltyp**		**Antrieb 230 V 3-Pkt**	**kvs [m³/h]**	**Δp [kPa]**	**Best.-Nr.**	**€**	**WG**		**Best.-Nr.**	**€**	**WG**
0,48	VM2	DN 15	AMV23	1,0	22,7	004U1520	1.010,00	32	Mikroprozessorgesteuerter Regler passend zu Primärmodul für Durchgangsventil mit Sicherheitsfunktion	004U1689	3.350,00	32
0,76				1,6	8,9	004U1521	1.010,00					
					22,7							
1,14				2,5	9,3	004U1522	1.010,00					
					20,9							
1,52				4,0	8,2	004U1523	1.010,00					
					14,5							
1,90		DN 20		6,3	5,9	004U1524	1.160,00					
					9,1							
2,48					9,1							
		DN 25		8,0	9,6	004U1525	1.190,00					
2,86					12,8							
		DN 32		10,0	8,2	004U1526	1.530,00					
3,71					13,8							
4,29					18,4							

	Primärmodul: Heizungspumpe					**Regelungsset vorverdrahtet**		
Primär-volumenstrom [m³/h]	**Pumpe**	**Restförderhöhe [kPa]**	**Best.-Nr.**	**€**	**WG**		**Best.-Nr.**	**€**	**WG**
0,48 .. 2,86	Hocheffizienz-Heizungspumpe (EEI <= 0,23)	86 .. 55	004U1627	925,00	32	Mikroprozessorgesteuerter Regler passend zu Primärmodul für geregelte Heizungspumpe (PWM-Signal)	004U1690	3.010,00	32

Primärmodul bestehend aus:
- Anschlussrohr (Stahl schwarz) inkl. Überwurfmuttern, Einschweißtauchhülse und Kabelklemmverschraubung
- Primärregelorgan gem. Auswahltabelle
- Anschlussverschraubung (Ventil: Anschweißende, Pumpe: Gewindeverschraubung)
- Dichtungen

AT 18. 12. 2024

ThermoDual®-CM

für Leistungsbereiche, wenn entweder die Ladeleistung oder das Speichervolumen der kompakten Speicherladesysteme ThermoDual®-S überschritten wird. Durch freie Auswahl der eingesetzten Trinkwasserspeicher lassen sich die Systeme fast beliebig skalieren und an den geforderten Trinkwarmwasserbedarf anpassen.
Zur optimalen Anpassung an das primärseitige Heizsystem stehen unterschiedliche Regelungsvarianten auf der Heizwasserseite bereit.
Die integrierte mikroprozessorgesteuerte Regelung sorgt für konstante Temperatur des Trinkwarmwassers und regelt die Drehzahl der eingesetzten Hocheffizienzpumpen entsprechend der geforderten Leistung. Integriertes Zirkulationsmanagement.

Kompaktes Speicherlademodul, bestehend aus:
- Kupfergelöteter Plattenwärmeübertrager Typ XB mit innovativer MicroPlate™ Technologie als Durchflusswassererwärmer, CE-geprüft
- Hocheffizienz-Speicherlade- und Zirkulationspumpen aus Edelstahl, Energie-Effizienz-Index (EEI) <= 0,23
- Primärseitige Regelung der Trinkwarmwassertemperatur entweder mittels Durchgangsventil (Stellantrieb optional mit Sicherheitsfunktion) Hocheffizienz-Heizungspumpe (EEI <= 0,23) oder 3-Wege-Mischkreis mit Hocheffizienz-Heizungspumpe (EEI <= 0,23)
- Mikroprozessorgesteuerte Regelung für konstante Trinkwarmwassertemperatur, bedarfsoptimierte Leistungsregelung der Umwälzpumpen, komplett verdrahtet
- Absperrarmaturen
- Sicherheitsventil nach DIN 1988 (ohne Ausblasleitung)
- Trinkwasserseitige Verrohrung aus Edelstahl
- Rahmengestell, bodenstehend
- Wärmedämmung Hardcover aus PU-Hartintegralschaum, λ=0.029 W/mK, 100 % GEG

Systemparameter:	*Primär*	*Sekundär*
max. zul. Betriebstemperatur:	s. nächste Seite	90 °C
max. zul. Betriebsüberdruck:	s. nächste Seite	10 bar
Auslegungstemperaturen:	70/25 °C	10/60 °C

HYDRAULIKSCHEMA

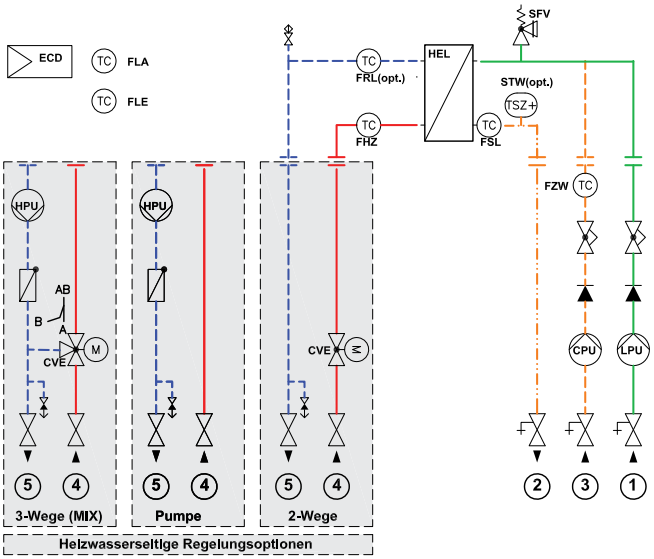

HEL Ladewärmeübertrager
LPU Speicherladepumpe
HPU Heizungspumpe
CPU Zirkulationspumpe
SFV Sicherheitsventil
CVE Regelventil elektrisch (2-/3-Wege) mit Antrieb
ECD Elektronische Trinkwasserregelung
STW Sicherheitsthermostat (optional)
DTA Trinkwasserpufferspeicher (bauseits)
1 Trinkwasser (Kalt/Ladung)
2 Trinkwarmwasser (Warm/Ladung-Netz)
3 Zirkulation (Eintritt)
4 Heizungsvorlauf
5 Heizungsrücklauf
TC Fühler (allgemein: Direkttauch-, Tauch-, Anlegefühler) FLA mit Bezeichnung gemäß Regler

AT 18. 12. 2024

Primärseitige Regelungsvariante: Durchgangsventil, Stellantrieb ohne Sicherheitsfunktion
max. zul. Betriebstemperatur / -überdruck (primär): 90 °C / 20 bar

Typ ThermoDual®-	Nennleistung [kW]	V HZG (VL 70 °C) [m³/h]	V TWW (10->60 °C) [m³/h]	V TWZ (55->60 °C) [m³/h]	Gewicht (leer) [kg]	Best.-Nr.	€	WG
CM 210	210	3,8	3,6	1,5	96	004X1766	14.130,00	32
CM 280	280	5,1	4,8	2,0	104	004X1767	15.350,00	
CM 350	350	6,3	6,0	2,5	108	004X1768	15.660,00	
CM 420	420	7,8	7,2	3,0	118	004X1769	16.640,00	
CM 455	455	8,0	7,8	3,3	124	004X1770	16.970,00	

Primärseitige Regelungsvariante: Durchgangsventil, Stellantrieb mit Sicherheitsfunktion
max. zul. Betriebstemperatur / -überdruck (primär): 150 °C / 20 bar

CM 210	210	3,8	3,6	1,5	96	004X1771	14.350,00	32
CM 280	280	5,1	4,8	2,0	104	004X1772	15.880,00	
CM 350	350	6,3	6,0	2,5	108	004X1773	16.190,00	
CM 420	420	7,8	7,2	3,0	118	004X1774	17.160,00	
CM 455	455	8,0	7,8	3,3	124	004X1775	17.500,00	

Primärseitige Regelungsvariante: Hocheffizienz-Heizungspumpe
max. zul. Betriebstemperatur / -überdruck (primär): 90 °C / 10 bar

CM 210	210	3,8	3,6	1,5	89	004X1776	14.050,00	32
CM 280	280	5,1	4,8	2,0	95	004X1777	15.010,00	
CM 350	350	6,3	6,0	2,5	99	004X1778	15.320,00	
CM 420	420	7,8	7,2	3,0	104	004X1779	15.760,00	
CM 455	455	8,0	7,8	3,3	110	004X1780	16.090,00	

Primärseitige Regelungsvariante: 3-Wege-Mischkreis mit Hocheffizienz-Heizungspumpe
max. zul. Betriebstemperatur / -überdruck (primär): 90 °C / 10 bar

CM 210	210	3,8	3,6	1,5	93	004X1781	14.710,00	32
CM 280	280	5,1	4,8	2,0	99	004X1782	15.700,00	
CM 350	350	6,3	6,0	2,5	104	004X1783	16.010,00	
CM 420	420	7,8	7,2	3,0	113	004X1784	16.750,00	
CM 455	455	8,0	7,8	3,3	119	004X1785	17.050,00	

HINWEIS: Erforderliche Trinkwasserspeicher aus Edelstahl (Serie SE) siehe Seite 337.

V = Volumenstrom
HZG = Heizung (Primär)
TWW = Trinkwarmwasser
TWZ = Trinkwasser-Zirkulation

MultiHeat

ThermoDual® und Legiomin® sind leistungsfähige und effiziente Trinkwassererwärmungssysteme nach dem Prinzip der Speicher-Lade-Regelung. Die Einbindung alternativer Energien ist durch die einstufige Trinkwassererwärmung eingeschränkt möglich. Durch die Erweiterung auf eine zweistufige Erwärmung im System MultiHeat, ist die Einbindung alternativer Energiequellen unabhängig von Ihrer Verfügbarkeit und Temperatur möglich. Die erste Stufe kann über Nah- und Fernwärme, Brennwertkessel, Wärmepumpen, Heiz-, Solar-, Prozess- oder Abwärmesysteme gespeist werden. Die zweite Stufe wird üblicherweise über Nah- und Fernwärme oder Heizkessel gespeist. Das MultiHeat-System eignet sich deshalb auch überall, wo ThermoDual® oder Legiomin® eingesetzt wird

Nennauslegung:	Vorerwärmer VL = 45-75 °C	Nacherwärmer 65/30 °C
Trinkwarmwasser:		10/60 °C

Nenndruckstufen:	Vorerwärmer	Nacherwärmer
	PN 10/95 °C	PN 16/<110 °C
Heizung	PN 10/95 °C	PN 25/150 °C - SF
Trinkwasser		10 bar/95 °C

Abmessungen:

Leistung: 50/80K W (mm):	H 1220 x B 969 x T 572
Leistung: 120/150 KW (mm):	H 1223 x B 969 x T 585

HYDRAULIKSCHEMA - Beispiel

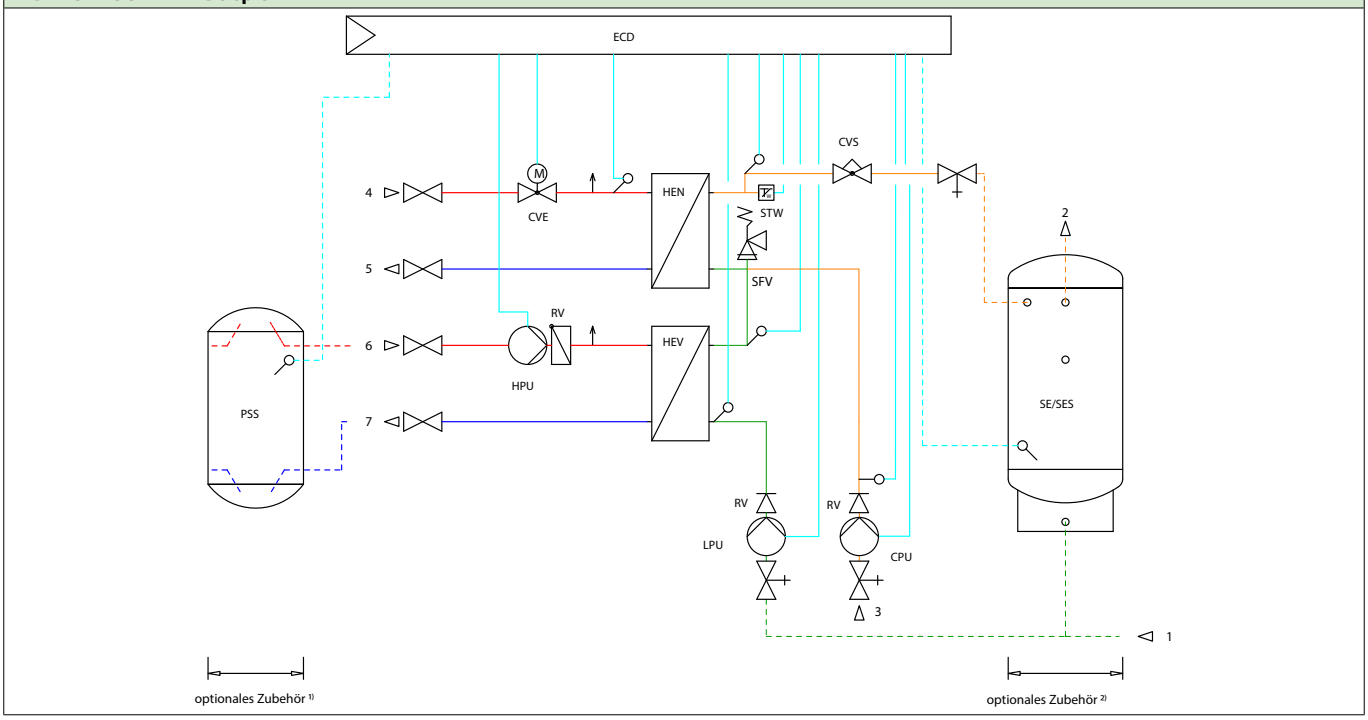

ECD	Elektronische Warmwasserregelung	HPU	Heizungspumpe	4	Heizung Vorlauf
PSS	Pufferspeicher	SFV	Sicherheitsventil	5	Heizung Rücklauf
SE/SES	Trinkwasserspeicher	CVS	Regelventil ohne Fremdenergie	6	Solar/WRG Vorlauf vom Pufferspeicher
HEV	Wärmetauscher Vorerwärmer	RV	Rückschlagventil	7	Solar/WRG Rücklauf vom Pufferspeicher
HEN	Wärmetauscher Nacherwärmer	STW	Sicherheitsthermostat (optional)		
CVE	Regelventil elektrisch	1	Trinkwasser		
CPU	Zirkulationspumpe	2	Trinkwarmwasser		
LPU	Ladepumpe	3	Zirkulation		

Hinweis: Strichliert dargestellte Leitungen sind bauseits auszuführen.

[1] Heizwasserpufferspeicher (Serie PSS) siehe Seite 338.
[2] Trinkwasserspeicher (Serie SE) siehe Seite 337.

AT 18. 12. 2024

Zirkulation am Vorerwärmer

ohne Sicherheitsfunktion

Typ MultiHeat	Leistung [kW]	Pumpentyp	Gewicht leer [kg]	Zirkulation [m³/h] - [m]	Best.-Nr. ohne Sicherheitsfunktion	€	WG
50-ECL-Pre	50	Hocheffizienz pumpe (EEI<=0,23)	65	0,84-2,5	148L2880	13.494,00	32
80-ECL-Pre	80		71	1,38 - 3,4	148L2881	13.670,00	
120-ECL-Pre	120		77	2,04 - 5,2	161L0547	13.787,00	
150-ECL-Pre	150		80	2,58 - 3,5	148L2882	13.903,00	

mit Sicherheitsfunktion

Typ MultiHeat	Leistung [kW]	Pumpentyp	Gewicht [kg]	Zirkulation [m³/h] - [m]	Best.-Nr. mit Sicherheitsfunktion	€	WG
50-ECL-Pre-SF	50	Hocheffizienz pumpe (EEI<=0,23)	65	0,84-2,5	148L2883	13.954,00	32
80-ECL-Pre-SF	80		71	1,38 - 3,4	148L2884	14.130,00	
120-ECL-Pre-SF	120		77	2,04 - 5,2	161L0548	14.268,00	
150-ECL-Pre-SF	150		80	2,58 - 3,5	148L2885	14.402,00	

Zirkulation am Nacherwärmer

ohne Sicherheitsfunktion

Typ MultiHeat	Leistung [kW]	Pumpentyp	Gewicht leer [kg]	Zirkulation [m³/h] - [m]	Best.-Nr. ohne Sicherheitsfunktion	€	WG
50-ECL-Re	50	Hocheffizienz pumpe (EEI<=0,23)	65	0,84-2,5	148L2260	13.494,00	32
80-ECL-Re	80		71	1,38 - 3,4	148L2261	13.670,00	
120-ECL-Re	120		77	2,04 - 5,2	161L0545	13.787,00	
150-ECL-Re	150		80	2,58 - 3,5	148L2262	13.903,00	

mit Sicherheitsfunktion

Typ MultiHeat	Leistung [kW]	Pumpentyp	Gewicht [kg]	Zirkulation [m³/h] - [m]	Best.-Nr. mit Sicherheitsfunktion	€	WG
50-ECL-Re-SF	50	Hocheffizienz pumpe (EEI<=0,23)	65	0,84-2,5	148L2239	13.954,00	32
80-ECL-Re-SF	80		71	1,38 - 3,4	148L2240	14.130,00	
120-ECL-Re-SF	120		77	2,04 - 5,2	161L0546	14.268,00	
150-ECL-Re-SF	150		80	2,58 - 3,5	148L2241	14.920,00	

HINWEIS:
Pre = Zirkulation am Vorerwärmer bei Temperaturen am Vorerwärmer ständig über 64 °C
Re = Zirkulation am Nacherwärmer bei Temperaturen am Nacherwärmer zeitweise unter 64 °C
SF = Ausführung mit Sicherheitsfunktion am Nacherwärmer.

Für detaillierte technische Auslegungen sowie Angebote wenden sie sich bitte direkt an unsere Verkaufsabteilung. E-Mail: cs@danfoss.at

Zubehör für MultiHeat

	Best.-Nr.	€	WG
bodenstehender Rahmen	161L0248	694,00	32

AT 18. 12. 2024

ThermoDual®-CIR

das Zirkulationsmodul wird zwingend benötigt, wenn ein großer Zirkulationsvolumenstrom erwärmt werden muss und nicht über das Basissystem (z.B. Speicherladesystem) geführt werden kann.
Zur optimalen Anpassung an das primärseitige Heizsystem stehen unterschiedliche Regelungsvarianten auf der Heizwasserseite bereit.
Die optional integrierte mikroprozessorgesteuerte Regelung sorgt für konstante Temperatur des Trinkwarmwassers und regelt die Drehzahl der eingesetzten Hocheffizienzpumpen entsprechend der geforderten Leistung.

Kompaktes Zirkulationserwärmungsmodul, bestehend aus:

- Kupfergelöteter Plattenwärmeübertrager Typ XB mit innovativer MicroPlate-Technologie als Durchflusswassererwärmer, CE-geprüft
- Hocheffizienz-Zirkulationspumpe aus Edelstahl, Energie-Effizienz-Index (EEI) <= 0,23
- Primärseitiger Regelung der Trinkwarmwassertemperatur entweder mittels Durchgangsventil (Stellantrieb optional mit Sicherheitsfunktion) oder Hocheffizienz-Heizungspumpe (EEI <= 0,23)
- Wahlweise mit mikroprozessorgesteuerter Regelung für konstante Trinkwarmwassertemperatur, bedarfsoptimierte Leistungsregelung der Umwälzpumpen, komplett verdrahtet
- Absperrarmaturen
- Sicherheitsventil nach DIN 1988 (ohne Ausblasleitung)
- Trinkwasserseitiger Verrohrung aus Edelstahl
- Rahmengestell, bodenstehend
- Wärmedämmung Hardcover aus PU-Hartintegralschaum, λ=0.029 W/mK, 100% GEG

HYDRAULIKSCHEMA - Beispiel

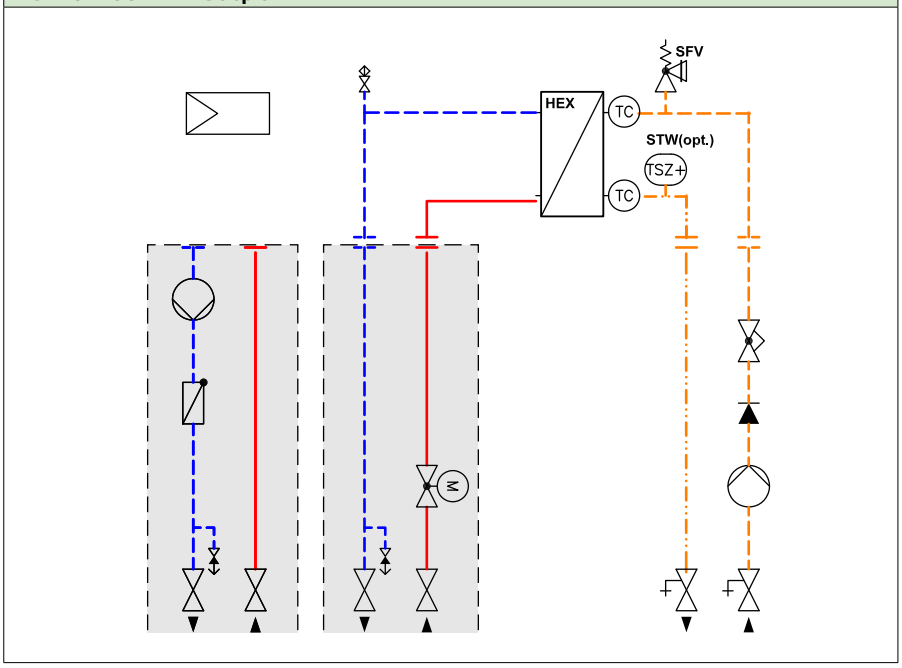

Technische Parameter:

max. zul. Betriebstemperatur:	
Primär	s. nächste Seite
Sekundär:	90 °C
max. zul. Betriebsüberdruck:	
Primär	s. nächste Seite
Sekundär:	10 bar

Auslegungstemperaturen:

Primär:	70/56 °C
Sekundär:	55/60 °C

Abmessungen (mm): H 1940 x B 900 x T 488

AT 18. 12. 2024

Preisliste Österreich 2025
Technische Änderungen und Irrtum vorbehalten.
Alle Preise sind unverbindliche Preisempfehlungen zuzüglich MwSt.

Primärseitige Regelungsvariante:

Durchgangsventil OHNE Sicherheitsfunktion
max. zul. Betriebstemperatur / -überdruck (primär): 90 °C / 20 bar

Typ ThermoDual®-	Nennleistung [kW]	V HZG (VL 70 °C) [m³/h]	V PWH-C (55->60 °C) [m³/h]	Gewicht (leer) [kg]	Ausführung inkl. elektr. Regelung	Best.-Nr.	€	WG
CIR 33	33	2,0	5,7	94	x	004X1786	13.570,00	32
CIR 52	52	3,2	9,0	106	x	004X1787	14.550,00	

Durchgangsventil MIT Sicherheitsfunktion
max. zul. Betriebstemperatur / -überdruck (primär): 150 °C / 20 bar

Typ ThermoDual®-	Nennleistung [kW]	V HZG (VL 70 °C) [m³/h]	V PWH-C (55->60 °C) [m³/h]	Gewicht (leer) [kg]	Ausführung inkl. elektr. Regelung	Best.-Nr.	€	WG
CIR 33	33	2,0	5,7	94	x	004X1788	14.100,00	32
CIR 52	52	3,2	9,0	106	x	004X1789	15.090,00	

Hocheffizienz-Heizungspumpe
max. zul. Betriebstemperatur / -überdruck (primär): 90 °C / 10 bar

Typ ThermoDual®-	Nennleistung [kW]	V HZG (VL 70 °C) [m³/h]	V PWH-C (55->60 °C) [m³/h]	Gewicht (leer) [kg]	Ausführung inkl. elektr. Regelung	Best.-Nr.	€	WG
CIR 33	33	2,0	5,7	95	x	004X1790	13.190,00	32
CIR 52	52	3,2	9,0	108	x	004X1791	14.140,00	

HINWEIS:
V = Volumenstrom
HZG = Heizung (Primär); PWH-C = Trinkwasser-Zirkulation

Für detaillierte technische Auslegungen sowie Angebote wenden sie sich bitte direkt an unsere Verkaufsabteilung. E-Mail: cs@danfoss.at

ThermoClean® ist ein kompaktes System zur Trinkwassererwärmung mit integrierter thermischer Desinfektion zur Legionellen-Prophylaxe. Bei bestimmungsgemäßem Betrieb wird die Reaktionstemperatur innerhalb der Anlage konstant auf 70 °C gehalten. Dadurch eignet sich das ThermoClean®-System besonders für den Einsatz in Krankenhäusern, Sportanlagen, Hotels und Wohnungsbauten sowie in Alten- und Pflegeheimen, wo ein optimaler Schutz vor Legionellen-Wachstum gefordert wird.

ThermoClean®-DL

Trinkwassererwärmungssystem zur Legionellen-Prophylaxe durch thermische Desinfektion entsprechend dem DVGW-Arbeitsblatt W 551. Verweildauer des Trinkwassers im Reaktionsraum von mindestens 5 Minuten bei 70 °C.

- Reaktionsbehälter aus Edelstahl, WN 1.4571, komplett mit Wärmedämmung
- Ladewärmeübertrager und Rückkühler CE-geprüft, mit Wärmedämmung; als kupfergelöteter Plattenwärmeübertrager Serie XB
- Hocheffizienz-Speicherladepumpe aus Edelstahl, Energie-Effizienz-Index (EEI) <= 0,23
- Mengeneinstellventile
- Absperrarmaturen an allen Systemabgängen
- Thermometer
- Sicherheitsventil nach DIN 1988
- Mikroprozessorgesteuerte Regelung für konstante Trinkwarmwassertemperatur, bedarfsoptimierte Leistungsregelung der Umwälzpumpen, Regelventile mit elektrischem Stellantrieb, anschlussfertig verdrahtet
- Verrohrung aus Edelstahl, Rohrleitungen und Armaturen wärmegedämmt, auf Rahmengestell montiert

Typ ThermoClean®	Max. Anschlussleistung [kW]	Rückkühlleistung [m³/h]	Gewicht [kg]	Zirkulationsmenge (max.) [l/h]	Best.-Nr.	€	WG
DL 200	84	5	210	1070 .. 1800	004X1618	29.300,00	32
DL 350	147	7,5	250	1870 .. 3150	004X1619	33.390,00	
DL 500	210	9	260	2670 .. 4500	004X1620	37.370,00	
DL 750	315	12	385	4000 .. 6750	004X1621	45.290,00	
DL 1000	420	15	460	5330 .. 9000	004X1622	53.970,00	
DL 1300	546	20	535	6930 .. 11700	004X1623	60.290,00	

HINWEIS: Erforderliche Trinkwasserspeicher aus Edelstahl (Serie SE) siehe Seite 337
Für detaillierte technische Auslegungen sowie Angebote wenden sie sich bitte direkt an unsere Verkaufsabteilung. E-Mail: cs@danfoss.at

HYDRAULIKSCHEMA zeigt ThermoClean-DL mit separatem Beistellspeicher (Zubehör)

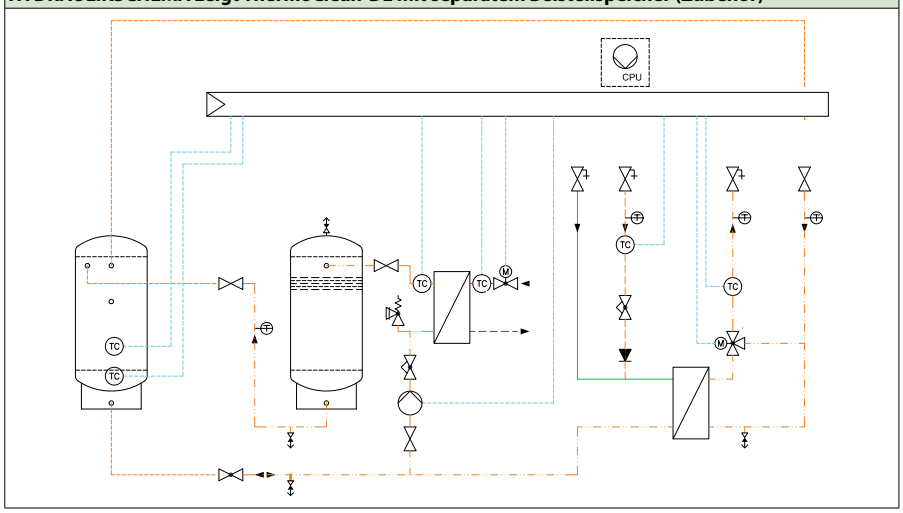

Technische Parameter:

max. zul. Betriebstemperatur:
Primär, Sekundär: 90 °C

max. zul. Betriebsüberdruck:
Primär 25 bar
Sekundär: 10 bar

Abmessungen: gem. Datenblatt

AT 18. 12. 2024

Preisliste Österreich 2025
Technische Änderungen und Irrtum vorbehalten.
Alle Preise sind unverbindliche Preisempfehlungen zuzüglich MwSt.

Trinkwasserspeicher SE

Trinkwasserspeicher ohne Heizregister für Speicherladesystem ThermoDual®. Behälter stehend, komplett aus korrosionsbeständigem Edelstahl, WN 1.4571; gefertigt nach Werksnorm; gesondert als Zubehör zu bestellen. Abnehmbare Wärmedämmung. Ab 1250 l Wärmedämmung lose beigelegt (Zubehör, separat bestellen). Größen 200 bis 1000 l (Typ: ... -1) mit zusätzlichem Lade- und Entleerungsanschluss.

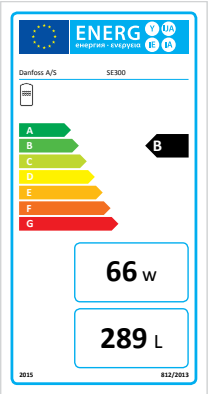

Systemparameter:

max. zul. Betriebstemperatur: 95 °C

max. zul. Betriebsüberdruck: 10 bar

Typ	Inhalt [Liter]	Höhe ü. a. [mm]	Ø m. Wärmed. [mm]	Ø o. Wärmed. [mm]	Gewicht[1] [kg]	Best.-Nr.	€	WG
SE 200-1[2]	200	1595	650	450	44	640U4901	4.270,00	32
SE 300-1[2]	300	1760	700	500	50	640U4902	4.890,00	
SE 350-1[2]	350	1725	750	550	57	640U4903	5.410,00	
SE 400-1[2]	400	1745	800	600	62	640U4904	5.520,00	
SE 500-1[2]	500	1765	850	650	70	640U4905	5.810,00	
SE 650-1[2]	650	1830	950	750	100	640U4906	8.060,00	
SE 750-1[2]	750	2045	950	750	115	640U4907	8.200,00	
SE 900-1[2]	900	1900	1050	850	120	640U4908	10.250,00	
SE 1000-1[2]	1000	2045	1050	850	135	640U4909	10.600,00	
SE 1250[3]	1250	1995	1240	1000	185	640U4911	13.840,00	
SE 1500[3]	1500	2245	1240	1000	205	640U4913	15.070,00	
SE 2000[3]	2000	2600	1340	1100	240	640U4914	19.560,00	
SE 2500[3]	2500	2420	1540	1300	340	640U4915	24.780,00	
SE 3000[3]	3000	2920	1540	1300	410	640U4916	28.070,00	
SE 3500[3]	3500	3170	1540	1300	445	640U4917	31.150,00	
SE 4000[3]	4000	3545	1540	1300	500	640U4918	33.050,00	

Wärmedämmung

Hochwertige Wärmedämmung aus EPS (FCKW-frei) mit aufkaschiertem Vlies und Polystyrolabdeckung, Farbe blau RAL 5000. Brandklasse B2 nach DIN4102 T1.

Wärmedämmung für Speicher - Typ	Best.-Nr.	€	WG
SE 1250	640U4959	1.990,00	32
SE 1500	640U4960	2.110,00	
SE 2000	640U4961	2.470,00	
SE 2500	640U4962	2.700,00	
SE 3000	640U4963	3.080,00	
SE 3500	640U4964	3.510,00	
SE 4000	640U4965	3.790,00	

[1] Gewicht ohne Wärmedämmung
[2] inkl. Wärmedämmung
[3] ohne Wärmedämmung (Zubehör, separat bestellen)

AT 18. 12. 2024

Heizwasser-Pufferspeicher, Serie PSS

Pufferspeicher, Behälter stehend, aus Stahl RSt 37-2, innen roh, außen grundiert. Lade- und Entladeanschlüsse in Flanschausführung PN 16. Abnehmbare Wärmedämmung aus EPS (FCKW-frei) mit aufkaschiertem Polyesterfaservlies und Polypropylen-Deckschicht (silber), ab 1.500 Liter lose beigelegt (separate Best.-Nr.).

Technische Parameter:

max. zul. Betriebstemperatur: 110 °C
max. zul. Betriebsüberdruck: 6 bar

Typ	Inhalt [Liter]	Höhe ü. a. [mm]	Ø m. Wärmed. [mm]	Ø o. Wärmed. [mm]	Pufferspeicher PN 6			Pufferspeicher PN 10			WG
					Gewicht [kg]	Best.-Nr.	€	Gewicht [kg]	Best.-Nr.	€	
PSS 300	300	1450	710	550	85	641U1180	2.010,00	110	641U1760	2.247,00	32
PSS 500	500	1860	800	600	115	641U1181	2.880,00	170	641U1761	3.103,00	
PSS 750	750	1870	950	750	175	641U1182	3.570,00	245	641U1762	3.802,00	
PSS 1000	1000	1910	1050	850	240	641U1183	4.530,00	370	641U1763	4.739,00	
PSS 1500	1500	2030	1200	1000	325	641U1184	4.670,00	490	641U1764	5.368,00	
PSS 2000	2000	2310	1300	1100	375	641U1185	6.150,00	650	641U1765	7.005,00	

Wärmedämmung

Polyesterfaservlies + EPS weiß, FCKW-frei, mit Polypropylen-Deckschicht silber

Wärmedämmung für Speicher - Typ	Best.-Nr.	€	WG
PSS 1500	641U1186	1.280,00	32
PSS 2000	641U1187	1.600,00	

AT 18. 12. 2024

Preisliste Österreich 2025
Technische Änderungen und Irrtum vorbehalten.
Alle Preise sind unverbindliche Preisempfehlungen zuzüglich MwSt.

Danfoss Serviceangebote

Inbetriebnahmen 342
Regiestunden, Anreisepauschalen 345
Wartungen 346

ENGINEERING
TOMORROW

Serviceleistungen
Profitieren Sie von unserem umfangreichen Serviceangebot in den Bereichen Heizung, Trinkwarmwasser und Fernwärmesystemtechnik.

Inbetriebnahme-Service
Langjähriger, zuverlässiger Betrieb von Heizungs-, Trinkwarmwasser oder Fernwärmeanlagen erfordern neben hoher Produktqualität eine sorgfältige Auslegung, eine fachgerechte Montage, eine professionelle Inbetriebnahme und einen bestimmungsgemäßen Gebrauch.

Inbetriebnahme Hausstationen und Fernwärmekompaktstation	**€ 245,00**

Leistungsumfang:
- Überprüfung der Installation/Einbindung
- Überprüfen der Anschlüsse: Vorlauf/Rücklauf, Fernwärme/Heizung/ Warmwasser, Sekundär/Primär, der Durchflussmengen und Stellantriebe
- Stromanschluss am Gerät prüfen
- Überprüfen der Zuordnung Temperaturfühler, Mischer, Stellantriebe und Pumpenansteuerung
- Probebetrieb aller Systemkomponenten mit Überprüfung der Betriebsdaten und sicherheitstechnischen Einrichtungen
- System auf wasserseitige Dichtheit prüfen
- Fülldruck der Anlage prüfen
- Optimierung und Anpassung der Systemparameter auf die Verbrauchsstruktur des Objektes
- Parametrierung der Regelung
- Einstellen der kundenspezifischen Parameter
- Anlagenbetreiber einweisen und Anlage übergeben
- Erstellen des Inbetriebnahmeprotokolls
- Zusendung des Inbetriebnahmeprotokolls

An- und Abfahrt exklusive - Anreisepauschalen richten sich nach Servicepartnerstützpunkt bitte kontaktieren Sie uns

Zusätzliche Inbetriebnahme eines witterungsgeführten Zusatzregler im Zuge der Inbetriebnahme des Hauptreglers in der Fernwärmekompaktstation	**€ 165,00**
Kleinteilpauschale	**€ 30,00**

Link zur Serviceanforderung

https://www.danfoss.com/de-at/service-and-support/

Zur Anforderung eines Servicetechnikers benötigen wir von Ihnen einen schriftlichen Auftrag.
Bitte kontaktieren Sie cs@danfoss.at

Voraussetzung für die Inbetriebnahme ist eine Anlageninstallation entsprechend unseren Planungs- und Installationsvorgaben.
Die Anlage muss sich in betriebsbereitem Zustand befinden. Bei Anlagen welche nicht betriebsbereit sind, wird eine zusätzliche Anklemmpauschale von € 199,00 oder Abbruchpauschale von € 250,00 in Rechnung gestellt.
Für die Beauftragung von Inbetriebnahmen bitten wir Sie, uns spätestens 10 Werktage vor Ihrem Wunschtermin zu informieren.

Die angeführten Preise für Serviceleistungen sind nicht rabattierfähig.

AT 18. 12. 2024

Inbetriebnahme von Wohnungsstation FSA, MSA, WSA

Preise pro Stück

ab 10 Wohnungsstationen	**€ 70,00**
5 bis 9 Wohnungsstationen	**€ 82,00**
1 bis 4 Wohnungsstationen	**€ 160,00**

Leistungsumfang:
- Wohnungsstation auf wasserseitige Dichtheit prüfen
- Überprüfung der Anschlüsse
- Probebetrieb
- Erstellen des Inbetriebnahmeprotokolls

An- und Abfahrt exklusive - Anreisepauschalen richten sich nach Servicepartnerstützpunkt bitte kontaktieren Sie uns

Zur Wohnungsstationsinbetriebnahme muss die Anlage gespült, befüllt und elektrisch fertig verdrahtet sein. Zusätzlich ist ein freier Zugang zu jeder Wohnungsstation zu gewährleisten. Ist die Station bei Eintreffen unseres Servicetechnikers nicht zur Inbetriebnahme bereit, entscheidet der Servicetechniker über den Abbruch der Inbetriebnahme bzw. eine angemessene, kostenpflichtige Wartezeit oder stellt nach Rücksprache mit dem Auftraggeber die fehlenden Leistungen selbst her. Diese Leistungen werden gesondert nach Servicepreisliste berechnet.

Kleinteilpauschale	**€ 30,00**

Zusätzliche Leistungen wenn im Zuge der Wohnungsstations Inbetriebnahmen erforderlich:

Danfoss Icon Regelsystemen mit bis zu 10 Raumthermostaten	**€ 250,00**
Witterungsgeführte Regelung Danfoss ECL (pro Regelkreis)	**€ 67,00**
Pro zusätzlichem Danfoss Raumthermostat	**€ 33,00**

Inbetriebnahme von Speicherladesystemen und Frischwassermodulen (ThermoDual ...) **€ 290,00**

Leistungsumfang:
- Überprüfen der Anschlüsse: Vorlauf/Rücklauf, Fernwärme/Heizung/ Warmwasser, Sekundär/Primär, der Durchflussmengen und Stellantriebe
- Stromanschluss am Gerät prüfen
- Überprüfen der Zuordnung Temperaturfühler, Mischer, Stellantriebe und Pumpenansteuerung
- Probebetrieb aller Systemkomponenten mit Überprüfung der Betriebsdaten und sicherheitstechnischen Einrichtungen
- Speicherladesystem auf wasserseitige Dichtheit prüfen
- Optimierung und Anpassung der Systemparameter auf die Verbrauchsstruktur des Objektes
- Parametrierung der Regelung
- Einstellen der kundenspezifischen Parameter
- Anlagenbetreiber einweisen und Anlage übergeben
- Erstellen des Inbetriebnahmeprotokolls
- Zusendung des Inbetriebnahmeprotokolls

An- und Abfahrt exklusive - Anreisepauschalen richten sich nach Servicepartnerstützpunkt bitte kontaktieren Sie uns

Kleinteilpauschale	**€ 30,00**

Link zur Serviceanforderung

https://www.danfoss.com/de-at/service-and-support/

Zur Anforderung eines Servicetechnikers benötigen wir von Ihnen einen schriftlichen Auftrag.
Bitte kontaktieren Sie cs@danfoss.at

Voraussetzung für die Inbetriebnahme ist eine Anlageninstallation entsprechend unseren Planungs- und Installationsvorgaben.
Die Anlage muss sich in betriebsbereitem Zustand befinden. Bei Anlagen welche nicht betriebsbereit sind, wird eine zusätzliche Anklemmpauschale von € 199,00 oder Abbruchpauschale von € 250,00 in Rechnung gestellt.
Für die Beauftragung von Inbetriebnahmen bitten wir Sie, uns spätestens 10 Werktage vor Ihrem Wunschtermin zu informieren.

Die angeführten Preise für Serviceleistungen sind nicht rabattierfähig.

AT 18. 12. 2024

Inbetriebnahme von ThermoClean® und MultiHeat — **€ 542,00**

Leistungsumfang:
- Überprüfen der Anschlüsse: Vorlauf/Rücklauf, Fernwärme/Heizung/ Warmwasser, Sekundär/Primär, der Durchflussmengen und Stellantriebe
- Stromanschluss am Gerät prüfen
- Überprüfen der Zuordnung Temperaturfühler, Mischer, Stellantriebe und Pumpenansteuerung
- Probebetrieb aller Systemkomponenten mit Überprüfung der Betriebsdaten und sicherheitstechnischen Einrichtungen
- System auf wasserseitige Dichtheit prüfen
- Optimierung und Anpassung der Systemparameter auf die Verbrauchsstruktur des Objektes
- Parametrierung der Regelung
- Einstellen der kundenspezifischen Parameter
- Anlagenbetreiber einweisen und Anlage übergeben
- Erstellen des Inbetriebnahmeprotokolls
- Zusendung des Inbetriebnahmeprotokolls

An- und Abfahrt exklusive - Anreisepauschalen richten sich nach Servicepartnerstützpunkt bitte kontaktieren Sie uns

Kleinteilpauschale **€ 30,00**

Inbetriebnahme einer witterungsgeführten Regelung ECL Comfort mit einem Regelkreis — **€ 165,00**

Leistungsumfang:
- Überprüfen der Zuordnung Temperaturfühler, Mischer, Stellantriebe und Pumpenansteuerung
- Optimierung und Anpassung der Systemparameter auf die Verbrauchsstruktur des Objektes
- Parametrierung der Regelung
- Einstellen der kundenspezifischen Parameter
- Anlagenbetreiber einweisen und Anlage übergeben
- Erstellen des Inbetriebnahmeprotokolls
- Zusendung des Inbetriebnahmeprotokolls
- Inklusive einmalige Anreisepauschale bis 50 km vom nächsten Servicestützpunkt. Darüber hinaus erfolgt die Abrechnung der Anreisepauschale nach Aufwand.

An- und Abfahrt exklusive - Anreisepauschalen richten sich nach Servicepartnerstützpunkt bitte kontaktieren Sie uns

Kleinteilpauschale **€ 30,00**

Link zur Serviceanforderung

https://www.danfoss.com/de-at/service-and-support/

Zur Anforderung eines Servicetechnikers benötigen wir von Ihnen einen schriftlichen Auftrag.
Bitte kontaktieren Sie cs@danfoss.at

Voraussetzung für die Inbetriebnahme ist eine Anlageninstallation entsprechend unseren Planungs- und Installationsvorgaben.
Die Anlage muss sich in betriebsbereitem Zustand befinden. Bei Anlagen welche nicht betriebsbereit sind, wird eine zusätzliche Anklemmpauschale von € 199,00 oder Abbruchpauschale von € 250,00 in Rechnung gestellt.
Für die Beauftragung von Inbetriebnahmen bitten wir Sie, uns spätestens 10 Werktage vor Ihrem Wunschtermin zu informieren.

Die angeführten Preise für Serviceleistungen sind nicht rabattierfähig.

AT 18. 12. 2024

Serviceleistungen Regiestunden

Aufgrund unterschiedlichster Betriebsbedingungen lassen sich Störungen oder gar Ausfälle nie ganz verhindern. Aber Danfoss tut alles, um die Auswirkungen für Sie und Ihre Kunden so gering wie möglich zu halten.

Preis je Arbeitsstunde:

Servicetechniker	**€ 110,00**
Systemingenieur	**€ 135,00**

Leistungen:
- Engineering für SCADA-Systeme, frei programmierbare DDC Controller und Netbitersysteme
- Projektunterstützung bei Anforderung
- Kommunikationslösungen auf Basis MOD-Bus, M-Bus, TCP-IP und LWL
- Visualisierung Leanheat Monitor
- Internetlösungen für ECL Produkte
- Stör- und Alarmweiterleitungen
- Unterstützung in der Planungs- und Angebotsphase
- Beratungen
- Schulungen
- Wartung und Überprüfungen

Mindestverrechnung 1/2 Stunde

Anreisepauschalen

Anteilige Kosten für Fahrzeug und Fahrzeit vom nächstgelegenem Servicestützpunkt.

Entfernung vom Standort:

Stadtgebiet	**€ 73,00**
Wegpauschale bis 50 km	**€ 120,00**
Wegpauschale bis 100 km	**€ 204,00**
Wegpauschale bis 150 km	**€ 240,00**
Wegpauschale bis 200 km	**€ 338,00**
Wegpauschale ab 200 km	**€ 410,00**

Die angeführten Preise für Serviceleistungen sind nicht rabattierfähig.

Wartungs-Service — **Preis auf Anfrage**

Tag für Tag verlassen sich Millionen von Menschen auf die zuverlässige Funktion von Danfoss Komponenten und Systemen für die Trinkwassererwärmung sowie die Nah- und Fernwärme. Für Trinkwasseranlagen schreibt der Gesetzgeber sogar regelmäßige Inspektionen vor. Zur Funktions- und Werterhaltung Ihrer Anlagen bietet Ihnen Danfoss Inspektions- und Wartungsverträge an, mit deren Hilfe Verschleißerscheinungen frühzeitig erkannt und abgestellt werden, bevor sie den Betrieb Ihrer Anlagen beeinträchtigen können.

Danfoss bietet daher die Möglichkeit, die Wartungen und Inspektionen über unsere Servicetechniker durchführen zu lassen. Ihre Kunden erhalten erstklassige Betreuung und Sie können Ihre Arbeitszeit anderen Themen widmen, ohne sich für Einzelfälle in ungewohnte Wartungsprozeduren einarbeiten zu müssen.

Leistungsumfang:
- Überprüfung auf wasserseitige Undichtigkeiten
- Überprüfung auf Gesamtverschmutzung des Produktes
- Funktionsprüfung Heizung und Warmwasser
- Funktionsprüfung der Taco Setter
- Sicherheitsprüfung – Abschaltfunktion der Sicherheitseinrichtungen
- Einstell- und Fühlerwerte des Reglers prüfen
- Optimierung und Anpassung der Systemparameter
- Überprüfen der Kundenspezifischen Parameter
- Wartungsprotokoll erstellen
- Zusendung des Wartungsprotokolls

Wartung Wohnungsstationen — **Preis auf Anfrage**

Leistungsumfang:
- Überprüfen auf wasserseitige Undichtigkeit
- Überprüfung auf Verschmutzung
- Reinigung der Schmutzfilter
- Entlüften der Station
- Überprüfung der Durchflussmengen des Wärmeübertragers
- Einstell- und Fühlerwerte des Reglers prüfen und dokumentieren, gegebenenfalls neu einstellen
- Funktionsprüfung
- Wartungsbericht erstellen mit Unterschrift des Kunden
- Zusendung des Wartungsprotokolls
- **Alle notwendigen zusätzlichen Arbeiten zur Mängelbeseitigung werden zum aktuell gültigen Stundensatz abgerechnet**

Aufgrund der großen Vielzahl von Produkten und technischen Varianten erstellen wir Ihnen gerne gesondert ein detailliertes Angebot!
Bitte senden Sie uns die genauen Typen, Stückzahlen sowie Anlagenstandort direkt an unsere Verkaufsabteilung.
E-Mail: cs@danfoss.at

Preise für Serviceleistungen auf Anfrage.

AT 18. 12. 2024

Anhang

Alte Modelle, Nachfolgemodelle, etc.	348
Umrechnungstabellen (SI-Einheiten)	350
kvs Diagramme	351
Druck-Temperatur-Zuordnung	353
Allgemeine Liefer- und Gewährleistungsbedingungen	354
Danfoss-Kundenbetreuer in Ihrer Region.	355

Ersatznummern für "alte" Thermostatköpfe

Alte Best.-Nr.	Neuer Typ	neue Best.-Nr.	Seite
013G2650 / 2610 / 2510 / 2990	AVEO RA	015G4090	28
013G2850 / 2810 / 2110 / 2010 / 2940		015G4098	28
013G2652 / 2012 / 2512 / 2992		015G4092	28
013G2020 / 2920		015G4040	28
013G2022 / 2922		015G4042	28
013G2210 / 013L1100 / 013G2950	AVEO RA/VL	015G4050	35
013G2212 / 013G2952		015G4053	35
013G2310 / 013U1100 / 013G2960	AVEO RA/V	015G4060	35
013G2312 / 013G2962		015G4063	35

Ersatznummern für elektrische Stellantriebe

Alter Typ	alte Best.-Nr.	Neuer Typ	neue Best.-Nr.	Seite
ABV/NO	082F6002	ABV/NO 230 V	082F0001	220
ABV/NC	-	ABV/NC 230 V	082F0051	220
ABNV/NC	082F1022	TWA-V/NC 230 V	088H3122	104
ABNV/NO	082F1122	TWA-V/NO 230 V	088H3123	104
ABNV/NC	082F1042	TWA-V/NC 24 V	088H3120	104
ABNV/NO	082F1142	TWA-V/NO 24 V	088H3121	104
ABNR/NC	082F1023	TWA-A/NC 230 V	088H3112	116
ABNR/NO	082F1123	TWA-A/NO 230 V	088H3113	116
ABNR/NC	082F1043	TWA-A/NC 24 V	088H3110	116
ABNR/NO	082F1143	TWA-A/NO 24 V	088H3111	116
ABNA/NC	082F1021	TWA-K/NC 230V	088H3142	103
ABNA/NO	082F1121	TWA-K/NO 230V	088H3143	103
ABNA/NC	082F1041	TWA-K/NC 24V	088H3140	103
ABNA/NO	082F1141	TWA-K/NO 24V	088H3141	103
AMV 01	082H8001	AMV 130 - 24 V	082H8036	232
AMV 01	082H8002	AMV 130 - 230 V	082H8037	232
AMV 02	082H8004	AMV 140 - 24 V	082H8038	232
AMV 02	082H0005	AMV 140 - 230 V	082H8039	232
AME 01	082H8003	AME 130 - 24 V - stetig	082H8044	232
AME 02	082H8006	AME 140 - 24 V - stetig	082H8045	232
AMV 100	082G1063	AMV 150 + Adapter 065Z7018	082G3090	227
AMV 123	082G1044	AMV 435 + Adapter 065Z0313 (400N) oder AMV 25 (1000N)	082H0163 oder 082G3024	236
AMV 133	082G1047	AMV 25 SD	082H3037	237
AMV 15	082G3026	AMV 435 + Adapter 065Z0313	082H0163	237
AMV 410	082G0609	AME 655 GA + Adapter 065B3527	082G3438	237
AMV 610	082G0614	AME 655 GA + Adapter 065B3527	082G3438	237
TWA-Z 24V NO	082F1260	TWA-Q 24V NO 1.2m Kabel	082F1603	78
TWA-Z 24V NC	082F1262	TWA-Q 24V NC 1.2m Kabel	082F1602	78
TWA-Z 230V NO	082F1264	TWA-Q 230V NO 1.2m Kabel	082F1601	78
TWA-Z 230V NC	082F1266	TWA-Q 230V NC 1.2m Kabel	082F1600	78

Ersatznummern für Ersatzteile Stationen

Alte Best.-Nr.	Neuer Typ	neue Best.-Nr.	Seite
004B6113	PT°C Regler	004U8701	294

Alte Best.-Nr.	Neuer Typ	neue Best.-Nr.	Seite
145H3260	Danfoss Service Kit TPC-M	145H3886	294
145H3020	Danfoss Service Kit HEX 26 EvoFlat™	145H3665	294
145H3021	Danfoss Service Kit HEX 40 EvoFlat™	145H3666	294
145H3019	Danfoss Service Kit HEX 60 EvoFlat™	145H3667	294
003L3823	Danfoss Service Kit PTC-2+P	145H3668	294
003L3896	Danfoss Service Kit PTC-2+P GS	145H3669	294
003L3873	Danfoss Service Kit PM-2+P	145H3670	294
004B2041	Danfoss Service Kit HEX 26 Complete	145H3671	294
004B2044	Danfoss Service Kit HEX 40 Complete	145H3672	294

SI-Einheiten „Système International d'Unités" (Auszug)
Umstellung und Umrechnung auf die gesetzlichen Einheiten (SI-Einheiten) von Druck, Energie und Leistung

Art	SI-Grundeinheit[1] gemäß DIN 1301	Es sind anzuwenden		Umrechnung
		statt	künftig	
Druck	N/m^2; Pa 1 Newton/m^2 = 1 Pascal	kp/cm^2 oder at mWS mmWS Torr	N/m^2; Pa oder bar bar mbar mbar	1 kp/cm2 = 1 at = 0,9807 bar = 980,665 mbar = 105 Pa 1 mWS = 0,1 at = 0,0981 bar = 98,0665 mbar = 104 Pa 1 mmWS = 0,09807 mbar = 10 Pa 1 Torr = 1 mmHg = 0,00133 bar = 1,33332 mbar = 133 Pa
Energie	J; Nm; Ws 1 Joule = 1 Newtonmeter = 1 Wattsekunde	cal kcal	WS kWh	1 cal = 4,1868 Ws 1 kcal = 4186,8 Ws = 0,001163 kWh
Leistung	W 1 Watt = 1 Joule/Sekunde = 1 Newtonmeter	kcal/h Mcal/h Gcal/h	W kW MW	1 kcal/h = 1,163 W = 0,001163 kW 1 Mcal/h = 1163 W = 1,163 kW 1 Gcal/h = 1163000 W = 1163 kW = 1,163 MW
Brennwert[2] Heizwert	J/kg; J/m^3; J/mol	kcal/kg kcal/m3 kcal/mol	J/kg oder Ws/kg J/m^3 J/mol	1 kcal/kg = 4,1868 kJ/kg = 4186,8 J/kg = 1,163 Wh/kg = 4186,8 Ws/kg = 0,001163 kWh/kg 1 kcal/m3 = 4,1868 kJ/m3 = 4186,8 J/m3 = 1,163 Wh/m3 1 kcal/mol = 4,1868 kJ/mol = 4186,8 J/mol =1,163 Wh/mol

[1] SI: vom französischen „Système International d'Unités" abgeleitet heißt „Internationales Einheitensystem".
[2] Gemäß DIN 5499 „Brennwert und Heizwert; Begriffe" vom August 1972.

Beziehungen zwischen den gesetzlichen (SI-) und ehemaligen Einheiten des Druckes

Druck	N/m^2 = Pa	bar	mbar	mmWs	kp/cm^2 = at	atm	Torr
1 N/m^2	1	10^{-5}	10^{-2}	0,102	$1{,}02 \cdot 10^{-5}$	$9{,}87 \cdot 10^{-6}$	$7{,}5 \cdot 10^{-3}$
1 Pa	1	10^{-5}	10^{-2}	0,102	$1{,}02 \cdot 10^{-5}$	$9.87 \cdot 10^{-6}$	$7{,}5 \cdot 10^{-3}$
1 bar	10^5	1	10^3	$10{,}2 \cdot 10^4$	1,020	0,987	750
1 mbar	100	10^{-3}	1	10,20	$1{,}02 \cdot 10^{-3}$	$9{,}87 \cdot 10^{-4}$	0,750
1 mmWS	9,81	$9{,}81 \cdot 10^{-5}$	$9{,}81 \cdot 10^{-2}$	1	10^{-4}	$9{,}86 \cdot 10^{-5}$	$7{,}355 \cdot 10^{-2}$
1 kp/cm^3	$9{,}81 \cdot 10^4$	0,981	981	10^4	1	0,968	735,5
1 at	$9{,}81 \cdot 10^4$	0,981	981	10^4	1	0,968	735,5
1 atm	$1{,}013 \cdot 10^5$	1,013	1013	10330	1,033	1	760
1 Torr	133,3	$1333 \cdot 10^{-3}$	1,333	13,6	$1{,}36 \cdot 10^{-3}$	$1{,}32 \cdot 10^{-5}$	1

Beziehungen zwischen den gesetzlichen (SI-) und ehemaligen Einheiten der Wärmemenge (Arbeit und Energie)

Wärmemenge	J = Nm = Ws	MJ	kWh	cal	kcal	Mcal
1 J = 1 Ws	1	10^{-6}	$2{,}778 \cdot 10^{-7}$	0,2388	$2{,}388 \cdot 10^{-4}$	$2{,}388 \cdot 10^{-7}$
1 MJ	10^6	1	0,2778	$2{,}388 \cdot 10^5$	238,8	0,2388
1 kWh	$3{,}6 \cdot 10^6$	3,6	1	$8{,}6 \cdot 10^5$	860	0,860
1 cal	4,1868	$4{,}1868 \cdot 10^{-6}$	$1{,}163 \cdot 10^{-6}$	1	10^{-3}	10^{-6}
1 kcal	4186,8	$4{,}1868 \cdot 10^{-3}$	$1{,}163 \cdot 10^{-3}$	1000	1	10^{-3}
1 Mcal	$4{,}1868 \cdot 10^6$	4,1868	1,163	10^6	1000	1

Beziehungen zwischen den gesetzlichen (SI-) und ehemaligen Einheiten der Wärmeleistung (Leistung, Energie- und Wärmestrom)

Wärmeleistung	W = 1 Nm/s = J/s	kW	MJ/h	kcal/h	Mcal/h	Gcal/h
1 W = 1 J/s	1	10^{-3}	$3{,}6 \cdot 10^{-3}$	0,860	$0{,}860 \cdot 10^{-3}$	$0{,}860 \cdot 10^{-6}$
1 kW	1000	1	3,6	860	0,860	$860 \cdot 10^{-6}$
1 MJ/h	277,8	0,2778	1	238,8	0,2388	$238 \cdot 10^{-6}$
1 kcal/h	1,163	$1{,}163 \cdot 10^{-3}$	$4{,}1868 \cdot 10^{-3}$	1	10^{-3}	10^{-3}
1 Mcal/h	1163	1,163	4,1868	1000	1	10^{-6}
1 Gcal/h	$1{,}163 \cdot 10^6$	1163	4186,8	10^6	1000	1

AT 18. 12. 2024

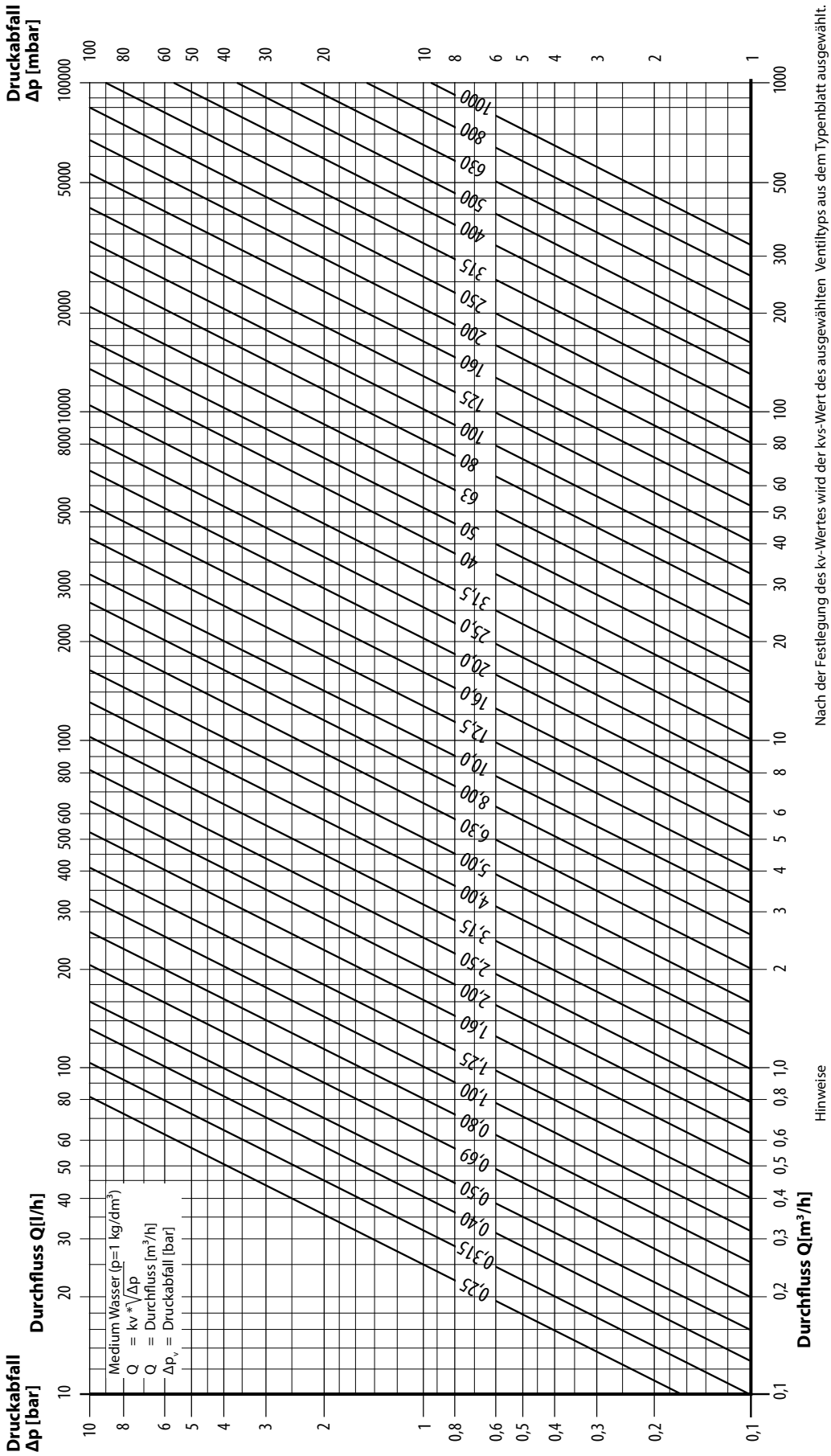

Hinweise
Zu Skala Q[l/h] (oben) gehört Skala Δp_v [mbar] (rechts)
Zu Skala Q[m³/h] (unten) gehört Skala Δp_v [bar] (links)

1 bar = 100 kPa / 1 mbar = 0,1 kPa / 1 kPa = 10 mbar

Nach der Festlegung des kv-Wertes wird der kvs-Wert des ausgewählten Ventiltyps aus dem Typenblatt ausgewählt.
Es gilt allgemein: $y = \frac{kv}{kvs} = 0{,}75$ sollte nicht überschritten werden.
Max. Volumendurchfluss entsprechend Auslastungsfaktor (y) 1 ist möglich.

AT 18. 12. 2024

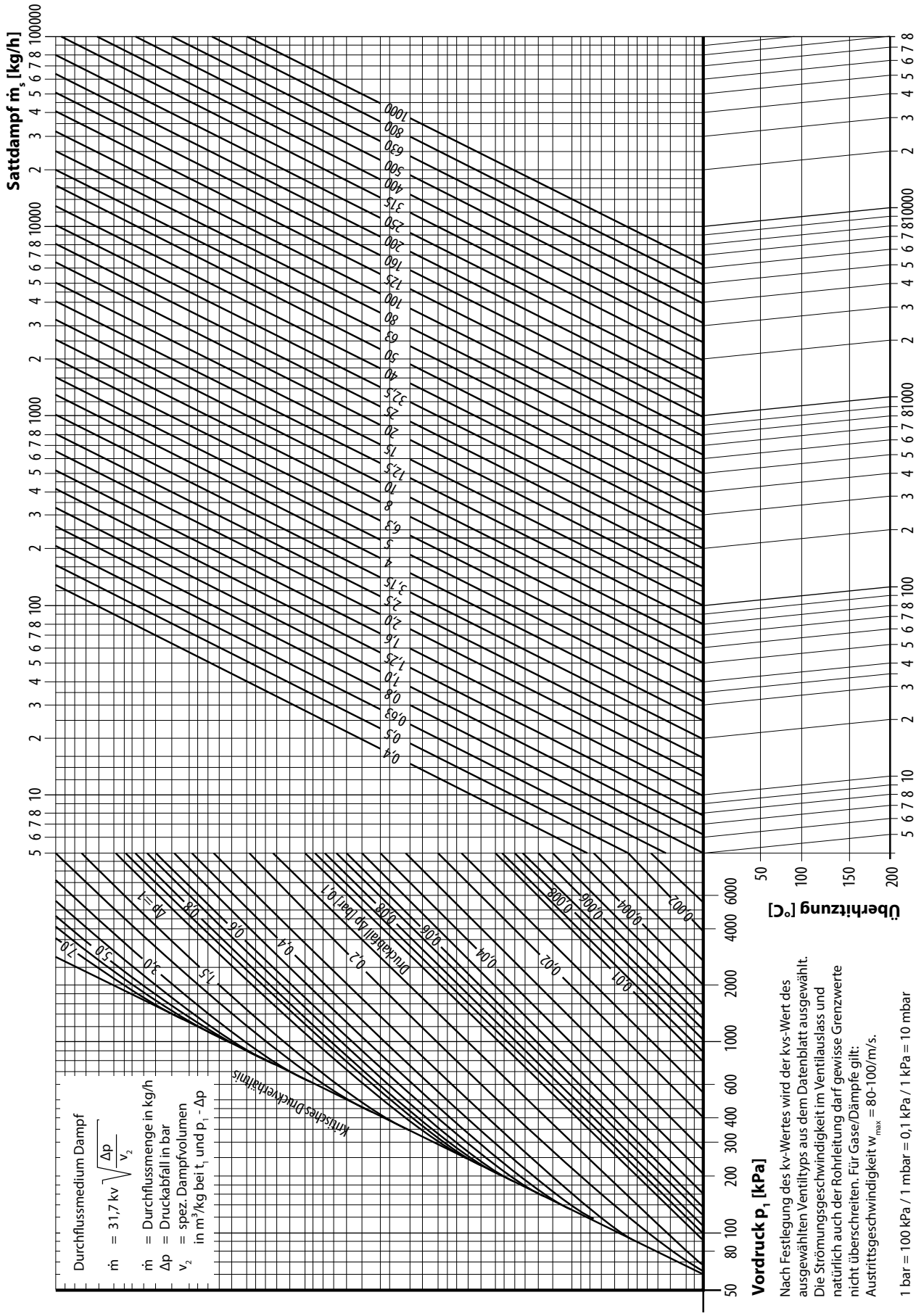

Nach Festlegung des kvs-Wertes wird der kvs-Wert des ausgewählten Ventiltyps aus dem Datenblatt ausgewählt. Die Strömungsgeschwindigkeit im Ventilauslass und natürlich auch der Rohrleitung darf gewisse Grenzwerte nicht überschreiten. Für Gase/Dämpfe gilt: Austrittsgeschwindigkeit w_{max} = 80-100/m/s.

1 bar = 100 kPa / 1 mbar = 0,1 kPa / 1 kPa = 10 mbar

AT 18. 12. 2024

Druck-Temperatur-Zuordnung für Ventile -nach DIN EN 12516-2-

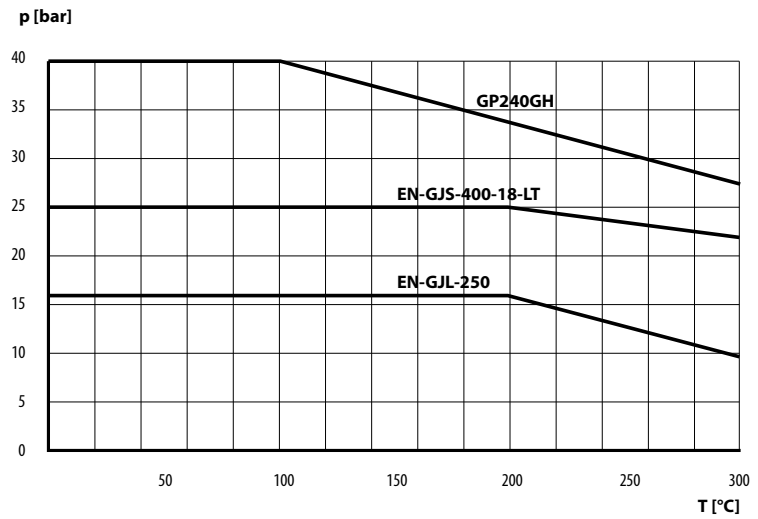

DIN EN 1092-1, -2, -3 beachten

Die aktuellen AGB finden Sie unter salesconditions.danfoss.at

AT 18. 12. 2024

Wärmetechnik

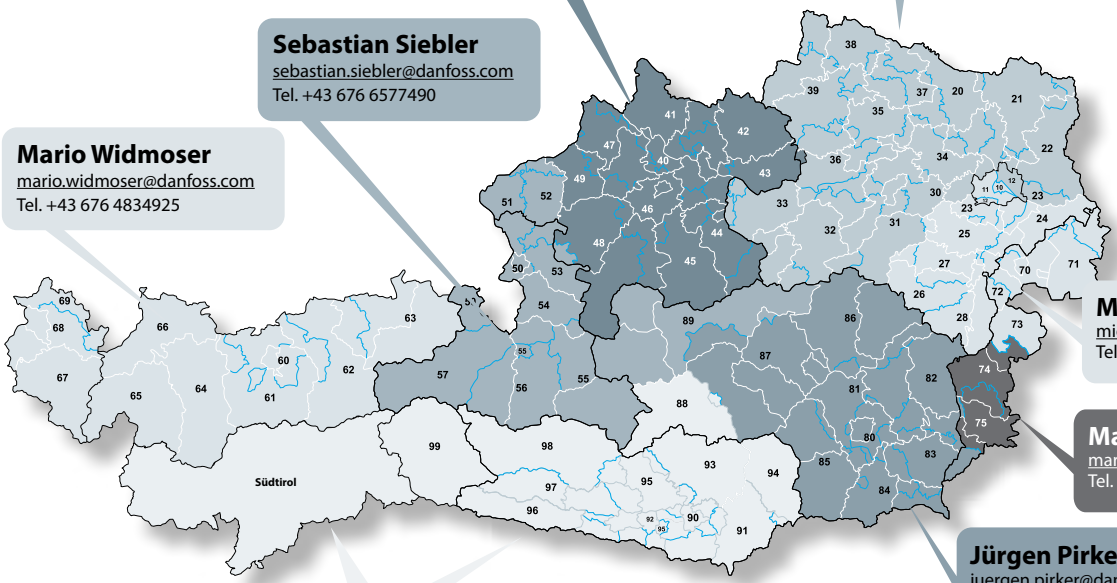

Harald Berghammer
harald.berghammer@danfoss.com
Tel. +43 664 5437015

Robert Koska
robert.koska@danfoss.com
Tel. +43 664 9179911

Sebastian Siebler
sebastian.siebler@danfoss.com
Tel. +43 676 6577490

Mario Widmoser
mario.widmoser@danfoss.com
Tel. +43 676 4834925

Michael Steinberger
michael.steinberger@danfoss.com
Tel. +43 664 88329843

Markus Rudolf
markus.rudolf@danfoss.com
Tel. +43 664 9110009

Jürgen Pirker
juergen.pirker@danfoss.com
Tel. +43 664 5413118

Florian Knapp
florian.knapp@danfoss.com
Tel. +43 664 8575200

Verkaufsleiter Österreich

Martin Polovitzer
+43 676 7102146
martin.polovitzer@danfoss.com

Fernwärme

Norbert Spreitzer
Key Account Manager (Fernwärme)
norbert.spreitzer@danfoss.com
+43 676 4316357

Bernhard Vallant
Key Account Manager (Fernwärme)
bernhard.vallant@danfoss.com
+43 664 8308890

Friedrich Draschl
Key Account Manager (Biomasse)
friedrich.draschl@danfoss.com
+43 676 3446103

Indirect Sales Betreuung

Sabine Lenzenhofer
sabine.lenzenhofer@danfoss.com
+43 676 3447172

AT 18. 12. 2024

ENGINEERING
TOMORROW

Jetzt Installer App herunterladen!

Der digitaler Werkzeugkastenfür unterwegs:

- Berechnungs-/Auslegungstools
- Detaildaten zu jeder Bestellnummer
  inkl .Preis, technischer Dokumentation uvm.

GET IT ON Google Play

Download on the App Store

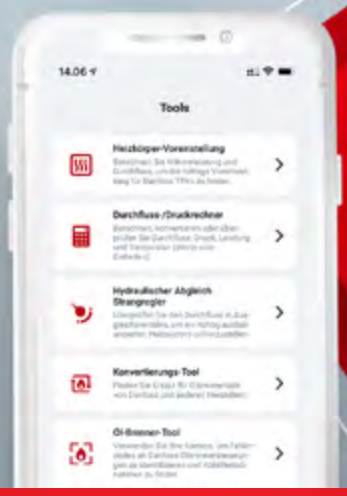

Digitale Preisliste ansehen

- stets aktuelle Preise
- einfache Navigation und Suche
- Detailinfos mit einem Klick
  auf die Bestellnummer

Danfoss Ges.m.b.H.
Climate Solutions • danfoss.at • +43 720 548 000 • cs@danfoss.at

Alle Informationen, einschließlich, aber nicht beschränkt auf Informationen zur Auswahl von Produkten, ihrer Anwendung bzw. ihrem Einsatz, zur Produktgestaltung, zum Gewicht, den Abmessungen, der Kapazität oder zu allen anderen technischen Daten von Produkten in Produkthandbüchern, Katalogbeschreibungen, Werbungen usw., die schriftlich, mündlich, elektronisch, online oder via Download erteilt werden, sind als rein informativ zu betrachten, und sind nur dann und in dem Ausmaß verbindlich, als auf diese in einem Kostenvoranschlag oder in einer Auftragsbestätigung explizit Bezug genommen wird. Danfoss übernimmt keine Verantwortung für mögliche Fehler in Katalogen, Broschüren, Videos und anderen Drucksachen. Danfoss behält sich das Recht vor, ohne vorherige Bekanntmachung Änderungen an seinen Produkten vorzunehmen. Dies gilt auch für bereits in Auftrag genommene, aber nicht gelieferte Produkte, sofern solche Anpassungen ohne substanzielle Änderungen der Form, Tauglichkeit oder Funktion des Produkts möglich sind.
Alle in dieser Publikation enthaltenen Warenzeichen sind Eigentum von Danfoss A/S oder Danfoss-Gruppenunternehmen. Danfoss und das Danfoss Logo sind Warenzeichen der Danfoss A/S. Alle Rechte vorbehalten.

© Copyright Danfoss | DHS-SM/AT | 01.2025