

Guía del usuario

¿Qué es una válvula termostática de radiador (TRV)?

Las TRV detectan la temperatura ambiente que las rodea y regulan el caudal de agua hacia el radiador al que están conectadas.

Deben ajustarse al nivel que proporcione la temperatura ambiente deseada. Es posible que los ajustes deban ser distintos en cada habitación, pero solo es necesario configurar las TRV una vez, después harán su trabajo solas. A la derecha se puede ver una guía de temperaturas.

Cambiar la temperatura de la TRV por otra más elevada no hará que la habitación se caliente más rápidamente. La rapidez a la que se calienta la habitación depende de la potencia y la configuración de la caldera y de la potencia de los radiadores. Si reduce la temperatura de una TRV, la habitación se regulará a una temperatura inferior y ahorrará energía.

Ajuste y olvídese

El termostato mantiene una temperatura constante en la habitación, de modo que solo debe ajustar la temperatura ambiente que desee en el termómetro de la parte inferior y disfrutar del confort. El termostato se abrirá y cerrará según la demanda de temperatura y aprovechará el calor gratuito de la luz del sol, los electrodomésticos y las personas.

El calor adicional ahorra energía

La luz solar, los electrodomésticos de la cocina y la luz eléctrica desprenden calor. El termostato registra ese calor adicional y se cierra automáticamente. Cuando ese calor adicional deja de estar disponible, el termostato se vuelve a abrir automáticamente.

No cubra nunca el termostato

El termostato debe poder registrar la temperatura de la habitación. Si está tapado (por cortinas gruesas o mobiliario, por ejemplo), utilice un termostato con sensor remoto.

* Protección antiescarcha

Si sale de casa durante un periodo de tiempo superior, puede ajustar el termostato a *. En este ajuste, el termostato mantendrá la temperatura ambiente alrededor de los 7-8 °C.

Reducción de temperatura por la noche

Para ahorrar energía, solo tiene que bajar la temperatura ambiente por la noche y en los momentos en que no hay nadie en casa.

Limpieza

El cabezal termostático de radiador se puede limpiar con detergentes suaves, como por ejemplo un lavavajillas líquido. No utilice estropajos, alcohol, disolvente ni lejía, dado que podrían dañarlo.

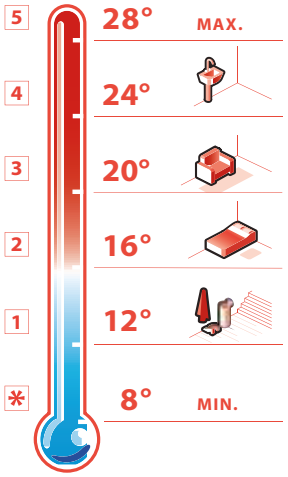

Guía de instalación

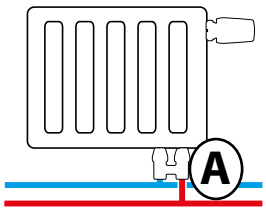

Fácil de instalar
Escanear para videoguía

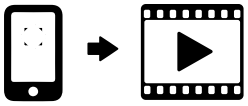

Montaje de la válvula en H: radiador con conexión inferior

1

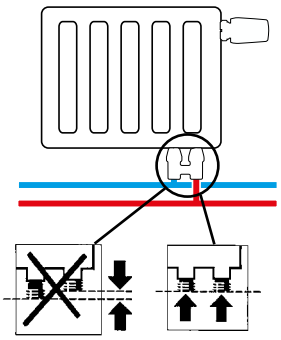

En primer lugar, extraiga las dos piezas de latón del cuerpo de la válvula.

Ajuste el cuerpo de la válvula al caudal deseado y las tuberías de retorno.

2

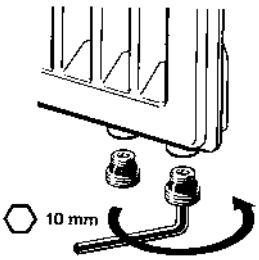

Introduzca las dos piezas de latón en el radiador y apriételas con una llave Allen de 10 mm.

3

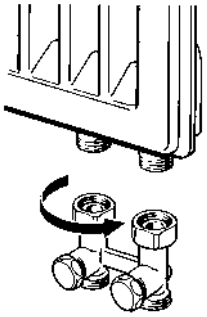

Conecte la H a las piezas de latón y apriete las tuercas de unión.

4

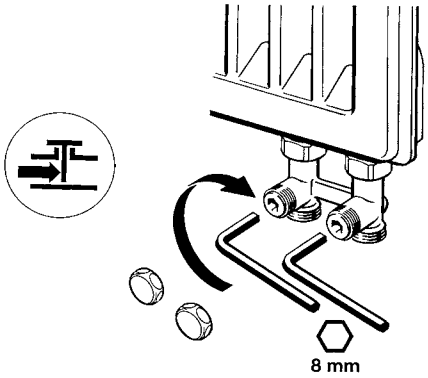

Una vez finalizada la instalación, retire la tapa de la placa de cierre. Abra la RLV con una llave Allen de 8 mm y vuelva a colocar la tapa.

Montaje del cabezal termostático de radiador (TRV)

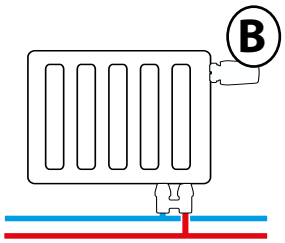

1

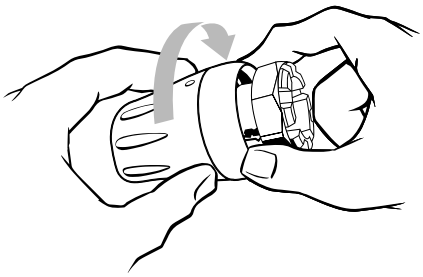

Retire la tapa de la válvula y gire el sensor a 5.
Compruebe que la tuerca de unión esté aflojada y colocada hacia el cuerpo del sensor, hasta que quede ligeramente desprendida de su parte inferior.

2

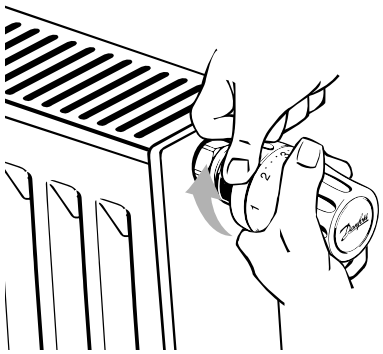

Presione el sensor con firmeza hacia el interior de la válvula.
Sensor horizontal: compruebe que el puntero de la escala esté en la parte superior.
Sensor vertical: compruebe que el puntero de la escala esté en la parte delantera.

3

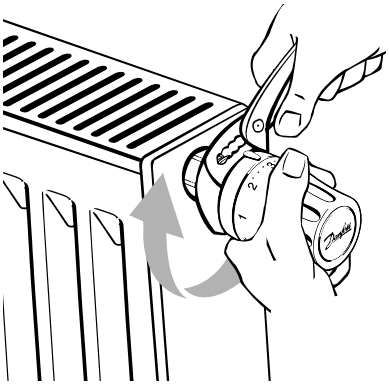

Sujete el sensor firmemente en la válvula mientras gira la tuerca de unión con la mano hacia la derecha para fijar la conexión. Sin soltar el sensor, apriete bien la unión metálica.

4

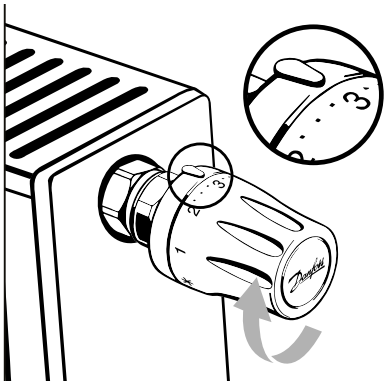

Ajuste la temperatura ambiente que desee.

Extracción del sensor:
Gire el sensor hasta el final de la posición 5. Gire la tuerca de unión hacia la izquierda para liberar el mecanismo de bloqueo.

Conjunto de termostato HOME:

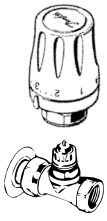

Sensor del radiador (TRV)	Encaja en:	Válvula	Código de producto
RTW- RA	Danfoss	RLV-KS - Escuadra	013G6502
		RLV-KS - Recta	013G6503
RTW-K	Honeywell, Heimeier, Oventrop	RLV-KS - Escuadra	013G6504
		RLV-KS - Recta	013G6505

Danfoss, S.A.
Caléndula, 93
28109 Alcobendas (Madrid)
España

homeretail.danfoss.com

Danfoss no se hace responsable ante los posibles errores de catálogos, folletos u otros materiales impresos. Danfoss se reserva el derecho a modificar el producto sin previo aviso. Dicho derecho se aplica igualmente a los productos que ya se hayan pedido, siempre y cuando tales modificaciones puedan llevarse a cabo sin que impliquen cambios importantes a posteriori en las especificaciones convenidas. Todas las marcas registradas que aparecen en el presente documento son propiedad de las correspondientes empresas. Danfoss y el logotipo de Danfoss son marcas registradas de Danfoss A/S. Todos los derechos reservados.