Danfoss Wärme- und Fernwärmetechnik

Preisliste Deutschland

01. Januar 2027

Komponenten und Systeme für Trinkwassererwärmung,
Heizungs- und Fernwärmeanlagen



Wohnbau
Highlights

Die nächste Generation selbsttätiger Thermostatköpfe



- Gas- und flüssigkeitsgefüllte Thermostatköpfe der Spitzenklasse
- Herausragende Regelgenauigkeit (Controll Accuracy = 0,2 K nach EN215)
- Marktweit schnellste Reaktionszeiten
- Einzigartiger RA Click-Anschluss
- Zusätzlich bis zu 2 % Energieeinsparung mit Aero™ und Aveo™ gegenüber flüssigkeitsgefüllten Thermostatköpfen, dank großem spezifischen Hub – nachgewiesen durch TÜV Rheinland

Seite 34





Smart heizen – mit automatischem hydraulischen Abgleich

Danfoss Icon2™ bietet die nächste Generation funk- und drahtbasierter Hauptregler und Raumthermostate zur intelligenten Regelung von Fußbodenheizungen. Die Zigbee 3.0-zertifizierten Regler sind mit den meisten Smart-Home-Systemen kompatibel. Über die Integration in die cloudbasierte Plattform Danfoss Ally™ können Thermostate bequem per App oder Sprachassistent gesteuert werden. In Einfamilienhäusern unterstützen die Icon2™-Regler zudem einen automatischen hydraulischen Abgleich.

Seite 114

App-basierte Installation in nur 9 Minuten!





EvoFlat 4.0 PRO
Die neue Generation

Die modulare Wohnungsstation ermöglicht eigenständige, komfortable Heizungsregelung und bedarfsgerechte Warmwasserbereitung bei höchster Energieeffizienz. Mit Durchfluss-Trinkwassererwärmung und 2- Leiter-Ausführung, ist sie installations- und wartungsfreundlich.

Für einen schnellen Gas-Exit bietet die kompakte EvoFlat RENO II eine unkomplizierte Installation anstelle alter Gasthermen. Sie ist kompatibel mit Wärmepumpen, Nah- und Fernwärme, Kesselanlagen sowie Pufferspeichern.

Seite 303

Ideal zum Austausch alter Gasthermen

Booster Station
Erweiterungsmodul PWH

EvoFlat 4.0 mit DLE zur Warmwasserbereitung bei niedrigen Systemtemperaturen

Seite 298

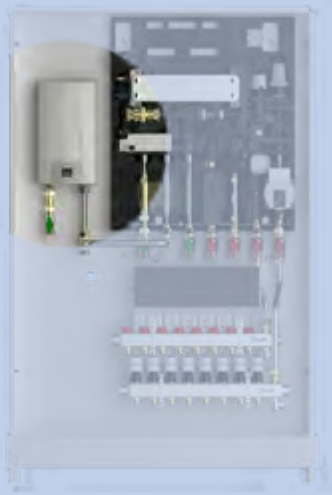

Zweckbau
Highlights

AB-QM 4.0 CO6 Flexo



Die AB-QM 4.0 CO6 Flexo Regelgruppe vereinfacht Planung, Installation und Betrieb von 4-Rohr-Heiz- und Kühldecken. Mit nur 125 mm Einbauhöhe passt sie in enge Räume. Vormontierte Komponenten und „Click-Fit"-Verbindungen ermöglichen eine schnelle Montage, Demontage und Ventiltausch. Jede Einheit ist werkseitig druckgeprüft.

Seite 85

AB-QM 4.0 Flexo



AB-QM 4.0 Flexo ist ein kompaktes Anschlussset für zeitsparende Installation von Fancoils und Klimageräten in hydraulisch abgeglichenen HLK-Systemen. Es kombiniert einfache Installation, druckunabhängige Regelung (PICV), Füllen, Spülen, Entleeren, Messen und Wartung in einem druckgetesteten Produkt.

Seite 85

AB-QM 4.0 (PICV) + AME 110NL(X)



AB-QM 4.0 DN15-DN32: Jetzt mit Durchfluss von 20–5000 l/h (DN15LF–DN32HF). Das druckunabhängige Regelventil (PICV) ermöglicht präzise Durchflussregelung, bi-direktionales Befüllen/Spülen und ist ablagerungsresistent. Ideal für Heiz- und Kühlanlagen bei PN25.

AME 110NL(X): Der modulierende Stellantrieb (24Vac/dc) für AB-QM 4.0 Ventile steuert Fancoils, RLT-Geräte und mehr. Er bietet Selbstkalibrierung, Rückmeldung, einstellbare Kennlinien, werkzeuglose Montage und geräuscharmen Betrieb. Optional: Sicherheitsfunktion.

Seite 77

Effiziente Absperrklappen für HVAC-Systeme



Setzen Sie auf Zuverlässigkeit und Präzision mit den Danfoss VFH2 Absperrklappen:

- Für Heizungs-, Kaltwasser- und Kühlturmsysteme
- Robustes Design aus Gusseisen und Edelstahl
- Leckrate Klasse A – maximale Dichtheit
- Temperaturbereich: -10 °C bis 95 °C

Motorische Variante:
- Werkseitig montierter Antrieb
- IP67-Schutz, interne Beheizung
- Spannung: 230 VAC, Ein/Aus-Betrieb

Seite 88

Fernwärme
Highlights

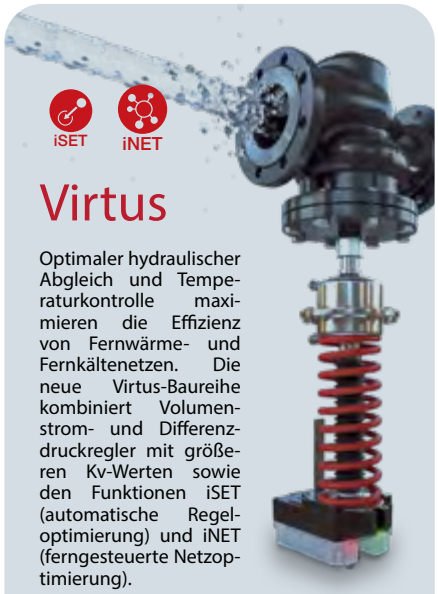

Virtus

Optimaler hydraulischer Abgleich und Temperaturkontrolle maximieren die Effizienz von Fernwärme- und Fernkältenetzen. Die neue Virtus-Baureihe kombiniert Volumenstrom- und Differenzdruckregler mit größeren Kv-Werten sowie den Funktionen iSET (automatische Regeloptimierung) und iNET (ferngesteuerte Netzoptimierung).

Seite 189

Für jedes Gebäude

die passende Kompakt-Übergabestation



Danfoss Übergabe-, Haus- und Wohnungsstationen bieten Leistungen von 2 kW bis über 4 MW für direkte und indirekte Heizsysteme mit einem oder mehreren Heizkreisen sowie flexibler Trinkwassererwärmung (Durchfluss-, Speicherlade- oder Antilegionellensystem).

Direkte Systeme: Dezentrale Wärmeverteilung und Trinkwassererwärmung.

Indirekte Systeme: Übergabestationen für mittlere Netztemperaturen und Gebäude mit niedrigen bis mittleren Anforderungen.

Modulare Lösungen: Für Netze mit hohen Temperaturen und Gebäude mit höchsten Leistungsanforderungen.



Seite 318

Sehr geehrter Kunde und Interessent,

der vor Ihnen liegende Produktkatalog soll Ihnen einen schnellen Überblick über unser Lieferprogramm für die Heizungs,- Trinkwarmwasser- und Fernwärmetechnik bieten.

Projektgeschäft: Interessieren Sie sich für speziell massgefertigte Stationen, Systeme oder Projektauftrage, so wenden Sie sich bitte an Ihren Danfoss-Fachberater. Für Stationen, Systeme und gekennzeichnete Produkte empfehlen wir die Inbetriebnahme durch den Danfoss-Werkskundendienst.

Zusatzliche Informationen im Internet: Wenn Sie weitere Informationen zu einzelnen Produkten brauchen, so finden Sie alles im Internet unter: https://store.danfoss.com/de/de/



BESCHREIBUNG SEITE

Heizkörperarmaturen 26

Thermostatköpfe 28
Ally 28
Eco 29
RAX Danfoss Design™ 30
RAX-K Danfoss Design™ 30
RTX Danfoss Design™ 30
X-tra Collection Design-Armaturen Rechtsmontage 31
X-tra Collection Design-Armaturen Linksmontage 31
Wandrosetten 32
Anschluss-Set für X-tra Collection 32
RA-NCX Ventilgehäuse, verchromt 32
RLV-CX Rücklaufverschraubungen, verchromt 32
VHX-Duo Armaturen-Set 33
VHX-Mono Armaturen-Set 33
Wandrosetten 33
React RA Click 34
React +/- RA Click 34
Aero RA Click 34
RAX Danfoss Design™ 35
Aveo RA Behördenmodell 35
React M30 36
React +/- M30x1,5 36
Redia M30 36
RAX-K Danfoss Design™ 36
Serviceelemente 37
Aero RA/VL 37
Aero RA/V 37
Ferneinstellelemente und Adapter 38
Ferneinstellelemente 38
Adapter für Ferneinstellelemente 38
Druckunabhängiges, voreinstellbares Ventilgehäuse 40
RA-DV Dynamic Valve™ 40
RLV-KDV Druckunabhängige Hahnblöcke 41
VHS-DV Druckunabhängige Universalanschlussarmaturen 41
Voreinstellbare Ventilgehäuse 42
RA-N Ventilgehäuse 42
Sonderventilgehäuse 44
RA-G 44
RA-UR 44
RA-FN 44
Thermostatische Rücklauftemperaturbegrenzer 45
FJVR 45
Rücklaufverschraubungen 46
RLV 46
Steigrohrventile für Einrohrheizungsanlagen 47
RA-KE, RA-KEW 47
Lanzenventile für Einrohrheizungsanlagen 48
RA 15/6T 48
Steigrohrventile für Zweirohrheizungsanlagen 49
RA-K, RA-KW 49
Lanzenventile für Zweirohrheizungsanlagen 50
RA 15/6TB 50
Universalanschlussarmatur 51
VHS-UN 51
VHS-UR 51
VHS-E 51

BESCHREIBUNG SEITE

Hahnblöcke für Ventilheizkörper 52
RLV-K 52
RLV-KB 52
Einbauventile für Ventilheizkörper 53
RA-N, RA-U Serie „3“ 53
RA-N älterer Bauart 54
Winkeladapter für React RA Click und Aero RA Click Thermostatköpfe 54
Bestimmung aktueller und älterer Einbauventile 55
Ventileinsatz-Sets 56
RAVL und RAV Combi 56
Ventilgehäuse, Ersatzteile und Zubehör 57
Demontageblock 57
Ventileinsätze 57
Stopfbuchsen 57
Nippel 58
Klemmverbinder 59

Strangventile 62

Automatische Strangventile 64
ASV-P 64
ASV-PV 64
ASV-M 65
ASV-BD 65
ASV-D 65
ASV-PV 66
ASV-M 66
ASV-PV 50 67
ASV-PV 65-100 67
Universelle Strangventile 68
USV-I 68
USV-M 68
USV-Set 69
PV Membranoberteil 69
Zubehör für ASV und USV 70
Isolierschale für ASV-M/-I/-P , USV 71
Isolierschale für ASV-PV 71
Isolierschale für ASV-BD und MSV-BD 71
Differenzdruckregler mit Durchflussbegrenzung 72
AB-PM DN 10-32 72
AB-PM DN 40-100 72
Manuelle Strangventile 73
LENO™ MSV-BD 73
LENO™ MSV-D 73
LENO™ MSV-S 74
LENO™ MSV-Set 74
MSV-F2 75
Messcomputer 76
PFM 100 76
PFM 1000 76
Druckunabhängige Abgleich- und Regelventile 77
AB-QM 4.0 DN 15-32 77
AB-QM DN 40 - 50 79
AB-QM DN 50 - 100 79
AB-QM NovoCon® DN 40-100 80
AB-QM DN 125 - 250 80
Stellantriebe für AB-QM 4.0 DN 15-32 81
TWA-Q Thermischer Stellantrieb 81
AME, AMV, AMI motorische Stellantriebe 82
ABNM A5 thermischer Stellantrieb 82

BESCHREIBUNG SEITE

Stellantriebe für AB-QM DN 40-250 ... 83
AME , AMV motorische Stellantriebe für AB-QM DN 40-100 ... 83
AME , AMV motorische Stellantriebe für AB-QM DN 125-250 ... 83
Digitale Stellantriebe für AB-QM 4.0 DN15-32 ... 84
NovoCon® S digitaler Stellantrieb ... 84
AB-QM 4.0 ChangeOver⁶ Flexo ... 85
AB-QM 4.0 ChangeOver⁶ Flexo ... 85
AB-QM 4.0 Flexo ... 85
6-Wege-Umschaltventil (ChangeOver⁶) ... 86
ChangeOver⁶ - 6-Wege-Umschaltventil ... 86
Digitale Stellantriebe für AB-QM DN 40-250 ... 87
NovoCon® M/L ... 87
Absperrklappen ... 88
VFH 2 - Absperrklappen ... 88
VFH 2 - Motorische Absperrklappen ... 89
1-Rohr Anwendungen & Zirkulationsventile ... 90
QT Thermostatischer Stellantrieb für 1-Rohr-Anwendungen ... 90
MTCV Zirkulationsventil ... 90
Überströmventile ... 91
AVDO ... 91

Regelungs- und Steuerkomponenten 92

Magnetventile ... 94
EV 250B (EVSIT) ... 94
EV 250BW ... 94
EV 220B (EVSI) ... 95
EV 220BW ... 95
EV 220B SS (EVSI-C) ... 95
EV 220BW SS ... 96
EV 221BW ... 96
EV 220B (EVSI) 65 - 100 ... 96
EV 210B (EVI) ... 96
EV 225B ... 97
Thermostate ... 100
RT Thermostate ... 100
RT/BCP Druckschalter, Druckbegrenzer, Vakuumstat ... 100
Druckschalter, Druckbegrenzer, Vakuumstat ... 101
RT Druckschalter ... 101
BCP Druckschalter ... 101

Raumthermostate und Einzelraumregelung 102

Elektronische Raumthermostate ... 104
TPOne™ ... 104
RET ... 104
Thermische Stellantriebe ... 105
TWA-A, TWA-K ... 105
Thermot ... 105
TWA-L, TWA-V ... 106
ABNM A5 ... 106

Regelungen und Komponenten Flächenheizung 108

Verteilerstationen ... 111
UnoFloor Light ... 111
UnoFloor LightC ... 111
UnoFloor Light CI ... 111
UnoFloor Basic ... 112
UnoFloor Comfort ... 112
UnoFloor Control ... 112

BESCHREIBUNG SEITE

Einzelraumregelung für Fußbodenheizung ... 114
Icon2 Raumthermostate ... 114
Icon2 Hauptregler ... 114
Icon™ 230 V ... 115
Icon™ Hauptregler 230V Anschluss ... 115
Thermischer Stellantriebe ... 116
TWA-A 230 V ... 116
TWA-K 230 V ... 116
Thermot 230 V ... 116
TWA-A 24 V ... 117
TWA-K 24 V ... 117
Thermot 24 V ... 117
Elektrothermische Stellantriebe ... 118
ABN-FBH ... 118
Anschluss-Set ... 119
AB-PM Anschluss-Set ... 119
SSM ... 120
TWA-A 24 V und 230 V ... 120
Verteilerschränke ... 121
FH Verteilerschränke ... 121
Kabelgeführte Einzelraumregelung für Fußbodenheizung ... 122
FHM-C1 Kompaktmischergruppen ... 122
Fußbodentemperierung ... 123
FHV-R Rücklauftemperaturbegrenzer ... 123
FHV-A Fußbodenheizungsventil ... 123
FTC Thermostatisches Thermostatkopf ... 123

Elektroheizungen 124

Dünnbett-Heizmatten zur Fußbodentemperierung ... 126
EFTI Dünnbettheizmatten-Set ... 126
ECmat Ergänzungsmatten ... 126
Digitale Uhrenthermostate ... 127
ECtemp® Touch Elektronische Thermostate (EFET) 230 V ... 127
Begleitheizbänder für Wasserrohre ... 128
ECpipeguard Heizbänder (SLPG) ... 128
ECtemp Elektronischer Thermostat 230 V ... 128
EChotwatt Heizbänder (SLHW) ... 129
Thermostate, Begleitheizbänder zur Verlegung am Rohr ... 130
DEVIreg™ Hotwater Thermostat für Heizbänder (SLHW) ... 130
ECpipeheat (SLPH) ... 130
Dachrinnenheizung ... 131
ECiceguard (SLIG) ... 131
ECtemp 850 ... 131

Brennerkomponenten 134

Ölbrennerpumpen BFP ... 136
BFP 20 ... 136
BFP 21 ... 136
BFP B 21 LE-S ... 136
BFP B 41 LE-S ... 136
BFP 11 ... 136
BFP 52 E ... 137
BFP B 52 LE-S ... 137
BFP LE und LE-S ... 137

BESCHREIBUNG SEITE

Zubehör Ölbrennerpumpen BFP ... 138
Ölbrennerpumpen RSA ... 139
RSA ... 139
Elektronische Zündeinheiten ... 140
EBI 4-Serie ... 140
Ölvorwärmer und Öldüsenhalter ... 141
FPHE ... 141
Anlegethermostate ... 142
AT Anlegethermostat ... 142
Öldüsen Flachkopf aus Messing ... 143
Typ OD-B Halbhohlkegel ... 143
Typ OD-S Vollkegel ... 144
Typ OD-H Hohlkegel ... 145
Öldüsen Rundkopf aus Messing + Stahl ... 146
OD-SR Messing / Rundkopf /Vollkegel ... 146
OD-HR Messing / Rundkopf /Hohlkegel ... 146
SFD, SD - Stahl / Rundkopf /Vollkegel ... 147
HFD, HD - Stahl / Rundkopf /Hohlkegel ... 147
LE-System Ölbrennerpumpen und Öldüsen ... 148
Rotrix-Ölbrennerdüse Typ VTB-LE ... 148
Ölbrennerdüsen für Viessmann Wandkessel Vitoplus VP3 und VP3a ... 148
Ölbrennerdüsen für Viessmann Vitoladens 300 ... 148
Öldüsen LE-S Vollkegel ... 149
Öldüsen LE-H Hohlkegel ... 149

Regler ohne Hilfsenergie 150

Temperaturregler, Übersicht ... 152
RAVI, RAVK Thermostate ... 154
RAV Durchgangsventil ... 154
VMA Durchgangsventil ... 154
VMT Durchgangsventil ... 154
VMV 3-Wege-Mischventil ... 154
FJV Rücklauftemperaturbegrenzer ... 155
FJVA ... 155
AVTB ... 156
Tauchhülsen AVTB ... 156
Ventile VG, VGF ... 157
Thermostate AVT ... 157
Schutz-Temperatur-Wächter (STW) STM ... 157
Ventile VGS ... 158
Thermostate AVT ... 158
Adapter ... 158
AVTA Temperaturregler ... 159
Tauchrohre für Temperaturregler AVTA ... 159
Ventile VGF, VGUF ... 160
Thermostate AVT ... 160
Tauchhülsen AVT ... 160
Ventile VFG 2/ VFGS 2 ... 161
Thermostate AFT ... 161
Ventile VFG 33 (Mischventile) ... 162
KF Kombinationsstück ... 162
ZF Zwischenstücke ... 162
Ventile VFU 2 ... 163
Druckminderer & Überströmventile, Übersicht ... 164
AVD Druckminderer / SAVD Sicherheitsabsperrventil mit Druckminderer ... 166
AVDS Druckminderer für Dampf ... 167
SAF VFG 21 Sicherheitsabsperrventil mit Druckminderer ... 168
AFD 2/VFG 22(1) Druckminderer (Wasser Tmax. 150°C) ... 169
AFD 2 VFG 2/VFGS 2 Druckminderer (Wasser & Dampf) ... 171
AVA Überströmventile DN15-50 ... 173
AFA 2 VFG2/VFG 22(1) Überströmventile DN 15-250 ... 174

BESCHREIBUNG *SEITE*

Volumenstrom- und Differenzdruckregler DN 15-50, Übersicht 176
AVPL Differenzdruckregler 178
AVPA Differenzdruckregler (öffnend) 179
AVP Differenzdruckregler 180
AVQ Volumenstromregler 182
AVQT Volumenstromregler 184
AVPQT Volumentstrom- und Differenzdruckregler 184
AVPB Differenzdruckregler mit Volumenstrombegrenzung 185
AVPB-F Differenzdruckregler mit Volumenstrombegrenzung 185
AVPB Differenzdruckregler mit Volumenstrombegrenzung 186
AVPB-F Differenzdruckregler mit Volumenstrombegrenzung (m. Festwert) 186
AVPQ Volumenstrom- und Differenzdruckregler (Rücklaufeinbau) 187
AVPQ / AVPQ 4 Volumenstrom- und Differenzdruckregler 188
Intelligente motorische Stellantriebsserie AMEi 6 (iSet/iNet) 189
Differenzdruck- und Volumenstromregler DN15-250, Übersicht 190
AFP 2 VFG2/VFG 22(1) Differenzdruckregler 191
AFQ 2 VFQ2/VFQ22(1) Volumenstromregler 193
AFPB(-F)2 VFQ 2/VFQ 22(1) Differenzdruckregler mit Volumenstrombegrenzung 194
AFPQ 2(4) VFQ2/VFQ22(1) Volumenstrom- und Differenzdruckregler 196
AFPA 2 VFG2/VFG22(1) Differenzdruckregler öffnend (Differenzdruck-Überströmregler) 198
VFG 2/ VFGS 2 /VFQ 2-Ventile, allgemeine Übersicht 199
Zubehör für Ventile und Regler 201
Hilfsgesteuerte Regler für Druck-, Differenzdruck und Volumenstrom 202
VFG 21, VFGS 2 Ventile 202
VFQ 21 Ventile 202
Pilotregler im Bypass 202
Anschlussteile (Set) 202
Anlagenkomponenten, Schmutzfänger 203
FVF Schmutzfänger 203
Magnetabscheider für FVF 203

Regler und Stellgeräte 204

Volumenstromregler mit integr. Motorstellventil AVQM(T) + AHQM + AVQML, Übersicht 206
AVQML DN 15-20 mit Außengewinde 207
AMV(E) Elektrische Stellantriebe 207
AHQM DN 15-50 mit Außengewinde 208
AMV(E) Elektrische Stellantriebe 208
AHQM DN50 mit Flansch 209
AMV(E) Elektrische Stellantriebe 209
AVQM DN 15-32 mit Außengewinde PN 16 210
AMV(E) Elektrische Stellantriebe 210
AVQM DN 15-50 mit Außengewinde / Flansch PN 25 211
AVQMT DN 15-50 mit Außengewinde / Flansch PN 25 212
AMV(E) Elektrische Stellantriebe 212
Volumenstromregler mit integr. Motorstellventil Virtus AFQM 2 / AFQM6 DN 40-250, Übersicht 213
AFQM 2 / AFQM6 214
AME 65... Elektrische Stellantriebe 214
Volumenstromregler mit integr. Motorstellventil
und adaptivem Stellverhältnis Virtus AFQMP 2 DN 65-250, Übersicht 215
Virtus AFQMP 2 216
AME 65... Elektrische Stellantriebe 216
Motorregelventile für elektrothermische Stellantriebe, Übersicht 217
ABV Elektrothermische Stellantriebe 217
VMV 3-Wege- Mischventil 218
RAV..../8 Durchgangsventil 218
VMA Durchgangsventil 218
Motorregelventile (Fernwärme) mit Außengewinde, Übersicht 219
VMV 3-Wege-Mischventile mit Außengewinde DN15-40 220
VS2 2-Wege-Ventile mit Außengewinde DN15-25 220
VGS 2-Wege-Ventile mit Außengewinde DN15-25 für Dampf 221
Motorregelventile (Fernwärme) mit Außengewinde 222

BESCHREIBUNG *SEITE*

Motorregelventile (Fernwärme) mit Flansch, Ubersicht 223
VB 2 2-Wege-Ventile mit Flansch DN15-50 224
AMV Elektrische Stellantriebe (3-Punkt-Schritt) 224
VFM 2 2-Wege-Ventile mit Flansch DN65-250 226
AMV(E) Elektrische Stellantriebe 226
VFG 2 / VFGS 2 -Wege-Ventile mit Flansch DN15-250 227
Ventile VFG 33 (Mischventile) 227
AME65... Elektrische Stellantriebe 227
2-, 3-Wege Kugelhähne mit 2-Punkt Stellantrieb 228
AMZ motorische Auf-/Zu- und Umschaltkugelhähne 228
2-, 3-, 4-Wege Ventile (HVAC) für Zoneregelung mit Außengewinde, Übersicht 229
VZL2, VZL3, VZL4 Durchgangs-, 3- und 4-Wegeventile 229
TWA-ZL Elektrothermische Stellantriebe 230
AMV(E) Elektrische Stellantriebe 230
2-Wege Motorregelventile (HVAC) mit Außengewinde / Flansch, Übersicht 231
VRB 2 2-Wege-Ventile mit Außen- oder Innengewinde DN15-50 232
VRG 2 2-Wege-Ventile mit Außengewinde DN15-50 232
VL 2 2-Wege-Ventile mit Flansch DN15-100 233
VF 2 2-Wege-Ventile mit Flansch DN15-150 233
VFM 2 2-Wege-Ventile mit Flansch DN200-250 233
AMV(E) Elektrische Stellantriebe für 2-Wege-Ventile DN15-50 234
AMV(E) Elektrische Stellantriebe für 2-Wege-Ventile DN 65-250 235
3-Wege Ventile (HVAC) mit Außengewinde / Flansch, Ubersicht 236
VRB 3 3-Wege-Ventile mit Außen- oder Innengewinde DN15-50 237
VRG 3 3-Wege-Ventile mit Außengewinde DN15-50 237
VL 3 3-Wege-Ventile mit Flansch DN15-100 238
VF 3 3-Wege-Ventile mit Flansch DN15-300 238
AMV(E) Elektrische Stellantriebe für 3-Wege-Ventile DN15-50 239
AMV(E) Elektrische Stellantriebe für 3-Wege-Ventile DN65-300 240

Elektronische Heizungs- und Fernwärmeregler 242

ECL Comfort, Übersicht 244
ECL Comfort 120 246
ECL Comfort 210 246
ECL Comfort 296 246
ECL Comfort 310 246
Applikationsschlüssel für ECL Comfort 210, 296 und 310 248
ECL Comfort, Austauschliste 250
Leanheat® Monitor 251

Kugelhähne Typ Danfoss-JIP® 254

mit reduzierten Durchgängen 256
JIP-WW beiderseits Schweißenden 256
JIP-FF beiderseits Flansche 257
JIP-FW einerseits Flansch, andererseits Schweißende 258
JIP-II beiderseits Innengewinde 259
JIP-IW einerseits Innengewinde, andererseits Schweißende 259
JIP-WE CC mit druckfester Kappe und Kette 259
JIP-WW Bedarfsanschlusshähne (Einmalhähne) 260
JIP-WW Anbohrhahn 260
JIP-WW / JIP®- IW Zwillingsarmaturen für KMR Einzelrohrsysteme 260
JIP-II / JIP®-IW Zwillingsarmaturen für KMR Doppelrohrsysteme 261
mit vollen Durchgängen 262
JIP-WW beiderseits Schweißenden 262
JIP-FF beiderseits Flansche 262
JIP-FW einerseits Flansch, andererseits Schweißende 263
JIP-WW Bedarfsanschlusshähne (Einmalhähne) 264

BESCHREIBUNG *SEITE*

mit reduzierten Durchgängen und vormontiertem
elektrischem AUMA-Norm Schwenkantrieb SQ oder Drehantrieb SA ... 265
JIP-WW-AUMA beiderseits Schweißenden ... 265
JIP-FF-AUMA beiderseits Flansche ... 266
JIP-FF-AUMA beiderseits Flansche ... 266
mit vollen Durchgängen und vormontiertem
elektrischem AUMA-Norm Schwenkantrieb SQ oder Drehantrieb SA ... 267
JIP-WW-AUMA beiderseits Schweißenden ... 267
JIP-FF-AUMA beiderseits Flansche ... 267
JIP-FF-AUMA beiderseits Flansche ... 267
Hausanschlusskugelhähne für vorisolierte AluPEX-Rohre von LOGSTOR ... 268
JIP®-IP TWS/TWD LOG – Innengewinde/AluPEX-Presssitz ... 268
Bedarfsanschlusshähne für vorisolierte AluPEX Rohre von LOGSTOR ... 269
JIP®-IP BR LOG – Schweißende/Alu-PEX-Presssitz ... 269
JIP®-IP CU LOG – Innengewinde/Cu-FLEX-Presssitz ... 269
Hausanschlusskugelhähne für vorisolierte isoalupex-Rohre von ISOPLUS ... 270
JIP®-IP TWS/TWD ISO - Innengewinde/isoalupex-Presssitz ... 270
Bedarfsanschlusshähne für vorisolierte isoalupex-Rohre von ISOPLUS ... 271
JIP®-IP BR LOG – Schweißende/isoalupex-Presssitz ... 271
Hausanschlusskugelhähne für vorisolierte PE-Xa-Rohre (SDR11) ... 272
JIP®-IP P-FLEX - Innengewinde/Presssitz ... 272
JIP®-IP P-FLEX - Innengewinde/Presssitz ... 272

Wärmeübertrager 274

Gelötete Plattenwärmeübertrager, Übersicht ... 276
MicroPlate™ Typ XB05-1 ... 277
MicroPlate™ Typ XB06-1 ... 278
MicroPlate™ Typ XB12 ... 280
MicroPlate™ Typ XB37-1 ... 282
MicroPlate™ Typ XB52M ... 284
MicroPlate™ Typ XB59-1 ... 285
MicroPlate™ Typ XB66-1 ... 286
MicroPlate™ Typ XB61-1 ... 287
XBDW22 PN16 ... 288
XB71H ... 289
SONDEX Typ SL140 ... 290
SONDEX Typ SL222 ... 292
SONDEX Typ SL333 ... 292
Montagehalterung für TYP XB/SL ... 293

Wohnungsstationen 294

EvoFlat™-Wohnungsstationen, Übersicht ... 296
Direkte Heizung + PWH ... 298
EvoFlat™ 4.0 F ... 298
EvoFlat™ 4.0 M ... 299
Durchfluss-Wassererwärmer ... 300
EvoFlat™ 4.0 W ... 300
Direkte Heizung + PWH (4-Leiter) ... 301
EvoFlat™ FPS ... 301
Direkte Heizung (Demand control) + PWH ... 302
EvoFlat™ 4.0 M - Demand control ... 302
Vollelektronische Wohnungsstation für TWW und Direktheizung ... 303
EvoFlat™ 4.0 PRO F ... 303
Vollelektronische Wohnungsstation für TWW und Flächenheizung mit Mischkreis ... 304
EvoFlat™ 4.0 PRO M ... 304
Edelstahl Verteilersysteme ... 305
SG, SGC, SGCi Edelstahlverteiler ... 305

BESCHREIBUNG SEITE

Direkte Kühlstation und Verteilersysteme für Fußbodenheizungen ... 306
CDM Kühlmodul ... 306
CSG Edelstahlverteiler ... 306
Unterputzkästen ... 307
Unterputzmontage für EvoFlat™ (Einbautiefe 150 mm) ... 307
Aufputzkästen ... 308
Aufputzmontage für EvoFlat™ ... 308
Direkte Heizung + PWH für Bautiefe 110 mm ... 309
EvoFlat™ 110 FSS ... 309
Verteilsysteme für EvoFlat™ 110 FSS ... 310
Indirekte Heizung + PWH ... 311
EvoFlat™ VX-F ... 311
Direkte Heizung + PWH für Gasthermenaustausch ... 312
EvoFlat™ Reno 2.0 ... 312
Direkte Heizung + PWH ... 313
EvoFlat™ TDv F front/ side/ aligned ... 313
Durchfluss-Wassererwärmer ... 314
EvoFlat™ TDvW ... 314
Ersatzteile ... 315

Übergabestationen für Nah- und Fernwärme 318

Indirekte Heizung, Übersicht ... 320
Termix Compact 28 VX-FI H OP (ECL 310) ... 322
Termix Compact 28 VX-FI (ECL 310/A237) ... 324
Termix Compact 28 VX-FI PS (ECL 310) ... 326
Termix Comapct 28 VX-FI WS (ECL310/A319) ... 327
VXe Solo H OP (ECL 310) ... 328
VXe Solo H (ECL 310/A237) ... 329
Indirekte und direkte Heizung + PWH Speicheranschluss, Übersicht ... 330
Indirekte Heizung + PWH Speicheranschluss ... 332
Termix Compact 28 VX-FI HWP (ECL 310/A237) ... 332
VXe Solo HWP (ECL 310/A337) ... 334
VXe Solo HWP (ECL 310/A347.1b) ... 335
Direkte Heizung + PWH Speicheranschluss ... 336
Se Solo HWP (ECL 310/A337) ... 336
Indirekte Heizung + PWH Speicheranschluss ... 337
Termix Compact 28 VX-FI HWS (ECL 310/A237) ... 337
VXe Solo HWS (ECL 310/A237) ... 339
VXe Solo HWS (ECL 310/A347) ... 340
VXi Solo HWP (ECL 310/A337) ... 341
VX Solo II HWP (ECL 310/A347.1b) ... 342
VX Solo II H2WP (ECL 310/A260.1) ... 343
VX Solo II H2WP (ECL 310/A377) ... 344
VX Solo II HWS (ECL 310/A347.1c) ... 345
VX Solo II H2WS (ECL 310/A267.1d) ... 346
Indirekte Heizung + Speicher-Trinkwassererwärmer, Indirekte Heizung+Speicherladesystem, Übersicht ... 347
VXe SLS (ECL 310/A247) ... 348
Termix Compact 28 VVX-FI SLS (ECL 310/A247) ... 350
Indirekte und direkte Heizung + PWH im Durchfluss, Übersicht ... 352
Akva Lux II VXe (ECL 310/A337) ... 354
Akva Lux II VXe PWH-STW (ECL 310/A337) ... 356
Akva Lux II VXi (ECL 310/A337) ... 358
Akva Lux II VX H2WP (ECL 310/A260.1d) ... 360
Direkte Heizung + PWH im Durchfluss ... 361
Akva Lux II Se (ECL 310/A230) ... 361

BESCHREIBUNG SEITE

Indirekte Heizung + PWH im Durchfluss 362
Termix Compact 28 VVX-FI (ECL 310/A266) 362
Termix Compact 28 MS VVX-FI (ECL 310/A266) 364

Geschweißte Übergabestationen 366

Nah- und Fernwärmestationen, Übersicht 368
Indirekte Heizung 370
DSP1 SMALL (ECL 310) 370
DSA1 MINI (ECL 210 / 310) 371
Direkte oder Indirekte Heizung, individuell gefertigt 372
DSE Übergabestationen (geschweißt) 372
Dampf-Übergabestationen 373
DSS1 (Dampf-Übergabestationen) 373
Ultraschall-Wärmezähler 374
SonoSafe 10 374
SonoSelect10 375
SonoMeter 40 375
Zubehör 376

Systeme zur Trinkwasser-Erwärmung 378

Thermostatisch geregelte Durchfluss-Systeme, Übersicht 380
Akva Lux II 381
Termix One-B 382
Termix BV 383
Termix One Solar 384
Elektronisch geregelte Durchfluss-Systeme, Übersicht 385
Termix ThermoDual® FLS Mini 386
ThermoDual®-FLS-COMBI wandhängend 387
ThermoDual®-FLS bodenstehend 388
Speicherladesysteme, Übersicht 390
Speicherladesystem ThermoDual®-S (100) 391
Speicherladesystem ThermoDual®-S (200-1000) 392
Speicherladesystem mit integrierter Verweilzeit 394
Speicherladesystem Legiomin® 394
Zirkulationsmodule 395
Mikroprozessorgesteuerte Trinkwarmwasser-Regelung 395
ThermoDual®-CM 398
MultiHeat 400
Zirkulationsmodule 402
ThermoDual®-CIR 402
Anti-Legionellensysteme 404
ThermoClean®-DL 404
Speicher 405
Trinkwasserspeicher Edelstahl, Typ SE 405
Trinkwasserspeicher Edelstahl, Typ SES 406
Speicher Trinkwassererwärmer Edelstahl, Typ SE-RG 406
Speicher-Trinkwassererwärmer emailliert, Typ W-E 407
Heizwasser-Pufferspeicher, Serie PSS 407

Werkskundendienst 408

Reparatur-Service 410
Inbetriebnahme-Service 411
Wartungs-Service 413
ergänzende AGB Werkskundendienst 415
für Anlagen und Systeme 416

Verkaufs- und Lieferbedingungen (AGB) 416

ABN-FBH 118
ABNM A5 106
ABNM A5 thermischer Stellantrieb 82
AB-PM Anschluss-Set 119
AB-PM DN 10-32 72
AB-PM DN 40-100 72
AB-QM 4.0 ChangeOver⁶ Flexo 85
AB-QM 4.0 DN 15-32 77
AB-QM 4.0 Flexo 85
AB-QM DN 40 - 50 79
AB-QM DN 50 - 100 79
AB-QM DN 125 - 250 80
AB-QM NovoCon® DN 40-100 80
ABV Elektrothermische Stellantriebe 217
Adapter 158
Adapter für Ferneinstellelemente 38
Aero RA Click 34
Aero RA/V 37
Aero RA/VL 37
AFA 2 VFG2/VFG 22(1) Überströmventile DN 15-250 174
AFD 2 VFG 2/VFGS 2 Druckminderer (Wasser & Dampf) 171
AFD 2/VFG 22(1) Druckminderer (Wasser Tmax. 150°C) 169
AFP 2 VFG2/VFG 22(1) Differenzdruckregler 191
AFPA 2 VFG2/VFG22(1) Differenzdruckregler öffnend (Differenzdruck-Überströmregler) 198
AFPB(-F)2 VFQ 2/VFQ 22(1) Differenzdruckregler mit Volumenstrombegrenzung 194
AFPQ 2(4) VFQ2/VFQ22(1) Volumenstrom- und Differenzdruckregler 196
AFQ 2 VFQ2/VFQ22(1) Volumenstromregler 193
AFQM 2 / AFQM6 214
AHQM DN 15-50 mit Aussengewinde 208
AHQM DN50 mit Flansch 209
Akva Lux II 381
Akva Lux II Se (ECL 310/A230) 361
Akva Lux II VXe (ECL 310/A337) 354
Akva Lux II VXe PWH-STW (ECL 310/A337) 356
Akva Lux II VX H2WP (ECL 310/A260.1d) 360
Akva Lux II VXi (ECL 310/A337) 358
Ally 28
AME 65... Elektrische Stellantriebe 214
AME 65... Elektrische Stellantriebe 216
AME65... Elektrische Stellantriebe 227
AME, AMV, AMI motorische Stellantriebe 82
AME , AMV motorische Stellantriebe für AB-QM DN 40-100 83
AME , AMV motorische Stellantriebe für AB-QM DN 125-250 83
AMV(E) Elektrische Stellantriebe 207
AMV(E) Elektrische Stellantriebe 208
AMV(E) Elektrische Stellantriebe 209
AMV(E) Elektrische Stellantriebe 210
AMV(E) Elektrische Stellantriebe 212
AMV(E) Elektrische Stellantriebe 226
AMV(E) Elektrische Stellantriebe 230
AMV(E) Elektrische Stellantriebe für 2-Wege-Ventile DN15-50 234
AMV(E) Elektrische Stellantriebe für 2-Wege-Ventile DN 65-250 235
AMV(E) Elektrische Stellantriebe für 3-Wege-Ventile DN15-50 239
AMV(E) Elektrische Stellantriebe für 3-Wege-Ventile DN65-300 240
AMV Elektrische Stellantriebe (3-Punkt-Schritt) 224
AMZ motorische Auf-/Zu- und Umschaltkugelhähne 228
Anschluss-Set für X-tra Collection 32
Anschlussteile (Set) 202
Applikationsschlüssel für ECL Comfort 210, 296 und 310 248
ASV-BD 65
ASV-D 65
ASV-M 65
ASV-M 66
ASV-P 64
ASV-PV 64
ASV-PV 66
ASV-PV 50 67
ASV-PV 65-100 67
AT Anlegethermostat 142
Aufputzmontage für EvoFlat™ 308
AVA Überströmventile DN15-50 173
AVD Druckminderer / SAVD Sicherheitsabsperrventil mit Druckminderer 166
AVDO 91
AVDS Druckminderer für Dampf 167
Aveo RA Behördenmodell 35
AVPA Differenzdruckregler (öffnend) 179
AVPB Differenzdruckregler mit Volumenstrombegrenzung 185
AVPB Differenzdruckregler mit Volumenstrombegrenzung 186
AVPB-F Differenzdruckregler mit Volumenstrombegrenzung 185
AVPB-F Differenzdruckregler mit Volumenstrombegrenzung (m. Festwert) 186
AVP Differenzdruckregler 180
AVPL Differenzdruckregler 178
AVPQ / AVPQ 4 Volumenstrom- und Differenzdruckregler 188
AVPQT Volumentstrom- und Differenzdruckregler 184
AVPQ Volumenstrom- und Differenzdruckregler (Rücklaufeinbau) 187
AVQM DN 15-32 mit Aussengewinde PN 16 210
AVQM DN 15-50 mit Aussengewinde / Flansch PN 25 211
AVQML DN 15-20 mit Aussengewinde 207
AVQMT DN 15-50 mit Aussengewinde / Flansch PN 25 212
AVQT Volumenstromregler 184
AVQ Volumenstromregler 182
AVTA Temperaturregler 159
AVTB 156
BCP Druckschalter 101
Bestimmung aktueller und älterer Einbauventile 55
BFP 11 136
BFP 20 136
BFP 21 136
BFP 52 E 137
BFP B 21 LE-S 136
BFP B 41 LE-S 136
BFP B 52 LE-S 137
BFP LE und LE-S 137
CDM Kühlmodul 306
ChangeOver⁶ - 6-Wege-Umschaltventil 86
CSG Edelstahlverteiler 306
Demontageblock 57
DEVIreg™ Hotwater Thermostat für Heizbänder (SLHW) 130
DSA1 MINI (ECL 210 / 310) 371
DSE Übergabestationen (geschweisst) 372
DSP1 SMALL (ECL 310) 370
DSS1 (Dampf-Übergabestationen) 373
EBI 4-Serie 140
EChotwatt Heizbänder (SLHW) 129
ECiceguard (SLIG) 131
ECL Comfort 120 246
ECL Comfort 210 246
ECL Comfort 296 246
ECL Comfort 310 246
ECmat Ergänzungsmatten 126
Eco 29
ECpipeguard Heizbänder (SLPG) 128
ECpipeheat (SLPH) 130
ECtemp® Touch Elektronische Thermostate (EFET) 230 V 127
ECtemp 850 131
ECtemp Elektronischer Thermostat 230 V 128
EFTI Dünnbettheizmatten-Set 126
EV 210B (EVI) 96
EV 220B (EVSI) 95
EV 220B (EVSI) 65 - 100 96
EV 220B SS (EVSI-C) 95
EV 220BW 95
EV 220BW SS 96
EV 221BW 96
EV 225B 97
EV 250B (EVSIT) 94
EV 250BW 94
EvoFlat™ 4.0 F 298
EvoFlat™ 4.0 M 299
EvoFlat™ 4.0 M - Demand control 302
EvoFlat™ 4.0 PRO F 303
EvoFlat™ 4.0 PRO M 304
EvoFlat™ 4.0 W 300
EvoFlat™ 110 FSS 309
EvoFlat™ FPS 301
EvoFlat™ Reno 2.0 312
EvoFlat™ TDv F front/ side/ aligned 313
EvoFlat™ TDvW 314
EvoFlat™ VX-F 311
Ferneinstellelemente 38
FHM-C1 Kompaktmischergruppen 122
FHV-A Fussbodenheizungsventil 123
FH Verteilerschränke 121
FHV-R Rücklauftemperaturbegrenzer 123
FJVA 155
FJVR 45
FJV Rücklauftemperaturbegrenzer 155
FPHE 141
FTC Thermostatisches Thermostatkopf 123
FVF Schmutzfänger 203
Heizwasser-Pufferspeicher, Serie PSS 407
HFD, HD - Stahl / Rundkopf /Hohlkegel 147
Icon2 Hauptregler 114
Icon2 Raumthermostate 114
Icon™ 230 V 115
Icon™ Hauptregler 230V Anschluss 115
Isolierschale für ASV-BD und MSV-BD 71
Isolierschale für ASV-M/-I/-P , USV 71
Isolierschale für ASV-PV 71
JIP®-IP BR LOG – Schweissende/Alu-PEX-Presssitz 269
JIP®-IP BR LOG – Schweissende/isoalupex-Presssitz 271
JIP®-IP CU LOG – Innengewinde/Cu-FLEX-Presssitz 269
JIP®-IP P-FLEX - Innengewinde/Presssitz 272
JIP®-IP P-FLEX - Innengewinde/Presssitz 272
JIP®-IP TWS/TWD ISO - Innengewinde/isoalupex-Presssitz 270
JIP®-IP TWS/TWD LOG – Innengewinde/AluPEX-Presssitz 268
JIP-FF-AUMA beiderseits Flansche 266
JIP-FF-AUMA beiderseits Flansche 266
JIP-FF-AUMA beiderseits Flansche 267
JIP-FF-AUMA beiderseits Flansche 267
JIP-FF beiderseits Flansche 257
JIP-FF beiderseits Flansche 262
JIP-FW einerseits Flansch, andererseits Schweissende 258
JIP-FW einerseits Flansch, andererseits Schweissende 263
JIP-II beiderseits Innengewinde 259
JIP-II / JIP®-IW Zwillingsarmaturen für KMR Doppelrohrsysteme 261
JIP-IW einerseits Innengewinde, andererseits Schweissende 259
JIP-WE CC mit druckfester Kappe und Kette 259
JIP-WW Anbohrhahn 260
JIP-WW-AUMA beiderseits Schweissenden 265
JIP-WW-AUMA beiderseits Schweissenden 267
JIP-WW Bedarfsanschlusshähne (Einmalhähne) 260
JIP-WW Bedarfsanschlusshähne (Einmalhähne) 264
JIP-WW beiderseits Schweissenden 256
JIP-WW beiderseits Schweissenden 262
JIP-WW / JIP®- IW Zwillingsarmaturen für KMR Einzelrohrsysteme 260
KF Kombinationsstück 162
Klemmverbinder 59
LENO™ MSV-BD 73
LENO™ MSV-D 73
LENO™ MSV-S 74
LENO™ MSV-Set 74
Magnetabscheider für FVF 203
MicroPlate™ Typ XB05-1 277
MicroPlate™ Typ XB06-1 278
MicroPlate™ Typ XB12 280
MicroPlate™ Typ XB37-1 282
MicroPlate™ Typ XB52M 284
MicroPlate™ Typ XB59-1 285
MicroPlate™ Typ XB61-1 287
MicroPlate™ Typ XB66-1 286
Mikroprozessorgesteuerte Trinkwarmwasser-Regelung 395
Montagehalterung für TYP XB/SL 293
Motorregelventile (Fernwärme) mit Aussengewinde 222
MSV-F2 75
MTCV Zirkulationsventil 90
MultiHeat 400
Nippel 58
NovoCon® M/L 87
NovoCon® S digitaler Stellantrieb 84
OD-HR Messing / Rundkopf /Hohlkegel 146
OD-SR Messing / Rundkopf /Vollkegel 146
Ölbrennerdüsen für Viessmann Vitoladens 300 148
Ölbrennerdüsen für Viessmann Wandkessel Vitoplus VP3 und VP3a 148
Öldüsen LE-H Hohlkegel 149
Öldüsen LE-S Vollkegel 149
PFM 100 76

PFM 1000 76
Pilotregler im Bypass 202
PV Membranoberteil 69
QT Thermostatischer Stellantrieb für 1-Rohr-Anwendungen 90
RA 15/6T 48
RA 15/6TB 50
RA-DV Dynamic Valve™ 40
RA-FN 44
RA-G 44
RA-KE, RA-KEW 47
RA-K, RA-KW 49
RA-N älterer Bauart 54
RA-NCX Ventilgehäuse, verchromt 32
RA-N, RA-U Serie „3“ 53
RA-N Ventilgehäuse 42
RA-UR 44
RAV..../8 Durchgangsventil 218
RAV Durchgangsventil 154
RAVI, RAVK Thermostate 154
RAVL und RAV Combi 56
RAX Danfoss Design™ 30
RAX Danfoss Design™ 35
RAX-K Danfoss Design™ 30
RAX-K Danfoss Design™ 36
React +/- M30x1,5 36
React +/- RA Click 34
React M30 36
React RA Click 34
Redia M30 36
RET 104
RLV 46
RLV-CX Rücklaufverschraubungen, verchromt 32
RLV-K 52
RLV-KB 52
RLV-KDV Druckunabhängige Hahnblöcke 41
Rotrix-Ölbrennerdüse Typ VTB-LE 148
RSA 139
RT/BCP Druckschalter, Druckbegrenzer, Vakuumstat 100
RT Druckschalter 101
RT Thermostate 100
RTX Danfoss Design™ 30
SAF VFG 21 Sicherheitsabsperrventil mit Druckminderer 168
Schutz-Temperatur-Wächter (STW) STM 157
Se Solo HWP (ECL 310/A337) 336
SFD, SD - Stahl / Rundkopf /Vollkegel 147
SG, SGC, SGCi Edelstahlverteiler 305
SONDEX Typ SL140 290
SONDEX Typ SL222 292
SONDEX Typ SL333 292
SonoMeter 40 375
SonoSafe 10 374
SonoSelect10 375
Speicherladesystem Legiomin® 394
Speicherladesystem ThermoDual®-S (100) 391
Speicherladesystem ThermoDual®-S (200-1000) 392
Speicher Trinkwassererwärmer Edelstahl, Typ SE-RG 406
Speicher-Trinkwassererwärmer emailliert, Typ W-E 407
SSM 120
Stopfbuchsen 57
Tauchhülsen AVT 160
Tauchhülsen AVTB 156
Tauchrohre für Temperaturregler AVTA 159
Termix BV 383
Termix Comapct 28 VX-FI WS (ECL310/A319) 327
Termix Compact 28 MS VVX-FI (ECL 310/A266) 364
Termix Compact 28 VVX-FI (ECL 310/A266) 362
Termix Compact 28 VVX-FI SLS (ECL 310/A247) 350
Termix Compact 28 VX-FI (ECL 310/A237) 324
Termix Compact 28 VX-FI H OP (ECL 310) 322
Termix Compact 28 VX-FI HWP (ECL 310/A237) 332
Termix Compact 28 VX-FI HWS (ECL 310/A237) 337
Termix Compact 28 VX-FI PS (ECL 310) 326
Termix One-B 382
Termix One Solar 384
Termix ThermoDual® FLS Mini 386
ThermoClean®-DL 404
ThermoDual®-CIR 402
ThermoDual®-CM 398
ThermoDual®-FLS bodenstehend 388
ThermoDual®-FLS-COMBI wandhängend 387
Thermostate AFT 161
Thermostate AVT 157
Thermostate AVT 158
Thermostate AVT 160
Thermot 105
Thermot 24 V 117
Thermot 230 V 116
TPOne™ 104
Trinkwasserspeicher Edelstahl, Typ SE 405
Trinkwasserspeicher Edelstahl, Typ SES 406
TWA-A 24 V 117
TWA-A 24 V und 230 V 120
TWA-A 230 V 116
TWA-A, TWA-K 105
TWA-K 24 V 117
TWA-K 230 V 116
TWA-L, TWA-V 106
TWA-Q Thermischer Stellantrieb 81
TWA-ZL Elektrothermische Stellantriebe 230
Typ OD-B Halbhohlkegel 143
Typ OD-H Hohlkegel 145
Typ OD-S Vollkegel 144
UnoFloor Basic 112
UnoFloor Comfort 112
UnoFloor Control 112
UnoFloor Light 111
UnoFloor LightC 111
UnoFloor Light CI 111
Unterputzmontage für EvoFlat™ (Einbautiefe 150 mm) 307
USV-I 68
USV-M 68
USV-Set 69
VB 2 2-Wege-Ventile mit Flansch DN15-50 224
Ventileinsätze 57
Ventile VFG 2/ VFGS 2 161
Ventile VFG 33 (Mischventile) 162
Ventile VFG 33 (Mischventile) 227
Ventile VFU 2 163
Ventile VGF, VGUF 160
Ventile VGS 158
Ventile VG, VGF 157
Verteilsysteme für EvoFlat™ 110 FSS 310
VF 2 2-Wege-Ventile mit Flansch DN15-150 233
VF 3 3-Wege-Ventile mit Flansch DN15-300 238
VFG 2/ VFGS 2 /VFQ 2-Ventile, allgemeine Übersicht 199
VFG 2 / VFGS 2 -Wege-Ventile mit Flansch DN15-250 227
VFG 21, VFGS 2 Ventile 202
VFH 2 - Absperrklappen 88
VFH 2 - Motorische Absperrklappen 89
VFM 2 2-Wege-Ventile mit Flansch DN65-250 226
VFM 2 2-Wege-Ventile mit Flansch DN200-250 233
VFQ 21 Ventile 202
VGS 2-Wege-Ventile mit Aussengewinde DN15-25 für Dampf 221
VHS-DV Druckunabhängige Universalanschlussarmaturen 41
VHS-E 51
VHS-UN 51
VHS-UR 51
VHX-Duo Armaturen-Set 33
VHX-Mono Armaturen-Set 33
Virtus AFQMP 2 216
VL 2 2-Wege-Ventile mit Flansch DN15-100 233
VL 3 3-Wege-Ventile mit Flansch DN15-100 238
VMA Durchgangsventil 154
VMA Durchgangsventil 218
VMT Durchgangsventil 154
VMV 3-Wege- Mischventil 218
VMV 3-Wege-Mischventil 154
VMV 3-Wege-Mischventile mit Aussengewinde DN15-40 220
VRB 2 2-Wege-Ventile mit Aussen- oder Innengewinde DN15-50 232
VRB 3 3-Wege-Ventile mit Aussen- oder Innengewinde DN15-50 237
VRG 2 2-Wege-Ventile mit Aussengewinde DN15-50 232
VRG 3 3-Wege-Ventile mit Aussengewinde DN15-50 237
VS2 2-Wege-Ventile mit Aussengewinde DN15-25 220
VXe SLS (ECL 310/A247) 348
VXe Solo H (ECL 310/A237) 329
VXe Solo H OP (ECL 310) 328
VXe Solo HWP (ECL 310/A337) 334
VXe Solo HWP (ECL 310/A347.1b) 335
VXe Solo HWS (ECL 310/A237) 339
VXe Solo HWS (ECL 310/A347) 340
VXi Solo HWP (ECL 310/A337) 341
VX Solo II H2WP (ECL 310/A260.1) 343
VX Solo II H2WP (ECL 310/A377) 344
VX Solo II H2WS (ECL 310/A267.1d) 346
VX Solo II HWP (ECL 310/A347.1b) 342
VX Solo II HWS (ECL 310/A347.1c) 345
VZL2, VZL3, VZL4 Durchgangs-, 3- und 4-Wegeventile 229
Wandrosetten 32
Wandrosetten 33
Winkeladapter für React RA Click und Aero RA Click Thermostatköpfe .54
XB71H 289
XBDW22 PN16 288
X-tra Collection Design-Armaturen Linksmontage 31
X-tra Collection Design-Armaturen Rechtsmontage 31
ZF Zwischenstücke 162
Zirkulationsmodule 395

Elektronische Temperaturregler



Danfoss Ally™ S. 28



Danfoss Eco™ S. 29

Voreinstellbare und dynamische Heizkörperventile



RA-N S. 53



RA-DV S. 40

Indirekte Fernwärme-Hausstation

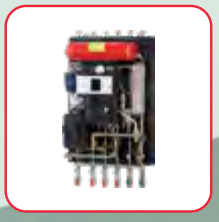

Akva Lux II VXi S. 358



Magnetventile S.92

Thermostatköpfe für Heizkörperthermostate



React RA Click S. 34



Aero RA Click S. 34



RAX S. 30

Preisliste Deutschland 01. Januar 2027 • Technische Änderungen und Irrtum vorbehalten.
Alle Preise sind unverbindliche Preisempfehlungen zuzüglich MwSt.

Link zur aktuellen digitalen Preisliste

DE 10.11.202



Thermostate für Elektroheizung

ECtemp® S. 127

Elektrische Fußbodenheizung

EFTI SET S. 126

ECmat S. 126

Komponenten für die Warmwasser-Fußbodenheizung

Icon2™ S. 114

Verteiler S. 305

Stellantriebe S. 120

Brennerkomponenten

Ölbrennerpumpen S. 136

Ölbrennerdüsen S. 143

Elektrische Dach- und Freiflächenheizungen, Elektrische Rohrbegleitheizungen Informationen finden Sie im Kapitel 6 oder fordern Sie die DEVI-Preisliste an.

Zentrale Wärmeverteilung und zentrale Trinkwassererwärmung



Heizkörperthermostate mit App



Danfoss Ally™ S. 28 | Icon2™ S. 114

Heizkörper-, Einbau- und Rücklaufventile



React RA Click S. 34



RA-N S. 42



RLV-KDV S. 41

Automatische Strangventile



ASV-PV S. 64



ASV-BD S. 65



AB-PM Set S. 119

Zentrale Trinkwassererwärmung



ThermoDual® S. 387



MTCV S. 90



Magnetventile S. 92

Preisliste Deutschland 01. Januar 2027 • Technische Änderungen und Irrtum vorbehalten.
Alle Preise sind unverbindliche Preisempfehlungen zuzüglich MwSt.

Link zur aktuellen digitalen Preisliste

Dezentrale Wärmeverteilung und dezentrale Trinkwassererwärmung



Heizkörperthermostatköpfe und dynamische Ventile

Aero RA Click S. 34

RA-DV S. 40

RLV S. 46

Wohnungsstation für Radiatoren- und Fußbodenheizung mit integriertem Frischwassersystem



EvoFlat™ S. 298

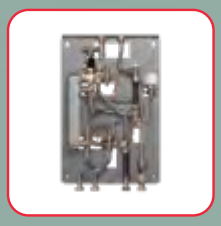

EvoFlat™ Reno S.312



UnoFloor S. 112



Magnetventile S. 92

Elektrische Fußboden-, Dach- und Freiflächenheizungen, Elektrische Rohrbegleitheizungen Informationen finden Sie im Kapitel 6 oder fordern Sie die DEVI-Preisliste an.

Druckunabhängige Regelventile mit digitalen oder analogen Stellantrieben zur Regelung von Heiz- und Kühlsystemen



AB-QM 4.0



AB-QM 4.0 mit NovoCon® S



NovoCon® ChangeOver6



Große AB-QM mit Novocon® M/L/XL & AME S. 80





AB-QM 4.0 Flexo S. 85



AB-QM 4.0 mit AME S. 82

3-Wegeventile mit elektrischen Stellmotoren





VRG3 / VF3 + AME S. 237

Preisliste Deutschland 01. Januar 2027 • Technische Änderungen und Irrtum vorbehalten.
Alle Preise sind unverbindliche Preisempfehlungen zuzüglich MwSt.

Link zur aktuellen digitalen Preisliste



Automatische Differenzdruckregler und Partnerventile für Heizkörper und Fußbodenheizung

ASV-PV S. 64

ASV-BD S. 65

AB-PM S. 72

AB-PM Set S. 119

Manuelle Strangventile

PFM 100/1000 S. 76

MSV-F2 S. 75

Leno™ MSV-BD/S S. 73

Voreinstellbare und dynamische Heizkörperventile



RA-N S. 42



RA-DV S. 40



Aero RA Click S. 34

Elektrische Dach- und Freiflächenheizungen, Elektrische Rohrbegleitheizungen Informationen finden Sie im Kapitel 6 oder fordern Sie die DEVI-Preisliste an.



ECL Regler S. 246



Leanheat® Monitor S. 251



DSE S. 372



ThermoClean® S. 404



XB S. 276



Pufferspeicher S. 405



EvoFlat S. 298



DSA1 Mini S. 371

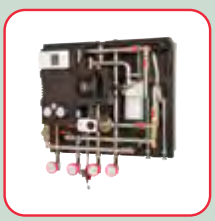

TermixCompact S. 324



AVQM S. 210



AFP 2 S. 192



AFD 2 S. 171



Preisliste Deutschland 01. Januar 2027 • Technische Änderungen und Irrtum vorbehalten.
Alle Preise sind unverbindliche Preisempfehlungen zuzüglich MwSt.

Link zur aktuellen digitalen Preisliste



AFQM 6 S. 214



AFQM2 S. 214



AVPQ S. 176



AVQM S. 211



JIP®-Kugehähne S. 254



AVP S. 180



ThermoDual® S. 398

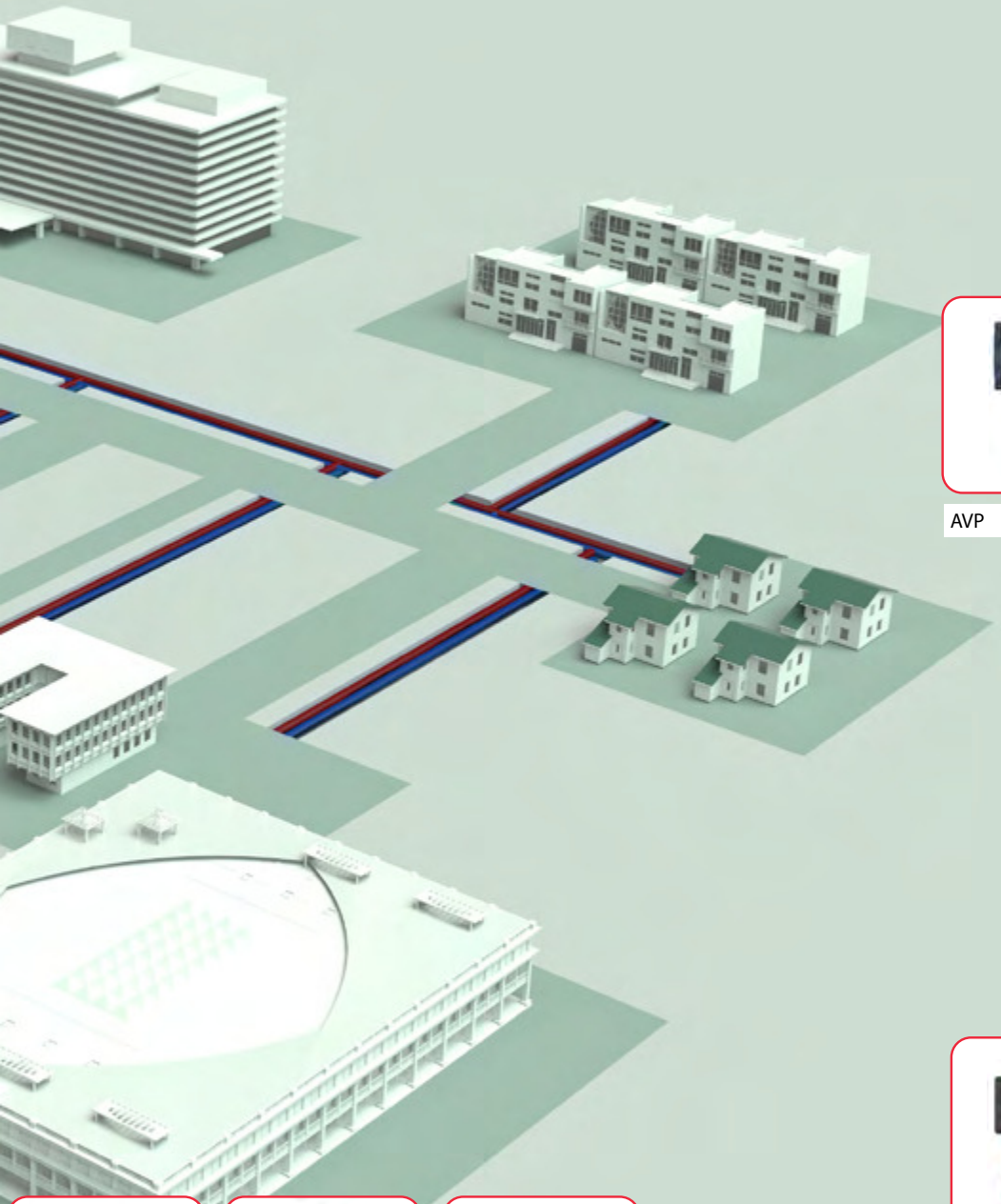



Akva Lux II VXi S. 358



VX Solo II S. 343



Akva Lux II VXe S. 356



iSET/iNET S. 189



AFP2/AFPQ2 S. 192



AVQM S. 210

Thermostatköpfe 28
Ally 28
Eco 29
RAX Danfoss Design™ 30
RAX-K Danfoss Design™ 30
RTX Danfoss Design™ 30
X-tra Collection Design-Armaturen Rechtsmontage 31
X-tra Collection Design-Armaturen Linksmontage 31
Wandrosetten 32
Anschluss-Set für X-tra Collection 32
RA-NCX Ventilgehäuse, verchromt 32
RLV-CX Rücklaufverschraubungen, verchromt 32
VHX-Duo Armaturen-Set 33
VHX-Mono Armaturen-Set 33
Wandrosetten 33
React RA Click 34
React +/- RA Click 34
Aero RA Click 34
RAX Danfoss Design™ 35
Aveo RA Behördenmodell 35
React M30 36
React +/- M30x1,5 36
Redia M30 36
RAX-K Danfoss Design™ 36
Serviceelemente 37
Aero RA/VL 37
Aero RA/V 37
Ferneinstellelemente und Adapter 38
Ferneinstellelemente 38
Adapter für Ferneinstellelemente 38
Druckunabhängiges, voreinstellbares Ventilgehäuse 40
RA-DV Dynamic Valve™ 40
RLV-KDV Druckunabhängige Hahnblöcke 41
VHS-DV Druckunabhängige Universalanschlussarmaturen 41
Voreinstellbare Ventilgehäuse 42
RA-N Ventilgehäuse 42
Sonderventilgehäuse 44
RA-G 44
RA-UR 44
RA-FN 44
Thermostatische Rücklauftemperaturbegrenzer 45
FJVR 45
Rücklaufverschraubungen 46
RLV 46
Steigrohrventile für Einrohrheizungsanlagen 47
RA-KE, RA-KEW 47
Lanzenventile für Einrohrheizungsanlagen 48
RA 15/6T 48
Steigrohrventile für Zweirohrheizungsanlagen 49
RA-K, RA-KW 49
Lanzenventile für Zweirohrheizungsanlagen 50
RA 15/6TB 50
Universalanschlussarmatur 51
VHS-UN 51
VHS-UR 51
VHS-E 51
Hahnblöcke für Ventilheizkörper 52
RLV-K 52
RLV-KB 52

Einbauventile für Ventilheizkörper 53
RA-N, RA-U Serie „3“ 53
RA-N älterer Bauart 54
Winkeladapter für React RA Click und Aero RA Click Thermostatköpfe 54
Bestimmung aktueller und älterer Einbauventile 55
Ventileinsatz-Sets 56
RAVL und RAV Combi 56
Ventilgehäuse, Ersatzteile und Zubehör 57
Demontageblock 57
Ventileinsätze 57
Stopfbuchsen 57
Nippel 58
Klemmverbinder 59



Ally

Ein System – alle Möglichkeiten: Danfoss Ally™

Die elektronischen Danfoss Ally™ Heizkörper-Thermostate und das Danfoss Ally™ Gateway ermöglichen Dank der Danfoss Ally™ App zu jederzeit und von überall den Zugriff auf die Regelung der Raumtemperatur. Die App bietet eine einfache und übersichtliche Bedienoberfläche. Dank Einsatz des Zigbee 3.0 Protokolls, lässt sie sich auch mit anderen gängigen Smarthome-Produkten kombinieren.



Bezeichnung	Best.-Nr.	€	WG
Danfoss Ally™ Gateway, Zentrales Portal	014G2400	171,00	03
Danfoss Ally™ Elektronischer Heizkörperthermostat inklusive RA und M30x1,5 Ventil-Adapter	014G2420	95,60	
Danfoss Ally™ Raum-Sensor; wird in Kombination mit Danfoss Ally™ Heizkörperthermostaten bei verdeckten Heizkörper eingesetzt	014G2480	66,00	
Danfoss Ally™ BR Wärmebedarfsanforderung Relais	014G2479	84,90	
Danfoss Ally™ Protect nur für Danfoss RA-Ventile	014G0200	15,20	
Danfoss Ally™ Power Module 24V	014G0201	29,90	
Dannfoss Icon2™ Hauptregler für max. 15 Thermostate, Icon2™ 24 V verdrahtet und/oder Funk. Mit integriertem Zigbee Funk Modulen, Versorgungsspannung 230 V, Ausgänge für max. 15 Stellantrieben 230 V oder 24 V mit 24 V-Konvertierungsmodul. Eingang für Umschaltung Heizen/Kühlen	088U2100	387,00	34
Danfoss Icon2™ Hauptregler mit erweiteten Funktionen wie oben, zusätzlich mit Bedarfsgeführter-Vorlauftemperatur-Regelung und weitere Möglichkeiten zur Umschaltung Heizen/Kühlen	088U2110	579,00	
Danfoss Zigbee Funk-Verstärker	088U1131	188,00	

HINWEIS: Icon2™-Raumthermostate nur für die Fußbodenheizung auf Seite 114 Kapitel 5

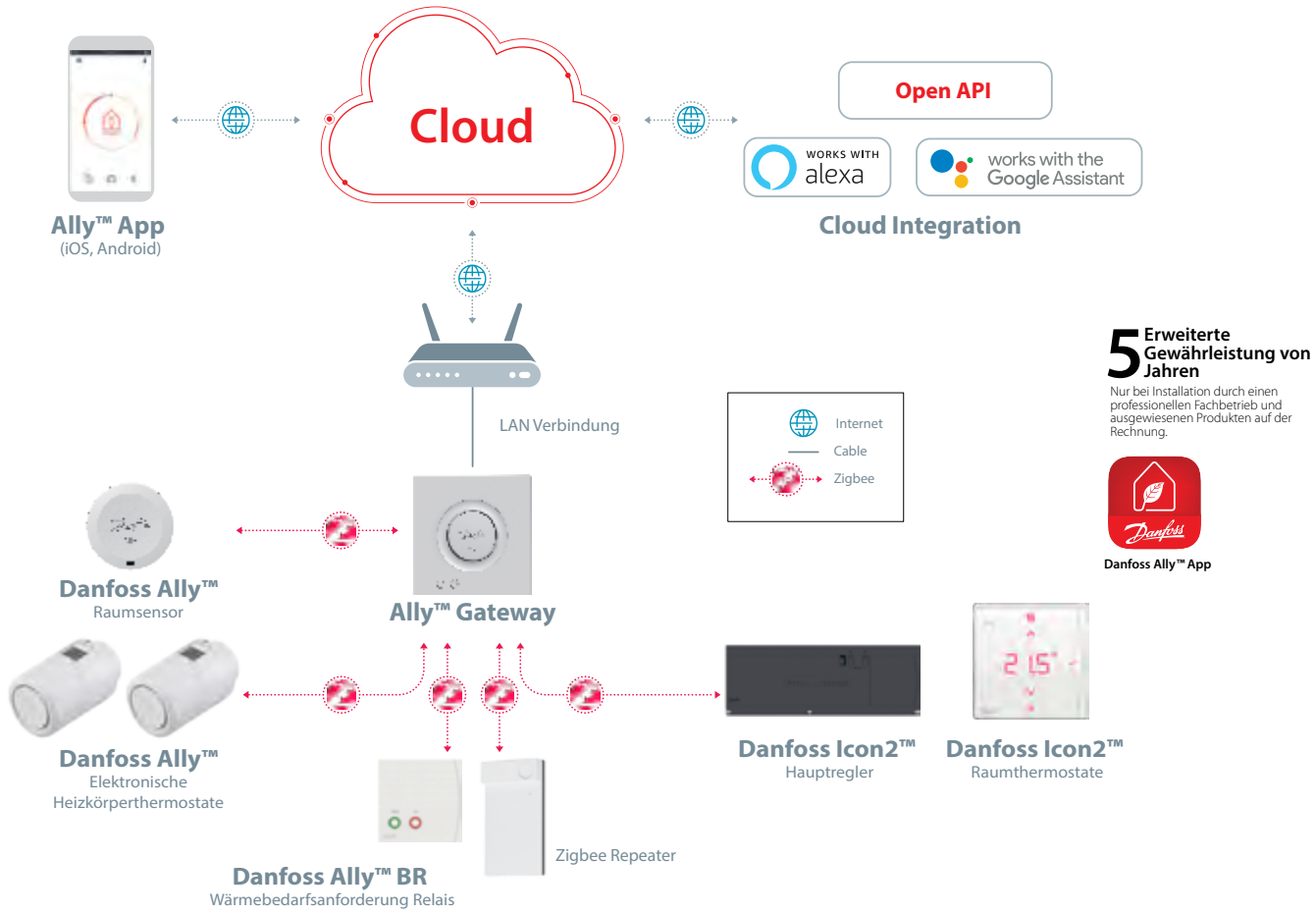

Eco

Danfoss Eco™ ist ein Stand-alone-Heizkörperthermostat für den Einsatz in Wohnräumen. Automatischer hydraulischer Abgleich für bis zu 20 Heizkörper wenn Danfoss Eco™ auf allen montiert ist



Typ	Ausführung	Best.-Nr.	€	WG
Danfoss Eco™	Danfoss Heizkörperthermostat *Eco*™ Bedienung per Handrad, Programmierung über Bluetooth und *Danfoss Eco*™APP, incl. Adapter für Danfoss RA u. M30x1,5 Ventile, Farbe RAL 9016 (Verkehrsweiß), Temperaturbereich: 4-28 °C	014G1001	71,90	03

***Danfoss Eco*™ App**

Bluetooth™

Zubehör für Danfoss Eco™ und Danfoss Ally™



Danfoss Ally™ Protect



Danfoss Ally™ Power Module

Ausführung	MLE/St.	Best.-Nr.	€	WG
RAVL- und RAV-Adapter-Set inkl. Stopfbuchse (013U0070)		014G0250	14,10	03
RA 2000 Adapter		014G0251	5,70	
M30 x 1,5-Adapter		014G0252		
M28-Adapter für MMA, Herz, Comap, M28x1,5		014G0264		
Giacomini und Caleffi		014G0263		
Diebstahlsicherung für Inbusschraube (5 x 10 Stück/Packung)	50	013G1232	0,35	
NEU Danfoss Ally™ Protect nur für Danfoss RA-Ventile		014G0200	15,20	
Danfoss Ally™ Power Module 24V		014G0201	29,90	

RAX Danfoss Design™



flüssigkeitsgefüllt, passend auf alle Ventilgehäuse der Serie RA 2000, der X-tra-Collection sowie Einbauventile von Danfoss in Ventilheizkörpern, Nullabsperrung[1] zusätzlich zum Frostschutz

Typ	Ausführung	Temperatur-bereich °C	VPE/St.	Best.-Nr.	€	WG
RAX	Thermostatkopf, RAL 9016 [2]	8-28	35	013G6070	42,50	03
RAX	Thermostatkopf, Chrom [2]		35	013G6170	61,60	
RAX	Thermostatkopf, Tiefschwarz, RAL 9005		35	013G6075	51,60	

RAX-K Danfoss Design™



flüssigkeitsgefüllt, mit Überwurfmutter zum Direktanschluss mit allen baulich passenden Ventilen mit Gewindeanschluss M30x1,5, Nullabsperrung[1] zusätzlich zum Frostschutz

Typ	Ausführung	Temperatur-bereich °C	VPE/St.	Best.-Nr.	€	WG
RAX-K	Thermostatkopf, RAL 9016 [2]	8-28	35	013G6080	34,90	03
RAX-K	Thermostatkopf, Chrom [2]		35	013G6180	47,20	

RTX Danfoss Design™



Rücklauftemperaturbegrenzer, flüssigkeitsgefüllt, passend auf Ventilgehäuse für Montage im Rücklauf, RA-URX, RA-UR, RA-FN und VHS-UR, inkl. Austauschstopfbuchse, Nullabsperrung[1] zusätzlich zum Frostschutz

Typ	Ausführung	Temperatur-bereich °C	Best.-Nr.	€	WG
RTX	Rücklauftemperaturbegrenzer, RAL 9016	10-60	013G6090	61,30	03
RTX	Rücklauftemperaturbegrenzer, Chrom		013G6190	83,40	

Zubehör



Diebstahlsicherung bzw. Dekoring für Thermostatköpfe RAX-K, RAL 9016, mit Gewindeanschluss M30 x 1,5

Bezeichnung	MLE/St.	Best.-Nr.	€	WG
Diebstahlsicherung bzw. Dekoring für Thermostatköpfe RAX-K, RAL 9016 (Packung à 10 x 2 Halbschalen)	10	013G5287	1,90	03
Diebstahlsicherung für Fühler RAX, RTX und Danfoss Ally™, Danfoss Eco™ (5 x 10 Stück/Packung)	50	013G1232	0,35	

[1] Nullabsperrung (Stellung 0) = Die Wasserzufuhr ist unterbrochen, es besteht keine Frostschutzsicherung.
[2] Mit Hygienezertifikat, für die Anwendung in hygienerelevanten Bereichen.



X-tra Collection Design-Armaturen Rechtsmontage

bestehend aus einem flüssigkeitsgefüllten RAX Thermostatkopf,
einem RA-URX Ventilgehäuse für Rechtsmontage, Ventilmontage im Rücklauf

Typ	Ausführung	Temperatur-bereich °C	Best.-Nr.	€	WG
X-tra Collection	Design-Armaturen-Set, RAL 9016	8-28	013G4007	251,00	03
	Design-Armaturen-Set, Chrom		013G4003	300,00	



X-tra Collection Design-Armaturen Linksmontage

X-tra Collection Design-Armaturen-Set, bestehend aus einem flüssigkeitsgefüllten RAX Thermostatkopf, einem RA-URX Ventilgehäuse für Linksmontage, Ventilmontage im Rücklauf

Typ	Ausführung	Temperatur-bereich °C	Best.-Nr.	€	WG
X-tra Collection	Design-Armaturen-Set, RAL 9016	8-28	013G4008	251,00	03
	Design-Armaturen-Set, Chrom		013G4004	300,00	

Zubehör

Ausführung	MLE/St.	Best.-Nr.	€	WG
O-Ring	5	013G4149	0,95	03

Wandrosetten



bestehend aus zwei Klapprosetten und einem Überschiebrohr

Bezeichnung	Best.-Nr.	€	WG
Wandrosetten für Standard-Anschluss, RAL 9016	013G3132	20,70	03
Wandrosetten für Standard-Anschluss, Chrom	013G3133	39,10	

Anschluss-Set für X-tra Collection



bestehend aus 2 Cu-Rohren (12 mm) mit einseitigem ½" Außengewinde und zwei Klemmverbindern mit ½" Außengewinde x 12 mm und zwei Stützhülsen

Bezeichnung	Best.-Nr.	€	WG
Anschluss-Set für X-tra Collection	013G3127	20,70	03

RA-NCX Ventilgehäuse, verchromt



mit Voreinstellung, für Pumpenwarmwasseranlagen, verchromt, mit selbstdichtendem Nippel, (mit roter Bauschutzkappe)

Typ	Ausführung	k_v-Wert bei AP-Bereich[1] ≤ 1K/2K mit Aero RA Click Thermostatkopf[2]	k_{vs}-Wert mit Stellantrieb	Anschluss Heizkörper	Anschluss Anlage	Best.-Nr.	€	WG
RA-NCX 15	Eck	0,43/0,73	0,04-0,90	R ½	Rp ½	013G4237	38,60	03
RA-NCX 15	Durchgang					013G4238	38,60	
RA-NCX 15	Winkeleck rechts					013G4239	45,20	
RA-NCX 15	Winkeleck links					013G4240	45,20	

RLV-CX Rücklaufverschraubungen, verchromt



absperrbar, regulierbar, mit Anschlussmöglichkeit für Füll- und Entleerungsarmatur, mit selbstdichtendem Nippel, verchromt

Typ	Ausführung	k_{vs}-Wert	Anschluss Heizkörper	Anschluss Anlage	Best.-Nr.	€	WG
RLV-CX 15	Eck	2,5	R ½	Rp ½	003L0273	24,70	03
RLV-CX 15	Durchgang				003L0274	24,70	

Zubehör



Typ / Bezeichnung	MLE/St.	Best.-Nr.	€	WG
Abdeckkappe für RLV-CX (Chrom)	10	003L0104	3,60	03

HINWEIS: Verchromte Klemmverbinder finden Sie auf Seite 59

[1] AP-Bereich bedeutet Auslegungsproportionalbereich, Definition siehe DIN V 4701/10.
[2] Mit elektronischem Danfoss Ally™-, Danfoss Eco™-Heizkörperthermostat Regelabweichung 0,2 K, Auslegungs-k_v-Wert wie AP-Bereich 2 K.

VHX-Duo Armaturen-Set

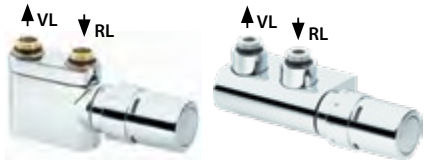

mit einem flüssigkeitsgefüllten RAX-Thermostatkopf zur Regelung der Raumtemperatur, 50 mm Mittenabstand, voreinstellbar und absperrbar, Montage des Thermostatkopfes rechts oder links möglich, Ventil im Rücklauf

Typ	Bezeichnung	Ausführung	k_{vs}-Wert	Anschluss Heizkörper	Anschluss Anlage	Best.-Nr.	€	WG
VHX-Duo	Design-Armaturen-Set, RAL 9016	Eck	0,56	½" AG	½" IG	013G4281	251,00	03
VHX-Duo	Design-Armaturen-Set, RAL 9016	Durchgang				013G4278	251,00	
VHX-Duo	Design-Armaturen-Set, Chrom	Eck				013G4279	292,00	
VHX-Duo	Design-Armaturen-Set, Chrom	Durchgang				013G4276	292,00	

VHX-Mono Armaturen-Set



mit einem flüssigkeitsgefüllten RAX-Thermostatkopf zur Regelung der Raumtemperatur, voreinstellbar und absperrbar, Montage des Thermostatkopfes rechts oder links möglich, Ventil im Rücklauf, nur für den Einsatz in Zweirohranlagen

Typ	Bezeichnung	Ausführung	k_{vs}-Wert	Anschluss Heizkörper	Anschluss Anlage	Best.-Nr.	€	WG
VHX-Mono	Design-Armaturen-Set, RAL 9016	Eck	0,45	½" AG	½" IG	013G4287	251,00	03
VHX-Mono	Design-Armaturen-Set, RAL 9016	Durchgang				013G4284	251,00	
VHX-Mono	Design-Armaturen-Set, Chrom	Eck				013G4285	292,00	
VHX-Mono	Design-Armaturen-Set, Chrom	Durchgang				013G4282	292,00	

VHX-Duo Zubehör

Bezeichnung	MLE/St.	Best.-Nr.	€	WG
Verschraubung für Heizstab (für Fremdfabrikat) mit max. 14,4 mm Durchmesser		013G4166	26,00	03
O-Ring Set, bestehend aus 3 O-Ringen: (Bestellung: 2 x 013G4179 für VHX-Duo Eck, 1 x 013G4179 für VHX-Mono, Eck)		013G4179	4,00	
O-Ring Set für VHX-Duo, Durchgang, bestehend aus 4 O-Ringen	10	013G4180	4,70	
O-Ring Set für VHX-Mono, Durchgang, bestehend aus 4 O-Ringen	100	013G4181	3,60	

Wandrosetten



bestehend aus einer rechteckigen Klapprosette und zwei Überschiebrohre für 50 mm Anschlussabstand

Bezeichnung	Best.-Nr.	€	WG
Wandrosette für 50 mm Anschluss, RAL 9016	013G3207	18,50	03

React RA Click

NEU



flüssigkeitsgefüllt, begrenz- oder blockierbar, passend auf alle Ventilgehäuse der RA 2000 Serie und Einbauventile von Danfoss in Ventilheizkörpern, RAL 9016 mit Schnappbefestigung, Montage ohne Werkzeug

Typ	Ausführung	Temperatur-bereich °C	Kapillar-rohrlänge	VPE/St.	Best.-Nr.	€	WG
React RA Click[2)]	Eingebauter Fühler, Frostschutz	8-28	-	60	015G3090	30,90	03
	Eingebauter Fühler, Nullabsperrung[1)] zusätzlich zum Frostschutz		-	60	015G3098	30,90	
	Fernfühler, Frostschutz		0-2 m	30	015G3092	45,50	

React +/- RA Click

NEU



flüssigkeitsgefüllt, begrenz- oder blockierbar, passend auf alle Ventilgehäuse der RA 2000 Serie und Einbauventile von Danfoss in Ventilheizkörpern, RAL 9016 mit Schnappbefestigung, Montage ohne Werkzeug

Typ	Ausführung	Temperatur-bereich °C	VPE/St.	Best.-Nr.	€	WG
React +/- RA[2)] Click	Eingebauter Fühler, Frostschutz	8-28	60	015G3094	30,90	03

Aero RA Click

NEU



gasgefüllt, begrenz- oder blockierbar, passend auf alle Ventilgehäuse der RA 2000 Serie und Einbauventile von Danfoss in Ventilheizkörpern, RAL 9016 mit Schnappbefestigung, Montage ohne Werkzeug

Typ	Ausführung	Temperatur-bereich °C	Kapillar-rohrlänge	VPE/St.	Best.-Nr.	€	WG
Aero RA Click[2)]	Eingebauter Fühler, Frostschutz[3)]	7-28	-	60	015G4590	47,20	03
	Eingebauter Fühler, Nullabsperrung[1)] zusätzlich zum Frostschutz[3)]	7-28	-	60	015G4598	47,50	
	Fernfühler, Frostschutz	7-26	0-2 m	45	015G4592	68,80	

HINWEIS: Entsprechend der GEG bzw. DIN V 4701-10, PAS 1027 und DIN V 18599-5

[1)] Nullabsperrung (Stellung 0) = Die Wasserzufuhr ist unterbrochen, es besteht keine Frostschutzsicherung.
[2)] In Verbindung mit der Diebstahlsicherung und den Blockierstiften ermöglichen diese Thermostatköpfe den Einsatz als Behördenmodell nach den AMEV-Richtlinien.
[3)] In Verbindung mit der Diebstahlsicherung (Best.-Nr. 013G5245) und den Begrenzungsstiften entsprechen die Thermostatköpfe Aero RA Click der ehemaligen Bundeswehrzulassung (Beanspruchungsklasse 1) und sind somit als Behördenmodell einsetzbar.

RAX Danfoss Design™



flüssigkeitsgefüllt, passend auf alle Ventilgehäuse der Serie RA 2000, der X-tra Collection sowie Einbauventile von Danfoss in Ventilheizkörpern, Flüssigkeitsfühler, mit Nullabsperrung[1] zusätzlich zum Frostschutz

Typ	Ausführung	Temperatur-bereich °C	VPE/St.	Best.-Nr.	€	WG
RAX	Thermostatkopf, RAL 9016 [2]	8-28	35	013G6070	42,50	03
RAX	Thermostatkopf, Chrom [2]		35	013G6170	61,60	
RAX	Thermostatkopf, Tiefschwarz, RAL 9005		35	013G6075	51,60	



Ersatzteile und Zubehör für Thermostatköpfe mit Schnappbefestigung

Ausführung / Bezeichnung	MLE/St.	Best.-Nr.	€	WG
Diebstahlsicherung für Thermostatkopf mit weißem Spannring	20	013G5245	0,55	03
Demontagehilfe für Thermostatkopf mit Schnappbefestigung bei Heizkörpern mit Frontdurchbruch		013G5244	10,50	
Wandkonsole für Fernfühler RAW mit Befestigungsmaterial		013G5532	7,00	
Schraubendreher-Set, bestehend aus einem 6-Kant-Schlüssel und einem Gewindeschlüssel		013G1236	15,80	
Winkeladapter für Aero RA Click, React RA Click und RAX Thermostatköpfe, für den rechtwinkligen Anschluss bei Ventilheizkörpern und Ventilgehäuse ohne Verdrehsicherungsring		013G1350	15,40	
Blockierstifte für React RA Click / React M30	130	013G5199	0,35	



Handversteller

Ausführung / Bezeichnung	MLE/St.	Best.-Nr.	€	WG
Spezialhandversteller für Differenzdruck bis 10 bar für RA Ventilgehäuse		013G3300	47,60	03
Handversteller für RA Ventilgehäuse		013G5002	12,10	



Aveo RA Behördenmodell NEU

verstärktes Behördenmodell gasgefüllt, begrenz- oder blockierbar, passend auf alle Ventilgehäuse der RA 2000 Serie und Einbauventile von Danfoss in Ventilheizkörpern, RAL 9016

Typ	Ausführung	Temperatur-bereich °C	Kapillarrohr-länge	VPE/St.	Best.-Nr.	€	WG
Aveo RA Behördenmodell[3]	Eingebauter Fühler, Frostschutz	7-28	-	48	015G4040	64,90	03
	Fernfühler, Frostschutz	7-26	0-2 m	45	015G4042	90,90	



Zubehör für verstärktes Behördenmodell Aveo

Ausführung / Bezeichnung	MLE/St.	Best.-Nr.	€	WG
Schraubendreher-Set, bestehend aus einem 6-Kant-Schlüssel und einem Gewindeschlüssel	1	013G1236	15,80	03
Begrenzungsstifte für Aveo RA Begrenzungsstifte für Aveo RA Behördenmodell (Päckchen mit 30 Stück)		013G1237	19,40	
Diebstahlsicherung für Thermostatkopf Aveo RA Behördenmodell, RAX, RTX	50	013G1232	0,35	
Skalenabdeckung, weiß	20	015G4952	1,80	

[1] Nullabsperrung (Stellung 0) = Die Wasserzufuhr ist unterbrochen, es besteht keine Frostschutzsicherung.
[2] Mit Hygienezertifikat, für die Anwendung in hygienerelevanten Bereichen.
[3] Erfüllt die Festigkeitsanforderung der ehemaligen Bundeswehrzulassung (Beanspruchungsklasse 1).

Preisliste Deutschland 01. Januar 2027 • Technische Änderungen und Irrtum vorbehalten.
Alle Preise sind unverbindliche Preisempfehlungen zuzüglich MwSt.

Link zur aktuellen digitalen Preisliste

React M30

NEU



flüssigkeitsgefüllt, begrenz- oder blockierbar, mit Überwurfmutter zum Direktanschluss an Ventilheizkörper mit Gewindeanschluss M30 x 1,5, z.B. der Firmen: Biasi, Delta, DiaNorm, Dia-therm, Ferroli, Henrad, Kaimann, Kermi, Korado, Purmo, Radson, Superia, Stelrad, Veha, Zehnder-Completto Fix, RAL 9016

Typ	Ausführung	Temperatur-bereich °C	Kapillarrohr-länge	VPE/St.	Best.-Nr.	€	WG
React M30[2)]	Eingebauter Fühler, Frostschutz	8-28	-	60	015G3030	30,90	03
	Eingebauter Fühler, Nullabsperrung 1) zusätzlich zum Frostschutz		-	60	015G3038	30,90	
	Fernfühler, Frostschutz		0-2 m	30	015G3032	43,40	

React +/- M30x1,5

NEU



flüssigkeitsgefüllt, begrenz- oder blockierbar, mit Überwurfmutter zum Direktanschluss an Ventilheizkörper mit Gewindeanschluss M30 x 1,5, z.B. der Firmen: Biasi, Delta, DiaNorm, Dia-therm, Ferroli, Henrad, Kaimann, Kermi, Korado, Purmo, Radson, Superia, Stelrad, Veha, Zehnder-Completto Fix, RAL 9016

Typ	Ausführung	Temperatur-bereich °C	VPE/St.	Best.-Nr.	€	WG
React[2)] +/- M30x1,5	Eingebauter Fühler, Frostschutz	8-28	60	015G3034	30,90	03

Redia M30

NEU



flüssigkeitsgefüllt, begrenz- oder blockierbar, mit Überwurfmutter zum Direktanschluss an Ventilheizkörper mit Gewindeanschluss M30 x 1,5, z.B. der Firmen: Biasi, Delta, DiaNorm, Dia-therm, Ferroli, Henrad, Kaimann, Kermi, Korado, Purmo, Radson, Superia, Stelrad, Veha, Zehnder-Completto Fix, RAL 9016

Typ	Ausführung	Temperatur-bereich °C	MLE/St.	VPE/St.	Best.-Nr.	€	WG
Redia M30[2)]	Eingebauter Fühler, Nullabsperrung[1)] zusätzlich zum Frostschutz	8-28	60	60	015G3339	24,80	03

RAX-K Danfoss Design™



flüssigkeitgefüllt, mit Nullabsperrung[1)] zusätzlich zum Frostschutz, mit Überwurfmutter zum Direktanschluss an allen baulich passenden Ventilen mit Gewindeanschluss M30 x 1,5

Typ	Ausführung	Temperatur-bereich °C	VPE/St.	Best.-Nr.	€	WG
RAX-K	Thermostatkopf, RAL 9016 [3)]	8-28	35	013G6080	34,90	03
RAX-K	Thermostatkopf, Chrom [3)]		35	013G6180	47,20	

Zubehör



Zubehör für Thermostatköpfe Redia M30 für Ventilanschluss M30x1,5, RAL 9016

Ausführung / Bezeichnung	MLE/St.	Best.-Nr.	€	WG
Diebstahlsicherung bzw. Dekoring für Thermostatköpfe React M30, Redia M30, RAX-K (Packung à 10 x 2 Halbschalen)	10	013G5287	1,90	03
Winkeladapter für React RA Click und RAX Thermostatköpfe, für den rechtwinkligen Anschluss bei Ventilheizkörpern oder Ventilgehäuse mit Anschluss M30 x 1,5		013G1360	15,40	
Schraubendreher-Set, bestehend aus einem 6-Kant-Schlüssel und einem Gewindeschlüssel		013G1236	15,80	
Blockierstifte für React RA Click/ React M30, Redia M30	130	013G5199	0,35	

[1)] Nullabsperrung (Stellung 0) = Die Wasserzufuhr ist unterbrochen, es besteht keine Frostschutzsicherung.
[2)] In Verbindung mit der Diebstahlsicherung und den Blockierstiften ermöglichen diese Thermostatköpfe den Einsatz als Behördenmodell nach den AMEV-Richtlinien.
[3)] Mit Hygienezertifikat, für die Anwendung in hygienerelevanten Bereichen.

Preisliste Deutschland 01. Januar 2027 • Technische Änderungen und Irrtum vorbehalten.
Alle Preise sind unverbindliche Preisempfehlungen zuzüglich MwSt.

Link zur aktuellen digitalen Preisliste



RAVL RAVL-N RAVL-S

Aero RA/VL

NEU

gasgefüllt, passend auf Danfoss RAVL Ventilgehäuse, begrenz- oder blockierbar, RAL 9016

Typ	Ausführung	Temperatur-bereich °C	Kapillarrohr-länge	VPE/St.	Best.-Nr.	€	WG
Aero RA/VL	Eingebauter Fühler, Frostschutz	7-28	-	60	015G4550	49,70	03
	Fernfühler, Frostschutz	7-26	0-2 m	45	015G4552	75,00	

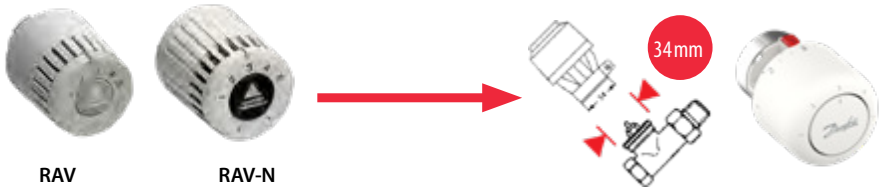

RAV RAV-N

Aero RA/V

NEU

gasgefüllt, passend auf Danfoss RAV Ventilgehäuse, begrenz- oder blockierbar[1)], RAL 9016

Typ	Ausführung	Temperatur-bereich °C	Kapillarrohr-länge	VPE/St.	Best.-Nr.	€	WG
Aero RA/V	Eingebauter Fühler, Frostschutz	7-28	-	60	015G4560	57,00	03
	Fernfühler, Frostschutz	7-26	0-2 m	45	015G4562	78,90	



Ersatzteile und Zubehör

Ausführung / Bezeichnung	MLE/St.	Best.-Nr.	€	WG
NEU Behördenkappe für Aero RA/VL	10	015G4950	11,40	03
Adapter für neues Ferneinstellelement auf RAVL-Gehäuse		013G5192	8,90	
Stopfbuchse für RAVL-Gehäuse	10	013U0070	20,50	
NEU Behördenkappe für Aero RA/V	10	015G4951	11,40	
Adapter für neues Ferneinstellelement auf RAV-Gehäuse		013G5193	14,70	
Stopfbuchse für RAV-Gehäuse	10	013U0070	20,50	
Begrenzungsstifte für Aero RA/V	10	013G1246	1,50	

Hinweis: Ventileinsatz-Sets für RAVL- und RAV-Ventilgehäuse finden Sie auf Seite 57.

[1)] Begrenzungsstifte nicht im Lieferumfang

Ferneinstellelemente und Adapter

Aktuelle Bestell-Nr.	Aktueller Produkttyp		Neue Bestell-Nr.	Neuer Produkttyp	Fühler eingebaut	Fernfühler [m]	Nullabsperrung	Anschluss
Gasgefüllt								
				AVEO™ / AERO™				
013G2920	RA 2920, Behördenmodell	→	015G4040	Aveo™, Behördenmodell	x	-		RA
013G2922	RA 2922, Behördenmodell	→	015G4042	Aveo™, Behördenmodell	-	0-2		
013G2910	RA 2910	→	015G4590	Aero™ RA Click	x	-		RA
013G2940	RA 2940	→	015G4598	Aero™ RA Click	x	-	x	
013G2990	RA 2990	→	015G4590	Aero™ RA Click	x	-		
013G2992	RA 2992	→	015G4592	Aero™ RA Click	-	0-2		
013G2950	RA/VL 2950 Serviceelement	→	015G4550	Aero™ RA/VL, Serviceelement	x	-		RAV/ RAVL
013G2952	RA/VL 2952 Serviceelement	→	015G4552	Aero™ RA/VL, Serviceelement	-	0-2		
013G2960	RA/V 2960 Serviceelement,	→	015G4560	Aero™ RA/V, Serviceelement	x	-		
013G2962	RA/V 2962 Serviceelement	→	015G4562	Aero™ RA/V, Serviceelement	-	0-2		
				Ventileinsatzsets				
013G4017	RA/VL 10/15 (mit RA 2990)	→	015G5202	RA/VL 10/15 (mit Aero™ RA Click)				RAV/ RAVL
013G4018	RA/VL 20 (mit RA 2990)	→	015G5203	RA/VL 20 (mit Aero™ RA Click)				
013G4019	RA/V 10/15/20 (mit RA 2990)	→	015G5204	RA/V 10/15/20 (mit Aero™ RA Click)				
Flüssigkeitsgefüllt								
				React™				
013G5010	RAW 5010	→	015G3090	React™ RA Click	x	-		RA
013G5012	RAW 5012	→	015G3092	React™ RA Click	-	0-2		
013G5110	RAW 5110	→	015G3098	React™ RA Click	x	-	x	
013G5144	React +/- RA Click	→	015G3094	React™ +/- RA Click	x	-	x	
013G5030	RAW-K 5030	→	015G3030	React™, M30x1,5	x	-		M30x1,5
013G5130	RAW-K 5130	→	015G3038	React™, M30x1,5	x	-	x	
013G5145	React-K +/-	→	015G3034	React™ +/-, M30x1,5	x	-	x	
013G5032	RAW-K 5032	→	015G3032	React™, M30x1,5	-	0-2		
013G5169	RAS-DK 5169	→	015G3339	Redia™, M30x1,5	x	-	x	M30x1,5



Ferneinstellelemente

flüssigkeitsgefüllt, passend auf alle Ventilgehäuse der Serie RA 2000, RAL 9016

Typ	Ausführung	Temperaturbereich °C	Kapillarrohrlänge	VPE/St.	Best.-Nr.	€	WG
RA 5062	Ferneinstellelement mit eingebautem Fühler	8-28	2 m	24	013G5062	185,00	03
RA 5065			5 m	24	013G5065	198,00	
RA 5068			8 m	24	013G5068	214,00	
RA 5075			15 m	24	013G5075	287,00	
RA 5074	Ferneinstellelement mit Fernfühler		2+2 m	20	013G5074	216,00	



Adapter für Ferneinstellelemente

Bezeichnung	Best.-Nr.	€	WG
Adapter für Ferneinstellelement auf Gehäuse mit Gewindeanschluss M30x1,5	013G5194	9,10	03
Adapter für Ferneinstellelement auf RAVL-Gehäuse	013G5192	8,90	
Adapter für Ferneinstellelement auf RAV-Gehäuse	013G5193	14,70	

Druckunabhängiges, voreinstellbares Ventilgehäuse

RA-DV Dynamic Valve™

mit Voreinstellung, für 2-Rohr Pumpenwarmwasseranlagen, matt vernickelt (mit grüner Bauschutzkappe), PN 10, Medientemperatur 2-95 °C

KEYMARK zertifiziert und geprüft nach EN 215.



Typ	Ausführung[1]	Durchflussbereich [l/h] Min. Differenzdruck 0,1 bar		Anschluss		VPE/St.	Best.-Nr.	€	WG
		Thermostatkopf	TWA	Heizkörper	Anlage				
RA-DV 10	Eck	React RA Click: 10-110 Aero RA Click: 10-130	10-135	R ⅜	Rp ⅜	60	013G7721	40,90	03
	Durchgang					60	013G7722	40,90	
	UK (Axial)					75	013G7709	48,60	
	Winkeleck, rechts					60	013G7717	54,00	
	Winkeleck, links					60	013G7718	54,50	
RA-DV 15	Eck			R ½	Rp ½	36	013G7723	44,00	
	Durchgang					60	013G7724	44,00	
	UK (Axial)					75	013G7710	49,80	
	Winkeleck, rechts					60	013G7719	61,60	
	Winkeleck, links					60	013G7720	61,60	
RA-DV 20	Eck			R ¾	Rp ¾	36	013G7725	53,40	
	Durchgang					36	013G7726	53,40	

Energieklasse gemäß EN ISO 52120-1:2022 und EN ISO 16484-4:2025 in Bezug auf den hydraulischen Abgleich ausgewiesen.

Zu RA-DV passen alle Danfoss Aero RA Click, Aveo Behördenmodell, React RA Click- und Danfoss Ally™, Danfoss Eco™ und *Danfoss Design*™ Thermostatköpfe



Eck



Durchgang



Axial



WE links



WE rechts





Ventileinsatz-Set



Zubehör

Typ / Bezeichnung	MLE/ St.	Best.-Nr.	€	WG
NEU Differenzdruck-Messadapter für die Pumpenoptimierung im Kombination mit PFM 100 (siehe Seite 76) für alle Danfoss RA-Ventile (z.B. RA-DV, VHS-DV, RA-N, VHS, ...)		013G7861	533,00	03
Ventileinsatz-Set, bestehend aus: Differenzdruckregler, Ventileinsatz, Stopfbuchse	5	013G7831	33,80	
Stopfbuchse	10	013G0290	20,30	
Demontageblock [2]		013G7826	1.280,00	

Danfoss *Dynamic Valve*™, die Vorteile im Überblick	
Vorteile	Nutzen
2-in-1-Ventilkonstruktion: Thermostatventilgehäuse und Differenzdruckregler	Einfacher hydraulischer Abgleich, weniger Komponenten, keine Strangventile
Bewährte Voreinstell-Philosophie	Voreinstellung ohne Werkzeuge
Konstanter Durchfluss zwischen 10 – 60 kPa	Nur 10 kPa Mindest-Differenzdruck
DIN EN 215 zertifiziert mit RAW-React RA Click Thermostatkopf	Genaue Raumtemperaturregelung
Differenzdruckmessung am DV möglich	Druckprüfung und Pumpenoptimierung
Design	Kurze Einbaulängen, glatte Oberfläche
Einbaulängen identisch mit handelsüblichen Thermostatventilen (nach EN 215)	Kann ohne Umbau ausgetauscht werden

Optimal für Planung – Installation – Energieeinsparung – Kosteneinsparung

[1] Ausführungen in Kurzbaulängen (NF) auf Anfrage.
[2] Weitere Demontageblöcke finden Sie auf Seite 57

Preisliste Deutschland 01. Januar 2027 • Technische Änderungen und Irrtum vorbehalten.
Alle Preise sind unverbindliche Preisempfehlungen zuzüglich MwSt.

Link zur aktuellen digitalen Preisliste

RLV-KDV Druckunabhängige Hahnblöcke

für Ventilheizkörper mit unterem Anschluss in Zweirohr-Anlagen mit im Vorlauf eingebautem Membran - Differenzdruckregler für konstante Wassermengen am Heizkörper. Incl. selbstdichtendem Anschlussstück Verschraubung aus Messing, matt vernickelt, Außengewinde G ¾" vorbereitet für Klemmverbindung, absperrbar und entleerbar.



Typ	Ausführung	Durchflussbereich (l/h) min. Differenzdruck 0,15 bar mit Aero RA Click Thermostatköpfe		Anschluss		VPE/St.	Best.-Nr.	€	WG
		mit RA-N Einbauventilen	mit RA-U Einbauventilen	Heizkörper	Anlage				
RLV-KDV	Durchgang	34-150	13-106	R ½	G ¾	15	013G7870	88,80	03
	Eck, Vorlauf rechts					15	013G7871	88,80	
	Eck, Vorlauf links					15	013G7872	88,80	
	Durchgang			G ¾		15	013G7873	85,90	
	Eck, Vorlauf rechts					15	013G7874	85,90	
	Eck, Vorlauf links					15	013G7875	85,90	

VHS-DV Druckunabhängige Universalanschlussarmaturen

für Kompaktheizkörper in Zweirohr-Anlagen mit eingebautem Membran - Differenzdruckregler und integriertem, voreinstellbaren Ventil für konstante Wassermengen am Heizkörper. Incl. selbstdichtendem Anschlussstück Verschraubung aus Messing, matt vernickelt, Außengewinde G ¾".
Vorbereitet für Klemmverbindung, absperrbar und je nach Ausführung entleerbar.



Typ	Ausführung	Thermostatkopf-Anordnung	Durchflussbereich [l/h] Min. Differenzdruck 0,1 bar		Anschluss		VPE/St.	Best.-Nr.	€	WG
			Thermostatkopf	TWA	HK	Anlage				
VHS-DV	DG, Ventileinsatz im Vorlauf	rechts o. links	RAX: 10-110 React RA Click: 10-110 Aero RA Click: 10-130	10-135	R ½	G ¾	24	013G7876	91,40	03
	DG, Ventileinsatz im Rücklauf[1)]	rechts o. links					24	013G7915	91,40	
	Eck, Ventileinsatz im Vorlauf	rechts					24	013G7877	91,40	
	Eck, Ventileinsatz im Vorlauf	links					24	013G7878	91,40	
	Eck, Ventileinsatz im Rücklauf[1)]	rechts					24	013G7916	91,40	
	Eck, Ventileinsatz im Rücklauf[1)]	links					24	013G7917	91,40	
	DG, Ventileinsatz im Vorlauf	rechts o. links			G ¾		24	013G7879	89,80	
	Eck, Ventileinsatz im Vorlauf	rechts					24	013G7880	89,80	
	Eck, Ventileinsatz im Vorlauf	links					24	013G7881	89,80	

Energieklasse gemäß EN ISO 52120-1:2022 und EN ISO 16484-4:2025 in Bezug auf den hydraulischen Abgleich ausgewiesen.

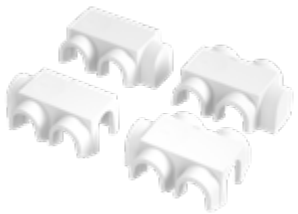

Zubehör

Typ / Bezeichnung	Ausführung	Thermostatkopf-Anordnung	Anschluss ½" Bestell -Nr.	Anschluss ¾" Bestell -Nr.	€	WG
Kunststoffabdeckung für VHS-DV Durchgang	RAL 9016	rechts	013G7956	013G7961	10,70	03
Kunststoffabdeckung für VHS-DV Durchgang	RAL 9016	links	013G7950	013G7964	10,70	
Kunststoffabdeckung für VHS-DV Eck	RAL 9016	rechts	013G7973	013G7955	10,70	
Kunststoffabdeckung für VHS-DV Eck	RAL 9016	links	013G7966	013G7970	10,70	
Kunststoffabdeckung für VHS-DV Durchgang	Chrom	rechts	013G7963	013G7962	27,00	
Kunststoffabdeckung für VHS-DV Durchgang	Chrom	links	013G7954	013G7965	27,00	
Kunststoffabdeckung für VHS-DV Eck	Chrom	rechts	013G7975	013G7968	27,00	
Kunststoffabdeckung für VHS-DV Eck	Chrom	links	013G7972	013G7971	27,00	

[1)] auch mit RTX Fühlerelement und die passende Stopfbuchse als Rücklauftemperaturbegrenzer kombinierbar

RA-N Ventilgehäuse



mit Voreinstellung, für Pumpenwarmwasseranlagen, matt vernickelt
(mit roter Bauschutzkappe)

Typ	Ausführung	k_v-Wert bei AP-Bereich[1] ≤ 1K/2K mit Aero RA Click-Fühler[2]	k_{vs}-Wert mit Stellantrieb	Anschluss		VPE/St.	Best.-Nr.	€	WG
				Heizkörper	Anlage				
RA-N 10	Eck	0,34/0,56	0,04-0,65	R ³/₈	Rp ³/₈	30	013G0031	29,40	03
	Durchgang					30	013G0032	29,40	
	UK (Axial)					25	013G0151	31,20	
	Winkeleck rechts					54	013G0231	37,10	
	Winkeleck links					54	013G0232	37,10	
RA-N 15	Eck	0,43/0,73	0,04-0,90	R ½	Rp ½	75	013G0033	30,80	
	Durchgang					60	013G0034	30,80	
	UK (Axial)					75	013G0153	32,50	
	Winkeleck rechts					54	013G0233	38,20	
	Winkeleck links					54	013G0234	38,20	
RA-N 20	Eck	0,59/1,04	0,10-1,40	R ¾	Rp ¾	36	013G0035	37,70	
	Durchgang					36	013G0036	37,70	
	UK (Axial)	0,50/0,80	0,16-1,00			56	013G0155	40,50	
RA-N 25	Eck	0,59/1,04	0,10-1,40	R 1	Rp 1	30	013G0037	75,00	
	Durchgang					30	013G0038	75,00	

RA-N mit selbstdichtendem Nippel



Typ	Ausführung	k_v-Wert bei AP-Bereich[1] ≤ 1K/2K mit Aero RA Click-Fühler[2]	k_{vs}-Wert mit Stellantrieb	Anschluss		VPE/St.	Best.-Nr.	€	WG
				Heizkörper	Anlage				
RA-N 15	Eck	0,43/0,73	0,04-0,90	R½	Rp½	75	013G0115	37,20	03
	Durchgang					60	013G0116	37,20	
	UK (Axial)					75	013G0117	38,80	

RA-N mit Außengewinde



Typ	Ausführung	k_v-Wert bei AP-Bereich[1] ≤ 1K/2K mit Aero RA Click-Fühler[2]	k_{vs}-Wert mit Stellantrieb	Anschluss		VPE/St.	Best.-Nr.	€	WG
				Heizkörper	Anlage				
RA-N 15	Eck	0,43/0,73	0,04-0,90	R ½	G ¾ A	75	013G4201	33,80	03
	Durchgang					60	013G4202	33,80	
	UK (Axial)					75	013G4203	35,70	
	Winkeleck rechts					54	013G4204	40,20	
	Winkeleck links					54	013G4205	40,20	



RA-N mit Pressfit und selbstdichtendem Nippel

Passende Presswerkzeuge und Pressbacken siehe Datenblatt.

Typ	Ausführung	k_v-Wert bei AP-Bereich[1] ≤ 1K/2K mit Aero RA Click-Fühler[2]	k_{vs}-Wert mit Stellantrieb	Anschluss		VPE/St.	Best.-Nr.	€	WG
				Heizkörper	Anlage				
RA-N 15 Pressfit	Eck	0,43/0,73	0,04-0,90	R ½	15 mm	60	013G3237	38,00	03
	Durchgang					60	013G3238	38,00	
	UK (Axial)					36	013G3239	39,60	



RA-UN mit Feinstvoreinstellung

mit hoher Spreizung bzw. kleinem Volumenstrom, z.B. für Fernwärmeanlagen und Brennwertanlagen, matt vernickelt (mit gelber Bauschutzkappe)

Typ	Ausführung	k_v-Wert bei AP-Bereich[1] ≤ 1K/2K mit Aero RA Click-Fühler[2]	k_{vs}-Wert mit Stellantrieb	Anschluss		VPE/St.	Best.-Nr.	€	WG
				Heizkörper	Anlage				
RA-UN 10	Eck	0,31/0,48	0,02-0,57	R ⅜	Rp ⅜	30	013G3001	32,40	03
	Durchgang					30	013G3002	32,40	
	UK (Axial)					25	013G3041	32,90	
RA-UN 15	Eck			R ½	Rp ½	75	013G3003	34,30	
	Durchgang					60	013G3004	34,30	
	UK (Axial)					75	013G3043	34,30	


Eck


Durchgang


Axial


WE links


WE rechts

HINWEIS: RA-N und RA-UN Ventilgehäuse erfüllen die grundsätzliche Forderung der VOB Teil C DIN 18380, Abs. 3.1.1. und 3.5.1. nach hydraulischem Abgleich. Verchromte Ventilgehäuse RA-NCX finden Sie auf Seite 32.

[1] AP-Bereich bedeutet Auslegungsproportionalbereich, Definition siehe DIN V 4701/10.
[2] Mit elektronischem Danfoss Ally™-, Danfoss Eco™-Heizkörperthermostat Regelabweichung 0,2 K, Auslegungs-k_v-Wert wie AP-Bereich 2 K.



RA-G

für große Wassermengen oder in reitender Einrohranordnung,
matt vernickelt (mit grauer Bauschutzkappe)

Typ	Ausführung	k_v-Wert bei AP-Bereich[1] ≤ 1K/2K mit Aero RA Click-Fühler[2]	k_{vs}-Wert mit Stellantrieb	Anschluss		VPE/St.	Best.-Nr.	€	WG
				Heizkörper	Anlage				
RA-G 15	Eck	0,94/1,63	4,30	R ½	Rp ½	24	013G1676	54,60	03
	Durchgang		2,30				013G1675	54,60	
RA-G 20	Eck	1,11/2,06	5,01	R ¾	Rp ¾		013G1678	59,50	
	Durchgang		3,81				013G1677	59,50	
RA-G 25	Eck	1,16/2,27	5,50	R 1	Rp 1		013G1680	98,30	
	Durchgang		4,58				013G1679	98,30	



RA-UR

mit Feinstvoreinstellung für den Einbau in den Rücklauf bzw.
bei vertauschtem Vor- und Rücklauf, matt vernickelt (mit gelber Bauschutzkappe)

Typ	Ausführung	k_v-Wert bei AP-Bereich[1] ≤ 1K/2K mit Aero RA Click-Fühler[2]	k_{vs}-Wert mit Stellantrieb	Anschluss		VPE/St.	Best.-Nr.	€	WG
				Heizkörper	Anlage				
RA-UR 10[3]	Eck	0,30/0,47	0,03-0,53	R ⅜	Rp ⅜	30	013G3299	47,40	03
	Durchgang						013G3298	47,40	
	UK (Axial)					25	013G3297	50,60	
RA-UR 15[3]	Eck			R ½	Rp ½	75	013G3229	54,10	
	Durchgang					60	013G3228	54,10	



RA-FN

ohne Voreinstellung für den Einbau in den Rücklauf bzw.
bei vertauschtem Vor- und Rücklauf, matt vernickelt (mit grauer Bauschutzkappe)

Typ	Ausführung	k_v-Wert bei AP-Bereich[1] ≤ 1K/2K mit Aero RA Click-Fühler[2]	k_{vs}-Wert mit Stellantrieb	Anschluss		Best.-Nr.	€	WG
				Heizkörper	Anlage			
RA-FN 15[3]	Eck	0,43/0,73	0,90	R ½	Rp ½	013G3227	44,80	03
	Durchgang					013G3226	44,80	

[1] AP-Bereich bedeutet Auslegungsproportionalbereich, Definition siehe DIN V 4701/10.
[2] Mit elektronischem Danfoss Ally™-, Danfoss Eco™-Heizkörperthermostat Regelabweichung 0,2 K, Auslegungs-k_v-Wert wie AP-Bereich 2 K.
[3] Werden Heizkörper mit vertauschtem Vor- und Rücklauf betrieben, sind Minderleistungen zu erwarten.

Thermostatische Rücklauftemperaturbegrenzer



FJVR

Regler gasgefüllt, RAL 9010

Typ	Temperatur-bereich °C	VPE/St.	Best.-Nr.	€	WG
FJVR	10-50	60	003L1040	77,90	03
	10-80	60	003L1070	74,20	



Ventilgehäuse, matt vernickelt, Baumaße nach DIN 3841

Typ	Ausführung	K_{vs}-Wert	Anschluss	VPE/St.	Best.-Nr.	€	WG
FJVR 10	Durchgang	0,39	Eintritt R 3/8 Austritt G 3/8	75	003L1010	56,40	03
	Eck			75	003L1009	56,40	
FJVR 15	Durchgang	0,68	Eintritt R 1/2 Austritt G 1/2	60	003L1014	60,20	
	Eck	0,90		60	003L1013	60,20	

RLV



absperrbar, regulierbar, mit Anschlussmöglichkeit für Füll- und Entleerungsarmatur matt vernickelt

Typ	Ausführung	k_{vs}-Wert	Anschluss		VPE/St.	Best.-Nr.	€	WG
			Heizkörper	Anlage				
RLV 10	Eck	1,8	R 3/8	Rp 3/8	90	003L0141	18,80	03
	Durchgang				90	003L0142	18,80	
RLV 15	Eck	2,5	R 1/2	Rp 1/2	72	003L0143	19,60	
	Durchgang				72	003L0144	19,60	
RLV 20	Eck	3,0	R 3/4	Rp 3/4	64	003L0145	27,00	
	Durchgang				64	003L0146	27,00	

RLV mit selbstdichtendem Nippel



Typ	Ausführung	k_{vs}-Wert	Anschluss		VPE/St.	Best.-Nr.	€	WG
			Heizkörper	Anlage				
RLV 15	Eck	2,5	R 1/2	Rp 1/2	80	003L0343	22,50	03
	Durchgang				80	003L0344	22,50	

RLV mit Außengewinde



Typ	Ausführung	k_{vs}-Wert	Anschluss		VPE/St.	Best.-Nr.	€	WG
			Heizkörper	Anlage				
RLV 15	Eck	2,5	R 1/2	G 3/4 A	80	003L0363	20,90	03
	Durchgang				80	003L0364	20,90	

RLV mit Pressfit un selbstdichtendem Nippel



Typ	Ausführung	k_{vs}-Wert	Anschluss		VPE/St.	Best.-Nr.	€	WG
			Heizkörper	Anlage				
RLV Pressfit	Eck	2,5	R 1/2	15 mm	60	003L1825	26,70	03
	Durchgang				60	003L1824	26,70	

HINWEIS: Passende Presswerkzeuge und Pressbacken siehe Datenblatt.

Steigrohrventile für Einrohrheizungsanlagen

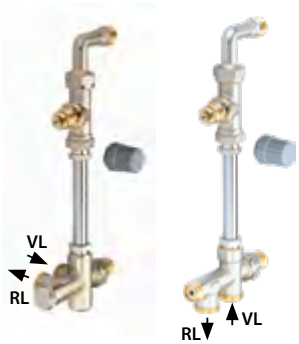

RA-KE, RA-KEW

absperrbar, fester Heizkörperanteil =35%, matt vernickelt,
Mittenabstand: 40 mm (DG), 35 mm (Eck)

Typ	Ausführung Setverpackung	k_v-Wert bei Xp=2K[1)]	Anschluss		VPE/ St.	Best.-Nr.	€	WG
			Heizkörper	Anlage				
RA-KE	RA-KE Set (Bodenanschluss) bestehend aus: 1 Durchgangsventil mit Bogen, 1 Kupplungsgehäuse mit Absperrung für Bodenanschluss, 2 Klemmverschraubungen für Steigrohr (013G4115)	2,5	R ½	G ¾ A	24	013G3341	85,80	03
RA-KEW	RA-KEW Set (Wandanschluss) bestehend aus: 1 Durchgangsventil mit Bogen, 1 Kupplungsgehäuse mit Absperrung für Wandanschluss, 2 Klemmverschraubungen für Steigrohr (013G4115). Anschluss rechts oder links.				24	013G3343	85,80	

Verbindungsrohr

Typ / Bezeichnung	MLE/St.	Best.-Nr.	€	WG
Länge 650 mm, Ø 15 mm Außendurchmesser	10	013G3378	8,80	03
Länge 950 mm, Ø 15 mm Außendurchmesser		013G3377	10,80	



Typ	Ausführung Einzelbezug	k_v-Wert bei Xp=2K[1)]	Anschluss		Best.-Nr.	€	WG
			Heizkörper	Anlage			
RA-KE	Ventilgehäuse, Durchgang mit Bogen, inkl. Klemmverbinder (013G4115) für Steigrohr (15 mm)	2,5	R ½		013G3362	42,80	03
	Kupplungsgehäuse mit Absperrfunktion für Bodenanschluss, inkl. Klemmverbinder (013G4115) für Steigrohr			G ¾ A	013G3366	44,40	
RA-KEW	Kupplungsgehäuse für Wandanschluss mit Absperrfunktion inkl. Klemmverbinder (013G4115) für Steigrohr, Anschluss rechts oder links				013G3368	44,40	

HINWEIS: Klemmverbinder für den rohrseitigen Anschluss von RA-KE, und RA-KEW siehe Seite siehe Seite 59 und 60.

[1)] Mit elektronischem Danfoss Ally™-, Danfoss Eco™-Heizkörperthermostat Regelabweichung 0,2 K, Auslegungs-k_v-Wert wie AP-Bereich 2 K.

Lanzenventile für Einrohrheizungsanlagen

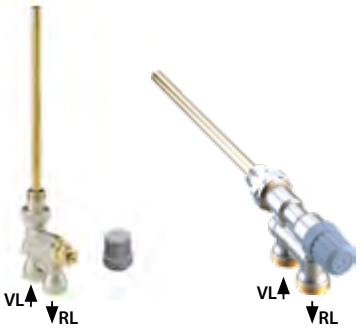

unterer Anschluss | seitlicher Anschluss

RA 15/6T

für Einrohranlagen, matt vernickelt, Bypass im Gehäuse,
fester Heizkörperanteil =35%, mit geteilter Lanze, Mittenabstand 40 mm

Typ	Ausführung	k_v-Wert bei Xp=2K[1)]	Anschluss		VPE/St.	Best.-Nr.	€	WG
			Heizkörper	Anlage				
RA 15/6T[1)]	Unterer Anschluss	2,0	R ½	Rp ½	20	013G3220	85,40	03
				G ¾ A	20	013G3218	85,40	
	Seitlicher Anschluss			Rp ½	20	013G3270	85,40	
				G ¾ A	20	013G3268	85,40	

Zubehör

Typ / Bezeichnung	MLE/ St.	Best.-Nr.	€	WG
Doppelrosette (PVC weiß) für Rohr Ø 15-16-18, Mittenabstand 40 mm	10	192H0160	5,50	03
Ersatzteilset für Lanzenventil (Lanze und Rippe)	15	013G3060	11,90	
R ½ Nippel für Lanzenventil	5	013L2324	16,00	
R ¾ Überwurfmutter		013G3184	10,80	

HINWEIS: Klemmverbinder für den rohrseitigen Anschluss von RA 15/6T siehe Seite 59 und 60.

[1)] Die Eignung der Ventile in Verbindung mit dem verwendeten Heizkörper sollte bei dem Heizkörperhersteller erfragt werden.

Steigrohrventile für Zweirohrheizungsanlagen

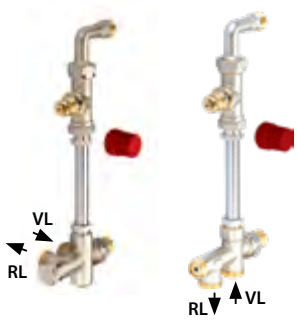

RA-K, RA-KW

Steigrohrventile für Zweirohranlagen Typ RA-K/RA-KW, absperrbar, matt vernickelt,
Mittenabstand: 40 mm (DG), 35 mm (Eck)

Typ	Ausführung Setverpackung	k_v-Wert bei Xp=2K[1]	Anschluss		VPE/St.	Best.-Nr.	€	WG
			Heizkörper	Anlage				
RA-K	RA-K Set (Bodenanschluss) bestehend aus: 1 Durchgangsventil mit Bogen, 1 Kupplungsgehäuse mit Absperrung für Bodenanschluss, 2 Klemmverschraubungen (013G4115)	0,04-0,73	R ½	G ¾ A	24	013G3342	85,80	03
RA-KW	RA-KW Set (Wandanschluss) bestehend aus: 1 Durchgangsventil mit Bogen, 1 Kupplungsgehäuse mit Absperrung für Wandanschluss, 2 Klemmverschraubungen (13G4115), Anschluss rechts oder links				24	013G3344	85,80	

Verbindungsrohre

Typ / Bezeichnung	MLE/ St.	Best.-Nr.	€	WG
Länge 650 mm, Ø 15 mm Außendurchmesser	10	013G3378	8,80	03
Länge 950 mm, Ø 15 mm Außendurchmesser		013G3377	10,80	



Typ	Ausführung Einzelbezug	k_v-Wert bei Xp=2K[1]	Anschluss		Best.-Nr.	€	WG
			Heizkörper	Anlage			
RA-K	Ventilgehäuse, Durchgang mit Bogen, inkl. Klemmverbinder (013G4115) für Steigrohr (15 mm)	0,04-0,73	R ½		013G3363	42,80	03
	Kupplungsgehäuse mit Absperrfunktion für Bodenanschluss, inkl. Klemmverbinder (013G4115) für Steigrohr			G ¾ A	013G3367	46,60	
RA-KW	Kupplungsgehäuse für Wandanschluss mit Absperrfunktion inkl. Klemmverbinder (013G4115) für Steigrohr, Anschluss rechts oder links				013G3369	46,60	

HINWEIS: Klemmverbinder für den rohrseitigen Anschluss von RA-K, und RA-KW siehe Seite 59 und 60.

[1] Mit elektronischem Danfoss Ally™-, Danfoss Eco™-Heizkörperthermostat Regelabweichung 0,2 K, Auslegungs-k_v-Wert wie AP-Bereich 2 K.

Lanzenventile für Zweirohrheizungsanlagen



unterer Anschluss



seitlicher Anschluss

RA 15/6TB

für Zweirohranlagen, matt vernickelt. Mittenabstand 40 mm

Typ	Ausführung	k_v-Wert bei Xp=2K[1]	Anschluss		VPE/St.	Best.-Nr.	€	WG
			Heizkörper	Anlage				
RA 15/6TB[2]	Unterer Anschluss	0,82	R ½	Rp ½	20	013G3210	85,40	03
	Seitlicher Anschluss				20	013G3215	85,40	

Zubehör

Typ / Bezeichnung	MLE/ St.	Best.-Nr.	€	WG
Doppelrosette (PVC weiß) für Rohr Ø 15-16-18, Mittenabstand 40 mm	10	192H0160	5,50	03
Ersatzteilset für Lanzenventil (Lanze und Rippe)	15	013G3060	11,90	
R ½ Nippel für Lanzenventil	5	013L2324	16,00	
R ¾ Überwurfmutter		013G3184	10,80	

HINWEIS: Klemmverbinder für den rohrseitigen Anschluss von RA 15/6TB siehe Seite 59 und 60.

[1] Mit elektronischem Danfoss Ally™-, Danfoss Eco™-Heizkörperthermostat Regelabweichung 0,2 K, Auslegungs-k_v-Wert wie AP-Bereich 2 K.
[2] Die Eignung der Ventile in Verbindung mit dem verwendeten Heizkörper sollte bei dem Heizkörperhersteller erfragt werden.

VHS-UN

absperrbar mit Anschlussmöglichkeit für Füll- und Entleerungsarmatur, mit integriertem, voreinstellbarem Ventil, Mittenabstand 50 mm, matt vernickelt

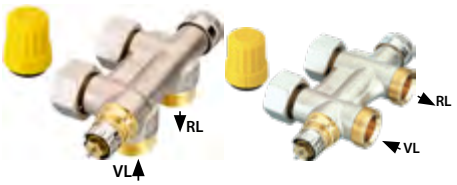

Typ	Ausführung	k_v-Wert bei AP-Bereich[1] ≤ 1K/2K mit Aero RA Click-Fühler[2]	k_{vs}-Wert mit Stellantrieb	Anschluss		VPE/St.	Best.-Nr.	€	WG
				Heizkörper	Anlage				
VHS-UN	Eck	0,31/0,48	0,02-0,55	R ½ [3]	G ¾	24	013G4741	80,10	03
	Durchgang					24	013G4742	80,10	
	Eck			G ¾ [4]		24	013G4743	80,10	
	Durchgang					24	013G4744	80,10	

VHS-UR

für umgekehrte Fließrichtung (mit RTX Thermostatkopf als Rücklauftemperaturbegrenzer einsetzbar), matt vernickelt



Typ	Ausführung	k_v-Wert bei AP-Bereich[1] ≤ 1K/2K mit Aero RA Click-Fühler[2]	k_{vs}-Wert mit Stellantrieb	Anschluss		VPE/St.	Best.-Nr.	€	WG
				Heizkörper	Anlage				
VHS-UR	Eck	0,31/0,48	0,02-0,55	R ½ [3]	G ¾	24	013G4689	80,10	03

VHS-E

für Einrohrheizungsanlagen, absperrbar und entleerbar, fester Heizkörperanteil: 40 %, Anschlussabstand: 50 mm



Typ	Ausführung	k_{vs}-Wert mit Stellantrieb	Anschluss		VPE/St.	Best.-Nr.	€	WG
			Heizkörper	Anlage				
VHS-E	Einrohr, Eck	1,2	R ½ [3]	G ¾	24	013G4691	80,10	03
	Einrohr, Durchgang				24	013G4692	80,10	

Zubehör

nur für Schnapp-Thermostatkopf



Typ / Bezeichnung	Bestell -Nr.	€	WG
Kunststoffabdeckung für VHS-Durchgang in RAL 9016	013G4674	11,00	03
Kunststoffabdeckung für VHS-Durchgang in Chrom	013G4780	28,00	
Kunststoffabdeckung für VHS-Eck in RAL 9016	013G4673	11,00	
Kunststoffabdeckung für VHS-Eck in Chrom	013G4779	28,00	

HINWEISE:
VHS erfüllt die grundsätzliche Forderung der VOB Teil C DIN 18380, Abs. 3.2.10.4.
Passendes Zubehör und Ersatzteile finden Sie auf Seite 52.
Passende Klemmverbinder finden Sie auf Seite 59 und 60.
Passende Fühler finden Sie auf Seite 34.

[1] AP-Bereich bedeutet Auslegungsproportionalbereich, Definition siehe DIN V 4701/10.
[2] Mit elektronischem Danfoss Ally™-, Danfoss Eco™-Heizkörperthermostat Regelabweichung 0,2 K, Auslegungs-k_v-Wert wie AP-Bereich 2 K.
[3] inkl. selbstdichtendes Anschlussstück für Ventilheizkörper mit R ½ IG
[4] inkl. selbstdichtendes Anschlussstück für Ventilheizkörper mit G ¾ AG

RLV-K



Hahnblock für Ventilheizkörper Typ RLV-K inkl. selbstdichtendem Anschlussstück, absperrbar mit Anschlussmöglichkeit für Füll- und Entleerungsarmatur, regulierbar, umstellbar von Zweirohr- auf Einrohrbetrieb, auch zur Netzinbetriebnahme ohne Heizkörper, Eurokonus nach DIN V 3838, Mittenabstand 50±1,5 mm, matt vernickelt.

Typ	Ausführung	k_{vs}-Wert	Anschluss		VPE/St.	Best.-Nr.	€	WG
			Heizkörper	Anlage				
RLV-K	Eck	1,4	R ½ [2]	G ¾	40	003L0282	41,40	03
	Durchgang				40	003L0280	41,40	
	Eck		G ¾ [3]		40	003L0283	42,80	
	Durchgang				40	003L0281	42,80	

HINWEIS: In Einrohranlagen kann der Effekt der Übertragungswärme auftreten. Um eine Erwärmung des Heizkörpers zu vermeiden, muss bei dieser Anwendung im Rücklaufanschluss die Rückerwärmungssperre 003L0296 eingesetzt werden.

RLV-KB



Hahnblock für Ventilheizkörper Typ RLV-KB, für Zweirohranlagen, absperrbar, inkl. selbstdichtendem Anschlussstück, Eurokonus nach DIN V 3838, Mittenabstand 50 mm, matt vernickelt.

Typ	Ausführung	k_{vs}-Wert	Anschluss		VPE/St.	Best.-Nr.	€	WG
			Heizkörper	Anlage				
RLV-KB	Eck	1,3	R ½ [2]	G ¾	54	003L0394	22,90	03
	Durchgang				54	003L0392	22,90	
	Eck		G ¾		54	003L0393	21,60	
	Durchgang				54	003L0391	21,60	



Ersatzteile und Zubehör für Verschraubungen Typ VHS, RLV

Typ / Bezeichnung	MLE/ St.	Best.-Nr.	€	WG
Selbstdichtendes Anschlussstück[1] [3] für RLV-K, VHS, RLV-KDV und VHS-DV, inkl. Dichtung für Ventilheizkörper mit G ¾ AG		003L0294	2,80	03
Selbstdichtendes Anschlussstück[1] [2] für RLV-K, VHS, RLV-KDV und VHS-DV, inkl. Dichtung für Ventilheizkörper mit R ½ IG	20	003L0295	4,20	
Selbstdichtendes Anschlussstück für RLV-KB und RLV-KDV, inkl. Dichtung für Ventilheizkörper mit R ½ IG		003L0399	4,20	
Zirkulationsbremse für RLV-K und VHS-E in Einrohranlagen	20	003L0296	2,80	
Doppelrosette (PVC weiß) für Rohrdurchmesser Ø 12-24 mm, Mittenabstand 50 mm	10	192H0161	5,30	
Dichtung für RLV-K, VHS, RLV-KDV und VHS-DV	20	013G4732	1,50	
Füll- und Entleerungsarmatur mit ¾" AG (unvernickelt) und Schlauchtülle, passend für alle RLV, RLV-K und VHS Modelle (nur VHS-UN/-E/-UR)		003L0152	31,10	
Abdeckkappe für VHS, RLV, RLV-K, RA-K, RA-KW, RA-KE, RA-KEW (vernickelt)	10	003L0103	2,60	

[1] Pro Verschraubung werden 2 Stück benötigt.
[2] inkl. selbstdichtendes Anschlussstück für Ventilheizkörper mit R ½ IG
[3] inkl. selbstdichtendes Anschlussstück für Ventilheizkörper mit G ¾ AG

Preisliste Deutschland 01. Januar 2027 • Technische Änderungen und Irrtum vorbehalten.
Alle Preise sind unverbindliche Preisempfehlungen zuzüglich MwSt.

Link zur aktuellen digitalen Preisliste

RA-N, RA-U Serie „3“

Mit Voreinstellung, in Einzelverpackung. N-Ventile mit roter Voreinstellkrone.
U-Ventile mit gelber Voreinstellkrone und weißem Dekoring.
für Ventilheizkörper der Firmen Vogel & Noot (Cosmo-Nova)

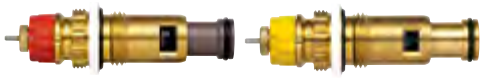

Typ	k_v-Wert bei Xp=2K[1)]	Einschraubgewinde	VPE/St.	Best.-Nr.	€	WG
RA-N	0,14-0,87	G ½ A	40	013G7360	22,10	03
RA-U	0,04-0,34		40	013G7361	22,10	

für Ventilheizkörper der Firmen Agis, Biasi (Concept), Brötje (bis 2002), Brugman, Buderus (bis 10/2001) DeLonghi (Radel), KORADO (ab 2000), Ocean, Schäfer (bis Mitte ‘99) und VEHA

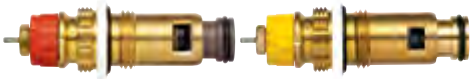

Typ	k_v-Wert bei Xp=2K[1)]	Einschraubgewinde	VPE/St.	Best.-Nr.	€	WG
RA-N	0,14-0,87	G ½ A	40	013G7370	22,10	03
RA-U	0,04-0,34		40	013G7371	25,60	

mit Innen-O-Ring Abdichtung für Schäfer und Ferroli Universalheizkörper (Brötje, Henrad, Stelrad ab ca. 2002), Purmo ab 2011

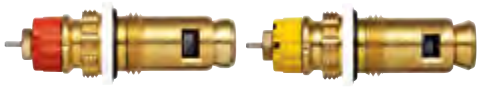

Typ	k_v-Wert bei Xp=2K[1)]	Einschraubgewinde	VPE/St.	Best.-Nr.	€	WG
RA-NI	0,14-0,87	G ½ A	40	013G7380	22,10	03
RA-UI	0,04-0,34		40	013G7381	22,10	

für Ventilheizkörper der Firmen Arbonia, DiaNorm, Dia-therm, Ferroli, HM-Galant, Henrad (bis ca. 2002), Kaiman, KORADO (bis 2000), Purmo (1995-2011), Radson und Stelrad (bis ca. 2002)

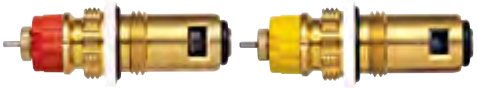

Typ	k_v-Wert bei Xp=2K[1)]	Einschraubgewinde	VPE/St.	Best.-Nr.	€	WG
RA-N	0,14-0,87	G ½ A	40	013G7390	22,10	03
RA-U	0,04-0,34		40	013G7391	22,10	

mit Innen-O-Ring Abdichtung für Ventilheizkörper der Firmen Kermi, Arbonia mit V3K Einbauventilen (ab ca. 2001)



Typ	k_v-Wert bei Xp=2K[1)]	Einschraubgewinde	VPE/St.	Best.-Nr.	€	WG
RA-N	0,14-0,87	G ½ A	40	013G7382	23,30	03
RA-U	0,04-0,34		40	013G7387	23,30	

Einbauventile für Buderus Ventilheizkörper (ab 10/2001)

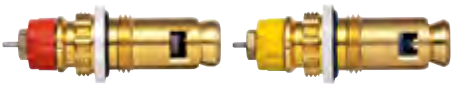

Typ	k_v-Wert bei Xp=2K[1)]	Einschraubgewinde	VPE/St.	Best.-Nr.	€	WG
RA-N	0,11-0,71	G ½ A	40	013G7482	22,60	03
RA-U	0,03-0,43		40	013G7483	22,60	

[1)] Mit elektronischem **Danfoss Ally™-, Danfoss Eco™**-Heizkörperthermostat Regelabweichung 0,2 K, Auslegungs-k_v-Wert wie AP-Bereich 2 K.

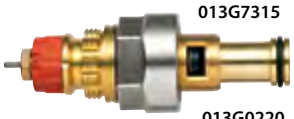
013G7315


013G0220


013G0270

RA-N älterer Bauart

für Ventilheizkörper der Firmen AGIS, Brötje, Buderus, Brugman, DeLonghi, Demitherm, Finimetal, Kermi, Nothor, Ocean, Rio, Stelrad, Schäfer und Vogel & Noot

Typ	k_v-Wert bei Xp=2K[1)]	Einschraubgewinde	Best.-Nr.	€	WG
RA-N	0,14-0,87	3/4"/1/2" Reduzierstück	013G7315	41,50	03
	0,04-0,34	M 22 x 1,0	013G0220	41,60	
	0,04-0,34		013G0270	41,60	



Einbauventile älterer Bauart

Typ	Beschreibung	Montage	MLE/St.	Best.-Nr.	€	WG
RAVL	nicht voreinstellbar, Baujahre: 1981-1986	durch 13 mm Inbus bei demontierter Stopfbuchse per RAVL-Demontagenuss (192H2210)	10	013L0219	34,30	03



Einbauventile älterer Bauart

für Ventilheizkörper der Firmen: Brötje, Buderus, Finimetal

Typ	Beschreibung	Einschraub-gewinde	Montage	Best.-Nr.	€	WG
RA-N	nicht voreinstellbar, Baujahre: 1985-1990	M18x1,0	mit 13 mm Maulschlüssel bei demontierter Stopfbuchse	013G0245	36,60	03



Winkeladapter für React RA Click und Aero RA Click Thermostatköpfe

Typ / Beschreibung	Best.-Nr.	€	WG
für den rechtwinkligen Anschluss bei Ventilheizkörpern und Ventilgehäuse ohne Verdrehsicherungsring	013G1350	15,40	03

[1)] Mit elektronischem **Danfoss Ally™-, Danfoss Eco™**-Heizkörperthermostat Regelabweichung 0,2 K, Auslegungs-k_v-Wert wie AP-Bereich 2 K.

Bestimmung aktueller und älterer Einbauventile

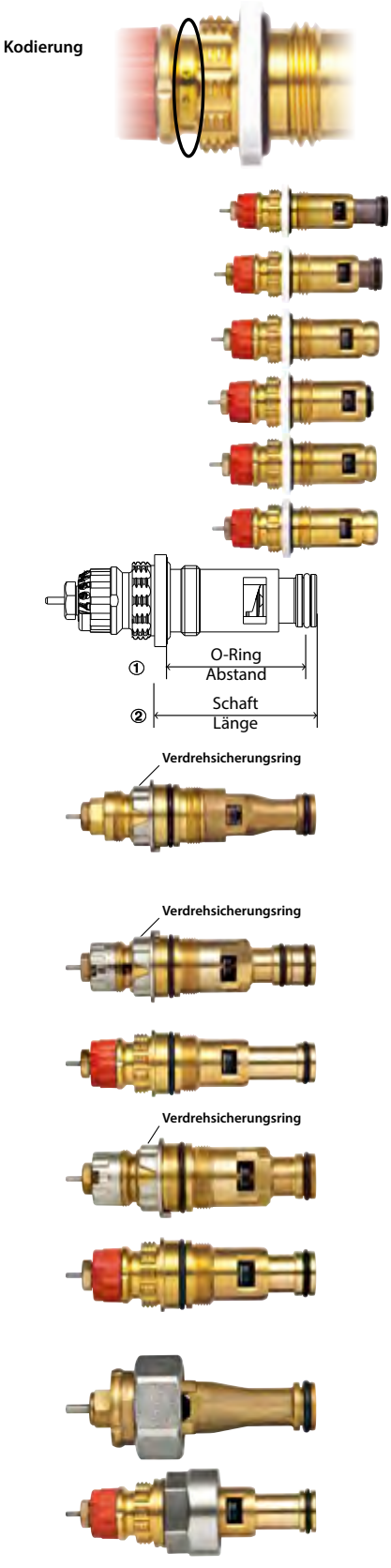

Einbauventile der Serie „3" und „4" RA-N / RA-U (Montage: 21 mm Ringschlüssel)					
Rote Voreinstellung		**Gelbe Voreinstellung**			
Kodierung	Typ	Kodierung	Typ	Anschluss	Bemerkungen
NJ	013G7360	UJ	013G7361	G ½" A	O-Ring Abstand 48 mm ①
NA	013G7370	UA	013G7371		O-Ring Abstand 41 mm ①
NI	013G7380	UI	013G7381		O-Ring innenliegend ② Schaftlänge: 40, 5 mm
ND	013G7390	UD	013G7391		O-Ring stirnseitig ②Schaftlänge: 36,0 mm
NI	013G7382	UI	013G7387		O-Ring innenliegend ② Schaftlänge: 38,0 mm
NK	013G7482	UK	013G7483		O-Ring innenliegend ② Schaftlänge: 40,5 mm

Einbauventile der Serie „2" RA-N				
Typ	Kodierung	Anschluss	Bemerkungen	Montage
013G0220	Kennfarbe/ Verdrehsicherungsring blau gelb rot weiß silber schwarz	Feingewinde M 22x1,0	Ohne Voreinstellung ① O-Ring Abstand 51 mm	13 mm Maulschlüssel
013G0220	silber		Mit Metall-Voreinstellung O-Ring Abstand 51 mm Doppel-O-Ring ①	17 mm Ringschlüssel
013G0220	NL		Mit roter Voreinstellung Ersetzt die 013G0220 Vorgänger	21 mm Ringschlüssel
013G0270	silber		Mit Metall-Voreinstellung O-Ring Abstand 43 mm ①	17 mm Ringschlüssel
013G0270	NM		Mit roter Voreinstellung Ersetzt den 013G0270 Vorgänger	21 mm Ringschlüssel
Einbauventile RAVL / RA-N				
013L0215		¾" Überwurf-mutter	Ohne Voreinstellung RAVL-Fühleraufnahme 26 mm	30 mm Maulschlüssel
013G7315	NJ	¾" x ½" Reduzierstück	Mit roter Voreinstellung RA-Fühleraufnahme Ersetzt 013L0215	27 mm Maulschlüssel

RAVL und RAV Combi

NEU



Bieten die Möglichkeit, bestehende RAVL- und RAV-Ventilgehäuse in voreinstellbare Ventile umzurüsten. Das Set besteht aus einem Ventileinsatz und einem Aero RA Click Thermostatkopf, gasgefüllt, mit Schnappanschluss. Die Combi-Sets entsprechen den Forderungen der GEG bzw. DIN V 4701-10, PAS 1027 und DIN V 18599-5.

Aero RA Click	k_v-Wert bei AP-Bereich[2] ≤ 1K/2K mit Aero RA Click Thermostatkopf[3]	VPE/St.	Best.-Nr.	€	WG
RAVL Ventileinsatz-Set, Typ RAVL Combi 10/15[1] [3] Aero RA Click für Ventilgehäuse ³/₈" und ¹/₂" und k_v-Werte 0,5/0,8	0,36/0,44	20	015G5202	61,30	03
RAVL Ventileinsatz-Set, Typ RAVL Combi 20[1] [3] Aero RA Click für Ventilgehäuse ³/₄" und k_v-Wert 1,3	0,39/0,60		015G5203	61,60	
RAV Ventileinsatz-Set, Typ RAV Combi 10/15/20[1] Aero RA Click für Ventilgehäuse ³/₈", ¹/₂", ³/₄" und Bodenschraube mit 19 mm Innensechskant	0,50/0,74		015G5204	61,30	
Aveo Behördenmodell					
RAVL Ventileinsatz-Set, Typ RAVL Combi 10/15[1] [3] Aveo Behördenmodell für Ventilgehäuse ³⁄₈" und ½" und kv-Werte 0,5/0,8	0,36/0,44	16	015G5222	77,50	
RAVL Ventileinsatz-Set, Typ RAVL Combi 20 03[1] [3] Aveo Behördenmodell für Ventilgehäuse ¾" und kv-Wert 1,3	0,39/0,60		015G5223	77,90	
RAV Ventileinsatz-Set, Typ RAV Combi 10/15/20[1] Aveo Behördenmodell für Ventilgehäuse ³⁄₈", ½", ¾" und Bodenschraube mit 19 mm Innensechskant	0,50/0,74		015G5224	77,50	



Geeignet für folgende alte Danfoss-Ventilgehäuse:

Nachrüstbare Ventileinsätze Typ RAVL / RAV Combi zur Umrüstung für ausschließlich folgende alte Heizkörper-Eck- und Durchgangsventile in 2-Rohr-Pumpenanlagen:

Ventiltyp	kv-Wert	Erkennbar durch	Best.-Nr.
RAVL ⅜ " 	0,5 / 0,8	kv-Wert steht auf dem Gehäuse Bodenschraube mit 13 mm Innensechskant 	015G5202 015G5222
RAVL ½ " 			
RAVL ¾ " 	1,3	kv-Wert steht auf dem Gehäuse Bodenschraube mit 13 mm Innensechskant	015G5203 015G5223
RAV/8 in ⅜ ", ½ ", ¾ "		Bodenschraube mit 19 mm Innensechskant 	015G5204 015G5224

Ersatzteile und Zubehör für Ventilgehäuse

Ausführung / Bezeichnung	Best.-Nr.	€	WG
RAVL-Demontagenuss zur Demontage des Ventileinsatzes (13 mm Inbusschlüssel)	192H2210	19,10	03
RAV-Demontagenuss zur Demontage des Ventileinsatzes (19 mm Inbusschlüssel)	192H2310	19,10	

[1] Nach Austausch des alten Ventileinsatzes durch den RAV/RAVL-Serviceeinsatz ist die Montage eines neuen Thermostatkopfes mit Schnappbefestigung erforderlich.
[2] AP-Bereich bedeutet Auslegungsproportionalbereich, Definition siehe DIN V 4701/10.
[3] Ein Aufrüsten des voreinstellbaren Ventileinsatzes ist nicht möglich bei RAVL 15/6T, RAVL-KE für Einrohranlagen.

Preisliste Deutschland 01. Januar 2027 • Technische Änderungen und Irrtum vorbehalten.
Alle Preise sind unverbindliche Preisempfehlungen zuzüglich MwSt.

Link zur aktuellen digitalen Preisliste

Ventilgehäuse, Ersatzteile und Zubehör

Demontageblock


013G3086


013G7826

für die Auswechslung von Ventiloberteilen, ohne Entleerung der Anlage

Ausführung / Bezeichnung	Best.-Nr.	€	WG
Demontageblock der Serie RA 2000, RAVL, RAV	013G3086	1.600,00	03
Demontageblock (auch für Auswechslung Differenzdruckregler) der Serie RA-DV	013G7826	1.280,00	

Zubehör für RA-DV Ventile


013G7832


013G7833

013G7834


013G7827

zur Aufrüstung von Demontageblock 013G3086 für die Auswechslung von Ventiloberteilen der Serie RA-DV, ohne Entleerung der Anlage

Ausführung / Bezeichnung	Best.-Nr.	€	WG
RA-DV Spindel	013G7832	365,00	03
Adapter zur Auswechslung des Differenzdruckreglers	013G7833	391,00	
Hülse zur Blockierung der Voreinstellung	013G7834	141,00	
Koffer (ohne Inhalt)	013G7827	258,00	

Ventileinsätze



für Ventilgehäuse RA 2000 inkl. Stopfbuchse, RA-DV

Ausführung / Bezeichnung	MLE/St.	Best.-Nr.	€	WG
Ventileinsatz für RA-N 10/15 DG, Eck, WE	10	013G3063	18,70	03
Ventileinsatz für RA-N 10/15 UK (axial)	8	013G3065	18,70	
Ventileinsatz für RA-N 20/25		013G3064	18,70	
Ventileinsatz für RA-UN 10/15/20 und VHS DG, Eck	10	013G3066	18,70	
Ventieinsatz- Set für RA-DV, bestehend aus: Differenzdruckregler, Ventileinsatz, Stopfbuchse	5	013G7831	33,80	



für Ventilgehäuse RAVL (inkl. Stopfbuchse)

Ausführung / Bezeichnung	MLE/St.	Best.-Nr.	€	WG
Ventileinsatz für RAVL 10	12	013L0248	16,00	03
Ventileinsatz für RAVL 15/20	10	013L0249	16,00	

HINWEIS: Weitere Ventileinsätze auf Anfrage.

Ersatzteile und Zubehör für Ventilgehäuse



Ausführung / Bezeichnung	MLE/St.	Best.-Nr.	€	WG
Spindelverlängerung zu RA 2000 Ventilunterteil, 17 mm		013G0348	11,40	03
Montagemutter für RA- und FHV-Ventileinsätze		003L0213	14,10	
Blockierring zur Sicherung der Voreinstellung	30	013G0294	0,35	
Schraubendreher-Set, bestehend aus einem 6-Kant-Schlüssel und einem Gewindeschlüssel		013G1236	15,80	

Stopfbuchsen



Ausführung / Bezeichnung	MLE/St.	Best.-Nr.	€	WG
für RA 2000, RA-DV, VHS, FJVR (ab 2004), FHV, Schlüsselweite 10 mm	10	013G0290	20,30	03
Stopfbuchse für RAVL, RAV, FJVR (bis 2004), Schlüsselweite 12 mm	10	013U0070	20,50	03

Nippel



für RA, RA-C, RAV, FJVR, RAVL, RLV, AVDO (Senkwinkel 70°), matt vernickelt

Ausführung / Bezeichnung	Best.-Nr.	€	WG
R 3/8 Nippel	013G3181	7,90	03
R 5/8 Überwurfmutter - passend zu R 3/8 Nippel	013G3182	7,40	
R 1/2 Nippel	013G3183	9,40	
R 3/4 Überwurfmutter - passend zu R 1/2 Nippel	013G3184	10,80	
R 3/4 Nippel	013G3185	15,40	
R 1 Überwurfmutter - passend zu R 3/4 Nippel	013G3186	14,50	
R 1 Nippel	013G3187	18,20	
R 5/4 Überwurfmutter - passend zu R 1 Nippel	013G3188	21,30	



Kurze Nippel für RA, RAV, RAVL, RLV, AVDO,
unvernickelt zur Umrüstung von Anlagen mit ungenormten Handabsperrventilen

Ausführung / Bezeichnung	MLE/St.	Best.-Nr.	€	WG
R 3/8 Gewindelänge 10 mm Gesamtlänge 22 mm	10	013L0443	9,40	03
R 1/2 Gewindelänge 13 mm Gesamtlänge 24 mm		013L0445	10,20	
R 3/4 Gewindelänge 14 mm Gesamtlänge 29 mm		013L0447	13,00	
R 1 Gewindelänge 16 mm Gesamtlänge 35,5 mm		013U0407	17,00	



Lange Nippel für RA, RAV, RAVL, RLV, AVDO,
unvernickelt zur Umrüstung von Anlagen mit ungenormten Handabsperrventilen

Ausführung / Bezeichnung	MLE/St.	Best.-Nr.	€	WG
R 3/8 Gewindelänge 55 mm Gesamtlänge 75 mm	5	192H0187	14,00	03
R 1/2 Gewindelänge 55 mm Gesamtlänge 75 mm		192H0188	14,00	
R 3/4 Gewindelänge 65 mm Gesamtlänge 84 mm	4	192H0189	14,00	



Bogen für Typ RA, RAV, RAVL, RA-K, RA-KE, RA-KW, RA-KEW, matt vernickelt

Ausführung / Bezeichnung	MLE/St.	Best.-Nr.	€	WG
Bogen 90°, R ½ für die Lösung besonderer Montagebedingungen, ohne Überwurfmutter	10	013G3100	9,40	03



Reduziernippel für RA, RAV, RAVL, Reduzierung von Rohrleitung auf Ventil, matt vernickelt

Ausführung / Bezeichnung	MLE/St.	Best.-Nr.	€	WG
Reduzierung R 1 1/4 auf 3/4 AG	5	192H0157	15,10	03
Reduzierung R 1 auf 1/2 AG		192H0180	16,10	
Reduzierung R 1 auf 3/4 AG		192H0181	16,10	
Reduzierung R 1 1/4 auf 1/2 AG		192H0182	16,10	

Klemmverbinder



für Kupfer- und Weichstahlrohre nach DIN 1057/10305-1/10305-3[1)]

Anschluss	Rohrdimension	Für	MLE/St.	Best.-Nr.	€	WG
R 3/8 AG	10	RA-N 10, RA-DV 10, RA-UN 10, RLV 10, FJVR 10	10	013G4100	3,60	03
	12			013G4102	3,60	
R 1/2 AG	10	RA-N 15, RA-URX, RA-DV 15, RLV-X, RA-UN 15, RLV 15, FJVR 15, Lanzenventile		013G4110	5,20	
	12			013G4112	5,20	
	14			013G4114	5,20	
	15			013G4115	5,20	
	16			013G4116	5,20	
G 3/4 IG	10	RA-C 15 RLV-K, RLV-KS, VHS RA-N 15 AG, RLV 15 AG Lanzenventile Steigrohrventile, LENO™ MSV-BD LENO™ MSV-S		013G4120	5,60	
	12			013G4122	5,60	
	14			013G4124	5,60	
	15			013G4125	5,60	
	16			013G4126	5,60	
	18			013G4128	5,60	
G 1 IG	18	RA-C 20, LENO ™ MSV-BD LENO™ MSV-S		013U0134	16,90	08
	22			013U0135	16,90	



für VPE-Kunststoffrohre (PEX) nach DIN 16892/16893

Anschluss	Rohrdimension	Für	MLE/St.	Best.-Nr.	€	WG
R 1/2 AG	14 x 2	RA-N 15, RA-UN 15, RLV 15, FJVR 15, Lanzenventile	10	013G4144	7,20	03
	15 x 2,5			013G4147	7,20	
G 3/4 IG	12 x 2	RA-C 15 RLV-K, RLV-KS, VHS, RLV-DV, RA-N 15 AG, RLV 15 AG Lanzenventile Steigrohrventile LENO™ MSV-BD LENO™ MSV-S		013G4152	8,20	
	14 x 2			013G4154	8,20	
	16 x 2			013G4156	8,40	
	17 x 2			013G4162	8,20	
	18 x 2			013G4158	8,20	
	20 x 2			013G4160	8,40	
	15 x 2,5			013G4155	8,20	
	18 x 2,5			013G4159	8,20	
	16 x 1,5			013G4157	8,20	
	16 x 2,2			013G4163	8,20	
	20 x 2,5			013G4161	8,20	

[1)] Klemmverbinder für Weichstahl- und Kupferrohre werden ohne Stützhülsen geliefert

Ventilgehäuse, Ersatzteile und Zubehör

Klemmverbinder



für Aluminium-Verbundrohre (Alupex)

Anschluss	Rohrdimension	Für	MLE/St.	Best.-Nr.	€	WG
R ½ AG	14 x 2	RA-N 15, RA-UN 15, FJVR 15, RA-DV 15, RA-URX, RLV-X RLV 15, Lanzenventile	10	013G4174	8,40	03
	16x 2		10	013G4176	8,40	
G ¾ IG	14 x 2	RA-C 15, RLV-K, RLV-KS, RLV-DV, VHS, RA-N 15 AG RLV 15 AG Lanzenventile Steigrohrventile LENO™ MSV-BD LENO™ MSV-S	10	013G4184	9,10	
	16x 2		10	013G4186	9,70	
	16 x 2,25		10	013G4187	9,10	
	18 x 2		10	013G4188	9,10	
	20 x 2		10	013G4190	9,10	
	20 x 2,5		10	013G4191	9,10	



für Weichstahl- und Kupferrohre, verchromt, nach DIN 1057/10305-1/10305-3[1)]

Anschluss	Rohrdimension	Für	Best.-Nr.	€	WG
R ½ AG	10	Verchromte Ventile der X-tra Collection, VHX	013G4192	7,90	03
	12		013G4193	7,90	
	14		013G4194	7,90	
	15		013G4195	7,90	
	16		013G4196	7,90	



für VPE-Kunststoffrohre, verchromt, nach DIN 16892/16893

Anschluss	Rohrdimension	Für	Best.-Nr.	€	WG
R ½ AG	15 x 2,5	Verchromte Ventile der X-tra Collection, VHX	013G4199	auf Anfrage	03
	16 x 2		013G4198	13,10	



für Alupex-Rohre, verchromt

Anschluss	Rohrdimension	Für	Best.-Nr.	€	WG
R ½ AG	16 x 2	Verchromte Ventile der X-tra Collection, VHX	013G4200	13,10	03

[1)] Klemmverbinder für Kupfer- und Weichstahlrohre werden ohne Stützhülsen geliefert.

Automatische Strangventile 64
ASV-P 64
ASV-PV 64
ASV-M 65
ASV-BD 65
ASV-D 65
ASV-PV 66
ASV-M 66
ASV-PV 50 67
ASV-PV 65-100 67
Universelle Strangventile 68
USV-I 68
USV-M 68
USV-Set 69
PV Membranoberteil 69
Zubehör für ASV und USV 70
Isolierschale für ASV-M/-I/-P , USV 71
Isolierschale für ASV-PV 71
Isolierschale für ASV-BD und MSV-BD 71
Differenzdruckregler mit Durchflussbegrenzung 72
AB-PM DN 10-32 72
AB-PM DN 40-100 72
Manuelle Strangventile 73
LENO™ MSV-BD 73
LENO™ MSV-D 73
LENO™ MSV-S 74
LENO™ MSV-Set 74
MSV-F2 75
Messcomputer 76
PFM 100 76
PFM 1000 76
Druckunabhängige Abgleich- und Regelventile 77
AB-QM 4.0 DN 15-32 77
AB-QM DN 40 - 50 79
AB-QM DN 50 - 100 79
AB-QM NovoCon® DN 40-100 80
AB-QM DN 125 - 250 80
Stellantriebe für AB-QM 4.0 DN 15-32 81
TWA-Q Thermischer Stellantrieb 81
AME, AMV, AMI motorische Stellantriebe 82
ABNM A5 thermischer Stellantrieb 82
Stellantriebe für AB-QM DN 40-250 83
AME , AMV motorische Stellantriebe für AB-QM DN 40-100 83
AME , AMV motorische Stellantriebe für AB-QM DN 125-250 83
Digitale Stellantriebe für AB-QM 4.0 DN15-32 84
NovoCon® S digitaler Stellantrieb 84
AB-QM 4.0 ChangeOver⁶ Flexo 85
AB-QM 4.0 ChangeOver⁶ Flexo 85
AB-QM 4.0 Flexo 85
6-Wege-Umschaltventil (ChangeOver⁶) 86
ChangeOver⁶ - 6-Wege-Umschaltventil 86
Digitale Stellantriebe für AB-QM DN 40-250 87
NovoCon® M/L 87
Absperrklappen 88
VFH 2 - Absperrklappen 88
VFH 2 - Motorische Absperrklappen 89
1-Rohr Anwendungen & Zirkulationsventile 90
QT Thermostatischer Stellantrieb für 1-Rohr-Anwendungen 90
MTCV Zirkulationsventil 90
Überströmventile 91
AVDO 91


l/h
4.8 gpm

ASV-P



Strangdifferenzdruckregler mit festem Sollwert 10 kPa, Federn unter Anlagendruck wechselbar, einschließlich Impulsleitung 1,5 m, Entleerungshahn und integrierte Absperrung mit blauem Handrad; max. Differenzdruck über dem Ventil 1,5 bar, max. Wassertemperatur 120 °C, inkl. grauer Isolierschale bis 80 °C, PN 16, Einbau im Rücklauf mit Innengewinde (Ausführung mit Außengewinde auf Anfrage)

Typ	Nennweite	Anschluss		k_{vs}-Wert	Regelbereich	Best.-Nr.	€	WG
		Impuls	Ventil					
ASV-P	DN 15	Rp 1/16	Rp 1/2	1,6	0,1 bar (10 kPa)	003L7621	177,00	28
	DN 20		Rp 3/4	2,5		003L7622	211,00	
	DN 25		Rp 1	4,0		003L7623	278,00	
	DN 32		Rp 1 1/4	6,3		003L7624	353,00	

HINWEIS: Sollwertfedern 0,2 bar und 0,3 bar auf Anfrage

ASV-PV



Strangdifferenzdruckregler mit einstellbarem Sollwert, Federn unter Anlagendruck wechselbar, mit Spül- und Füllfunktion, einschließlich Impulsleitung 1,5 m, Entleerungshahn, Einstellskala und integrierte Absperrung mit blauem Handrad, max. Differenzdruckuber dem Ventil 2 bar, max Wassertemperatur 120 °C, PN 16, Einbau im Rücklauf

Einstellbereich 5-25 kPa, inkl. schwarzer EPP-Isolierschale mit Klickverschluss bis 120 °C

Typ	Nennweite	Anschluss		k_{vs}-Wert	Regelbereich	Best.-Nr.	€	WG
		Impuls	Ventil					
ASV-PV	DN 15	Rp 1/16	Rp 1/2	1,6	0,05-0,25 bar (5-25 kPa)	003Z5601	247,00	28
	DN 20		Rp 3/4	2,5		003Z5602	262,00	
	DN 25		Rp 1	4,0		003Z5603	317,00	
	DN 32		Rp 1 1/4	6,3		003Z5604	432,00	
	DN 40		Rp 1 1/2	10,0		003Z5605	539,00	
	DN 50		Rp 2	16,0		003Z5606	664,00	

Einstellbereich 20-60 kPa, ohne Isolierschale (Zubehör siehe Seite 71)

ASV-PV	DN 15	Rp 1/16	Rp 1/2	1,6	0,2-0,6 bar (20-60 kPa)	003Z5541	208,00	28
	DN 20		Rp 3/4	2,5		003Z5542	236,00	
	DN 25		Rp 1	4,0		003Z5543	300,00	
	DN 32		Rp 1 1/4	6,3		003Z5544	411,00	
	DN 40		Rp 1 1/2	10,0		003Z5545	512,00	
	DN 50		Rp 2	16,0		003Z5546	648,00	

ASV-M



Strang-Absperrventil zur Kombination mit Strangdifferenzdruckregler, Anschlussmöglichkeit für die Impulsleitung und Messnippel mit rotem Handrad; max. Differenzdruck über dem Ventil 1,5 bar, max. Wassertemperatur 120 °C, inkl. grauer Isolierschale bis 80 °C, PN 16

Typ	Nennweite	Anschluss		k_{vs}-Wert	Best.-Nr.	€	WG
		Impuls	Ventil				
ASV-M	DN 15	Rp 1/16 [1]	Rp ½	1,6	003L7691	53,30	28
	DN 20		Rp ¾	2,5	003L7692	57,70	
	DN 25		Rp 1	4,0	003L7693	70,20	
	DN 32		Rp 1¼	6,3	003L7694	98,80	
	DN 40		Rp 1½	10	003L7695	124,00	

ASV-BD



Strangregulier, Absperr- und Messventil mit Entleerung, zur Kombination mit Strangdifferenzdruckregler, mit Anschlussmöglichkeit für die Impulsleitung, präzise Feineinstellung mit digitaler Skala, Messung und Entleerung von Vor- und Rücklauf über eine 360° drehbare Serviceeinheit, integrierter Kugelhahn mit Stellungsanzeige zur Absperrung, Medientemperatur -20 bis 120 °C, inkl. schwarzer EPP-Isolierschale bis 120 °C, PN 16

Typ	Nennweite	Anschluss		k_{vs}-Wert	Best.-Nr.	€	WG
		Impuls	Ventil				
ASV-BD	DN 15	Rp 1/16 [1]	Rp ½	3,0	003Z4041	114,00	28
	DN 20		Rp ¾	6,6	003Z4042	129,00	
	DN 25		Rp 1	9,5	003Z4043	146,00	
	DN 32		Rp 1¼	18	003Z4044	208,00	
	DN 40		Rp 1½	26	003Z4045	247,00	
	DN 50		Rp 2	40	003Z4046	283,00	

ASV-D



Strangregulier-, Absperr- und Messventil ohne Entleerung zur Kombination mit Strangdifferenzdruckregler, Anschlussmöglichkeit für Impulsleitung, präzise Feineinstellung über digitale Skala, 2 Messnippel zur Messung von Durchfluss und Druck, integrierter Absperr-Kugelhahn mit Stellungsanzeige, Medientemperatur -20 bis 120 °C, PN 20, ohne Isolierung

Typ	Nennweite	Anschluss		k_{vs}-Wert	Best.-Nr.	€	WG
		Impuls	Ventil				
ASV-D	DN 15	Rp 1/16 [1]	Rp ½	3,0	003Z7008	96,70	28
	DN 20		Rp ¾	6,0	003Z7009	111,00	
	DN 25		Rp 1	9,5	003Z7010	135,00	
	DN 32		Rp 1¼	18	003Z7011	186,00	
	DN 40		Rp 1½	26	003Z7012	249,00	
	DN 50		Rp 2	40	003Z7013	282,00	

HINWEIS: Als Dämmschalen für ASV-D empfehlen wir die Velaclip-Serie von ISOWA.

[1] Bitte beachten Sie, dass die Anschlussöffnung durch Anschluss der Impulsleitung immer verschlossen werden muss.
ASV-P/PV ist im Sinne der VOB Teil C DIN 18380 Abs. 3.1.1. geeignet, um z.B. übermäßigem Differenzdruckanstieg bei Schwachlastbetrieb entgegenzuwirken.

ASV-PV



Strangdifferenzdruckregler mit einstellbarem Sollwert, Federn unter Anlagendruck wechselbar, mit Spül- und Füllfunktion, einschließlich Impulsleitung 1,5 m, Entleerungshahn, Einstellskala und integrierte Absperrung mit blauem Handrad, max. Differenzdruckuber dem Ventil 2 bar, max Wassertemperatur 120 °C, PN 16, Einbau im Rücklauf

Einstellbereich 5-25 kPa, inkl. schwarzer EPP-Isolierschale mit Klickverschluss bis 120 °C

Typ	Nennweite	Anschluss		k_{vs}-Wert	Regelbereich	Best.-Nr.	€	WG
		Impuls	Ventil					
ASV-PV	DN 15	Rp 1/16	G ¾ A	1,6	0,05-0,25 bar (5-25 kPa)	003Z5611	240,00	28
	DN 20		G 1 A	2,5		003Z5612	268,00	
	DN 25		G 1¼ A	4,0		003Z5613	343,00	
	DN 32		G 1½ A	6,3		003Z5614	472,00	
	DN 40		G 1¾ A	10,0		003Z5615	560,00	
	DN 50		G 2¼ A	16,0		003Z5616	750,00	

Einstellbereich 20-60 kPa, ohne Isolierschale (Zubehör siehe Seite 71)

Typ	Nennweite	Anschluss		k_{vs}-Wert	Regelbereich	Best.-Nr.	€	WG
		Impuls	Ventil					
ASV-PV	DN 15	Rp 1/16	G ¾ A	1,6	0,2-0,6 bar (20-60 kPa)	003Z5551	228,00	28
	DN 20		G 1 A	2,5		003Z5552	260,00	
	DN 25		G 1¼ A	4,0		003Z5553	332,00	
	DN 32		G 1½ A	6,3		003Z5554	452,00	
	DN 40		G 1¾ A	10,0		003Z5555	562,00	
	DN 50		G 2¼ A	16,0		003Z5556	735,00	

ASV-M



Strang-Absperrventil zur Kombination mit Strangdifferenzdruckregler, Anschlussmöglichkeit für die Impulsleitung und Messnippel mit rotem Handrad; max. Differenzdruck über dem Ventil 1,5 bar, max. Wassertemperatur 120 °C, inkl. grauer Isolierschale bis 80 °C, PN 16

Typ	Nennweite	Anschluss		k_{vs}-Wert	Best.-Nr.	€	WG
		Impuls	Ventil				
ASV-M	DN 15	Rp 1/16 [1]	G ¾ A	1,6	003L7696	53,30	28
	DN 20		G 1 A	2,5	003L7697	57,70	
	DN 25		G 1¼ A	4,0	003L7698	70,20	
	DN 32		G 1½ A	6,3	003L7699	98,80	
	DN 40		G 1¾ A	10	003L7700	124,00	
	DN 50[2]		G 2¼ A	16	003L7702	189,00	

HINWEIS: Passende Gewinde-/Schweißnippel siehe Seite 70

[1] Bitte beachten Sie, dass die Anschlussöffnung durch Anschluss der Impulsleitung immer verschlossen werden muss. ASV-P/PV ist im Sinne der VOB Teil C DIN 18380 Abs. 3.1.1. geeignet, um z.B. übermäßigem Differenzdruckanstieg bei Schwachlastbetrieb entgegenzuwirken.

[2] ASV-M/I in DN 50 ohne Isolierschale



ASV-PV 50

Strangdifferenzdruckregler, Gehäuse aus Gusseisen EN-GJL250 (GG25), einschließlich Entleerhahn, Impulsleitung 2,5 m und Anschlussnippel (003L8151), integrierte Absperrung mit blauem Handrad, max. Differenzdruck über dem Ventil 2,5 bar, max. Wassertemperatur 120 °C, PN 16, Einbau im Rücklauf, ohne Isolierschale. Ausführung mit Außengewinde

Typ	Nennweite	Anschluss		k_{vs}-Wert	Regelbereich	Best.-Nr.	€	WG
		Impuls	Ventil					
ASV-PV	DN 50	Rp 1/16	G 2½ A	20	0,05-0,25	003Z0611	760,00	28
					0,2-0,4	003Z0621	760,00	
					0,35-0,7	003Z0631	760,00	
					0,6-1,0	003Z0641	760,00	

Zubehör ASV-PV 50

Typ / Bezeichnung	Best.-Nr.	€	WG
1 Schweißnippel für G 2 ½ A, DN 50, inkl. Überwurfmutter und Dichtung für ASV-PV 50	003Z0276	79,00	28
1 Gewindenippel für G 2 ½ A, DN 50, inkl. Überwurfmutter und Dichtung für ASV-PV 50	003Z0278	63,10	



ASV-PV 65-100

Flanschen-Strangdifferenzdruckregler, Gehäuse aus Gusseisen EN-GJL250 (GG25), Baulänge nach DIN EN 558-1 Reihe 1, einschließlich Impulsleitung 2,5 m undAnschlussnippel für MSV-F2 (003Z0691 und 003L8151), integrierte Absperrung mit blauem Handrad, max. Differenzdruck über dem Ventil 2,5 bar, max. Wassertemperatur 120 °C, PN 16, Einbau im Rücklauf, ohne Isolierschale. Ausführung mit Flansch nach DIN EN 1092-2

Typ	Nennweite	Anschluss		k_{vs}-Wert	Regelbereich	Best.-Nr.	€	WG
		Impuls	Ventil					
ASV-PV	DN 65	Rp 1/16	Flansch nach DIN EN 1092-2	48,0	0,2-0,4	003Z0623	2.280,00	28
					0,35-0,7	003Z0633	2.280,00	
					0,6-1,0	003Z0643	2.280,00	
	DN 80			63,0	0,2-0,4	003Z0624	2.730,00	
					0,35-0,7	003Z0634	2.730,00	
					0,6-1,0	003Z0644	2.730,00	
	DN 100			76,0	0,2-0,4	003Z0625	3.270,00	
					0,35-0,7	003Z0635	3.270,00	
					0,6-1,0	003Z0645	3.270,00	

Zubehör ASV-PV 65-100

Typ / Bezeichnung	MLE/ St.	Best.-Nr.	€	WG
Impulsleitung 1,5 m (Kupfer) für ASV-PV		003L8152	33,60	28
Impulsleitung 1,5 m (Kunststoff) für ASV-PV, ASV-PV, USV-PV	10	003Z0689	47,10	
Impulsleitung 2,5 m (Kupfer) für ASV-PV		003Z0690	50,30	
Impulsleitung 5,0 m (Kupfer) für ASV-PV		003L8153	58,70	
Nippel zum Anschluss der Impulsleitung an IG R ¼		003L8151	17,10	
Nippel zum Anschluss der Impulsleitung und Messnippel an MSV-F2		003Z0691	33,60	

HINWEIS: Das Partnerventil MSV-F2 finden Sie auf Seite 75.

USV-I



Universelles Strangregulier- und Messventil, zur Montage im Vorlauf, einschließlich Entleerungshahn und einem Messnippel, Absperrung mit Einstellskala über rotem Handrad, PN 16, ohne Isolierschale

Ausführung mit Innengewinde

Typ	Nennweite	k_{vs}-Wert	Ventilanschluss	Best.-Nr.	€	WG
USV-I	DN 15	1,6	Rp ½	003Z2131	68,40	28
	DN 20	2,5	Rp ¾	003Z2132	78,50	
	DN 25	4,0	Rp 1	003Z2133	95,50	
	DN 32	6,3	Rp 1¼	003Z2134	136,00	
	DN 40	10	Rp 1½	003Z2135	165,00	
	DN 50	16	Rp 2	003Z2151	248,00	

Ausführung mit Außengewinde

Typ	Nennweite	k_{vs}-Wert	Ventilanschluss	Best.-Nr.	€	WG
USV-I	DN 15	1,6	G ¾ A	003Z2136	68,40	28
	DN 20	2,5	G 1 A	003Z2137	78,50	
	DN 25	4,0	G 1¼ A	003Z2138	95,50	
	DN 32	6,3	G 1½ A	003Z2139	136,00	
	DN 40	10	G 1¾ A	003Z2140	165,00	
	DN 50	16	G 2¼ A	003Z2152	259,00	

USV-M



Aufrüstbares, Universelles Strang-Absperrventil, zur Montage im Rücklauf, einschließlich Entleerungshahn, Absperrung mit blauem Handrad, unter Anlagendruck zu Differenzdruckregler aufrüstbar, PN 16, ohne Isolierschale
Ausführung mit Innengewinde

Typ	Nennweite	k_{vs}-Wert	Ventilanschluss	Best.-Nr.	€	WG
USV-M	DN 15	1,6	Rp ½	003Z2121	63,90	28
	DN 20	2,5	Rp ¾	003Z2122	70,40	
	DN 25	4,0	Rp 1	003Z2123	86,30	
	DN 32	6,3	Rp 1¼	003Z2124	127,00	
	DN 40	10	Rp 1½	003Z2125	152,00	
	DN 50[1)]	16	Rp 2	003Z2153	226,00	

Ausführung mit Außengewinde

Typ	Nennweite	k_{vs}-Wert	Ventilanschluss	Best.-Nr.	€	WG
USV-M	DN 15	1,6	G ¾ A	003Z2126	63,90	28
	DN 20	2,5	G 1 A	003Z2127	72,30	
	DN 25	4,0	G 1¼ A	003Z2128	89,30	
	DN 32	6,3	G 1½ A	003Z2129	127,00	
	DN 40	10	G 1¾ A	003Z2130	152,00	
	DN 50[1]	16	G 2¼ A	003Z2154	226,00	

USV-Set

Universelles Strangventil-Set, bestehend aus USV-Set, bestehend aus einem aufrüstbarem Strangabsperrventil USV-M und einem Strangregulier- und Messventil USV-I, einschließlich 2 Entleerungshähnen und einem Messnippel, PN 16, ohne Isolierschale



Ausführung mit Innengewinde

Typ	Nennweite	k_{vs}-Wert	Ventilanschluss	Best.-Nr.	€	WG
USV-Set	DN 15	1,6	Rp ½	003Z2141	132,00	28
	DN 20	2,5	Rp ¾	003Z2142	149,00	
	DN 25	4,0	Rp 1	003Z2143	180,00	
	DN 32	6,3	Rp 1¼	003Z2144	254,00	
	DN 40	10	Rp 1½	003Z2145	302,00	
	DN 50[1)]	16	Rp 2	003Z2155	449,00	

Ausführung mit Außengewinde

Typ	Nennweite	k_{vs}-Wert	Ventilanschluss	Best.-Nr.	€	WG
USV-Set	DN 15	1,6	G ¾ A	003Z2146	132,00	28
	DN 20	2,5	G 1 A	003Z2147	149,00	
	DN 25	4,0	G 1¼ A	003Z2148	180,00	
	DN 32	6,3	G 1½ A	003Z2149	254,00	
	DN 40	10	G 1¾ A	003Z2150	302,00	
	DN 50[1]	16	G 2¼ A	003Z2160	449,00	

PV Membranoberteil

zum Aufrüsten des USV-M-Ventils zum Strangdifferenzdruckregler unter Anlagendruck, inklusive Impulsleitung und Anschlussnippel, Regelbereich 0,05 - 0,25 bar (5-25 kPa)



Nennweite	Best.-Nr.	€	WG
DN 15	003Z2156	155,00	28
DN 20	003Z2157	208,00	
DN 25	003Z2158	242,00	
DN 32 / 40	003Z2159	300,00	

[1)] Die Ventile in Nennweite DN 50 sind nicht aufrüstbar.

Preisliste Deutschland 01. Januar 2027 • Technische Änderungen und Irrtum vorbehalten.
Alle Preise sind unverbindliche Preisempfehlungen zuzüglich MwSt.

Link zur aktuellen digitalen Preisliste

Ersatzteile und Zubehör

Ausführung / Bezeichnung	MLE/St.	Best.-Nr.	€	WG
Entleerungshahn für ASV-P, ASV-PV und USV (Anschluss ¼" AG)		003L8141	23,60	28
Anschluss für Differenzdruckmessung am Entleerungshahn		003L8143	30,30	
Verschlussstopfen inkl. O-Ring für Impulsleitungsanschluss ASV-M/-I/-D/-BD (Pack. à 10 St.)		003L8174	26,80	
O-Ring für Impulsleitung (Pack. à 10 St.)		003L8175	10,30	
Zwei Messnippel mit Fixierbeschlag für ASV-M		003L8145	20,40	
Ein Messnippel mit Fixierbeschlag für USV-I		003L8161	15,20	
Impulsleitung 1,5 m (Kupfer) für ASV-P, ASV-PV, USV		003L8152	33,60	
Impulsleitung 1,5 m (Kunststoff) für ASV-P, ASV-PV, USV-PV	10	003Z0689	47,10	
Impulsleitung 2,5 m (Kupfer) für ASV-P, ASV-PV, USV		003Z0690	50,30	
Impulsleitung 5,0 m (Kupfer) für ASV-P, ASV-PV, USV		003L8153	58,70	
Nippel zum Anschluss der Impulsleitung ohne ASV-M Rp 1/16 - R ¼		003L8151	17,10	
Nippel zum Anschluss von Impulsleitung und Messnippel an MSV-F2		003Z0691	33,60	
Anschlussadapter zum Anschluss der Impulsleitung Rp 1/16 an Entleerungshahn G ¾		003Z0109	19,60	
Handrad (schwarz) für ASV-P/ USV-M/ASV-M 15		003L8146	10,30	
Handrad (schwarz) für ASV-P/ USV-M/ASV-M 20		003L8147	11,90	
Handrad (schwarz) für ASV-P/ USV-M/ASV-M 25		003L8148	13,70	
Handrad (schwarz) für ASV-P/ USV-M/ASV-M 32-50, AB-QM DN 40/50		003L8149	15,20	
Handrad (blau) für ASV-PV 15-25 (nur für Baureihe ab 2016 mit Einstellskala)		003Z7855	10,30	
Handrad (blau) für ASV-PV 32-50 (nur für Baureihe ab 2016 mit Einstellskala)		003Z7857	11,90	
Werkzeug zur Aktivierung der Spülfunktion bei ASV-PV (nur für Baureihe ab 2016 mit Einstellskala)		003Z7850	32,10	
Einschraubadapter für ASV/MSV-BD zum Anschluss einer Impulsleitung Rp 1/16	10	003Z4098	10,30	



Einstellskala ASV-PV

Beschreibung	Anschluss DN	Best.-Nr.	€	WG
Einstellskala mit Sollwertfeder, **5-25 kPa** (ohne Handrad)	15-20	003Z7841	25,40	28
	25	003Z7842	30,30	
	32	003Z7843	80,30	
	40	003Z7844	87,20	
	50	003Z7845	93,90	
Einstellskala mit Sollwertfeder, **20-60 kPa** (ohne Handrad)	15-20	003Z7831	25,40	
	25	003Z7832	30,30	
	32	003Z7833	80,30	
	40	003Z7834	87,20	
	50	003Z7835	93,90	
Einstellskala mit Sollwertfeder, **20-80 kPa** (ohne Handrad)	32	003Z7836	82,00	
	40	003Z7837	87,20	
	50	003Z7838	93,90	

Anschlussteile-Set

Gewinde-/Schweißnippel mit Überwurfmutter und Dichtung
(je Ventil werden 2 Nippel benötigt)



Nennweite	Anschluss	Überwurfmutter	Gewindenippel Best.-Nr.	Schweißnippel Best.-Nr.	€	WG
DN 15	R ½	G ¾ A	003Z0232	003Z0226	6,60	28
DN 20	R ¾	G 1 A	003Z0233	003Z0227	8,30	
DN 25	R 1	G 1¼ A	003Z0234	003Z0228	12,70	
DN 32	R 1¼	G 1½ A	003Z0235	003Z0229	18,40	
DN 40	1½	G 1¾ A	003Z0273	003Z0271	55,50	
DN 50	R 2	G 2¼ A [1)]	003Z0274	003Z0272	71,10	

[1)] nicht für ASV-PV 50, 003Z0611-0641



Isolierschale für ASV-M/-I/-P , USV

Ausführung	Bezeichnung	Best.-Nr.	€	WG
EPS-Isolierschale DN 15	Grau, für max. Medientemperatur 80 °C	003L8165	13,70	28
EPS-Isolierschale DN 20		003L8166	17,10	
EPS-Isolierschale DN 25		003L8167	20,40	
EPS-Isolierschale DN 32		003L8168	23,60	
EPS-Isolierschale DN 40		003L8169	26,80	

Ausführung	Bezeichnung	Best.-Nr.	€	WG
EPP-Isolierschale DN 15	Schwarz, für max. Medientemperatur 120 °C	003L8170	40,40	28
EPP-Isolierschale DN 20		003L8171	43,70	
EPP-Isolierschale DN 25		003L8172	47,10	
EPP-Isolierschale DN 32		003L8173	50,30	
EPP-Isolierschale DN 40		003L8139	53,80	
EPP-Isolierschale DN 50[1)]		003L8138	70,40	



Isolierschale für ASV-PV

nur für neue Ausführung, ab 2016 mit Einstellskala

Ausführung	Bezeichnung	Best.-Nr.	€	WG
EPP-Isolierschale DN 15-20	Schwarz, mit Klickverschluss, für max. Medientemperatur 120 °C	003Z7800	17,10	28
EPP-Isolierschale DN 25		003Z7802	20,40	
EPP-Isolierschale DN 32		003Z7803	26,80	
EPP-Isolierschale DN 40-50		003Z7804	33,60	



Isolierschale für ASV-BD und MSV-BD

Ausführung	Bezeichnung	Best.-Nr.	€	WG
EPP-Isolierschale DN 15	Schwarz, mit Klickverschluss, für max. Medientemperatur 120 °C	003Z4781	20,40	28
EPP-Isolierschale DN 20		003Z4782	23,60	
EPP-Isolierschale DN 25		003Z4783	26,80	
EPP-Isolierschale DN 32		003Z4784	40,40	
EPP-Isolierschale DN 40		003Z4785	47,10	
EPP-Isolierschale DN 50		003Z4786	53,80	

[1)] Nur für USV, ASV-I/M 50



AB-PM DN 10-32

Differenzdruckregler mit Durchflussbegrenzung und integriertem Regelventil.z.B. für Fußbodenheizungs-Verteiler und Heizkörperstränge, einschließlich Impulsleitung 1,5 m und Anschlussnippel 3/8" AG (003L5042), integrierte Absperrung mit rotem Handrad, max. Differenzdruck über dem Ventil 4 bar, max. Wassertemperatur 120 °C, PN 16. Einbau im Vorlauf

Typ	Nennweite	Max. Durchfluss bei Strangdifferenzdruck		Anschluss	Best.-Nr.	€	WG
		0,1 bar	0,2 bar				
AB-PM 10	DN 10	110 l/h		G ½ A	003Z1401	204,00	28
AB-PM 10 HP			110 l/h		003Z1411	204,00	
AB-PM 15	DN 15	300 l/h		G ¾ A	003Z1402	214,00	
AB-PM 15 HP			300 l/h		003Z1412	214,00	
AB-PM 20	DN 20	600 l/h		G 1 A	003Z1403	252,00	
AB-PM 20 HP			600 l/h		003Z1413	252,00	
AB-PM 25	DN 25	1200 l/h		G 1¼ A	003Z1404	336,00	
AB-PM 25 HP			1200 l/h		003Z1414	336,00	
AB-PM 32	DN 32	2300 l/h		G 1½ A	003Z1405	518,00	
AB-PM 32 HP			2300 l/h		003Z1415	518,00	

HINWEISE:
Als Absperrventil zum Einbau in den Rücklauf empfehlen wir MSV-S 15/20/25/32 mit Anschlussadapter 003Z0109 für die Impulsleitung. Als Raumthermostate empfehlen wir die Danfoss Icon-Serie, siehe Seite 114. AB-PM Anschluss-Sets zum hydraulischen Abgleich von FBH-Verteilern inklusive Pass-Stück für Wärmezähler siehe Seite 119 im Bereich Fußbodenheizung. Als Dämmschalen empfehlen wir die Velaclip-Serie von ISOWA bzw. Dämmschalen von GWK Kuhlmann.



AB-PM + Stellantrieb

AB-PM DN 40-100

Differenzdruckregler mit Durchflussbegrenzung für einzelne Zonen bei stufenweiser Installation, Übergabe und Inbetriebnahme, z.B. bei Shopping Centern mit unterschiedlichem Mieterausbau, einschließlich Impulsleitung 2,5 m; Anschlussstück für 1/16" - R ¼" (003L8251); Spindelhalterung (003Z0695)

Typ	DN	Nenndurchfluss [l/h]	max. Durchluss [l/h]	Anschluss	Best.-Nr.	€	WG
		bei Strangdifferenzdruck Δpr = 25 kPa					
AB-PM 40	DN 40	5.000	10.200	G 2A	003Z1435	1.360,00	28
AB-PM 50	DN 50	6.500	13.095	G 2½A	003Z1436	1.430,00	
AB-PM 65	DN 65	16.800	25.840	Flansch PN 16	003Z1438	3.380,00	
AB-PM 80	DN 80	19.600	35.000	Flansch PN 16	003Z1439	3.900,00	
AB-PM 100	DN 100	21.000	44.000	Flansch PN 16	003Z1440	4.920,00	

Typ	DN	Bezeichnung	Best.-Nr.	€	WG
AME 435 QM	DN 40-100	motorischer stetiger Stellantrieb 0-10Vdc, 24 VAC/DC für AB-PM DN 40-100	082H0171	551,00	28



Ersatzteile und Zubehör

Ausführung / Bezeichnung	Best.-Nr.	€	WG
Anschlussadapter für Impulsleitung an Entleerhahn G ¾	003Z0109	19,60	28
Anschlussadapter für Impulsleitung an IG 3/8 (im Lieferumfang)	003L5042	15,10	
Impulsleitung 1,5 m (im Lieferumfang)	003L8152	33,60	

LENO™ MSV-BD



Strangregulier-, Absperr- und Messventil mit präziser Feineinstellung mit digitaler Skala, Messung und Entleerung von Vor- und Rücklauf über eine 360° drehbare Serviceeinheit, integrierter Kugelhahn mit Stellungsanzeige zur Absperrung, leichte Montage des Ventils durch abnehmbares Handrad, Medientemperatur -20 bis 120 °C. Einbau im Vor- oder Rücklauf möglich

Mit Innengewinde

Typ	Nenndruck	Nennweite	k_{vs}-Wert	Ventilanschluss	Best.-Nr.	€	WG
LENO™ MSV-BD	PN 20	DN 15 LF	2,5	Rp ½	003Z4000	97,50	28
		DN 15	3,0	Rp ½	003Z4001	97,50	
		DN 20	6,0	Rp ¾	003Z4002	110,00	
		DN 25	9,5	Rp 1	003Z4003	130,00	
		DN 32	18,0	Rp 1¼	003Z4004	173,00	
		DN 40	26,0	Rp 1½	003Z4005	203,00	
		DN 50	40,0	Rp 2	003Z4006	253,00	

Zubehör für LENO™ MSV-BD



Typ / Ausführung	Best.-Nr.	€	WG
Lange Messnippel 60 mm für MSV-BD (2 Stück)	003Z4657	71,60	28
Handrad für MSV-BD (15-50)	003Z4652	24,20	
Schlauchanschluss ½ " für Entleerung MSV-BD	003Z4096	27,40	
Schlauchanschluss ¾ " für Entleerung MSV-BD	003Z4097	27,40	
Messnippelverlängerung für MSV-BD (2 Stück), Montage unter Druck	003Z3946	85,30	

LENO™ MSV-D



Strangregulier-, Absperr- und Messventil ohne Entleerung, präzise Feineinstellung über digitale Skala, 2 Messnippel zur Messung von Durchfluss und Druck, integrierter Absperr-Kugelhahn mit Stellungsanzeige, Messing entzinkungsfrei, Medientemperatur -20 bis 120 °C, PN 20, ohne Isolierung. Einbau im Vor- oder Rücklauf möglich

Typ	Nenndruck	Nennweite	k_{vs}-Wert	Ventilanschluss	Best.-Nr.	€	WG
LENO™ MSV-D	PN 20	DN 15LF	2,5	Rp ½	003Z7000	76,70	28
		DN 15	3,0	Rp ½	003Z7001	76,70	
		DN 20	6,0	Rp ¾	003Z7002	88,70	
		DN 25	9,5	Rp 1	003Z7003	104,00	
		DN 32	18,0	Rp 1¼	003Z7004	162,00	
		DN 40	26,0	Rp 1½	003Z7005	195,00	
		DN 50	40,0	Rp 2	003Z7006	241,00	

HINWEIS: Als Dämmschalen für MSV-D empfehlen wir die Velaclip-Serie von ISOWA.

[1] Nur für Klemmverbinder, nicht flachdichtend.

LENO™ MSV-S



Strangabsperrventil mit integrierte Entleerung mit direktem Schlauchanschluss ¾" und hoher Entleerleistung, Absperrung über integrierten Kugelhahn, als hochwertiges Partnerventil zu LENO™ MSV-BD, im Vorlauf und Rücklauf einsetzbar, Kennzeichnung über mitgelieferte rote und blaue Farbclips, Medientemperatur: -20 bis 120 °C
mit Innengewinde

Typ	Nenndruck	Nennweite	k_{vs}-Wert	Ventilanschluss	Best.-Nr.	€	WG
LENO™ MSV-S	PN 20	DN 15	3,0	Rp ½	003Z4011	37,80	28
		DN 20	6,0	Rp ¾	003Z4012	42,40	
		DN 25	9,5	Rp 1	003Z4013	53,10	
		DN 32	18,0	Rp 1¼	003Z4014	93,60	
		DN 40	26,0	Rp 1½	003Z4015	151,00	
		DN 50	40,0	Rp 2	003Z4016	197,00	

mit Außengewinde für Klemmverbinder (nicht flachdichtend)

Typ	Nenndruck	Nennweite	k_{vs}-Wert	Ventilanschluss	Best.-Nr.	€	WG
LENO™ MSV-S	PN 20	DN 15	3,0	G ¾ A	003Z4111	36,20	28
		DN 20	6,0	G 1 A	003Z4112	43,80	

HINWEIS: Als Dämmschalen empfehlen wir die Velaclip-Serie von ISOWA bzw. Dämmschalen von GWK Kuhlmann.

LENO™ MSV-Set



bestehend aus manuellem Strangregulier- und Messventil LENO™ MSV-BD sowie manuellem Strangabsperr- und Messventil LENO™ MSV-S mit Innengewinde

Typ	Nenndruck	Nennweite	k_{vs}-Wert	Ventilanschluss	Best.-Nr.	€	WG
LENO™ MSV-BD und LENO™ MSV-S	PN 20	DN 15	3,0	Rp ½	003Z4051	136,00	28
		DN 20	6,0	Rp ¾	003Z4052	155,00	
		DN 25	9,5	Rp 1	003Z4053	181,00	
		DN 32	18,0	Rp 1¼	003Z4054	268,00	
		DN 40	26,0	Rp 1½	003Z4055	362,00	
		DN 50	40,0	Rp 2	003Z4056	456,00	

Adapterlösung MSV-S

für Außengewinde flachdichtend (Anschlussnippel siehe Seite 58)

Nennweite	Anmerkung	benötigtes Zubehör	Bechreibung	MSV-S	€	WG
DN 15	Ventil mit AG ¾" konisch	2 x 003L0294	Konushülse (1 Stück)	003Z4111	36,20	28
DN 20	Ventil mit AG 1" konisch	2 x 003Z4072	Konushülse (1 Stück)	003Z4112	43,80	
DN 25	Ventil mit IG 1"	2 x 003Z4073	Einschraubadapter IG/AG (1 Stück)	003Z4013	53,10	
DN 32	Ventil mit IG 1 ¼"	2 x 003Z4074	Einschraubadapter IG/AG (1 Stück)	003Z4014	93,60	
DN 40	Ventil mit IG 1 ½"	2 x 003Z4075	Einschraubadapter IG/AG (1 Stück)	003Z4015	151,00	
DN 50	Ventil mit IG 2"	2 x 003Z4076	Einschraubadapter IG/AG (1 Stück)	003Z4016	197,00	

Zubehör für LENO™ MSV-S

Typ / Ausführung	MLE/Stück	Best.-Nr.	€	WG
Konushülse für G ¾ A, flachdichtend (1 Stück)	20	003L0294	2,80	28
Konushülse für G 1 A, flachdichtend (1 Stück)	2	003Z4072	10,60	
Einschraubadapter IG/AG G 1 ¼ A, flachdichtend (1 Stück)	2	003Z4073	22,30	
Einschraubadapter IG/AG G 1 ½ A, flachdichtend (1 Stück)	2	003Z4074	42,90	
Einschraubadapter IG/AG 1 ¾ A, flachdichtend (1 Stück)	2	003Z4075	58,20	
Einschraubadapter IG/AG 2 ¼ A, flachdichtend (1 Stück)	2	003Z4076	68,40	

MSV-F2



Strangregulier- und Messventil Typ MSV-F2 in Flanschausführung,
Feineinstellung mit digitaler Anzeige über Handrad mit nichtsteigender Spindel,
Gehäuse aus Gusseisen EN-GJL 250 (GG25) PN16, aus Späroguss EN-GJS 15 (GGG 40) PN25,
Baulänge nach DIN EN 558-1 Reihe 1, Medientemperatur -10 bis 130°C (PN16), -10 bis 150°C (PN25), inklusive Messnippel für Nadelsystem

Typ	Nenndruck	Nennweite	k_{vs}-Wert	Ventilanschluss	Best.-Nr.	€	WG
MSV-F2	PN 16	DN 15	3,1	Flansch nach DIN EN 1092-2	003Z1085	230,00	28
		DN 20	6,3		003Z1086	266,00	
		DN 25	9,0		003Z1087	292,00	
		DN 32	15,5		003Z1088	321,00	
		DN 40	32,3		003Z1089	367,00	
		DN 50	53,8		003Z1061	412,00	
		DN 65	93,4		003Z1062	556,00	
		DN 80	122,3		003Z1063	798,00	
		DN 100	200		003Z1064	1.220,00	
		DN 125	304,4		003Z1065	1.720,00	
		DN 150	400,8		003Z1066	2.560,00	
		DN 200	850		003Z1140	4.730,00	
		DN 250	1207		003Z1141	6.840,00	
		DN 300	1636		003Z1142	10.070,00	
		DN 350	2300		003Z1143	16.070,00	
		DN 400	3500		003Z1144	21.910,00	
MSV-F2	PN 25	DN 15	3,1	Flansch nach DIN EN 1092-2	003Z1092	295,00	
		DN 20	6,3		003Z1093	343,00	
		DN 25	9,0		003Z1094	371,00	
		DN 32	15,5		003Z1095	411,00	
		DN 40	32,3		003Z1096	470,00	
		DN 50	53,8		003Z1070	538,00	
		DN 65	93,4		003Z1071	664,00	
		DN 80	122,3		003Z1072	957,00	
		DN 100	200		003Z1073	1.460,00	
		DN 125	304,4		003Z1074	2.060,00	
		DN 150	400,8		003Z1075	3.050,00	
		DN 200	850		003Z1145	5.650,00	
		DN 250	1207		003Z1146	8.190,00	
		DN 300	1636		003Z1147	12.080,00	
		DN 350	2300		003Z1148	22.490,00	
		DN 400	3500		003Z1149	30.650,00	

HINWEIS: Als Dämmschalen empfehlen wir Dämmschalen von GWK Kuhlmann.



Zubehör für MSV-F2

Typ / Ausführung	Best.-Nr.	€	WG
Messnippel für Nadelsystem (2 Stück)	003Z0104	39,20	28
Messnippelverlängerung, 45 mm (2 Stück)	003Z0103	52,20	
Messnippelverlängerung, 43 mm (2 Stück), Montage unter Druck	003Z3946	85,30	

PFM 100



digitales Messgerät mit multilingualer Anzeige für Differenzdruck und Durchfluss an Strangventilen, freie kv-Eingabe und Umrechnung in Durchfluss, Lieferung im Koffer inkl. Messschläuchen und Messnadeln

Typ / Ausführung	Best.-Nr.	€	WG
PFM 100, Digitales Messgerät	003L8260	1.700,00	28
Differenzdruck-Messadapter für die Pumpenoptimierung im Kombination mit PFM 100 für alle Danfoss RA-Ventile (z.B. RA-DV, VHS-DV, RA-N, VHS, ...)	013G7861	533,00	03
Mess-Zubehör für ASV-I/-M (2 x Anschlussnippel 003L8237 + 1 x 003L8143)	003L8274	171,00	28

PFM 1000



digitaler Messcomputer zur einfachen und exakten Messung von Differenzdruck und Durchfluss an Strangventilen, AB-QM 4.0 und Messblenden, zum hydraulischen Abgleich von Heiz- und Kühlsystemen. Ventildaten unterschiedlicher Hersteller enthalten, robuste Konstruktion, drahtlose Bluetooth-Verbindung zwischen Druckaufnehmer und bauseitigem Smartphone[1)] oder mobilem Gerät über die App PFM1000. Die App steht zum Download im Play Store (Android 7.0 oder höher) oder Apple Store (iOS) zur Verfügung. Druckbereich 0-10 bar, Lieferung im Koffer, inkl. Messnadeln.

Typ / Ausführung	Best.-Nr.	€	WG
PFM 1000, Digitales Messgerät	003Z8260	4.490,00	28
Mess-Zubehör für ASV-I/-M (2 x Anschlussnippel 003L8237 + 1 x 003L8143)	003L8274	171,00	

[1)] Smartphone zur Bedienung erforderlich (nicht im Lieferumfang enthalten).

AB-QM 4.0 DN 15-32

druckunabhängiges Abgleich- und Regelventil für Regelung und hydraulischen Abgleich, Medientemperatur -20 bis 95 °C, Gehäusewerkstoff: entzinkungsfreies Messing, Druckstufe PN 25, absperrbar, zur Aufnahme von motorischen, thermischen und selbsttätigen Stellantrieben.



mit Messnippeln, Anschluss Außengewinde flachdichtend

Typ	Nennweite	Durchfluss (l/h)	Ventilanschluss AG nach ISO 228/1	Best.-Nr.	€	WG
AB-QM 4.0	DN 15 LF	20 - 200	G ¾ A	003Z8200	187,00	28
	DN 15	70 - 700		003Z8201	187,00	
	DN 15 HF[1)]	120 - 1200		003Z8202	208,00	
	DN 20	110 - 1100	G 1 A	003Z8203	233,00	
	DN 20 HF[1)]	190 - 1900		003Z8204	249,00	
	DN 25	220 - 2200	G 1 ¼ A	003Z8205	284,00	
	DN 25 HF[1)]	380 - 3800		003Z8206	369,00	
	DN 32	360 - 3600	G 1 ½ A	003Z8207	436,00	
	DN 32 HF[1)]	500 - 5000		003Z8208	502,00	



ohne Messnippel[2)], Anschluss Außengewinde flachdichtend

Typ	Nennweite	Durchfluss (l/h)	Ventilanschluss AG nach ISO 228/1	Best.-Nr.	€	WG
AB-QM 4.0	DN 15 LF	20 - 200	G ¾ A	003Z8220	166,00	28
	DN 15	70 - 700		003Z8221	166,00	
	DN 15 HF[1)]	120 - 1200		003Z8222	198,00	
	DN 20	110 - 1100	G 1 A	003Z8223	207,00	
	DN 20 HF[1)]	190 - 1900		003Z8224	237,00	



mit Messnippeln, Anschluss Innengewinde

Typ	Nennweite	Durchfluss (l/h)	Ventilanschluss IG nach ISO 7/1	Best.-Nr.	€	WG
AB-QM 4.0	DN 15 LF	20 - 200	Rp ½	003Z8300	190,00	28
	DN 15	70 - 700		003Z8301	190,00	
	DN 15 HF[1)]	120 - 1200		003Z8302	208,00	
	DN 20	110 - 1100	Rp ¾	003Z8303	233,00	
	DN 20 HF[1)]	190 -1900		003Z8304	249,00	
	DN 25	220 - 2200	Rp 1	003Z8305	284,00	
	DN 25 HF[1)]	380 - 3800		003Z8306	369,00	
	DN 32	360 - 3600	Rp 1 ¼	003Z8307	436,00	
	DN 32 HF[1)]	500 - 5000		003Z8308	502,00	

ohne Messnippel[2)], Anschluss Innengewinde

Typ	Nennweite	Durchfluss (l/h)	Ventilanschluss IG nach ISO 7/1	Best.-Nr.	€	WG
AB-QM 4.0	DN 15 LF	20 - 200	Rp ½	003Z8320	170,00	28
	DN 15	70 - 700		003Z8321	170,00	
	DN 15 HF[1)]	120 - 1200		003Z8322	198,00	
	DN 20	110 - 1100	Rp ¾	003Z8323	207,00	
	DN 20 HF[1)]	190 -1900		003Z8324	237,00	

HINWEISE:
Als Dämmschalen empfehlen wir die Velaclip-Serie von ISOWA bzw. Dämmschalen von GWK Kuhlmann.

[1)] HF (High Flow) Version zum Einsatz bei höherem Durchfluss erfordert einen höheren Mindestdifferenzdruck (siehe aktuelles Datenblatt)
[2)] Messnippel nicht nachrüstbar

Zubehör



Gewinde-/Schweißnippel mit Überwurfmutter und Dichtung
(je Ventil werden 2 Nippel benötigt)

Nennweite	Anschluss	Überwurfmutter	Gewindenippel Best.-Nr.	€	Schweißnippel Best.-Nr.	€	WG
DN 15	R ½	G ¾ A	003Z0232	6,60	003Z0226	10,40	28
DN 20	R ¾	G 1 A	003Z0233	8,30	003Z0227	12,70	
DN 25	R 1	G 1¼ A	003Z0234	12,70	003Z0228	17,40	
DN 32	R 1¼	G 1½ A	003Z0235	18,40	003Z0229	21,50	

Typ / Ausführung	Best.-Nr.	€	WG
Handrad zur Absperrung von AB-QM 4.0 (Kunststoff, 1-teilig)	003Z0260	8,80	28
Handrad zur Absperrung von AB-QM (Kunststoff, 2-teilig)	003Z0240	7,30	
Handrad aus Metall, Absperrung für hohe Drücke (Servicewerkzeug)	003Z1230	31,90	
Distanzstück für Mindestdurchfluss ca. 5% bei AB-QM 4.0 mit TWA-Q & QT (Packung à 5 Stück)	003Z1239	13,70	

[1] Messnippel nicht nachrüstbar



AB-QM DN 40 - 50

NEU

druckunabhängiges Abgleich- und Regelventil für Regelung und hydraulischen Abgleich, Medientemperatur -10 bis 120 °C, Ausführung mit 3 Messnippeln, PN 16

Typ	Δp kPa	Nennweite	Durchfluss l/h	Ventilanschluss ISO 228/1 (Außengewinde)	Best.-Nr.	€	WG
AB-QM 40	30 - 600	DN 40	3000 - 7500	G 2 A	003Z8770	1.030,00	28
AB-QM 50		DN 50	5000 - 12500	G 2 ½ A	003Z8771	1.190,00	

Zubehör

Typ / Ausführung	Best.-Nr.	€	WG
Spindelhalterung für AB-QM (DN 40-100) bei Einsatz ohne Stellantrieb	003Z0695	44,40	28
Spindelheizung für AB-QM (DN 40-100)	065Z0315	366,00	
Handrad (schwarz) zur Absperrung von AB-QM DN 40/50	003L8149	15,20	

Gewindenippel mit Überwurfmutter und Dichtung
(je Ventil werden 2 Gewindenippel benötigt)

Typ / Ausführung	Best.-Nr.	€	WG
1 Gewindenippel für G 2 A auf Rohr DN 40	003Z0279	45,80	28
1 Gewindenippel für G 2 ½ A auf Rohr DN 50	003Z0278	63,10	

Schweißnippel mit Überwurfmutter und Dichtung
(je Ventil werden 2 Schweißnippel benötigt)

Typ / Ausführung	Best.-Nr.	€	WG
1 Schweißnippel für G 2 A auf Rohr DN 40	003Z0270	39,70	28
1 Schweißnippel für G 2 ½ A auf Rohr DN 50	003Z0276	79,00	



AB-QM DN 50 - 100

druckunabhängiges Abgleich- und Regelventil für Regelung und hydraulischen Abgleich, Medientemperatur -10 bis 120 °C, Ausführung mit 3 Messnippeln, PN 16, Flanschausführung (Flansch nach DIN EN 1092-2)

Typ	Δp kPa	Nennweite	Durchfluss l/h	Best.-Nr.	€	WG
AB-QM 50	30 - 600	DN 50	5000 - 12500	003Z8772	1.500,00	28
AB-QM 65		DN 65	8000 - 20000	003Z0773	2.570,00	
AB-QM 80		DN 80	11200 - 28000	003Z0774	3.090,00	
AB-QM 100		DN 100	15200 - 38000	003Z0775	3.790,00	
AB-QM 65 HF	60 - 600	DN 65	10000 - 25000	003Z0793	2.820,00	
AB-QM 80 HF		DN 80	16000 - 40000	003Z0794	3.590,00	
AB-QM 100 HF		DN 100	26300 - 59000	003Z0795	4.530,00	

Zubehör

Typ / Ausführung	Best.-Nr.	€	WG
Spindelhalterung für AB-QM (DN 40-100), bei Einsatz ohne Stellantrieb	003Z0695	44,40	28
Spindelheizung für AB-QM (DN 40-100)	065Z0315	366,00	
Messnippelverlängerung für AB-QM (DN 15-250 / 2 Stück), Montage unter Druck	003Z3946	85,30	
Messnippel für AB-QM (DN 40-250 / 2 Stück)	003Z0100	19,60	



AB-QM NovoCon® DN 40-100

Druckunabhängiges Regelventil zur Regelung und hydraulischem Abgleich in Kombination mit dem Hochgenauigkeits-Stellantrieb NovoCon® M, Medientemperatur -10 bis 120 °C, Ausführung mit 3 Messnippeln, PN 16, Ventilanschluss: DN 40/50 Außengewinde(nach ISO228/1), DN 50-100 Flansch (nach DIN EN 1092-2)

Nennweite [DN]	Anschluss	Δp kPa	Durchfluss l/h	Best.-Nr.	€	WG
40	G 2A	30-600	3.000 - 7.500	003Z1770	1.150,00	28
50	G 2 ½ A	30-600	5.000 - 12.500	003Z1771	1.300,00	
50	Flansch	30-600	5.000 - 12.500	003Z1772	1.670,00	
65	Flansch	30-600	8.000 - 20.000	003Z1773	2.820,00	
80	Flansch	30-600	11.200 - 28.000	003Z1774	3.370,00	
100	Flansch	30-600	15.200 - 38.000	003Z1775	4.160,00	
65 HF	Flansch	60-600	10.000 - 25.000	003Z1793	3.110,00	
80 HF	Flansch	60-600	16.000 - 40.000	003Z1794	3.960,00	
100 HF	Flansch	60-600	23.600 - 59.000	003Z1795	4.810,00	



AB-QM DN 125 - 250

Neue Generation

Neue Serie: Druckunabhängige Abgleich- und Regelventil (PICV) für Regelung und hydraulischen Abgleich, Medientemperatur -10 bis 120 °C, Ausführung mit 3 Messnippeln, Flansch PN 16 (nach DIN EN 1092-2)

Typ	Δp kPa	Nennweite	Durchfluss l/h	Best.-Nr.	€	WG
AB-QM 125	40-800	DN 125	46.000 - 115.000	003Z0725	8.490,00	28
AB-QM 150		DN 150	62.000 - 155.000	003Z0726	11.890,00	
AB-QM 200		DN 200	128.000 - 320.000	003Z0727	17.900,00	
AB-QM 250		DN 250	152.000 - 380.000	003Z0728	26.370,00	
AB-QM 125 HF	60-800	DN 125 HF	56.000 - 140.000	003Z0735	9.720,00	
AB-QM 150 HF		DN 150 HF	80.000 - 200.000	003Z0736	13.570,00	
AB-QM 200 HF		DN 200 HF	164.000 - 410.000	003Z0737	20.730,00	
AB-QM 250 HF		DN 250 HF	200.000 - 500.000	003Z0738	29.200,00	
AB-QM 250 SHF	80-800	DN 250 SHF	240.000 - 600.000	003Z0739	29.750,00	
AB-QM 250 SHF+	100-800	DN 250 SHF+	268.000 - 670.000	003Z0840	30.530,00	

Zubehör

Typ / Ausführung	Best.-Nr.	€	WG
Spindelhalterung für AB-QM (neue Serie DN 125-250), bei Einsatz ohne Stellantrieb	003Z0697	202,00	28
Spindelheizung für AB-QM (neue Serie DN 125-250)	003Z7291	auf Anfrage	

Kombinationstabelle AB-QM / AB-QM 4.0 DN 15-32 / Stellantriebe								
			2-Punkt		stetig		3-Punkt	Feldbus (BACnet, Modbus)
Ventiltyp	Nennweite	Ventilhub	TWA-Q (thermisch)	AMI 140	ABNM-A5 (LIN/LOG) (thermisch)	AME 110 NL(X) AME 113 NL(X) SD	AMV 110 NL AMV 130	NovoCon S
AB-QM 4.0	DN 15 - 32	4,0 mm	●	●	●	●	●	●



TWA-Q Thermischer Stellantrieb

thermischer Stellantrieb für AB-QM 4.0, mit Stellungsanzeige, 2-Punkt (On/Off)-Signal, ohne Handverstellung, 2-adriges Kabel

Typ	Ausführung	Spannung	Kabellänge	Best.-Nr.	€	WG
TWA-Q	NC	230 Vac	1,2 m	082F1600	48,10	28
	NO			082F1601	48,10	
	NC	24 Vac/dc		082F1602	48,10	
	NO			082F1603	48,10	
	NC	230 Vac	2,5 m	082F1606	53,80	
		24 Vac/dc		082F1607	53,80	
	NC	230 Vac	5,0 m	082F1604	61,60	
		24 Vac/dc		082F1605	61,60	
		230 Vac	2,0 m halogenfrei	082F1610	64,80	
		24 Vac/dc		082F1611	64,80	

HINWEISE:
Bei den NC-Stellantrieben muss die rote Montagehilfe nach Einbau entfernt werden.
NO = stromlos offen, NC = stromlos geschlossen

Stellantriebe für AB-QM 4.0 DN 15-32



AME, AMV, AMI motorische Stellantriebe

Typ AME, mit stetigem Eingangssignal, Handverstellung, Selbstkalibrierung, Zusatzfunktionen
Typ AMV, mit 3-Punkt Eingangssignal, Handverstellung
Typ AMI, mit 2-Punkt Eingangssignal, Handverstellung

Typ	Regelsignal	Spannung	Rück-meldung	Stell-geschwindigkeit (s/mm)	Sicherheits-funktion	Kabel-länge	Best.-Nr. Einzelpack	Best.-Nr. Industriepack 24 bzw. 18 Stück	€	WG
AME 110 NL	0(2)-10V 0(4)-20mA	24V ac/dc	-	12 / 3	-	1,5 m	082H8110		177,00	28
							-	082H8118	170,00	
						2,5 m	-	082H8119	172,00	
						5,0 m	-	082H8120	188,00	
AME 110 NLX			X			1,5 m	082H8114		186,00	
								082H8122	175,00	
						2,5 m	-	082H8123	177,00	
						5,0 m	-	082H8124	181,00	
AMV 110 NL	3-Punkt	24 Vac, 50 Hz	-	24		1,5 m	082H8056	-	190,00	
AMV 130		230 Vac, 50 Hz				1,5 m	082H8037	-	284,00	
AMI 140	2-Punkt	24 Vac, 50 Hz		12		1,5 m	082H8048	-	204,00	
		230 Vac, 50 Hz				1,5 m	082H8049	-	204,00	
AME 113 NL SD	0-10V	24V ac/dc	-	15	Ventil schließt	1,0 m	082H5007M	-	320,00	
AME 113 NLX SD			X		Ventil schließt		082H5000	-	333,00	
AME 13 SD-1	0(2)-10V, 0(4)-20mA	24Vac, 50Hz		12	Ventil schließt	-	082H5007	-	352,00	
AME 13 SU-1					Ventil öffnet		082H5006	-	382,00	



ABNM A5 thermischer Stellantrieb

Steuerspannung 0-10 Vdc, Kennlinie logarithmisch (LOG) oder linear (LIN),
ohne Handverstellung, inklusive Ventiladapter VA 41, ohne Kabel

Typ	Ausführung	Spannung / Frequenz	Best.-Nr.	€	WG
ABNM A5 (LOG)	NC / inkl. VA 41	24 V AC, 50 Hz	082F1160	158,00	28
ABNM A5 (LIN)			082F1161	158,00	
ABNM A5 (LOG)		24 V DC	082F1166	176,00	

Typ / Ausführung	Best.-Nr.	€	WG
Ventilanschlussadapter VA 41 für AB-QM DN 10-32	082F1072	5,40	28
Ventilanschlussadapter VA 78 für Danfoss RA-Ventile	082F1071	7,60	
Halogenfreies Kabel, Länge 1,0 m	082F1081	19,50	
Halogenfreies Kabel, Länge 5,0 m	082F1082	47,10	
Halogenfreies Kabel, Länge 10,0 m	082F1083	82,00	

Kombinationstabelle AB-QM DN 40 - 250 / Stellantriebe							
		stetig	3-Punkt	stetig	3-Punkt	Feldbus	
Nennweite	Ventilhub	AME 435 QM AME 25 SD/SU	AMV 435 AMV 25 SD/SU	AME 655-1 AME 658 SD/SU	AME 655-1 AMV 55	NovoCon® M[1]	NovoCon® L
DN 40/50	10 mm	●	●	–	–	●	–
DN 65 - 100	15 mm	●	●	–	–	●	–
DN 125 - 150	28 mm	–	–	●	●	–	●
DN 200 - 250	36 mm	–	–	●	●	–	●

AME , AMV motorische Stellantriebe für AB-QM DN 40-100

Typ AME mit stetigem Eingangssignal, einstellbarer Kennlinie, Handverstellung, Rückmeldesignal, ohne Kabel. **AME 25 SD/SU** mit Sicherheitsfunktion, durch eingebaute Feder zum Schließen des Ventils (Spring Down SD) bzw. Öffnen des Ventils (Spring Up SU) wenn Spannung am Stellantrieb unterbrochen (keine DIN-Reg.Nr.) ohne Kabel. **Typ AMV**, mit 3-Punkt Eingangssignal, Handverstellung, Rückmeldung Stellungsanzeige, ohne Kabel



Typ	Regelsignal	Spannung	Stellgeschwindigkeit (s/mm)	Sicherheitsfunktion	Best.-Nr.	€	WG
AME 435QM	NEU 0(2)-10V 0(4)-20 mA	24 Vac/dc	3 / 7,5 / 15	-	082H0171	551,00	28
AME 25 SD[2]		24 Vac, 50 Hz	15	Ventil schließt	082H3038	1.350,00	
AME 25 SU[2]				Ventil öffnet	082H3041	1.350,00	
AMV 435	3-Punkt	24 Vac/dc	7,5 / 15	-	082H0162	480,00	
AMV 435		230 Vac, 50 Hz		-	082H0163	480,00	
AMV 25 SD[2]		24 Vac, 50 Hz	15	Ventil schließt	082H3036	1.150,00	
AMV 25 SD[2]		230 Vac, 50 Hz		Ventil schließt	082H3037	1.150,00	
AMV 25 SU[2]		24 Vac, 50 Hz		Ventil öffnet	082H3039	1.130,00	
AMV 25 SU[2]		230 Vac, 50 Hz		Ventil öffnet	082H3040	1.130,00	
Adapter	notwendig zur Montage von AME/V 25 SD/SU auf AB-QM 40-100				003Z0694	55,50	
Adapter	zur Kombination von AB-QM 40-100 1. Generation mit AME/AMV435				065Z0313	57,80	



AME , AMV motorische Stellantriebe für AB-QM DN 125-250

wie oben

Typ	Regelsignal	Spannung	Stellgeschwindigkeit (s/mm)	Sicherheitsfunktion	Best.-Nr.	€	WG
AME 655-1	3-Punkt 0(2)-10V 0(4)-20 mA	24 Vac/dc	2/6	-	082H5010	2.980,00	28
AME 658 SD-1			4/6	Ventil schließt	082H5011	3.440,00	
AME 658 SU-1			4/6	Ventil öffnet	082H5012	3.440,00	
AME 55 QM	0-10V / 0-20 mA	24 Vac, 50 Hz	8	-	082H3078	1.530,00	
AMV 55	3-Punkt	230 Vac, 50 Hz	8	-	082H3021	1.670,00	08



AME , AMV motorische Stellantriebe für AB-QM DN 200 - 250

Alte Generation / Ersatzteil

wie oben

Typ	Regelsignal	Spannung	Stellgeschwindigkeit (s/mm)	Sicherheitsfunktion	Best.-Nr.	€	WG
AME 685-1	3-Punkt 0(2)-10V 0(4)-20mA	24 Vac/dc	3/6	-	082H5013	5.190,00	28
AMV 85	3-Punkt	230 Vac, 50 Hz	8	-	082G1451	3.190,00	08

[1] für NovoCon® M werden die Ventile AB-QM NovoCon® DN 40 - 100 verwendet, siehe Seite 87
[2] Adapter 003Z0694 notwendig

Preisliste Deutschland 01. Januar 2027 • Technische Änderungen und Irrtum vorbehalten.
Alle Preise sind unverbindliche Preisempfehlungen zuzüglich MwSt.

Link zur aktuellen digitalen Preisliste

NovoCon® S digitaler Stellantrieb

ein multifunktionaler Hochgenauigkeits-Stellantrieb speziell für die Anwendung mit dem druckunabhängigen Abgleich- und Regelventil AB-QM 4.0 DN 15-32, zur Einbindung in die Gebäudeautomation, Kommunikation über Feldbus, Datenlogger-Funktion und Durchflussanzeige, zusätzliche I/O Funktionen, Kombination mit ChangeOver[6] Ventil und Energie-Monitoring möglich

Hauptmerkmale:

- Kommunikation über BACnet MS/TP & Modbus RTU
- Fern-Inbetriebnahme/-Reset/-Spülung
- Durchflussanzeige, LED-Statusanzeige
- hohe Positionsgenauigkeit
- Einbindung von Temperaturfühlern für Energiemanagement
- automatische MAC-Adressierung und Baudraten-Erkennung
- Alarmmeldungen
- halogenfreie Steck-Kabel
- Spannungsversorgung: 24VAC/DC; +/-25%; 50-60Hz
- Schutzklasse: III SELV (Sicherheitskleinspannung)
- Schutzart: IP54
- Hub: 7 mm
- Stellkraft: 90 N
- Stellgeschwindigkeit: 3/6/12 oder 24 mm/s

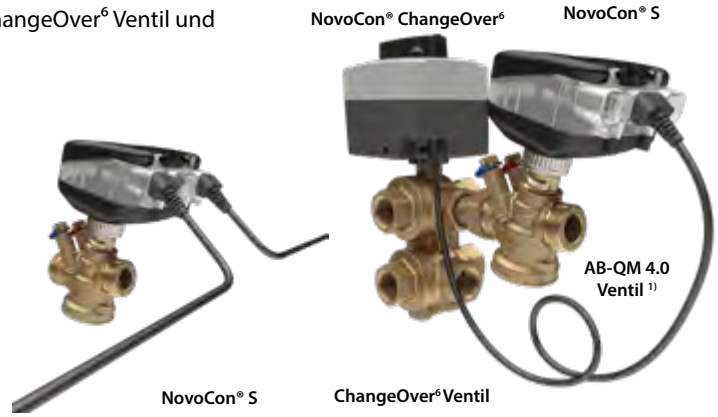

Typ			Best.-Nr.	€	WG
NovoCon® S			003Z8504	360,00	28
Zubehör	**Kabellänge [m]**	**Anschluss**	**Best.-Nr.**	**€**	**WG**
Digitalkabel NovoCon®	1,5	Feldbus / Spannung	003Z8600	23,40	28
	5		003Z8601	45,10	
	10		003Z8602	69,50	
Digitales Daisy-Chain Kabel NovoCon®	0,5	Stellantrieb / Stellantrieb	003Z8609	24,90	
	1,5		003Z8603	28,10	
	5		003Z8604	48,10	
	10		003Z8605	75,90	
Kabel NovoCon® Energy	1,5	Stellantrieb / 2 x PT1000 Anlegefühler	003Z8610	86,70	
	1,5	Stellantrieb / 2 x PT1000 Universalfühler	003Z8611	101,00	
Kabel NovoCon® I/O	1,5	Stellantrieb / freie Adern, AI: Temperatur, Schaltkontakt, 0-10 V), AO: 0-10 V	003Z8612	46,60	
Kabel NovoCon® Temperatur I/O	1,0 (Fühler 1,5)	Stellantrieb / freie Adern, 2 x PT1000 Anlegefühler, AI: 0-10 V, AO:0-10 V	003Z8613	119,00	
NovoCon®Konfigurationskabel	5	Installationskabel zur einfachen Konfiguration von NovoCon® Stellantrieben, inkl. RS485 Schnittstelle. Mehrere Stellantriebe in einer Daisy-Chain können in einem Arbeitsgang eingerichtet werden. Die Software NovoCon® ConfigTool ist verfügbar unter www.danfoss.com	003Z8620	319,00	

HINWEIS: Die Kabel sind nicht im Lieferumfang des NovoCon® S Stellantriebs enthalten und müssen separat bestellt werden.

Digitalkabel NovoCon®

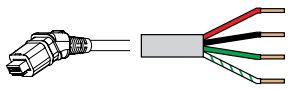

Digitales Daisy-Chain-Kabel NovoCon®

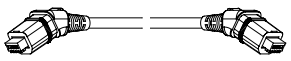

Kabel NovoCon® Temperatur I/O

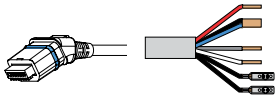

Kabel NovoCon® Energy mit PT 1000 Anlegefühler

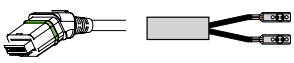

Kabel NovoCon® Energy mit Universal PT 1000 Fühler

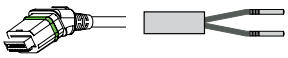

Kabel NovoCon® I/O

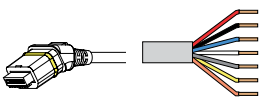

[1)] AB-QM 4.0 DN 15-32 siehe Seite 77

AB-QM 4.0 ChangeOver⁶ Flexo





vorgefertigte Baugruppe zur flexiblen Installation von Heiz-/Kühldecken und FanCoils an ein 4-Leiter Rohrsystem. Bestehend aus einem druckunabhängigen Abgleich- und Regelventil (AB-QM 4.0) mit Messnippeln und einem 6-Wege-Umschaltventil CO⁶, mit Edelstahlrohren, komplett vorgefertigt. Keine Querströmung von Heiz- und Kühlwasser, Durchfluss einstellbar 10 … 100%. Anschluss: gerades Rohr Edelstahl 18x1 mm zum Pressen oder Rp ½", mit „Click-Fit" Verbindung zur flexiblen Montage. Kompakte Abmaße, max. Einbauhöhe inkl. Stellmotoren 125 mm. Druckstufe PN16, ab Werk dichtgeprüft, Schließdruck 8 bar, absperrbar über CO6 & AB-QM. Medientemperatur 0…90 °C, Werkstoff, Messing, entzinkungsfrei, Edelstahl. Zur Kombination mit Stellmotoren der Serie NovoCon® S und NovoCon® ChangeOver.

Typ	Nennweite [DN]	Durchfluss [l/h]	Anschluss	Best.-Nr.	€	WG
AB-QM 4.0 ChangeOver⁶ Flexo[1)]	15LF	20-200	gerades Rohr (18 mm)	003Z1580	1.030,00	28
	15	70 - 700		003Z1581	1.030,00	
	15LF	20-200	Rp ½"	003Z1560	1.080,00	
	15	70 - 700		003Z1561	1.080,00	

AB-QM 4.0 Flexo

Das AB-QM 4.0 Flexo ist ein kompaktes und zeitsparend vormontiertes Anschluss-Set. Dank seiner 100%igen Ventilautorität bietet es die perfekte Regelung und den optimalen hydraulischen Abgleich in Heizungs- und Kühlanlagen mit variablen Volumenströmen wie zum Beispiel Fan-Coil-Einheiten (FCU), Klimatruhen und Kühlbalken. Zur Vermeidung von Überversorgung und zur Steigerung des Wirkungsgrades regelt das Abgleich- und Regelventil AB-QM 4.0 den jeweiligen Volumenstrom. Das Anschluss-Set AB-QM 4.0 Flexo ist einfach zu dimensionieren, einzustellen, zu warten, zu spülen und zu reinigen. Es ist werkseitig druckgeprüft für PN 25, einsetzbar im Temperaturbereich von -10 - +95 °C und aus Messing bzw. DZR-Messing gefertigt. Der Mittenabstand ist 80 mm.Das komplett (EPP) wärmegedämmte Set ist kombinierbar mit den Stellantrieben TWA-Q, AME110NL/X und NovCon® S.



Ausführung: links (ohne Stellantrieb)

Ausführung: rechts (ohne Stellantrieb)

Typ	Nennweite [DN]	Durchfluss [l/h]	Ventilanschluss IG nach ISO 7/1	Best.-Nr. inkl. Filter	Best.-Nr. ohne Filter	€	WG
AB-QM 4.0 Flexo (Ausführung linksseitig)	15 LF	20 - 200	Rp ½	003Z1620	003Z1630	488,00	28
	15	70 - 700		003Z1621	003Z1631	488,00	
	15 HF	120 - 1200		003Z1622	003Z1632	506,00	
	20	110 - 1100	Rp ¾	003Z1623	003Z1633	559,00	
	20 HF	190 - 1900		003Z1624	003Z1634	577,00	
AB-QM 4.0 Flexo (Ausführung rechtsseitig) NEU	15 LF	20 - 200	Rp ½	003Z1720	003Z1730	488,00	28
	15	70 - 700		003Z1721	003Z1731	488,00	
	15 HF	120 - 1200		003Z1722	003Z1732	506,00	
	20	110 - 1100	Rp ¾	003Z1723	003Z1733	559,00	
	20 HF	190 - 1900		003Z1724	003Z1734	577,00	

Zubehör	Nennweite [DN]	Material	Bemerkung	Best.-Nr.	€	WG
AB-QM 4.0 Flexo Isolierung (linksseitig)	15	EPP	linksseitige Ausführung	003Z4751	44,40	28
	20			003Z4752	47,60	
AB-QM 4.0 Flexo Isolierung (rechtsseitig)	15		rechtsseitige Ausführung NEU	003Z4821	44,40	
	20			003Z4822	47,60	
AB-QM 4.0 Flexo Flex-Schlauch	15	Edelstahl (SS)	2 Stück	003Z4794	71,20	
	20			003Z4795	88,00	
Handgriff (Ersatzteil)	15/20		schwarz	003Z4827	15,50	

[1)] die kombinierbaren Stellmotoren der Serien NovoCon® S & NovoCon® ChangeOver sind nicht Bestandteil der Ventil-Baugruppe

Preisliste Deutschland 01. Januar 2027 • Technische Änderungen und Irrtum vorbehalten.
Alle Preise sind unverbindliche Preisempfehlungen zuzüglich MwSt.

Link zur aktuellen digitalen Preisliste

ChangeOver⁶ - 6-Wege-Umschaltventil



zur Umschaltung (ChangeOver) zwischen einem Heiz- und einem Kühlkreis in einem 4-Rohr-System. Der Durchfluss wird durch das druckunabhängige Abgleich- und Regelventil AB-QM 4.0 mit stetigem Stellmotor NovoCon® S oder AME110NL geregelt und hydraulisch abgeglichen. Einsatz z.B. bei Heiz- und Kühldecken und FanCoils mit einem Wärmeübertrager. ChangeOver⁶ Ventil in PN 16, Medientemperatur 0 bis 90 °C, entzinkungsfreies Messing (DZR), Hand-Absperrmöglichkeit.

Typ	Anschluss	Best.-Nr.	€	WG
ChangeOver⁶ Ventil DN 15, k_{vs} = 2,4	Rp ½"	003Z3150	238,00	28
ChangeOver⁶ Ventil DN 20, k_{vs} = 4,0	Rp ¾"	003Z3151	404,00	

Zubehör

Typ / Ausführung	MLE/St.	Best.-Nr.	€	WG
ChangeOver⁶ Isolierung DN 15 (EPP)	20	003Z3159	23,20	28
Langer Gewindenippel DN 15, Länge 95 mm, R ½" - ÜWM G ¾"	---	003Z3161	25,80	
Langer Gewindenippel DN 20, Länge 88 mm, R ¾" - ÜWM G 1"	---	003Z3162	30,40	

NovoCon® ChangeOver⁶ Stellmotor 24Vac/dc für Feldbus-Kommunikation zusammen mit NovoCon® S

Typ	Kabel [m]	Anschluss	Best.-Nr.	€	WG
Stellantrieb NovoCon® ChangeOver⁶	1,0	Steckverbindung (plug-in)	003Z8520	265,00	28
Stellantrieb NovoCon® ChangeOver⁶ Energy	1,0 (Fühler 1,5)	Steckverbindung (plug-in)	003Z8521	386,00	
Stellantrieb NovoCon® ChangeOver⁶ Flexibel	1,5	freie Adern	003Z8522	229,00	

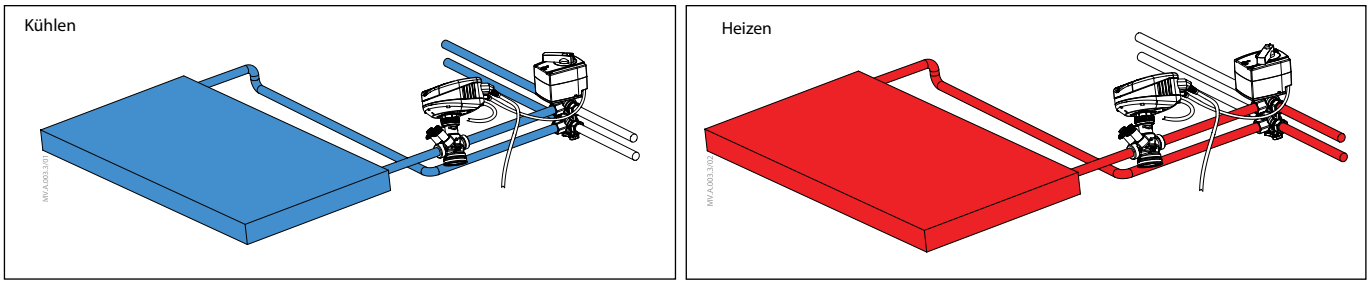

Beispiel bestehend aus: ChangeOver⁶-Ventil + NovoCon® ChangeOver⁶-Stellmotor, AB-QM 4.0-Ventil + NovoCon® S

ChangeOver⁶ Stellmotor 24 Vac oder 230 Vac, 2-Punkt Umschaltsignal

Typ	Spannung [Vac]	Kabel [m]	Best.-Nr.		WG
ChangeOver⁶ Stellmotor	24	1,5	003Z3152	205,00	28
	24	5,0	003Z3153	226,00	
	230	1,5	003Z3154	205,00	

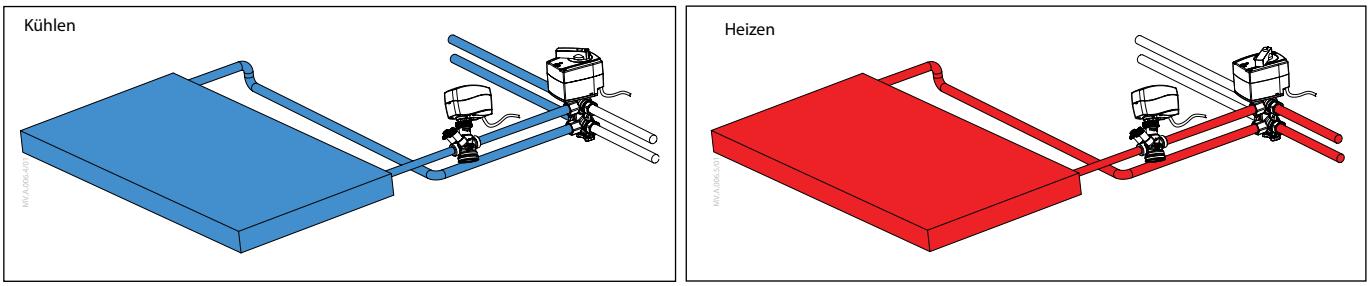

Beispiel bestehend aus: ChangeOver⁶-Ventil + ChangeOver⁶-Stellmotor, AB-QM 4.0-Ventil + AME110NL Stellantrieb

Digitale Stellantriebe für AB-QM DN 40-250

NovoCon® M/L

multifunktionaler Hochgenauigkeits-Stellantrieb zur Kombination mit druckunabhängigen Regelventilen AB-QM NovoCon® DN 40-100 (M), AB-QM DN 125-250 (L), zur Einbindung in die Gebäudeautomation über Feldbus-Kommunikation BACnet MS/TP oder Modbus RTU, sowie analog 0-10V, 0-20 mA, inkl. Datenlogger, Durchflussanzeige, Einbindung von Temperaturfühlern für Energie-Management, Energie-Monitoring, zusätzliche I/O Funktionen

Hinweis: die Verdrahtung erfolgt bauseits



NovoCon® M NovoCon® L

Typ	für Ventil	Regelsignal	Spannung	Sicherheitsfunktion	Best.-Nr.	€	WG
NovoCon® M	AB-QM NovoCon® DN 40-100	BACnet MS/TP Modbus RTU 0-10V 0-20 mA	24 Vac/dc	-	003Z8540	835,00	28
NovoCon® L	AB-QM DN 125-250 NEU			-	003Z8560	3.730,00	
NovoCon® L (SU)				Ventil öffnet	003Z8561	4.280,00	
NovoCon® L (SD)				Ventil schließt	003Z8562	4.280,00	

Zubehör

Typ	Ausführung	Best.-Nr.	€	WG
Temperatur-fühler	ESMB-12 Universal-Temperaturfühler, PT1000, 0 5,7 mm x 40 mm, 2,5 m Kabel (1 Stück)	087B1184	76,40	08
Tauchhülse	Messing-Tauchhülsen 40 mm, (2 St.) Ø 6,0 mm, für Kabel NovoCon®Energy (003Z8611) und Universal-Temperaturfühler, für Rohrweite DN25-32	087G6061	65,20	

Temperatur-fühler	Tauch-Fühler (2 St.) Ø 5,2 mm, PT1000, MID, Kabel 1,5 m	187F3418	52,50	08
Tauchhülse	Messing-Tauchhülsen 35 mm, (2 St.) Ø 5,2 mm, MID, für Rohrweite DN15-32	087G6053	63,50	
	Messing-Tauchhülsen 52 mm, (2 St.) Ø 5,2 mm, MID, für Rohrweite DN40-65	087G6054	103,00	
	Messing-Tauchhülsen 85 mm, (2 St.) Ø 5,2 mm, MID, für Rohrweite DN80-125	087G6055	144,00	
	Messing-Tauchhülsen 120 mm, (2 St.) Ø 5,2 mm, MID, für Rohrweite DN150-200	087G6056	158,00	
	Edelstahl-Tauchhülsen 155 mm, (2 St.) Ø 5,2 mm, MID, für Rohrweite DN250	087G6059	196,00	

Taupunkt-Fühler	Taupunktfühler CF-DS, zur Abschaltung bei Kondensationsgefahr von z.B. Kühldecken	088U0251	329,00	34

VFH 2 - Absperrklappen

NEU

Absperrklappen Typ VFH 2 - handbetätigt, in verschiedenen Ausführungen, zum Einsatz in typischen HVAC-Systemen, Heizungs- und Kaltwasserkreisläufen und Kühltürmen, einbaufertig komplett montiert, mit Rasthebel bzw. Schneckenradgetriebe mit Stellungsanzeige, Leckagefrei in beide Richtungen bei geschlossener Position, Gehäuse aus Gußeisen GGG- 40, Scheibe aus Edelstahl 304 bzw. Gußeisen GGG-40, Nylon beschichtet, Druckstufe PN 16, max. Differenzdruck 16 bar, Leckrate Klasse A (GB/T 13927), Mediumtemperatur: -10 bis 95 °C.



Typ	Ausführung	DN	kvs [m³/h]	Scheibe	VPE/St.	Best.-Nr.	€	WG
VFH2-WH	Zwischen-flansch (Wafer) mit Rasthebel	32	63	Edelstahl	4	003Z2398	127,00	28
		40	72	Nylon beschichtet	2	003Z2399	150,00	
		50	82		2	003Z2400	163,00	
		65	207		2	003Z2401	185,00	
		80	288		2	003Z2402	210,00	
		100	569		2	003Z2403	271,00	
		125	874		2	003Z2404	353,00	
		150	1348		2	003Z2405	453,00	



VFH2-WG	Zwischen-flansch (Wafer) mit Schne-ckenrad	100	569	Nylon be-schichtet		003Z2406	363,00	28
		125	874			003Z2407	448,00	
		150	1348			003Z2408	520,00	
		200	2692			003Z2409	816,00	
		250	5550			003Z2410	1.220,00	
		300	7557			003Z2411	1.670,00	
		350	10212			003Z2412	2.230,00	
		400	14042			003Z2413	3.780,00	
		450	18600			003Z2414	4.870,00	
		500	23915			003Z2415	6.070,00	
		600	36946			003Z2416	10.240,00	



VFH2-LH	Endflansch (Lug) mit Rasthebel	50	82	Edelstahl		003Z5400	191,00	28
		65	207			003Z5401	210,00	
		80	288			003Z5402	230,00	
		100	569			003Z5403	316,00	
		125	874			003Z5404	407,00	
		150	1348			003Z5405	505,00	
VFH2-LG	Endflansch (Lug) mit Schneckenrad	100	569	Edelstahl		003Z5406	400,00	28
		125	874			003Z5407	480,00	
		150	1348			003Z5408	580,00	
		200	2692			003Z5409	899,00	
		250	5550			003Z5410	1.390,00	
		300	7557			003Z5411	1.910,00	
		350	10212			003Z5412	2.920,00	
		400	14042			003Z5413	4.760,00	
		450	18600			003Z5414	5.880,00	
		500	23915			003Z5415	7.490,00	
		600	36946			003Z5416	11.320,00	



VFH2-FG	Flansch mit Schneckenrad	500	23915	Edelstahl		003Z5417	9.090,00	28
		600	36946			003Z5418	12.530,00	

VFH 2 - Motorische Absperrklappen

NEU

Absperrklappen Typ VFH2 - Motorisch angesteuert in verschiedenen Ausführungen, zum Einsatz in typischen HVAC-Systemen mit Warm- und Kaltwasserkreisläufen und Kühltürmen, Klappe und Antrieb montiert ab Werk, Stellungsanzeige, Handbetätigung, interne Beheizung und Feuchtigkeitsabfuhr.
Klappe: Gehäuse aus Gußeisen GGG- 40, Scheibe aus Edelstahl 304 (DN 32), bzw. Gußeisen GGG-40, Nylon beschichtet (DN 40-600), Druckstufe PN 16, Max. Differenzdruck 10 bar, Leckrate Klasse A (GB/T 13927), Mediumtemperatur: -10 °C bis 95 °C.
Antrieb: Spannung: 230 Vac ±10% 50/60 Hz, Betriebsart: Ein/Aus, Endlagen-Rückmeldekontakte, Schutzart: IP 67, Umgebungstemperatur: -30 °C bis 60 °C.



VFH2-WAO VFH2-LAO

Typ	Ausführung	Spannung / Regelsignal	DN	kvs [m³/h]	Scheibe	Best.-Nr.	€	WG
VFH2-WAO	Zwischenflansch (Wafer)	230 Vac, ±10%, 50/60Hz, 2-Pkt. (On/Off)	32	63	Edelstahl	003Z2360	978,00	28
			40	72	Nylon beschichtet	003Z2363	996,00	
			50	82		003Z2366	1.020,00	
			65	207		003Z2369	1.060,00	
			80	288		003Z2372	1.110,00	
			100	569		003Z2375	1.160,00	
			125	874		003Z2378	1.550,00	
			150	1348		003Z2380	1.640,00	
			200	2692		003Z2382	2.420,00	
			250	5550		003Z2384	2.810,00	
			300	7557		003Z2386	3.300,00	
			350	10212		003Z2388	3.970,00	
			400	14042		003Z2390	5.900,00	
			450	18600		003Z2392	7.210,00	
			500	23915		003Z2394	7.840,00	
			600	36946		003Z2396	12.010,00	
VFH2-LAO	Endflansch (Lug)	230 Vac, ±10%, 50/60Hz, 2-Pkt. (On/Off)	50	82	Edelstahl	003Z6366	1.020,00	28
			65	207		003Z6369	1.080,00	
			80	288		003Z6372	1.160,00	
			100	569		003Z6375	1.230,00	
			125	874		003Z6378	1.640,00	
			150	1348		003Z6380	1.740,00	
			200	2692		003Z6382	2.590,00	
			250	5550		003Z6384	3.050,00	
			300	7557		003Z6386	3.670,00	
			350	10212		003Z6388	4.710,00	
			400	14042		003Z6390	7.090,00	
			450	18600		003Z6392	8.450,00	
			500	23915		003Z6394	10.130,00	
			600	36946		003Z6396	14.300,00	
VFH2-FAO	Flansch	230 Vac, ±10%, 50/60Hz, 2-Pkt. (On/Off)	500	23915	Edelstahl	003Z6398	10.760,00	28
			600	36946		003Z6400	15.440,00	



QT Thermostatischer Stellantrieb für 1-Rohr-Anwendungen

zur Regelung der Rücklauftemperatur in Einrohranlagen in Verbindung mit AB-QM 4.0 Ventilen, Hülse zur Verwendung als Anlegefühler im Lieferumfang enthalten

Typ	Einstellbereich [DN]	Montage an AB-QM 4.0	Best.-Nr.	€	WG
QT	35 - 50	DN 15 - 32	003Z0397	167,00	28
	45 - 60		003Z0398	167,00	
	65 - 85		003Z0399	167,00	

HINWEIS: AB-QM 4.0 Ventile siehe Seite 77

Zubehör

Typ / Ausführung	MLE/St.	Best.-Nr.	€	WG
Tauchhülse ½", Messing, zur Verwendung von QT als Tauchfühler		003Z0391	73,40	28
Kennzeichnungsschild für Einstellung	10	003Z0395	5,80	

MTCV Zirkulationsventil

Modulares thermostatisches Zirkulationsventil zum hydraulischen Abgleich der Warmwasser-Zirkulationsleitungen gemäß DVGW-Arbeitsblatt W551-W553. Gehäuse aus Rotguss, weitere medienberührte Bauteile aus bleifreiem Messing. Alle metallischen medienberührten Bauteile entsprechen der Empfehlung des Bundesumweltamtes für "Trinkwasserhygienisch geeignete metallische Werkstoffe". Grundversion geprüft und zertifiziert nach DVGW W 554. Prufnummer DW-6340BO0482. Auch als energieoptimierte Version ohne Bypass erhältlich.
Absperrbar nur in Verbindung mit Kugelhahn



Typ	Bezeichnung	Ventilanschluss IG Rp	Einstellbereich °C	Best.-Nr.	€	WG
MTCV 15	Zirkulationsventil DN 15, Grundversion (DVGW geprüft)	½"	35-60	003Z0510	132,00	28
MTCV 20	Zirkulationsventil DN 20, Grundversion (DVGW geprüft)	¾"		003Z0558	139,00	
MTCV 15	Zirkulationsventil DN 15, energieoptimierte Version	½"		003Z4515	132,00	
MTCV 20	Zirkulationsventil DN 20, energieoptimierte Version	¾"		003Z4520	139,00	



Zubehör

Typ	Bezeichnung	Best.-Nr.	€	WG
Thermometer	mit Adapter/Sockel zur Montage mit MTCV	003Z1023	39,20	28



Verschraubungen und Zubehör für MTCV 15/20

Für	Typ / Bezeichnung	Best.-Nr.	€	WG
MTCV 15	Verschraubungen mit Kugelhahn DN 15 x Rp ½" (2 St.)	003Z1037	45,60	28
MTCV 20	Verschraubungen mit Kugelhahn DN 20 x Rp ¾" (2 St.)	003Z1038	55,60	



Zubehör für selbsttätige thermische Desinfektion nach DVGW

Typ / Bezeichnung	Best.-Nr.	€	WG
Modul für thermische Desinfektion nach DVGW	003Z2021	52,20	28

AVDO



Überströmventil, max. Wassertemperatur 120 °C, PN 10

Ausführung mit Innen-Muffengewinde

Typ	Nennweite [DN]	Ausführung	Anschluss		Regelbereich bar	VPE/St.	Best.-Nr.	€	WG
			Eingang	Ausgang					
AVDO	15	Eck	Rp ½	Rp ½	0,05-0,5	18	003L6002	109,00	03
	20		Rp ¾	Rp ¾		18	003L6007	111,00	
	25		Rp 1	Rp 1		18	003L6012	166,00	



Ausführung mit Innen-Muffengewinde/Nippel

Typ	Nennweite [DN]	Ausführung	Anschluss		Regelbereich bar	VPE/St.	Best.-Nr.	€	WG
			Eingang	Ausgang					
AVDO	15	Eck	Rp ½	Rp ½	0,05-0,5	18	003L6003	122,00	03
	20		Rp ¾	Rp ¾		18	003L6008	130,00	
	25		Rp 1	Rp 1		18	003L6013	196,00	
	15	DG	Rp ½	Rp ½		18	003L6018	149,00	
	20		Rp ¾	Rp ¾		18	003L6023	172,00	
	25		Rp 1	Rp 1		18	003L6028	234,00	



Ausführung mit Außengewinde für Klemmringanschluss

Typ	Nennweite [DN]	Ausführung	Anschluss		Regelbereich bar	VPE/St.	Best.-Nr.	€	WG
			Eingang	Ausgang					
AVDO	15	DG	G ¾ A	G ¾ A	0,05-0,5	18	003L6020	139,00	03
	20		G 1 A	G 1 A		18	003L6025	139,00	
	25		G 1¼ A	G 1¼ A		18	003L6030	217,00	

Zubehör

Typ	Anschluss	MLE/St.	Best.-Nr.	€	WG
Passende Klemmverbinder für AVDO mit Außengewinde. Für Kupfer- und Weichstahlrohr	G ¾ IG 15x1	10	013G4125	5,60	03
	G ¾ IG 16x1		013G4126	5,60	
	G ¾ IG 18x1		013G4128	5,60	
	G 1 IG 18x1		013U0134	16,90	08
	G 1 IG 22x1		013U0135	16,90	
	G 1¼ IG 28x1		013U0140	19,70	

HINWEIS: 2 Stck. je Gehäuse bestellen

Magnetventile 94
EV 250B (EVSIT) 94
EV 250BW 94
EV 220B (EVSI) 95
EV 220BW 95
EV 220B SS (EVSI-C) 95
EV 220BW SS 96
EV 221BW 96
EV 220B (EVSI) 65 - 100 96
EV 210B (EVI) 96
EV 225B 97
Thermostate 100
RT Thermostate 100
RT/BCP Druckschalter, Druckbegrenzer, Vakuumstat 100
Druckschalter, Druckbegrenzer, Vakuumstat 101
RT Druckschalter 101
BCP Druckschalter 101



Anwendungen			
Offene Kreisläufe:	**Geschlossene Kreisläufe:**	**Offene Kreisläufe bei geschlossenen Entnahmestellen:**	**Ablaufsysteme:**
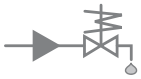	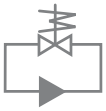	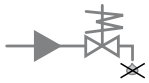	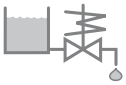
Das Medium kann nur ab einem min. Differenzdruck entnommen werden. Es darf keine geschlossene Absperrung erfolgen.	Das Medium wird umgewälzt.		Das Medium fließt frei in die Atmosphäre.
Anwendungsbeispiele			
• Bewässerungssysteme in Gärtnereibetrieben • Druckluftanlagen • Dampfprozesse • Diverse Befeuchtungszyklen (Gemüse, Pflanzen, Bäckerei) • Automatisierte Urinalspülanlage Zulauf von Frischwasser in Behälter (auch Schwimmbäder)	• Heizungs- und Kühlanlagen • Zirkulationsleitung in Warmwasser-Systemen	• Zentrale Trinkwasserabsperrung in Einfamilienhäusern, Praxen ...	• Behälterentleerung • Tankentleerung • Entleerung der Rohrleitung (Frostschutz)
EV 220B, EV 220BW, EV 250B, EV 250BW, EV 221BW, EV 210B		**EV 250B, EV 250BW EV 210B**	

EV 250B (EVSIT)



zwangsservogesteuert, ohne Spule, entzinkungsfreies Messing, Stromlos geschlossen (NC), Stromlos geöffnet (NO), EPDM

Typ		Anschluss	Max. Medium-temperatur [°C]	Medium	Differenzdruck [bar] min.	Differenzdruck [bar] max.	k_{vs}-Wert	Best.-Nr.	€	WG
EV250B	10BD / NC	G ⅜"	120	Wasser Dampf Sole	0	10	2,5	032U5250	133,00	01
	12BD / NC	G ½"					4,0	032U5252	147,00	
	18BD / NC	G ¾"					6,0	032U5254	219,00	
	22B D/ NC	G 1"					7,0	032U5256	251,00	
EV250B	10BD / NO	G ⅜"	120	Wasser Dampf Sole	0	10	2,5	032U5350	201,00	
	12BD / NO	G ½"					4,0	032U5352	212,00	
	18BD / NO	G ¾"					4,9	032U5354	285,00	
	22BD / NO	G 1"					5,2	032U5356	317,00	

EV 250BW



mit Trinkwasserzulassung, RISE, WRAS, Hergestellt nach DVGW, zwangsservogesteuert, ohne Spule, Stromlos geschlossen (NC), Stromlos geöffnet (NO), ECO-Messing

Typ		Anschluss	Max. Medium-temperatur [°C]	Medium	Differenzdruck [bar] min.	Differenzdruck [bar] max.	Düsengröße [mm]	k_{vs}-Wert	Best.-Nr.	€	WG
EV250BW	10B / NC	G ⅜"	0-90 °C	Wasser	0	10	10	2.50	132U2450	147,00	01
	12B / NC	G ½"					12	4.00	132U2452	162,00	
	18B / NC	G ¾"					18	6.00	132U2454	241,00	
	22B / NC	G 1"					22	7.00	132U2456	277,00	
EV250BW	10B / NO	G ⅜"	0-90 °C	Wasser	0	10	10	2.50	132U2451	219,00	
	12B / NO	G ½"					12	4.00	132U2453	236,00	
	18B / NO	G ¾"					18	4.90	132U2455	312,00	
	22B / NO	G 1"					22	5.20	132U2457	349,00	

HINWEIS: Spule nie ohne Ventil unter Spannung setzen, da dies die Spule zerstört!
Alle Medientemperaturen beziehen sich auf die maximalen Differenzdruckangaben. Bitte beachen Sie die Angaben zu den benötigten Mindestdifferenzdrucken. Ventiltyp EV220B ist auch in entzinkungsfreiem Messing erhaltlich. Einbaulage der Magnetventile: waagerecht, Spule-
Ankersystem senkrecht nach oben, Schmutzfänger vor das Ventil.

EV 220B (EVSI)



servogesteuert, ohne Spule, Messing, EPDM. Auf Anfrage auch aus DZR Messing (entzinkungsfrei) erhältlich, Stromlos geschlossen (NC), Stromlos geöffnet (NO)

Typ		Anschluss	Max. Medium-temperatur [°C]	Medium	Differenzdruck [bar] min.	Differenzdruck [bar] max.	k_{vs}-Wert	Best.-Nr.	€	WG
EV220B	10B / NC	G 3/8"	100	Wasser Sole Dampf	0,1	20	1,5	032U1246	68,60	01
	15B/ NC	G 1/2"	120		0,3	16	4,0	032U7115	121,00	
	20B / NC	G 3/4"					8,0	032U7120	218,00	
	25B / NC	G 1"					11	032U7125	304,00	
	32B / NC	G 1 1/4"					18	032U7132	427,00	
	40B / NC	G 1 1/2"					24	032U7140	542,00	
	50B / NC	G 2"					40	032U7150	643,00	
EV220B	6B / NO	G 3/8"	100	Wasser Sole Dampf	0,1	10	0,7	032U1238	110,00	
	15B / NO	G 1/2"	120		0,3	16	4,0	032U7117	169,00	
	20B / NO	G 3/4"					8,0	032U7122	262,00	
	25B / NO	G 1"					11	032U7127	359,00	
	32B / NO	G 1 1/4"					16	032U7134	475,00	
	40B / NO	G 1 1/2"					24	032U7142	588,00	
	50B / NO	G 2"					40	032U7152	689,00	

EV 220BW



mit Trinkwasserzulassung, RISE, WRAS, Hergestellt nach DVGW, servogesteuert, ohne Spule, Stromlos geschlossen (NC), Stromlos geöffnet (NO), ECO-Messing

Typ		Anschluss	Max. Medium-temperatur [°C]	Medium	Differenzdruck [bar] min.	Differenzdruck [bar] max.	k_{vs}-Wert	Best.-Nr.	€	WG
EV220BW	15BE / NC	G 1/2"	90	Wasser	0,3	10	4,0	132U1500	163,00	01
	20BE / NC	G 3/4"					8,0	132U2000	232,00	
	25BE / NC	G 1"					11	132U2500	311,00	
EV220BW	15B / NO	G 1/2"	90	Wasser	0,3	10	4,0	132U1501	196,00	
	20B / NO	G 3/4"					8,0	132U2001	277,00	
	25B / NO	G 1"					11	132U2501	373,00	

EV 220B SS (EVSI-C)



ohne Spule, Edelstahl, stromlos geschlossen (NC), EPDM

Typ		Anschluss	Max. Medium-temperatur [°C]	Medium	Differenzdruck [bar] min.	Differenzdruck [bar] max.	k_{vs}-Wert	Best.-Nr.	€	WG
EV220B	15SS	G 1/2"	120	Wasser Sole Dampf	0,3	16	4,0	032U8500	469,00	01
	20SS	G 3/4"					8,0	032U8501	630,00	
	25SS	G 1"					11	032U8502	713,00	
	32SS	G 1 1/4"					18	032U8503	885,00	
	40SS	G 1 1/2"					24	032U8504	1.050,00	
	50SS	G 2"					40	032U8505	1.320,00	

HINWEIS: Spule nie ohne Ventil unter Spannung setzen, da dies die Spule zerstört!
Alle Medientemperaturen beziehen sich auf die maximalen Differenzdruckangaben. Bitte beachen Sie die Angaben zu den benötigten Mindestdifferenzdrucken. Ventiltyp EV220B ist auch in entzinkungsfreiem Messing erhaltlich. Einbaulage der Magnetventile: waagerecht, Spule-
Ankersystem senkrecht nach oben, Schmutzfänger vor das Ventil.

EV 220BW SS



mit Trinkwasserzulassung, RISE, WRAS, Hergestellt nach DVGW, Servogesteuert, ohne Spule, Stromlos geschlossen (NC), ECO-Messing

Typ		Anschluss	Max. Medium-temperatur [°C]	Medium	Differenzdruck [bar] min.	Differenzdruck [bar] max.	Düsengröße [mm]	k_{vs}-Wert	Best.-Nr.	€	WG
EV220BW	15 SS / NC	G 1/2"	90	Wasser	0,3	10	15	4.00	132U1580	411,00	01
	20 SS / NC	G 3/4"					20	8.00	132U2080	533,00	
	25 SS / NC	G 1"					25	11.00	132U2580	718,00	
	32 SS / NC	G 1 1/4"					32	18.00	132U3280	909,00	
	40 SS / NC	G 1 1/2"					40	24.00	132U4080	1.120,00	
	50 SS / NC	G 2"					50	40.00	132U5080	1.380,00	

EV 221BW



mit Trinkwasserzulassung, RISE, WRAS, Hergestellt nach DVGW, Servogesteuert, ohne Spule, Stromlos geschlossen (NC), Stromlos geöffnet (NO), ECO-Messing

Typ		Anschluss	Max. Medium-temperatur [°C]	Medium	Differenzdruck [bar] min.	Differenzdruck [bar] max.	Düsengröße [mm]	k_{vs}-Wert	Best.-Nr.	€	WG
EV221BW	10B / NC	G 3/8"	90	Wasser	0,1	10	10	1.50	132U1000	96,40	01
	10B / NC	G 1/2"					10	1.50	132U1002	114,00	
	14B / NC	G 1/2"			0,3		14	2.50	132U1300	137,00	
	20B / NC	G 3/4"					20	6.00	132U2002	163,00	
	22B / NC	G 1"					20	6.00	132U2200	196,00	
	10B / NO	G 3/8"			0,1		10	1.50	132U1001	137,00	
	10B / NO	G 1/2"					10	1.50	132U1003	161,00	
	14B / NO	G 1/2"			0,3		14	2.50	132U1301	191,00	
	20B / NO	G 3/4"					20	6.00	132U2003	226,00	
	22B / NO	G 1"					20	6.00	132U2201	272,00	

EV 220B (EVSI) 65 - 100



ohne Spule, stromlos geschlossen (NC), Gusseisen, EPDM

Typ		Nennweite [DN]	Max. Medium-temperatur [°C]	Medium	Differenzdruck [bar] min.	Differenzdruck [bar] max.	k_{vs}-Wert	Best.-Nr.	€	WG
EV220B	65CI	65	120	Wasser Sole Dampf	0,25	10	50	016D6065	2.230,00	01
	80CI	80					75	016D6080	3.060,00	
	100CI	100					130	016D6100	3.640,00	

EV 210B (EVI)



direktgesteuert, ohne Spule, stromlos geschlossen (NC), Messing bzw. entzinkungsfreies Messing, FKM

Typ		Anschluss	Max. Medium-temperatur [°C]	Medium	Differenzdruck [bar] min.	Differenzdruck [bar] max.	k_{vs}-Wert	Best.-Nr.	€	WG
EV210B	2B	G 1/8"	100	Öl Luft Wasser	0	30	0,15	032U5704	52,00	01
	3B	G 1/4"				20	0,3	032U5710	56,20	
	8B	G 3/8"				2	1,0	032U3610	78,20	
	10B	G 1/2"				0,8	1,5	032U3618	81,70	
	20BD	G 3/4"				0,28	4,5	032U3622	172,00	
	25BD	G 1"				0,25	8,0	032U3624	256,00	

HINWEIS: Spule nie ohne Ventil unter Spannung setzen, da dies die Spule zerstört!
Alle Medientemperaturen beziehen sich auf die maximalen Differenzdruckangaben. Bitte beachen Sie die Angaben zu den benötigten Mindestdifferenzdrucken. Ventiltyp EV220B ist auch in entzinkungsfreiem Messing erhaltlich. Einbaulage der Magnetventile: waagerecht, Spule-
Ankersystem senkrecht nach oben, Schmutzfänger vor das Ventil.

EV 225B



für Dampf, servogesteuert, stromlos geschlossen (NC), inkl. BQ-Spule 230 V, 50 Hz
mit Klemmdose, Edelstahl / entzinkungsfreies Messing, PTFE

Typ		Anschluss	Max. Medium-temperatur [°C]	Medium	Differenzdruck [bar]		k_{vs}-Wert	Best.-Nr.	€	WG
					min.	max.				
EV225B	10BD	G ½"	185	Dampf	0,2	10	2,2	032U380431	378,00	01
	15BD	G ½"					3,0	032U380531	391,00	
	20BD	G ¾"					5,0	032U380631	502,00	
	25BD	G 1"					6,0	032U380731	502,00	

Zubehör



Spulen für Magnetventile, mit Klemmdose, Schutzart IP 67

Typ	Bezeichnung	Best.-Nr.	€	WG
BN AC	Spezialspule mit eingebautem Gleichrichter für geräuscharmen Betrieb 220/230 V, 50 Hz, 20 W	018F7301	90,90	01
BE AC	Wechselspannung 12 V, 50 Hz, 12 W	018F6706	57,70	
	Wechselspannung 24 V, 50 Hz, 12 W	018F6707	57,70	
	Wechselspannung 230 V, 50 Hz, 12 W	018F6701	57,70	
BG DC	Gleichspannung 12 V, 16 W	018F6856	68,80	
	Gleichspannung 24 V, 16 W	018F6857	68,80	
	Gleichspannung 220 V, 16 W	018F6851	68,80	
BQ AC	Wechselspannung 230 V, 50 Hz, 12 W, für Dampfanwendungen, EV225B	018F4511	176,00	
BI 230C Ex-Ausführung	Wechselspannung 230 V, 50 Hz, 12 W	018Z8586	358,00	

HINWEIS: Spulen für Sonderanwendungen sind auf Anfrage erhältlich.



Klemmdose für 018Z- und 018F-Spulen

Typ / Bezeichnung	Best.-Nr.	€	WG
Klemmdose	018Z0081	19,30	01



Stecker für Spulen

Typ / Bezeichnung	Best.-Nr.	€	WG
Stecker mit Kontrollleuchtdiode für Spulen	018Z0089	79,50	01
Kabelstecker für Spulen	042N1256	9,60	



Permanentmagnet für die Wartung von Magnetventilen

Typ / Bezeichnung	Best.-Nr.	€	WG
Dauermagnet für Wartungsarbeiten und Magnetventil-Test	018F0091	79,50	01

Ersatzteile

Ersatzteilsatz für den Ventiltyp EV250B, 10-12BD und 18-22BD (NC)
Der Ersatzteilsatz für EV250B (NC) beinhaltet einen Sicherungsknopf und eine Mutter für die alte Spulengeneration sowie ein komplett montiertes Ankersystem bestehend aus einem Anker mit Dichtungen, Feder und Membrane.



Typ	Dichtungswerkstoff	DN	Best.-Nr.	€	WG
EV250B 10-12BD	EPDM[1)]	10/15	032U5315	110,00	01
EV250B 18-22BD		20/25	032U5317	165,00	

Ersatzteilsatz für den Ventiltyp EV250B, 10-12BD und 18-22BD (NO)

Typ	Dichtungswerkstoff	DN	Best.-Nr.	€	WG
EV250B 10-12BD	EPDM[1)]	10/15	032U5319	151,00	01
EV250B 18-22BD		20/25	032U5321	194,00	



Manuelle Öffnungseinheit für Ventilkörper aus Messing.
Auf Anfrage auch in Edelstahl erhältlich

Typ / Bezeichnung	Best.-Nr.	€	WG
Manuelle Öffnungseinheit für EV220B (DN 15-50) und EV 210B	032U0150	67,70	01



Trennmembraneinheit für alle EV220B (DN 15-50) und EV 210 B
(DN 1,5-3) Ventile (nur NC Ausführung)

Typ / Bezeichnung	Dichtungswerkstoff	Best.-Nr.	€	WG
Trennmembraneinheit Die Trennmembraneinheit besteht aus montierter Trennmembrane, O-Ring, 4 Schrauben, Sicherungsknopf und Mutter für die Spule.	EPDM[1)]	042U1009	217,00	01



Ersatzankerrohr für den Ventiltyp EV220B 15-50 (NO)

Typ	Dichtungswerkstoff	DN	Best.-Nr.	€	WG
EV220B	EPDM[1)]	-	032U0296	118,00	01

HINWEIS: Ausführung für andere Medien mit FKM oder NBR auf Anfrage

[1)] EPDM ist für Wasser und Dampf geeignet, Ethylenpolypropylen.

- 30 bis +100 °C	0-16 bar
+100 bis +120 °C	0-10 bar
+120 bis +140 °C	0- 4 bar

Ersatzteile



Justierbare Ausgleichsdüse zu EV220B (DN 15-50)

Dichtungswerkstoff	PN	Best.-Nr.	€	WG
EPDM[1)]	10	032U0682	94,80	01



Ersatzteilsatz für den Ventiltyp EV220B 10-40B und 50G (NC)

Typ	Dichtungswerkstoff	DN	Best.-Nr.	€	WG
EV220B Messing	EPDM[1)]	10	032U1065	40,60	01
		15	032U1071	67,70	
		20	032U1073	96,60	
		25	032U1075	133,00	
		32	032U1077	167,00	
		40	032U1079	179,00	
		50	032U1081	222,00	

Ersatzteilsatz für den Ventiltyp EV220B (15-50 BD/SS, Edelstahl) (NC)
besteht aus Sicherungsknopf und Mutter für die Spule, Anker mit Dichtung und Feder, O-Ring für Ankerrohr, Feder und Membrane, zwei O-Ringen für das Servosystem und einem O-Ring und einer Dichtung für die Ausgleichsdüse.

Typ	Dichtungswerkstoff	DN	Best.-Nr.	€	WG
EV220B SS Edelstahl	EPDM[1)]	15	032U6320	150,00	01
		20	032U6321	276,00	
		25	032U6322	298,00	
		32	032U6323	363,00	
		40	032U6324	461,00	
		50	032U6325	542,00	



Ersatzteilsatz für den Ventiltyp EV220B (65-100)
Er besteht aus einem montierten Servokolben, einem montierten Anker und den erforderlichen Dichtungen.

Typ	Dichtungswerkstoff	DN	Best.-Nr.	€	WG
EV220B 65	EPDM[1)]	65	016D0078	855,00	01
EV220B 80		80	016D0079	1.210,00	
EV220B 100		100	016D0080	1.470,00	

HINWEIS: Ausführung für andere Medien mit FKM oder NBR auf Anfrage

[1)] EPDM ist für Wasser und Dampf geeignet, Ethylenpolypropylen.

- 30 bis +100 °C	0-16 bar
+100 bis +120 °C	0-10 bar
+120 bis +140 °C	0- 4 bar



RT Thermostate

[1] mit einpoligem Umschaltkontakt mit Kapillarrohrfühler, Schutzart IP 66

Typ	Einstellbereich °C	Mechanische Differenz K (°C)		Kapillarrohrlänge und Ausführung	Best.-Nr.	€	WG
		Bei niedrigster Einstelltemperatur	Bei höchster Einstelltemperatur				
RT 101	25- 90	2,4 - 10	3,5 - 20	2 m	017-500366	273,00	01
RT 107	70-150	6 - 25	1,8 - 8		017-513566	295,00	
RT 14	-5- 30	2 - 8	2 - 10		017-509966	279,00	
RT 120	120-215	7 - 30	1,8 - 9	2 m, mit eingeb. Betriebslampe	017-520566	351,00	
RT 123	150-250	6,5 - 30	1,8 - 9	2 m	017-522066	369,00	
RT 124	200-300	5 - 25	2,5 - 10		017-522766	412,00	



mit einpoligem Umschaltkontakt, mit Thermostatkopfespirale, Schutzart IP 66

Typ	Einstellbereich °C	Mechanische Differenz K (°C)		Kapillarrohrlänge und Ausführung	Best.-Nr.	€	WG
		Bei niedrigster Einstelltemperatur	Bei höchster Einstelltemperatur				
RT 4	-5- 30	1,5 - 7	0,2 - 4	Thermostatkopfespirale	017-503666	238,00	01
RT 103	10- 45	1,5 - 5	1 - 3		017-515566	288,00	
RT 140	15- 45	1,3 - 8	2,5 - 11	2 m + Thermostatkopfespirale	017-523666	317,00	
RT 4 sp.	-5- 30	1,5 - 7	0,8 - 4	Thermostatkopfespirale mit thermischer Rückführung	017-503766	256,00	



[1] mit einpoligem Umschaltkontakt und neutraler Zone

Typ	Einstellbereich °C	Mechanische Differenz K (°C)	Kapillarrohrlänge und Ausführung	Best.-Nr.	€	WG
RT 140 L	15 - 45	ca. 2, neutrale Zone verstellbar	2 m + Thermostatkopfespirale	017L003166	521,00	01
RT 16 L	0 - 38	ca. 1,0, neutrale Zone verstellbar	Thermostatkopfespirale	017L002466	492,00	
Wechselkontakt, goldbeschichtet, für Niederspannung				017-424066	131,00	



RT/BCP Druckschalter, Druckbegrenzer, Vakuumstat

Druckschalter Typ RT mit einpoligem Umschaltkontakt, Schutzart IP 66

Typ	Einstellbereich bar	Einstellbare Differenz	Anschluss	Best.-Nr.	€	WG
RT 113	0 - 0,3	0,01 - 0,05	G ³/₈ A	017-519666	383,00	01
RT 112	0,1 - 1,1	0,07 - 0,16		017-519166	280,00	
RT 112		Begrenzer[1]		017-519266	280,00	
RT 110	0,2 - 3,0	0,08 - 0,25		017-529166	280,00	
RT 200	0,2 - 6,0	0,25 - 1,2		017-523766	280,00	
RT 5A	4 - 17	1,2 - 4		017-504666	324,00	
RT 5A		Begrenzer[1]		017-504766	418,00	
RT 116	1 - 10	0,3 - 1,3		017-520366	280,00	
RT 116		Begrenzer[1]		017-520466	383,00	
RT 117	10 - 30	1 - 4		017-529566	383,00	

[1] Nicht als Kesselregler nach DIN 4751, Blatt 2, geprüft.

RT Druckschalter

mit einpoligem Umschaltkontakt und neutraler Zone

Typ	Einstellbereich bar	Einstellbare Differenz	Anschluss	Best.-Nr.	€	WG
RT 200 L	0,2 - 6	Neutrale Zone 0,25-0,7	G ³/₈ A	017L003266	481,00	01



Selbstüberwachende Druckschalter Typ RT für Dampfanlagen und Heißwasseranlagen nach PED 97/23/EC, Kategorie IV, Sicherheitsausrüstung, CE-Zeichen

Maximaldruckbegrenzer[1)]

Typ	Einstellbereich bar	Einstellbare Differenz	Anschluss	Best.-Nr.	€	WG
RT 30 AW	1 - 10	Wächter 0,8	G ½ A	017-518766	419,00	01
RT 30 AB		Begrenz. 0,4		017-518866	472,00	
RT 30 AS		Sich.Beg. 0,4		017-518966	472,00	

Mindestdruckbegrenzer

Typ	Einstellbereich bar	Einstellbare Differenz	Anschluss	Best.-Nr.	€	WG
RT 31 W	2 - 10	Wächt. 0,3 - 1,0	G ½ A	017-526766	419,00	01
RT 31 B		Begrenz. 0,3		017-526866	492,00	
RT 31 S		Sich.Beg. 0,3		017-526966	492,00	
RT 33 B	0 - 2,5	Begrenz. 0,1		017-526266	472,00	

HINWEIS: Sämtliche RT-Geräte besitzen die VDE-Prüfklasse II · Schutzart nach ICE 144: IP 66 mit Reset außen: IP 54.

Zubehör

Typ / Bezeichnung	MLE/St.	Best.-Nr.	€	WG
Tauchrohr für RT 14/101/107/120/123, Messing. Maße in mm: L/Ø 112/11; R ½		017-437066	56,20	01
Tauchrohr wie oben, jedoch aus rostbeständigem Stahl, einschl. Verschraubung R ½ (Werkstoffnummer 1.4301)		017-436966	184,00	
Stopfbuchse für Kapillarrohre mit R ½ Gewinde		017-422066	23,80	
Einstellknopf		017-436366	6,90	
Wärmeleitpaste, 6 g - Tube	50	041E0115	12,50	02
Schweißnippel für 6/10 mm Ø Stahlrohr mit Überwurfmutter R ³/₈		017-436866	19,10	01
Reduziernippel R ³/₈ innen auf ¹/₄ Bördel		017-420566	24,50	
Deckknopf für RT-Geräte, Blindkappe, schwarz		017-436066	6,50	

BCP Druckschalter



mit einpoligem Umschaltkontakt, Schutzart IP 54, Anschluss ½", für Luft-, Wasser- und Dampfanlagen, trägt das CE-Zeichen nach der PED 97/23/EC, Kategorie IV, Sicherheitsausrüstung

Typ	Einstellbereich bar	Schaltdifferenz bar	Reset	Best.-Nr.	€	WG
BCP 3H	0 - 6	0,4	Manuell Max.[1)]	017B0038	338,00	01
BCP 4H	1 - 10	0,45		017B0042	338,00	
BCP 2L	0 - 2,5	0,2	Manuell Min.	017B0058	338,00	
BCP 3L	0 - 6	0,4		017B0062	338,00	
BCP 4L	1 - 10	0,45		017B0066	338,00	
BCP 2	0 - 2,5	0,4 - 1,0	Automatisch	017B0006	263,00	
BCP 4	1 - 10	1,0 - 2,5		017B0014	263,00	

Zubehör

Typ / Bezeichnung	MLE/St.	Best.-Nr.	€	WG
Montagekonsole (Wand)		017B1018	20,60	01
Montagekonsole (t 35 Schiene)	9	017B1019	32,70	

[1)] Ausgerüstet mit max. Reset (Wiedereinschaltsperre), weitere RT mit Reset auf Anfrage.

Preisliste Deutschland 01. Januar 2027 • Technische Änderungen und Irrtum vorbehalten.
Alle Preise sind unverbindliche Preisempfehlungen zuzüglich MwSt.

Link zur aktuellen digitalen Preisliste

Elektronische Raumthermostate 104
TPOne™ 104
RET 104
Thermische Stellantriebe 105
TWA-A, TWA-K 105
Thermot 105
TWA-L, TWA-V 106
ABNM A5 106


16:54 Weds
21.5°
OK

TPOne™



Programmierbare Raumthermostate Serie TPOne™

Typ	Ausführung	Best.-Nr.	€	WG
TPOne™-B	Intuitiv programmierbarer 7-Tage Raumthermostat mit benutzerfreundlicher deutscher Menuführung, zeitproportionale Regelung, Schnellzugriff auf die Programme "Anwesend", "Abwesend" und "Schlafen", verschiedene Optimierfunktionen, Urlaubsplaner, Temperaturbegrenzung, externer Fühler/Fensterkontakt aufschaltbar uvm., potenzialfreier Umschaltkontakt für Kontaktlast 230 Vac, 3A,Ausführung: als Batterie-Modell (2 x AA Alkaline 1,5V)	087N7851	171,00	03
TPOne™-M	wie vor, jedoch: Ausführung für Spannungsversorgung 230 Vac, mit potenzialfreiem Schließkontakt	087N7852	186,00	
TPOne™-RF+ RX1-S V2 (Set)	Funk-Raumthermostat Set inklusive RX1-S Empfänger mit potenzialfreiem Umschaltkontakt	087N7858	304,00	
RX1-S V2	Funk-Empfänger für 1 Zone, Spannungsversorgung 230 Vac, potenzialfreier Umschaltkontakt für Kontaktlast 230 Vac, 3A	087N7775	119,00	



TS2A	Fernfühler für TPOne Serie	087N7748	25,00	03
RTS2	Kombinierter Fühler zur Erfassung der Raum- und Strahlungstemperatur für TPOne Serie	087N7428	283,00	

RET



Intelligente elektronische Raumthermostate mit großem Einstellrad, energiesparende zeitproportionale (PI)-Regelung oder On/Off, Einstellbereich 5-30 °C, Schaltdifferenz < 0,5K bei on/off Regelung

Typ	Ausführung	Best.-Nr.	€	WG
RET 1001 M V2	Intelligenter Raumthermostat, mit Einstellrad, Spannungsversorgung 230 V AC, potentialfreier Ausgang, Aufputzversion	087N6461	47,80	03



Digitale Raumthermostate mit großem Display, energiesparende zeitproportionale (PI)-Regelung oder On/Off, Einstellbereich 5-35 °C, Schaltdifferenz < 0,5K bei on/off Regelung

RET 2001 M V2	Digitaler Raumthermostat mit LCD-Display, Spannungsversorgung 230 V AC, potentialfreier Ausgang, Aufputzversion	087N6476	95,70	03
RET 2001 B	Digitaler Raumthermostat mit LCD-Display, 2 x 1,5 V Batterie, potentialfreier Ausgang, Aufputzversion	087N6471	95,70	



Digitaler Funk-Raumthermostat mit großem Display, energiesparende zeitproportionale (PI)-Regelung oder On/Off, mit Funkempfänger RX1-S, Einstellbereich 5-35 °C, Schaltdifferenz < 0,5K bei on/off Regelung

RET 2001 B-RF + RX1-S V2 (Set)	Digitaler Funk-Raumthermostat, 2 x 1,5 V Batterie, mit LCD-Display, inklusive RX1-S Funk-Empfänger, als Set, Aufputzversion	087N6477	162,00	03



TWA-A, TWA-K

für Danfoss RA-Ventile, mit Stellungsanzeige, ohne Handverstellung

Typ	Kabellänge	Max. Umgebungstem-peratur °C	Leistungsaufnahme	Spannung/ Frequenz	MLE/St.	Best.-Nr.	€	WG
TWA-A/NC	0,95 m	60	2 W	230 V, 50 Hz		088H3112	39,70	34
TWA-A/NO						088H3113	39,70	
TWA-A/NC				24 V AC/DC		088H3110	39,70	
TWA-A/NO						088H3111	39,70	
TWA-A/NC	5,0 m			230 V, 50 Hz		088H3118	51,10	
	10,0 m					088H3119	57,50	
TWA-A/NC	5,0 m			24 V AC/DC	24	088H3116	51,10	
	10,0 m					088H3117	57,50	
TWA-A/NC/S	0,95 m, mit Endlagenschalter					088H3114	59,60	



Thermischer Stellantrieb für weitere Fabrikate mit Anschluss M30 x 1,5 AG (z.B. Heimeier, Oventrop und MNG Standardventile), mit Stellungsanzeige (kein Adapter erforderlich), ohne Handverstellung, andere Hersteller auf Anfrage

Typ	Kabellänge	Max. Umgebungs-temperatur °C	Leistungsaufnahme	Spannung/Frequenz	Best.-Nr.	€	WG
TWA-K/NC	0,95 m	60	2 W	230 V, 50 Hz	088H3142	42,10	34
TWA-K/NO					088H3143	42,10	
TWA-K/NC				24 V AC/DC	088H3140	42,10	
TWA-K/NO					088H3141	42,10	
TWA-K/NC	5,0 m			230 V, 50 Hz	088H3148	53,50	
	10,0 m				088H3147	61,10	
TWA-K/NC	5,0 m			24 V AC/DC	088H3146	53,50	
	10,0 m				088H3149	61,10	



Thermot

Typ	Kabellänge	Ventilanschluss (Stellantrieb/Ventil)	Versogungs-spannung	Ventilfunktion (spannungsfrei)	MLE/St.	Best.-Nr.	€	WG
Thermot	0,95 m	M30 x 1,5	24 V AC/DC	NC	60	088H3216	18,80	34
				NO		088H3218	18,60	
			230 V, 50 Hz	NC		088H3220	18,70	
				NO		088H3222	18,60	

HINWEISE:
Bei den NC-Stellantrieben muss die rote Montagehilfe nach Einbau entfernt werden.
NO = stromlos offen, NC = stromlos geschlossen



TWA-L, TWA-V

Thermischer Stellantrieb für RAVL-Ventile, mit Stellungsanzeige, ohne Handverstellung

Typ	Kabellänge	Max. Umgebungstem-peratur °C	Leistungsaufnahme	Spannung/Frequenz	Best.-Nr.	€	WG
TWA-L/NC	0,95 m	60	2 W	230 V, 50 Hz	088H3132	62,10	34
TWA-L/NO					088H3133	62,10	
TWA-L/NC				24 V AC/DC	088H3130	62,10	
TWA-L/NO					088H3131	62,10	



Thermischer Stellantrieb für RAV-Ventile, mit Stellungsanzeige, ohne Handverstellung

Typ	Kabellänge	Max. Umgebungstem-peratur °C	Leistungsaufnahme	Spannung/Frequenz	Best.-Nr.	€	WG
TWA-V/NC	0,95 m	60	2 W	230 V, 50 Hz	088H3122	62,10	34
TWA-V/NO					088H3123	62,10	
TWA-V/NC				24 V AC/DC	088H3120	62,10	
TWA-V/NO					088H3121	62,10	



ABNM A5

Steuerspannung 0-10 Vdc, Kennlinie logarithmisch (LOG), ohne Handverstellung, ohne Kabel

Typ	Ausführung	Spannung / Frequenz	Best.-Nr.	€	WG
ABNM A5 (LOG)	NC	24 Vac, 50 Hz, 0-10 Vdc	082F1160	158,00	28
	Halogenfreies Kabel, Länge 1,0 m		082F1081	19,50	



Zubehör

Ausführung	Best.-Nr.	€	WG
Ventilanschlussadapter für ABNM passend auf Ventilgehäuse mit RA-Anschluss	082F1071	7,60	28
Ventilanschlussadapter für ABNM passend auf Ventilgehäuse mit Anschluss M 30 x 1,5	082F1073	5,40	
Ventilanschlussadapter für ABNM passend auf Ventilgehäuse mit RAV-Anschluss (34 mm)	082F1074	17,10	

HINWEISE:
Bei den NC-Stellantrieben muss die rote Montagehilfe nach Einbau entfernt werden.
NO = stromlos offen, NC = stromlos geschlossen

Verteilerstationen ... 111
UnoFloor Light ... 111
UnoFloor LightC ... 111
UnoFloor Light CI ... 111
UnoFloor Basic ... 112
UnoFloor Comfort ... 112
UnoFloor Control ... 112
Einzelraumregelung für Fußbodenheizung ... 114
Icon2 Raumthermostate ... 114
Icon2 Hauptregler ... 114
Icon™ 230 V ... 115
Icon™ Hauptregler 230V Anschluss ... 115
Thermischer Stellantriebe ... 116
TWA-A 230 V ... 116
TWA-K 230 V ... 116
Thermot 230 V ... 116
TWA-A 24 V ... 117
TWA-K 24 V ... 117
Thermot 24 V ... 117
Elektrothermische Stellantriebe ... 118
ABN-FBH ... 118
Anschluss-Set ... 119
AB-PM Anschluss-Set ... 119
SSM ... 120
TWA-A 24 V und 230 V ... 120
Verteilerschränke ... 121
FH Verteilerschränke ... 121
Kabelgeführte Einzelraumregelung für Fußbodenheizung ... 122
FHM-C1 Kompaktmischergruppen ... 122
Fußbodentemperierung ... 123
FHV-R Rücklauftemperaturbegrenzer ... 123
FHV-A Fußbodenheizungsventil ... 123
FTC Thermostatisches Thermostatkopf ... 123



Wärme fühlen und Energie sparen – Regelungssysteme für die Flächenheizungen

Erstaunlich einfach! Für optimalen Komfort und niedrige Heizkosten braucht jede Flächenheizung eine moderne Regelung. Dafür stehen Ihnen bei Danfoss Systeme und Komponenten zur Verfügung, die für den Neubau oder auch für die Renovierung geeignet sind. Auch eine bereits vorhandene Fußbodenheizung kann durch den nachträglichen Einbau einer Danfoss Regelung optimal geregelt werden. Funkgesteuerte Regelungen ermöglichen dabei einen schnellen und sauberen Einbau. Passende Komponenten wie Heizkreisverteiler und Stellantriebe komplettieren das Sortiment.

Die Vorteile auf einen Blick

Intelligente Technik für behagliche Temperaturen

- Wärmeregelung in Abhängigkeit der gewünschten Raumtemperatur
- einfache Bedienung der Raumthermostate durch Drehregler
- immer gleichmäßige Temperaturen

Intelligente Technik für Kosten- und Energieeinsparung

- Kombination von Heizkörper- und Fußbodenheizung ohne großen Aufwand
- Energieeinsparung durch gezielte Wärmezuführung – sogar automatisch
- optional: Möglichkeit der zentralen Aus- und Einschaltung

Systemelemente

UnoFloor

UnoFloor ist eine vormontierte Verteilerstation für Fußbodenheizungen. Die UnoFloor wird steckerfertig verdrahtet geliefert.
Der SSM-Edelstahlverteiler wird zur Durchflussregelung eingesetzt. Die einzelnen Heizkreise des Fußbodenheizungssystems werden an den Verteiler angeschlossen. Dadurch können Durchfluss und Wärmeabgabe für einzelne Räume eines Gebäudes individuell gesteuert werden.



Danfoss Icon2™ Raumthermostate für Warmwasser Fußbodenheizungen, passend für verschiedene Schalterrahmen

Danfoss Icon2™ Raumthermostate wurde so konzipiert, dass sie sich harmonisch in jedes Wohnambiente einfügt. Die Displayvarianten schalten sich bei Nichtgebrauch aus und werden dadurch praktisch unsichtbar. Bei Berührung werden sie aktiviert und zeigen die aktuelle Raumtemperatur an.



Danfoss Icon2™ Hauptregler für Warmwasser Fußbodenheizungen

Verdrahtet

Danfoss Icon2™ ermitteln die tatsächliche und erforderliche Temperatur in jedem Raum. Auf diese Weise wird der Komfort erhöht und die Rücklauftemperatur ist aufgrund der verbesserten Energieeffizienz niedriger. Die Hauptregler gibt es für 230 V Spannung als Basic-Ausführung oder mit Sonderfunktionen sowie für 24 V.



Funk

Mit der Danfoss Icon2™ Funkregelung kann vollständig auf die Verdrahtung zu den einzelnen Räumen verzichtet werden. Bei Neubau wie Sanierung bietet die Regelung entscheidende Vorteile: weniger Montagearbeiten, kürzere Einbauzeiten, schnellere Fertigstellung. Durch die freie Wahl der Platzierung der Thermostate und die zusatzliche Moglichkeit zum anlegen von Heizplänen und der Steuerung über die Danfoss Ally, lassen sich Urlaubs -bzw. Absenkprogramme spielend realisieren

Heizkreisverteiler, Stellantriebe

Erst durch die richtige Regelung funktioniert eine Flächenheizung zuverlässig, genau und energiesparend. Hierzu dienen die Heizkreisverteiler, die als Sammel- und Verteilstation die Wärmeversorgung der einzelnen Räume übernehmen. Durch die Kombination von Thermostellantrieben und Raumthermostaten wird die Wärme wunschgemäß bereitgestellt - durch einfaches Einstellen am Display oder vollautomatisch durch Programmierung eines Tages- oder Wochenprogramms.



Kompakt-Mischergruppe – systemübergreifend

Heizkörper und Fußbodenheizung sind dank der Danfoss Kompakt - Mischergruppen schnell, einfach und kostengünstig miteinander zu betreiben. Durch die steckerfertigen Mischergruppen können komplizierte und arbeitsaufwendige Änderungen am Wärmeerzeuger ebenso entfallen wie separate Leitungen.



UnoFloor Light

Wird mit Durchflussanzeige, ohne Regler und Stellantrieben geliefert, jedoch vorbereitet für die Befestigung eines Reglers und Stellantriebs Ihrer Wahl.

Anzahl Heizkreise	Montage links Best.-Nr.	€	WG
4	088X3704	543,00	67
5	088X3705	600,00	
6	088X3706	659,00	
7	088X3707	741,00	
8	088X3708	806,00	
10	088X3710	949,00	
12	088X3712	1.100,00	



UnoFloor LightC

Wird mit Durchflussanzeige geliefert und mit einem Icon™ Hauptregler 230 V und thermischen Stellantrieben TWA NC zur Regelung der Fußbodenheizung ausgestattet. Verdrahtet Raumthermostaten.

Anzahl Heizkreise	Hauptregler	Montage links Best.-Nr.	€	WG
4	230 V Danfoss Icon™	088X3714	745,00	67
5		088X3715	802,00	
6		088X3716	862,00	
7		088X3717	942,00	
8		088X3718	1.010,00	
10		088X3720	1.170,00	
12		088X3722	1.300,00	

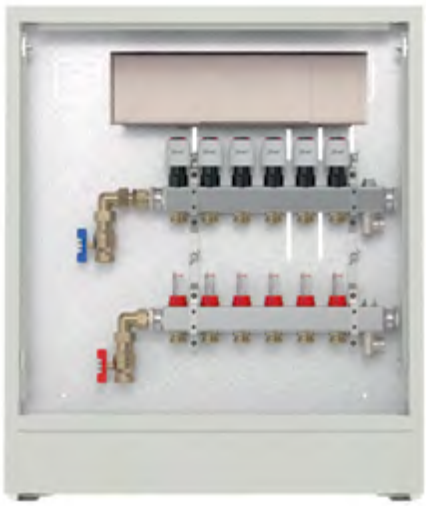

UnoFloor Light CI

Wird mit Durchflussanzeige geliefert und mit einem Icon2™ Hauptregler 230 V und thermischen Stellantrieben TWA NC zur Regelung der Fußbodenheizung ausgestattet. Drahtlose oder verdratet Raumthermostaten. App-basierte Installationsanleitung für den Installateur mit der Option eines Einbauberichts als Dokumentation. Durch den Kauf eines Ally-Gateways kann der Endnutzer die Raumheizung in seinem Zuhause über die Danfoss Ally-App steuern.

Anzahl Heizkreise	Hauptregler	Montage links Best.-Nr.	€	WG
4	230 V Danfoss Icon2™	088X3734	915,00	67
5		088X3735	968,00	
6		088X3736	1.030,00	
7		088X3737	1.100,00	
8		088X3738	1.160,00	
10		088X3740	1.290,00	
12		088X3742	1.410,00	



UnoFloor Basic



vormontierte Verteilerstation für Fußbodenheizung mit Edelstahl-Heizkreisverteiler Danfoss SSM mit Durchflussanzeige und voreinstellbaren Ventileinsätzen. Heizkreisanschlüsse G¾" Eurokonus inkl. Passstück für den Energiezähleranschluss mit zwei Kugelhähnen. Steckerfertige verdrahtete Danfoss Icon™ 230 V Regelung (bis zu 8 Raumthermostate) und thermische Stellantriebe Danfoss TWA 230 V im Unterputz Verteilerschrank aus Stahlblech, weiß lackiert. Icon™ 230 V Raumthermostate sind als Zubehör erhältlich.

Typ	Anzahl Heizkreise	Montage links Best.-Nr.	Montage rechts Best.-Nr.	€	WG
UnoFloor Basic Unterputz inkl. Tür und Rahmen	4	088X3104	088X3124	734,00	67
	5	088X3105	088X3125	791,00	
	6	088X3106	088X3126	850,00	
	7	088X3107	088X3127	932,00	
	8	088X3108	088X3128	998,00	
	10	088X3110	088X3130	1.160,00	
	12	088X3112	088X3132	1.290,00	

UnoFloor Comfort



vormontierte druckunabhängige Verteilerstation für Fußbodenheizung mit Edelstahl-Heizkreisverteiler Danfoss SSM mit Durchflussanzeige und voreinstellbaren Ventileinsätzen. Heizkreisanschlüsse G¾" Eurokonus inkl. Anschlussset mit Danfoss AB-PM und Passstück für den Energiezähleranschluss mit zwei Kugelhähnen. Steckerfertige verdrahtete Danfoss Icon™ 230 V Regelung (bis zu 8 Raumthermostate) und thermische Stellantriebe Danfoss TWA 230 V im Unterputz Verteilerschrank aus Stahlblech, weiß lackiert. Icon™ 230 V Raumthermostate sind als Zubehör erhältlich.

Typ	Anzahl Heizkreise	Montage links Best.-Nr.	Montage rechts Best.-Nr.	€	WG
UnoFloor Comfort Unterputz inkl. Tür und Rahmen	2	088X3202	088X3222	810,00	67
	3	088X3203	088X3223	865,00	
	4	088X3204	088X3224	898,00	
	5	088X3205	088X3225	955,00	
	6	088X3206	088X3226	1.020,00	
	7	088X3207	088X3227	1.110,00	
	8	088X3208	088X3228	1.180,00	
	10	088X3210	088X3230	1.320,00	
	12	088X3212	088X3232	1.450,00	

UnoFloor Control



vormontierte druckunabhängige Verteilerstation für Fußbodenheizung mit Edelstahl-Heizkreisverteiler Danfoss SSM mit Durchflussanzeige und voreinstellbaren Ventileinsätzen. Heizkreisanschlüsse G¾" Eurokonus inkl. Anschlussset mit Danfoss AB-PM und Passstück für den Energiezähleranschluss mit zwei Kugelhähnen. Steckerfertige verdrahtete Danfoss Icon2™ Regelung und thermische Stellantriebe Danfoss TWA 230 V im Unterputz Verteilerschrank aus Stahlblech, weiß lackiert. Nur mit Icon2™ Raumthermostate (Funk oder verdrahtet) kombinierbar.

Typ	Anzahl Heizkreise	Montage links Best.-Nr.	Montage rechts Best.-Nr.	€	WG
UnoFloor Control mit Icon2™ und 230 V TWA Unterputz inkl. Tür und Rahmen	4	088X3644	088X3664	1.160,00	67
	5	088X3645	088X3665	1.230,00	
	6	088X3646	088X3666	1.290,00	
	7	088X3647	088X3667	1.360,00	
	8	088X3648	088X3668	1.420,00	
	10	088X3650	088X3670	1.580,00	
	12	088X3652	088X3672	1.670,00	

Zubehör für UnoFloor Basic, Comfort und Control

Zubehör / Ersatzteile	Anzahl Heizkreise	Typ	Best.-Nr.	€	WG
UnoFloor Aufputzschrank-Umbau-Set als Zubehör	2, 3, 4, 5, 6	610	088X3014	64,50	67
	7, 8	760	088X3016	66,70	
	10, 12	960	088X3018	68,90	
UnoFloor Tür und Rahmen-Set als Ersatz	2, 3, 4, 5, 6	610	088X3008	117,00	
	7, 8	760	088X3010	131,00	
	10, 12	960	088X3012	156,00	
UnoFloor Tür und Rahmen-Halterung als Ersatz	für alle	für alle	088X3034	31,70	
Estrichprallblech UnoFloor als Ersatz	2, 3, 4, 5, 6	610	088X3036	47,90	
	7, 8	760	088X3037	49,00	
	10, 12	960	088X3038	50,90	
Passstück aus Stahl für Wärmezähler-Strecke 110 mm, ¾", passend zu AB-PM Set DN15 und DN20 (Ersatzteil)			003Z1468	20,60	28

Icon2 Raumthermostate



Display, 24V verdrahtet , Unter- oder Aufputz-Ausführung nur in Verbindung mit Icon2 Hauptregler

Typ/ Bezeichnung	Ausführung	Best.-Nr.	€	WG
Unterputz-Ausführung	Raumthermostat in Display-Version, Unterputz-Ausführung (Schalterprogramm möglich), Spannungversorgung 24V (über Hauptregler), geräuschloses Schalten, Temperaturbereich 5-35 °C, Frostschutzfunktion, Ist-Temperatur-Anzeige, Temperatur begrenzbar, Anschlussmöglichkeit für Fußbodenfühler	088U2125	117,00	34
Aufputz-Ausführung	wie zuvor, jedoch Aufputz-Ausführung (kein Schalterprogramm)	088U2128	117,00	



Mit Zigbee 3.0 Funktechnologie, batteriebetrieben (2 x AAA), Aufputz-Ausführung nur in Verbindung mit Icon2™ Hauptregler

Typ/ Bezeichnung	Ausführung	Best.-Nr.	€	WG
Raum-Sensor	Raum-Sensor ohne Display in Aufputzausführung, nur in Verbindung mit Icon2™ Hauptregler und Danfoss Ally™ Gateway (014G2400)	088U2120	123,00	34
Display, Aufputz-Ausführung"	Raumthermostat in Display-Version, geräuschloses Schalten,Temperaturbereich 5-35 °C, Frostschutzfunktion, Ist-Temperatur-Anzeige, Temperatur begrenzbar (kein Schalterprogramm)	088U2121	147,00	
	wie zuvor, jedoch zusätzlich mit Infrarot-Fußbodenfühler	088U2122	202,00	

Icon2 Hauptregler



24V verdrahtete sowie Icon2™ Zigbee 3.0 Funkthermostaten

Typ/ Bezeichnung	Ausführung	Best.-Nr.	€	WG
Hauptregler	für max. 15 Thermostate, Icon2™ 24 V verdrahtet und/oder Funk. Mit integriertem Zigbee Funk Modulen, Versorgungsspannung 230 V, Ausgänge für max. 15 Stellantrieben 230 V oder 24 V mit 24 V-Konvertierungsmodul. Eingang für Umschaltung Heizen/Kühlen	088U2100	387,00	34
mit erweiterten Funktionen	wie oben, zusätzlich mit Bedarfsgeführter-Vorlauftemperatur-Regelung und und weitere Möglichkeiten zur Umschaltung Heizen/Kühlen (weitere Informationen siehe Anwendungsleitfaden)	088U2110	579,00	

Zubehör für Danfoss Icon2™ Hauptregler

Typ/Bezeichnung	Ausführung	Best.-Nr.	€	WG
Danfoss Ally™ Gateway	Danfoss Ally™ Gateway, Zentrales Portal, Zigbee 3.0	014G2400	171,00	03
Danfoss Zigbee Funk-Verstärker	Zigbee 3.0 Signalverstärker zur Erweiterung der Funkreichweite zwischen den Icon2™ Raumthermostaten, Hauptregler Icon2™ und Ally Gateway, einsetzbar in Gebäuden mit großen Entfernungen zu den Raumthermostaten und bei schlechter Funkverbindung, Stromversorgung: 230 V, 50/60 Hz	088U1131	188,00	34
Icon2™ Externe Antenne	zur Gewährleistung der Funkverbindung bei metallischer Abschirmung, (z.B. Hauptregler Icon2, Montage im Verteilerschrank aus Metall), Anschlusskabel 2 m, zum Anschluss an Hauptregler Icon2™	088U2141	44,30	
Icon2™ 24V Konvertierungsmodul	Icon2™ 24V Konvertierungsmodul bei Verwendung von 24V Stellantrieben	088U2140	77,10	

Zubehör nur für Danfoss Icon2™ Hauptregler mit erweiterten Funktionen

Typ/ Bezeichnung	Ausführung	Best.-Nr.	€	WG
Taupunkt Sensor	Zur Abschaltung bei Kondensationsgefahr.	088U0251	329,00	34
ESM-11 Anlegefühler	Rohr-Anlegefühler zur Messung der Vorlauftemperatur und zur automatischen Umschaltung von Heizen/Kühlen.	087B1165	63,60	
Fußbodenfühler	Für Danfoss Icon™ 230V Programmierbar und Danfoss Icon2™ 2 Display Version	088U1110	20,70	

Icon™ 230 V



Elektronische Raumthermostate, Aufputz-Ausführung,
kombinierbar mit Icon 230V Hauptregler, RAL 9010

Typ/ Bezeichnung	Aufputz-Ausführung	Best.-Nr.	€	WG
Danfoss Icon™ Drehregler	Raumthermostat mit Einstellrad, Aufputz-Ausführung, Spannungversorgung 230 Vac, 230 Vac Ausgang, Temperaturbereich 5-30 °C, Frostschutzfunktion, begrenz- und blockierbar, RAL 9010, keine Anschlussmöglichkeit Fußbodenfühler, nicht für Heizkörper geeignet.	088U1005	51,30	34
Danfoss Icon™ Display	Raumthermostat in LED-Display-Version, Aufputz-Ausführung, Spannungversorgung 230 Vac, 230 Vac Ausgang, Temperaturbereich 5-35 °C, Frostschutzfunktion, Ist-Temperatur-Anzeige, begrenzbar, Antiblockierfunktion der Ventilspindel, PWM-Regelung, keine Anschlussmöglichkeit für Fussbodenfühler.	088U1015	115,00	
Danfoss Icon™ Programmierbar	Raumtermostat in programmierbarer Version mit LED-Display, Aufputz-Ausführung, Spannungversorgung 230 Vac, 230 Vac Ausgang, Temperaturbereich 5-35 °C, Frostschutzfunktion, Ist-Temperatur-Anzeige, begrenzbar, Antiblockierfunktion der Ventilspindel, PWM-Regelung, Sieben vorprogrammierte Zeitpläne, Heiz/Kühlfunktion (Kühlfunktion nicht kombinierbar mit Hauptregler FH-WC), Anschlussmöglichkeit Fußbodenfühler	088U1025	134,00	



Elektronische Raumthermostate Danfoss Icon™, Unterputz-Ausführung, RAL 9010,
kombinierbar mit Icon™ 230V Hauptregler, für die Schalterserien der Hersteller
Busch-Jaeger, Berker, Jung, GIRA, Merten, Legrand, Peha und Hager.

Typ/ Bezeichnung	Unterputz-Ausführung	Best.-Nr.	€	WG
Danfoss Icon™ Drehregler	Raumthermostat mit Einstellrad, Unterputz-Ausführung (Schalterprogramm), Spannungversorgung 230 Vac, 230 Vac Ausgang, Temperaturbereich 5-30 °C, Frostschutzfunktion, begrenz- und blockierbar, RAL 9010, keine Anschlussmöglichkeit Fußbodenfühler, nicht für Heizkörper geeignet	088U1000	51,30	34
Danfoss Icon™ Display	Raumthermostat in LED-Display-Version, Unterputz-Ausführung (Schalterprogramm), Spannungversorgung 230 Vac, 230Vac Ausgang, Temperaturbereich 5-35 °C, Frostschutzfunktion, Ist-Temperatur-Anzeige, begrenzbar, Antiblockierfunktion der Ventilspindel, PWM-Regelung, keine Anschlussmöglichkeit für Fussbodenfühler.	088U1010	115,00	
Danfoss Icon™ Programmierbar	Raumtermostat in programmierbarer Version mit LED-Display, Unterputz-Ausführung (Schalterprogramm), Spannungversorgung 230 Vac, 230 Vac Ausgang, Temperaturbereich 5-35 °C, Frostschutzfunktion, Ist-Temperatur-Anzeige, begrenzbar, Antiblockierfunktion der Ventilspindel, PWM-Regelung, Sieben vorprogrammierte Zeitpläne, Heiz/Kühlfunktion (Kühlfunktion nicht kombinierbar mit Hauptregler FH-WC), Anschlussmöglichkeit Fußbodenfühler	088U1020	134,00	

Icon™ Hauptregler 230V Anschluss



Typ	Ausführung	Best.-Nr.	€	WG
230 V Regler	Hauptregler für Gebäuden mit Fußbodenheizung, 8 Ausgänge für Stellantriebe 230V, max. 8 Raumthermostaten, max. 14 Stellantrieben, 230V Ausgang zur Ansteuerung der Heizungspumpe (aktives Pumpenrelais), potenzialfreies Relais zur optionalen Ansteuerung der Heizung, zusätzlich mit Umschaltung auf Abwesenheit und Umschaltung vom Heizen auf Kühlen in Verbindung mit dem Danfoss Icon™ programmierbaren Thermostat.	088U1040	152,00	34

Zubehör

Typ / Bezeichnung	Best.-Nr.	€	WG
Danfoss Icon™ Fußbodenfühler zur Minimal- und Maximalbegrenzung der Fußbodenoberflächentemperatur in Verbindung mit dem Icon™ Raumthermostat in Programmierbarer Version	088U1110	20,70	34

TWA-A 230 V



für Danfoss Verteiler SSM, mit Stellungsanzeige, ohne Handverstellung, max. Umgebungstemperatur 50 °C, Leistungsaufnahme 2 Watt

Typ	Kabellänge	Ausführung	Best.-Nr.	€	WG
TWA-A/NC	0,95 m	stromlos geschlossen[1)], 230 V, 50 Hz	088H3112	39,70	34
TWA-A/NO		stromlos offen, 230 V, 50 Hz	088H3113	39,70	

TWA-K 230 V



für weitere Fabrikate mit Anschluss M30 x 1,5 AG (z.B. Heimeier, Oventrop und MNG Standardventile), mit Stellungsanzeige (kein Adapter erforderlich), ohne Handverstellung, max. Umgebungstemperatur 50 °C, Leistungsaufnahme 2 Watt, andere Hersteller auf Anfrage

Typ	Kabellänge	Ausführung	Best.-Nr.	€	WG
TWA-K/NC	0,95 m	stromlos geschlossen[1)], 230 V, 50 Hz	088H3142	42,10	34
TWA-K/NO		stromlos offen, 230 V, 50 Hz	088H3143	42,10	

Thermot 230 V



für Fabrikate mit Anschluss M30 x 1,5 AG (z.B. Heimeier, Oventrop und MNG Standardventile), mit Stellungsanzeige (kein Adapter erforderlich), ohne Handverstellung, Kabellänge 1,0 m, max Umgebungstemperatur 50 °C, Leistungsaufnahme 2 Watt, andere hersteller auf Anfrage

Typ	Kabellänge	Ventilanschluss (Stellantrieb/Ventil)	Versogungs-spannung	Ventilfunktion (spannungsfrei)	MLE/St.	Best.-Nr.	€	WG
Thermot	0,95 m	M30 x 1,5	230 V, 50 Hz	stromlos geschlossen[1)]	60	088H3220	18,70	34
				stromlos offen		088H3222	18,60	

[1)] Bei den NC-Stellantrieben muss die rote Montagehilfe nach Einbau entfernt werden.

Preisliste Deutschland 01. Januar 2027 • Technische Änderungen und Irrtum vorbehalten.
Alle Preise sind unverbindliche Preisempfehlungen zuzüglich MwSt.

Link zur aktuellen digitalen Preisliste



TWA-A 24 V

für Danfoss Verteiler SSM, mit Stellungsanzeige, ohne Handverstellung, max. Umgebungstemperatur 50 °C, Leistungsaufnahme 2 Watt

Typ	Kabellänge	Ausführung	Best.-Nr.	€	WG
TWA-A/NC	0,95 m	stromlos geschlossen*, 24 V AC/DC	088H3110	39,70	34
TWA-A/NO		stromlos offen, 24 V AC/DC	088H3111	39,70	

TWA-K 24 V



für weitere Fabrikate mit Anschluss M30 x 1,5 AG (z.B. Heimeier, Oventrop und MNG Standardventile), mit Stellungsanzeige (kein Adapter erforderlich), ohne Handverstellung, max. Umgebungstemperatur 50 °C, Leistungsaufnahme 2 Watt, andere Hersteller auf Anfrage

Typ	Kabellänge	Ausführung	Best.-Nr.	€	WG
TWA-K/NC	0,95 m	stromlos geschlossen*, 24 V AC/DC	088H3140	42,10	34
TWA-K/NO		stromlos offen, 24 V AC/DC	088H3141	42,10	

Thermot 24 V



für Fabrikate mit Anschluss M30 x 1,5 AG (z.B. Heimeier, Oventrop und MNG Standardventile), mit Stellungsanzeige (kein Adapter erforderlich), ohne Handverstellung, Kabellänge 1,0 m, max Umgebungstemperatur 50 °C, Leistungsaufnahme 2 Watt, andere hersteller auf Anfrage

Typ	Kabellänge	Ventilanschluss (Stellantrieb/Ventil)	Versogungs-spannung	Ventilfunktion (spannungsfrei)	MLE/St.	Best.-Nr.	€	WG
Thermot	0,95 m	M30 x 1,5	24 V AC/DC	stromlos geschlossen[1)]	60	088H3216	18,80	34
				stromlos offen		088H3218	18,60	

[1)] Bei den NC-Stellantrieben muss die rote Montagehilfe nach Einbau entfernt werden.

Preisliste Deutschland 01. Januar 2027 • Technische Änderungen und Irrtum vorbehalten.
Alle Preise sind unverbindliche Preisempfehlungen zuzüglich MwSt.

Link zur aktuellen digitalen Preisliste

ABN-FBH



Elektrothermische Stellantriebe Typ ABN-FBH für Fußbodenheizung (ohne Adapter), Kabellänge 1,0 m, Steckbare Ausführung mit Schnappbefestigung, Funktionskontrolle, Stellungsanzeige und 360° Montagelage, Leistungsaufnahme 1 Watt

Typ	Ausführung	Best.-Nr.	€	WG
ABN-FBH 230NC	Auf-/Zu-Regelung, stromlos geschlossen, 230V 50 Hz	193B2147	43,90	34
ABN-FBH 230NO	Auf/Zu Regelung, stromlos offen, 230V 50 Hz	193B2149	43,90	
ABN-FBH 24NC	Auf-/Zu-Regelung, stromlos geschlossen, 24 V AC/DC	193B2148	43,90	
ABN-FBH 24NO	Auf/Zu Regelung, stromlos offen, 24 V AC/DC	193B2150	43,90	



Adapter für Ventilanpassung Typ ABN-FBH

Typ	Ausführung	MLE	Best.-Nr.	€	WG
VA 04H	Beulco (vor 2005) (M30 x 1,0)	5	193B2015	3,90	34
VA 50	Böhnisch SBK (vor 1998) (M30 x 1,5)		193B2010	3,90	
VA 50	Cazzaniga (M30 x 1,5)		193B2010	3,90	
VA 78	Danfoss RA Ventil		193B2005	3,90	
VA 26	Giacomini (Flansch)		193B2017	3,90	
VA 80	Heimeier, MNG, Oventrop (M30 x 1,5)		193B2032	3,90	
VA 16	Herz (M28 x 1,5)		193B2027	3,90	
VA 16	Polytherm (M28 x 1,5)		193B2027	3,90	
VA 94	Rotex (M30 x 1,0)		193B2022	3,90	
VA 32	Tour & Anderson (M28 x 1,5)		193B2008	3,90	
VA 02	Velta (Euro-Kompakt, M30 x 1,5, Außeng.)		193B2009	3,90	
VA 20H	Viega (Messing, M30 x 1,5)		193B2118	3,90	
VA 10	Viega (Edelstahl, M30 x 1,5)		193B2025	3,90	

HINWEIS: Weitere Adapter auf Anfrage.

AB-PM Anschluss-Set



kompaktes, platzsparendes differenzdruckregelndes Anschluss-Set für Fußbodenheizungsverteiler inkl. Absperrungen, Verschraubungen, Wärmemengenzähler-Passstück, Impulsleitung, notwendige Adapter. Der im Anschluss-Set integrierte Differenzdruckregler mit Volumenstrombegrenzung AB-PM garantiert den automatischen Abgleich aller Fußbodenheizungsverteiler im Netz, speziell bei Teillast. Kombinierbar mit allen üblichen Verteilerfabrikaten, Medientemperatur -10 bis 120 °C, PN 16

	Q max [l/h] bei Δp im Strang [kPa]			
AB-PM Set Ausführung	20 kPa	15 kPa	10 kPa	5 kPa
DN 15	-	150	300	400
DN 15 HP	300	415	490	-
DN 20	-	300	600	780
DN 20 HP	600	790	915	-
DN 25	-	600	1200	1600
DN 25 HP	1200	1535	1800	-

Ausführung / Bezeichnung		Anschluss an HKV	Best.-Nr.	€	WG
AB-PM Set DN 15	vertikal	G 1" AG	003Z1470	392,00	28
AB-PM Set DN 15	horizontal		003Z1476	378,00	
AB-PM Set DN 20	vertikal		003Z1472	432,00	
AB-PM Set DN 20	horizontal		003Z1478	392,00	
AB-PM Set DN 25	vertikal		003Z1474	577,00	
AB-PM Set DN 25	horizontal		003Z1480	536,00	
AB-PM Set DN 15 HP	vertikal	G 1" AG	003Z1471	392,00	
AB-PM Set DN 15 HP	horizontal		003Z1477	378,00	
AB-PM Set DN 20 HP	vertikal		003Z1473	432,00	
AB-PM Set DN 20 HP	horizontal		003Z1479	392,00	
AB-PM Set DN 25 HP	vertikal		003Z1475	577,00	
AB-PM Set DN 25 HP	horizontal		003Z1481	536,00	

Zubehör

Ausführung / Bezeichnung	MLE/St.	Best.-Nr.	€	WG
Anschlussverschraubungsset (1" IG x 1" AG), passend für Verteiler mit 1" IG (z.B. Danfoss SSM)		088U0820	19,20	34
Anschlussverschraubung (1" IG x 1" IG), passend für Verteiler mit 1" AG	2	003Z3191	27,90	28
Passstück aus Stahl für Wärmezähler-Strecke 110 mm, ¾", passend zu AB-PM Set DN15 und DN20 (Ersatzteil)	1	003Z1468	20,60	
Passstück aus Stahl für Wärmezähler-Strecke 130 mm, 1", passend zu AB-PM Set DN25 (Ersatzteil)	1	003Z1469	29,70	

SSM

Fußbodenheizungsverteiler aus Edelstahl, mit integrierten voreinstellbaren Danfoss Ventileinsätzen im Rücklauf, Abstand 50 mm, mit Durchflussanzeige im Vorlauf, absperrbar und voreinstellbar, zur Aufnahme von thermischen Stellantrieben TWA -A im Rücklauf, Heizkreisanschlüsse ¾" AG PN 6 mit manuellem Entlüftungsventil und KFE-Hahn, inklusive Gummieinlagen für Verteilerhalterung Typ SSM-MB



Typ	Ausführung	Best.-Nr.	€	WG
SSM-2F	2 Kreise	088U0752	220,00	34
SSM-3F	3 Kreise	088U0753	268,00	
SSM-4F	4 kreise	088U0754	315,00	
SSM-5F	5 Kreise	088U0755	364,00	
SSM-6F	6 Kreise	088U0756	410,00	
SSM-7F	7 Kreise	088U0757	459,00	
SSM-8F	8 Kreise	088U0758	507,00	
SSM-9F	9 Kreise	088U0759	554,00	
SSM-10F	10 Kreise	088U0760	602,00	
SSM-11F	11 Kreise	088U0761	649,00	
SSM-12F	12 Kreise	088U0762	696,00	

Zubehör für Fußbodenheizungsverteiler SSM aus Edelstahl

Typ	Ausführung	MLE/St.	Best.-Nr.	€	WG
SSM-MB	Verteilerhalterung (Mittenabstand 213 mm) für Vor- und Rücklaufverteiler (ohne Gummieinlagen) für Fußbodenheizugsverteiler Typ SSM		088U0595	20,30	34
FHF-BV	Kugelhahn Set 1" mit Verschraubung zum Anschluss an den Verteiler, zum Absperren des Fußbodenheizungssystems, zur Aufnahme der Thermometer		088U0822	81,80	
FHD-T	Thermometer 0-60 °C, Durchmesser 35 mm, zur Messung von Vorlauf- bzw. Rücklauftemperatur		088U0029	23,60	
Anschlussverschraubungsset 1" IG x 1" AG, passend für Verteiler mit 1" IG (z.B. Danfoss SSM)			088U0820	19,20	
Ventileinsatz FHF oder SSM Verteiler			013G7376	18,30	
Topmeter FHF oder SSM Verteiler		10	088U0819	33,90	

TWA-A 24 V und 230 V



für Danfoss Verteiler SSM, mit Stellungsanzeige, ohne Handverstellung, Kabellänge 0,95 m, max. Umgebungstemperatur 50 °C, Leistungsaufnahme 2 Watt

Typ	Ausführung	Best.-Nr.	€	WG
TWA-A/NC	stromlos geschlossen, 24 V AC/DC	088H3110	39,70	34
TWA-A/NO	stromlos offen, 24 V AC/DC	088H3111	39,70	
TWA-A/NC	stromlos geschlossen, 230 V, 50 Hz	088H3112	39,70	
TWA-A/NO	stromlos offen, 230 V, 50 Hz	088H3113	39,70	

HINWEIS: Klemmverbinder mit Eurokonusverschraubungen separat bestellen, siehe ab Seite 59.



FH Verteilerschränke

NEU

Unterputzvariante, Stahlblech weiß (RAL9016) lackiert mit Tür,
Einbautiefe: 108-145 mm, Einbauhöhe: 585-675 mm

Typ	Ausführung	Best.-Nr.	€	WG
UFH FMC-1	02 - 03 Heizkreise; B: 445 mm	088X0910	164,00	34
UFH FMC-2	04 - 05 Heizkreise; B: 575 mm	088X0911	180,00	
UFH FMC-3	06 - 10 Heizkreise; B: 805 mm	088X0912	235,00	
UFH FMC-4	11 - 12 Heizkreise; B: 975 mm	088X0913	245,00	
UFH FMC-5	> 12 Heizkreise, B: 1060 mm	088X0914	253,00	

Verteilerzuordnung Unterputz

			AB-PM-Set DN 15-20	
SSM (Edelstahlverteiler)	inkl. Kugelhahn	und FHM-C1	Horizontal	Vertikal
UFH FMC-1	2-3 Hk	-	-	2-3 Hk
UFH FMC-2	4-5 Hk	2-3 Hk	2-3 Hk	4-6 Hk
UFH FMC-3	6-10 Hk	4-7 Hk	4-7 Hk	7-10 Hk
UFH FMC-4	11-12 Hk	8-10 Hk	8-10 Hk	11-12 Hk
UFH FMC-5	-	11-12 Hk	11-12 Hk	-



Aufputzvariante, Stahlblech weiß (RAL9016) lackiert mit Tür,
Einbautiefe: 130 mm, Einbauhöhe: 600 mm

Typ	Ausführung	Best.-Nr.	€	WG
UFH SMC-1	02 - 04 Heizkreise; B: 420 mm	088X0915	184,00	34
UFH SMC-2	05 - 08 Heizkreise; B: 700 mm	088X0916	210,00	
UFH SMC-3	09 - 10 Heizkreise; B: 780 mm	088X0917	245,00	
UFH SMC-4	11 - 12 Heizkreise; B: 1050 mm	088X0918	261,00	
UFH SMC-5	> 12 Heizkreise, B: 1200 mm	088X0919	304,00	

Verteilerzuordnung Aufputz

			AB-PM-Set DN 15-20	
SSM (Edelstahlverteiler)	inkl. Kugelhahn	und FHM-C1	Horizontal	Vertikal
UFH SMC-1	2 Hk	-	-	2 Hk
UFH SMC-2	3-7 Hk	2-5 Hk	2-5 Hk	3-7 Hk
UFH SMC-3	8-9 Hk	6-7 Hk	6-7 Hk	8-10 Hk
UFH SMC-4	10-12 Hk	8-10 Hk	8-10 Hk	11-12 Hk
UFH SMC-5	-	11-12 Hk	11-12 Hk	-

Konvertierungstabelle

Typ	Best.-Nr.	Ausführung	Breite [mm]	<>	Typ	Best.-Nr.	Ausführung	Breite [mm]
UFH FMC-1	088X0910	UP	445		FH-FCA	088X0900	UP	395
UFH FMC-2	088X0911	UP	575		FH-FCB	088X0901	UP	595
UFH FMC-3	088X0912	UP	805		FH-FXX	088X0902	UP	795
UFH FMC-4	088X0913	UP	975		FH-FCD	088X0903	UP	995
UFH FMC-5	088X0914	UP	1060		FH-FCE	088X0904	UP	1195
UFH SMC-1	088X0915	AP	420		FH-SCA	088X0905	AP	450
UFH SMC-2	088X0916	AP	700		FH-SCB	088X0906	AP	700
UFH SMC-3	088X0917	AP	780		FH-SCC	088X0907	AP	850
UFH SMC-4	088X0918	AP	1050		FH-SCD	088X0908	AP	1000
UFH SMC-5	088X0919	AP	1200		FH-SCE	088X0909	AP	1300



FHM-C1 Kompaktmischergruppen

mit Umwälzpumpe, Konstanttemperaturregelung durch selbsttätigen Regler, Thermometer 0 - 60 °C im Vorlauf, Entlüftungsventil manuell, Rückflussverhinderer, Anschluss Primärseite ½", Anschluss Sekundärseite 1", für die Montage im Verteilerschrank geeignet. Anmerkung: Passender Verteiler / Halter: siehe Danfoss Verteiler, Messing siehe Seiten 305

Typ	Ausführung	Best.-Nr.	€	WG
FHM-C1	Mischergruppe mit drehzahlgeregelter Pumpe, Modell Grundfos UPM3 Auto L bis 15 kW (Energie-Effizienz Klasse A), ohne Sicherheitsthermostat	088U0094	1.310,00	34

Zubehör für Kompakt-Mischergruppen FHM

Typ	Ausführung	Best.-Nr.	€	WG
FH-ST	Sicherheitsthermostat, Abschalttemperatur 55 °C als Temperaturwächter	088U0301	158,00	34

FHV-R Rücklauftemperaturbegrenzer



mit Wandeinbaukasten und runder oder quadratischer Abdeckung, weiß, Kv-Wert 0,88, Einbau im Rücklauf am Ende des Heizkreises, Mittenabstand 50 mm. Zur Regelung der Rücklauftemperatur ist ein gasgefüllter Thermostatkopf Typ FJVR erforderlich

Typ	Ausführung	Best.-Nr.	€	WG
FHV-R 20 rund	Anschluss G ¾" A Eurokonus, für Flächen von ca. 10 m² (oder 80 m Rohr 16 x 2 mm), inkl. runde Abdeckkappe, weiß	003L1015	137,00	34
FHV-R 20	Anschluss G ¾" A Eurokonus, für Flächen von ca. 10 m² (oder 80 m Rohr 16 x 2 mm), ohne Abdeckkappe	003L1000	112,00	
	Abdeckkappe rund für FHV-A und FHV-R, weiß	003L1050	23,50	
FJVR	Rücklauftemperatur begrenzer, weiß, Temperaturbereich 10 - 50 °C, VPE = 60	003L1040	77,90	03

FHV-A Fußbodenheizungsventil



mit Einbaukasten und runder Abdeckung, weiß. Zur Regelung der Raumtemperatur ist ein Thermostatkopf Typ Aero RA Click erforderlich, Mittenabstand 50 mm

Typ	Ausführung	Best.-Nr.	€	WG
FHV-A 20	Anschluss G ¾" A Eurokonus, für Flächen von ca. 10 m² (oder 80 m Rohr 16 x 2 mm), inkl. runde Abdeckkappe, weiß	003L1001	137,00	34
Aero RA Click	Eingebauter Fühler, 7-28 °C, Frostschutz, RAL 9016 mit Schnappbefestigung	015G4590	47,20	03
Aero RA Click	Eingebauter Fühler, 7-28 °C, Nullabsperrung zusätzlich zum Frostschutz, RAL 9016 mit Schnappbefestigung	015G4598	47,50	

Zubehör und Ersatzteile

Typ / Bezeichnung	MLE/St.	Best.-Nr.	€	WG
Spindelverlängerung zu FHV-R Ventilunterteil, 17 mm		003L1036	19,90	34
Spindelverlängerung zu FHV-A Ventilunterteil, 17 mm	20	013G0348	11,40	03
Ventileinsatz FHV-R, bitte beachten Monatgemutter erforderlich	10	003L1387	10,50	34
Ventileinsatz FHV-A, bitte beachten Monatgemutter erforderlich	8	003L1388	12,10	
Montagemutter für FHV- und RA-Ventileinsätze		003L0213	14,10	03

FTC Thermostatisches Thermostatkopf



mit Anlegethermostat für Ventilgehäuse RA-N und RA-C

Typ	Ausführung	Best.-Nr.	€	WG
FTC	FTC Anlegefühler, Regelbereich 15 - 50 °C, Kapillarrohrlänge (0 - 2 m)	013G5081	109,00	34

HINWEISE:
Klemmverbinder mit Eurokonusverschraubungen separat bestellen, siehe ab Seiten 59.
Zur Regelung der Rücklauftemperatur ist ein Thermostatkopf Typ FJVR erforderlich.

Anmerkung: Eurokonusverschraubung separat bestellen.

Dünnbett-Heizmatten zur Fußbodentemperierung 126
EFTI Dünnbettheizmatten-Set 126
ECmat Ergänzungsmatten 126
Digitale Uhrenthermostate 127
ECtemp® Touch Elektronische Thermostate (EFET) 230 V 127
Begleitheizbänder für Wasserrohre 128
ECpipeguard Heizbänder (SLPG) 128
ECtemp Elektronischer Thermostat 230 V 128
EChotwatt Heizbänder (SLHW) 129
Thermostate, Begleitheizbänder zur Verlegung am Rohr 130
DEVIreg™ Hotwater Thermostat für Heizbänder (SLHW) 130
ECpipeheat (SLPH) 130
Dachrinnenheizung 131
ECiceguard (SLIG) 131
ECtemp 850 131



EFTI Dünnbettheizmatten-Set



mit Zweileitermatte zur Fußbodentemperierung, bestehend aus selbstklebender Zweileiterheizmatte ECmat (EFTM) mit Abschirmung, Uhrenthermostat ECtemp Touch mit 3 m Kabel, Bodenfühler, Thermostatkopfschutzrohr Ø 10 mm mit roter Kappe (088L0022) und Kunststoffnägeln (bauseitiger RCD 30 mA FI-Schalter)

Typ	Ausführung	Breite [cm]	Länge [cm]	Fläche [m²] 2)	Leistung [W]	Best.-Nr.	€	WG
EFTI-Set 1	Zweileiterheizmatte selbstklebend, Versorgungsspannung: 230 V, Leistungsaufnahme1): 150 W/m², Stärke: 3,0 - 3,5 mm, Kaltleiter: 4 m, Nenngrenztemperatur: 120 °C, Zulassung: IEC 60335-2-96 / SEMKO,' max. 24 m² / Thermostat	50	200	1	150	088L5315	484,00	21
EFTI-Set 1,5			300	1,5	225	088L5320	548,00	
EFTI-Set 2			400	2	300	088L5325	632,00	
EFTI-Set 2,5			500	2,5	375	088L5330	712,00	
EFTI-Set 3			600	3	450	088L5335	762,00	
EFTI-Set 3,5			700	3,5	525	088L5340	845,00	
EFTI-Set 4			800	4	600	088L5345	910,00	
EFTI-Set 5			1000	5	750	088L5350	1.050,00	
EFTI-Set 6			1200	6	900	088L5355	1.210,00	
EFTI-Set 7			1400	7	1050	088L5360	1.350,00	
EFTI-Set 8			1600	8	1200	088L5365	1.510,00	
EFTI-Set 9			1800	9	1350	088L5370	1.620,00	
EFTI-Set 10			2000	10	1500	088L5375	1.830,00	

ECmat Ergänzungsmatten



EFTM, ohne Zubehör

Typ	Ausführung	Breite [cm]	Länge [cm]	Fläche [m²] 2)	Leistung [W]	Best.-Nr.	€	WG
ECmat 0,5	Zweileiterheizmatte selbstklebend, Versorgungsspannung: 230 V, Leistungsaufnahme1): 150 W/m², Stärke: 3,0 - 3,5 mm, Kaltleiter: 4 m, Nenngrenztemperatur: 120 °C, Zulassung: IEC 60335-2-96 / SEMKO, IP X7	50	100	0,5	75	088L0200	181,00	21
ECmat 1			200	1	150	088L0201	209,00	
ECmat 1,5			300	1,5	225	088L0202	291,00	
ECmat 2			400	2	300	088L0203	371,00	
ECmat 2,5			500	2,5	375	088L0204	447,00	
ECmat 3			600	3	450	088L0205	521,00	
ECmat 3,5			700	3,5	525	088L0206	587,00	
ECmat 4			800	4	600	088L0207	653,00	
ECmat 5			1000	5	750	088L0208	792,00	
ECmat 6			1200	6	900	088L0209	919,00	
ECmat 7			1400	7	1050	088L0210	1.070,00	
ECmat 8			1600	8	1200	088L0211	1.250,00	
ECmat 9			1800	9	1350	088L0212	1.340,00	
ECmat 10			2000	10	1500	088L0213	1.550,00	

HINWEIS: Heizleitungen auf den Matten dürfen weder gekürzt noch verlängert werden.

1) Heizleistung abhängig vom Fußbodenaufbau.
2) Von der Netto-Raumfläche alle bodenstehenden Einbauten und ca. 1 m² abziehen. Dies ergibt die benötigte Kabelfläche.



ECtemp® Touch Elektronische Thermostate (EFET) 230 V

Digitale Uhrenthermostate, selbstlernende Raum- und Fußbodentemperaturregler mit adaptivem Regelverhalten, Nennspannung 230 V, Strombelastbarkeit 16 A

Typ	Ausführung	Best.-Nr.	€	WG
ECtemp Touch	Für Unterputzmontage, mit NTC-Raum- und Leitungsfühler, mit 3 m Kabel, Fußboden-Temperaturbereich 5 - 45 °C, Raumtemperaturbereich 5 - 35 °C, IP 21, Farbe Polarweiß	088L0122	312,00	21

Zubehör für elektrische Dünnbett-Heizmatten und Thermostate

Typ/Bezeichnung	Best.-Nr.	€	WG
Fuhlerschutzrohr mit roter Kappe, flexibel, DN 10, Lange 2,5 m	19809106	auf Anfrage	21
Ersatzfühler NTC für Raumthermostate, 2,5 m	140F1092	27,40	
Reparaturset für Dünnbettheizmatten	088L0014	auf Anfrage	

ECpipeguard Heizbänder (SLPG)

Selbstlimitierend mit Schutzgeflecht (Schutzklasse I), für den Frostschutz von Rohrleitungen, Verlegung am Rohr, Nennspannung 230 V, Überstromschutzsicherung 16 A (bauseitiger RCD 30 mA FI-Schalter)

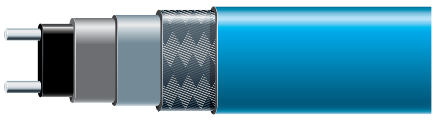

Typ	Leistungs-aufnahme [W]	Max. Medium-temperatur [°C]	Kabel-farbe	Max. Stromkreislänge bei 16 A [m] (EFET 330)	Max. Stromkreislänge bei 10 A [m] (EFET 610)	Best.-Nr.	€	WG
ECpipeguard-10 (SLPG-10)	10[1)]	65	Blau	150	95	088L1707	30,60	21
ECpipeguard-25 (SLPG-25)	25[1)]		Rot	75	45	088L1710	40,70	
ECpipeguard-33 (SLPG-33)	33[1)]	80	Grau	65	40	088L1713	48,10	

Anschlusstechnik für ECpipeguard (SLPG), mit Schutzgeflecht (Schutzklasse I), Farbe: Grau				
	Beschreibung	Best.-Nr.	€	WG
	Danfoss-Connecto A, Heizbandanschluss einschließlich 1,5 m Zuleitung 3 x 1,5 mm²	088L0413	91,50	21
	Danfoss-Connecto V, Heizbandverbindung	088L0414	91,50	
	Danfoss-Connecto E, Heizband-Endabschluss, einzeln	088L0415	21,60	
	Danfoss-Connecto AE, Heizbandanschluss und Endabschluss-Set einschließlich 1,5 m Zuleitung 3 x 1,5 mm²	088L0416	108,00	
	Danfoss-Connecto T, T-Abzweig für 3 Heizbänder und 1 Endabschluss	088L0417	167,00	
	Danfoss-Connecto T2E, T-Abzweig für 2 Heizbänder und 2 Endabschlüsse einschließlich 1,5 m Zuleitung 3 x 1,5 mm²	088L0418	149,00	
	Danfoss-Connecto T3E, T-Abzweig für 3 Heizbänder und 3 Endabschlüsse einschließlich 1,5 m Zuleitung 3 x 1,5 mm²	088L0419	206,00	
	Danfoss-Connecto X, X-Abzweig für 4 Heizbänder und 2 Endabschlüsse	088L0420	216,00	
	Haltebügel V2A, inkl. 5 Stk. Kabelbinder (entspricht 088L0421)	19808390	54,50	

Achtung: Die oben aufgeführte Anschlusstechnik ist nur für Begleitheizbänder mit Schutzgeflecht (Schutzklasse I) geeignet.



ECtemp Elektronischer Thermostat 230 V

Thermostate / Regelgeräte für Heizbänder ECpipeguard (SLPG)

Typ	Ausführung	Best.-Nr.	€	WG
ECtemp 610 (EFET 610)	für Wandmontage zur Steuerung von Rohrbegleitheizungen, Fußbodenheizungen etc., Temperaturbereich: -10 bis +50 °C; inkl. NTCLeitungsfühler, mit 2,5 m Kabel, IP 44, Strombelastbarkeit 10 A	088L0448	225,00	21
	Montagesatz zur Rohrbefestigung für EFET 610	19116920	50,60	
ECtemp 330 (EFET 330)	für DIN-Schienenmontage mit Umschaltkontakt zur Steuerung von Rohrbegleitheizungen und Kühlanlagen; Temperaturbereich: -10 bis +10 °C; inkl. NTCLeitungsfühler mit 3 m Kabel, IP 20, Strombelastbarkeit 16 A/10 A	088L0444	216,00	
	Elektronischer Thermostat wie 088L0444, jedoch Temperaturbereich: +5 bis +45 °C	088L0445	233,00	

[1)] Bei einer Temperatur von +10 °C
[2)] Bitte beachten Sie: Mindermengenzuschlag 7,50 € bei Bestellmengen unter 50 m, Sonderpreise ab 300 m auf Anfrage

EChotwatt Heizbänder (SLHW)

Selbstlimitierend mit Schutzgeflecht (Schutzklasse I), zur Temperaturerhaltung in Warmwasserleitungen, Nennspannung 230 V, Überstromschutzsicherung 16 A (bauseitige 100 % Isolierung1) und RCD 30 mA FI-Schalter)

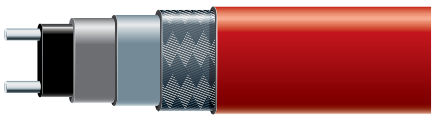

Typ	Haltetemperatur [°C]	Anwendungen	Kabelfarbe	Max. Länge [m]	Best.-Nr.	€	WG
EChotwatt-45 (SLHW-45)	45[1)]	65	Schwarz	180	088L1700	28,90	21
EChotwatt-55 (SLHW-55)	55[1)]		Grün	120	088L1701	30,60	
EChotwatt-70 (SLHW-70)	70[1)]	80	Rot	80	088L1702	32,80	

Anschlusstechnik für EChotwatt (SLHW), mit Schutzgeflecht (Schutzklasse I), Farbe: Grau				
	Beschreibung	Best.-Nr.	€	WG
	Danfoss-Connecto A, Heizbandanschluss einschließlich 1,5 m Zuleitung 3 x 1,5 mm²	088L0413	91,50	21
	Danfoss-Connecto V, Heizbandverbindung	088L0414	91,50	
	Danfoss-Connecto E, Heizband-Endabschluss, einzeln	088L0415	21,60	
	Danfoss-Connecto AE, Heizbandanschluss und Endabschluss-Set einschließlich 1,5 m Zuleitung 3 x 1,5 mm²	088L0416	108,00	
	Danfoss-Connecto T, T-Abzweig für 3 Heizbänder und 1 Endabschluss	088L0417	167,00	
	Danfoss-Connecto T2E, T-Abzweig für 2 Heizbänder und 2 Endabschlüsse einschließlich 1,5 m Zuleitung 3 x 1,5 mm²	088L0418	149,00	
	Danfoss-Connecto T3E, T-Abzweig für 3 Heizbänder und 3 Endabschlüsse einschließlich 1,5 m Zuleitung 3 x 1,5 mm²	088L0419	206,00	
	Danfoss-Connecto X, X-Abzweig für 4 Heizbänder und 2 Endabschlüsse	088L0420	216,00	
	Haltebügel V2A, inkl. 5 Stk. Kabelbinder (entspricht 088L0421)	19808390	54,50	

Achtung: Die oben aufgeführte Anschlusstechnik ist nur für Begleitheizbänder mit Schutzgeflecht (Schutzklasse I) geeignet.

Zubehör für Begleitheizbänder für Wasser- und Warmwasserrohre

Typ/Bezeichnung	Best.-Nr.	€	WG
Textilklebeband 15 mm breit / 50 m lang	19405877	81,90	21
Aluklebeband 38 mm breit / 50 m lang, temperaturbeständig bis 75 °C, mit Warnaufschrift, selbstklebend. Für die optimale Wärmeverteilung werden die Kunststoffrohre der Länge nach überklebt und das Heizband darauf befestigt.	088L0409	76,40	
Klebeschild „Elektrisch beheizt“ (in Abständen von 5 m anbringen) Farbe: Gelb mit roter Aufschrift	19805845	3,10	
Isoliereinführung zum Durchführen des Heizbandes durch die Wärmedämmung mit Blechummantelung	11010410	13,70	
Anschlussgehäuse mit Kabelverschraubungen für Anschlussleitungen, IP 65/55	19400167	32,90	
Befestigungswinkel für Anschlussgehäuse, Befestigung direkt am Rohr	19405851	30,80	

Schrumpf-Anschlusstechnik

Typ/Bezeichnung	Best.-Nr.	€	WG
Anschlussgarnitur für Heizbänder zur Montage an Anschlussgehäuse, Verschraubung M 20 mit Gegenmutter und Endabschluss	19400100	27,40	21
Anschlussgarnitur für Heizbänder zur Verbindung von flexiblem Kaltleiter und Heizband mit Klemmstein und Endabschluss	19400126	26,60	
Endabschluss	19400142	10,20	

HINWEIS: Schaltschränke auf Anfrage.

[1)] Bei bauseitiger 100% Isolierung (Isolierstärke = Rohrdurchmesser)
[2)] Bitte beachten Sie: Mindermengenzuschlag 7,50 € bei Bestellmengen unter 50 m, Sonderpreise ab 300 m auf Anfrage



DEVIreg™ Hotwater Thermostat für Heizbänder (SLHW)

Beschreibung	Best.-Nr.	€	WG
DEVIreg™ Hotwater ist ein elektronischer, programmierbarer Regler mit 4 Kanälen für die Montage auf DIN Schienen. Jeder Kanal kann individuell eingestellt werden, um heißes Wasser manuell oder nach einem Zeitplan zu desinfizieren. Die Sensoren der Kanäle können aus 7 verschiedenen Temperatursensoren ausgewählt werden einschließlich NTC 15 kOhm bei 25°C.	140F1133	623,00	21

ECpipeheat (SLPH)



Steckerfertig konfektioniertes, selbstlimitierendes Begleitheizband ECpipeheat (SLPH) zur Verlegung am Rohr, Lieferung ohne Thermostat. (bauseitiger RCD 30 mA, FI-Schutzschalter)

Typ	Beschreibung	Länge [m]	Leistung [W]	Best.-Nr.	€	WG
ECpipeheat (SLPH-10 V2)	Versorgungsspannung: 230 V, Leistungsaufnahme: 10 W/m (bei 10 °C), Max. Temperatur: 65 °C, Außenmantel: Fluorpolymer, Zuleitung: 3 x 0,75 mm² (Länge: 2 m), Mindestverlegetemperatur: -30 °C, Biege-Ø min. 50 mm (Ø Innenseite Kabel)	2	20	088L0989	101,00	21
		4	40	088L0990	130,00	
		6	60	088L0991	161,00	
		8	80	088L0992	187,00	
		10	100	088L0993	225,00	
		12	120	088L0994	258,00	
		14	140	088L0995	290,00	
		16	160	088L0996	311,00	
		19	190	088L0997	354,00	
		22	220	088L0998	401,00	
		25	250	088L0999	447,00	

ECiceguard (SLIG)



Selbstlimitierendes Heizband ECiceguard (SLIG), mit Schutzgeflecht (Schutzklasse I), zur Dachrinnenheizung, Nennspannung 230 V, Überstromschutzsicherung 16 A (Bauseitiger RCD 30 mA FI-Schalter)

Typ	Leistung [W]	Kabelfarbe	Max. Stromkreislänge bei 16 A [m]	Best.-Nr.	€	WG
ECiceguard-18 (SLIG-18)	18 W/m bei einer Temperatur von 0 °C in Luft bzw. 36 W/m in Eiswasser	Schwarz	80	088L1200	auf Anfrage	21

Anschlusstechnik für ECiceguard (SLIG), mit Schutzgeflecht (Schutzklasse I), Farbe: Grau				
	Beschreibung	Best.-Nr.	€	WG
	Danfoss-Connecto A, Heizbandanschluss einschließlich 1,5 m Zuleitung 3 x 1,5 mm²	088L0413	91,50	21
	Danfoss-Connecto V, Heizbandverbindung	088L0414	91,50	
	Danfoss-Connecto E, Heizband-Endabschluss, einzeln	088L0415	21,60	
	Danfoss-Connecto AE, Heizbandanschluss und Endabschluss-Set einschließlich 1,5 m Zuleitung 3 x 1,5 mm²	088L0416	108,00	
	Danfoss-Connecto T, T-Abzweig für 3 Heizbänder und 1 Endabschluss	088L0417	167,00	
	Danfoss-Connecto T2E, T-Abzweig für 2 Heizbänder und 2 Endabschlüsse einschließlich 1,5 m Zuleitung 3 x 1,5 mm²	088L0418	149,00	
	Danfoss-Connecto T3E, T-Abzweig für 3 Heizbänder und 3 Endabschlüsse einschließlich 1,5 m Zuleitung 3 x 1,5 mm²	088L0419	206,00	
	Danfoss-Connecto X, X-Abzweig für 4 Heizbänder und 2 Endabschlüsse	088L0420	216,00	
	Haltebügel V2A, inkl. 6 Stk. Kabelbinder (entspricht 088L0421)	19808390	54,50	

Achtung: Die oben aufgeführte Anschlusstechnik ist nur für Begleitheizbänder mit Schutzgeflecht (Schutzklasse I) geeignet.

ECtemp 850



Thermostate / Regelgeräte für Heizbänder ECiceguard (SLIG)

Typ	Ausführung	Best.-Nr.	€	WG
ECtemp 850 III (EFIT 850 III)	Digitale Schnee- und Eismeldeanlage für DIN-Schienenmontage zur Steuerung von Dachrinnen- und Dachflächenheizungen, inkl. Netzteil 230 V AC/24 V DC, ohne Fühler, IP 20, Strombelastbarkeit 16 A	088L0449	702,00	21
	Feuchte- und Temperaturfühler für Dach- und Dachrinnenheizung mit 15 m Anschlusskabel, verlängerbar um max. 85 m, IP67	088L0459	518,00	
	Netzteil für ECtemp 850 III, 230 V AC/24 V DC, IP30	140F1089	144,00	
ECtemp 316 (EFET 316)	Elektronischer Thermostat 230 V für DIN-Schienenmontage mit Umschaltkontakt zur Regelung von Dachrinnenheizungen, Kühlanlagen etc., Temperaturbereich -10 bis +50 °C, Dachrinnenlänge bis 30 m, mit Fühler, IP 20, Strombelastbarkeit 16 A/10 A	088L0443	221,00	
	Leitungsfühler für ECtemp 316 mit 2,5 m Kabel, verlängerbar auf max. 50 m, IP 65	140F1092	27,40	
	Witterungsfühler für ECtemp 316, IP 44	140F1096	42,30	

[1] Bitte beachten Sie: Mindermengenzuschlag 7,50 € bei Bestellmengen unter 50 m, Sonderpreise ab 300 m auf Anfrage

Zubehör für selbstlimitierende Heizbänder ECiceguard (SLIG)

Ausführung	Best.-Nr.	€	WG
Clip Dachhaken, Befestigung für Metalldächer (Packung à 25 Stück)	088L0024	39,20	21
Schutzgitterhaken, flexibles Befestigungsmaterial für diverse Dachtypen, bestehend aus 20 Grundelementen, 10 Winkeln und 30 Kabelbindern	19805193	63,50	
Kantenschutz mit 2 Kabelbindern, gleichzeitig als Abstandshalter und Haltebügel für Traufziegel zu verwenden, 30 x 2,5 cm	088L3002	14,30	
Anschlussgehäuse mit Kabelverschraubungen für Anschlussleitungen, IP 65/55	19400167	32,90	
Befestigungswinkel für Anschlussgehäuse	19405851	30,80	

Schrumpf-Anschlusstechnik

Typ/Bezeichnung	Best.-Nr.	€	WG
Anschlussgarnitur für Heizbänder zur Montage an Anschlussgehäuse, Verschraubung M 20 mit Gegenmutter und Endabschluss	19400100	27,40	21
Anschlussgarnitur für Heizbänder zur Verbindung von flexiblem Kaltleiter und Heizband mit Klemmstein und Endabschluss	19400126	26,60	
Endabschluss	19400142	10,20	

Verteilungen für Dach-/Dachrinnen- u. Rohrbegleitheizungen

Sonderanfertigung

Die Steuereinrichtungen sind bestückt mit FI-Schutzschalter, Fehlernennstrom ≥ 30 mA Betriebsartenschalter, Heizkreissicherungen, Meldeleuchten, Steuerschütze. Zu- und Abgangsklemmen, VDE-mäßig verdrahtet, Anschlussspannung 400/230V.

Technische Daten:
Schutzart: IP 54 / Stahlblechgehäuse

Typ	Beschreibung	Best.-Nr.	€	WG
DV 01-03 RB/DR 230	Steuerverteilung für 1-3 Heizkreise , 3-9 KW , IP 54 H=750 mm, B=315 mm ,T=155 mm	00109500	auf Anfrage	21
DV 04-06 RB/DR 230	Steuerverteilung für 4-6 Heizkreise , 12-18 KW , IP 54 H=750 mm, B=315 mm ,T=155 mm	00109501	auf Anfrage	
DV 07-09 RB/DR 230	Steuerverteilung für 7-9 Heizkreise , 21-27 KW , IP 54 H=1050 mm, B=315 mm ,T=155 mm	00109502	auf Anfrage	
DV 10-12 RB/DR 230	Steuerverteilung für 10-12 Heizkreise , 30-36 KW, IP 54 H=1050 mm, B=315 mm ,T=155 mm	00109503	auf Anfrage	

Schaltschränke nach VDS-Richtlinien auf Anfrage.

Bitte beachten:

- Sonderanfertigungen sind vom Umtausch ausgeschlossen
- Leitungseinführung ist wahlweise von oben oder unten

Ölbrennerpumpen BFP 136
BFP 20 136
BFP 21 136
BFP B 21 LE-S 136
BFP B 41 LE-S 136
BFP 11 136
BFP 52 E 137
BFP B 52 LE-S 137
BFP LE und LE-S 137
Zubehör Ölbrennerpumpen BFP 138
Ölbrennerpumpen RSA 139
RSA 139
Elektronische Zündeinheiten 140
EBI 4-Serie 140
Ölvorwärmer und Öldüsenhalter 141
FPHE 141
Anlegethermostate 142
AT Anlegethermostat 142
Öldüsen Flachkopf aus Messing 143
Typ OD-B Halbhohlkegel 143
Typ OD-S Vollkegel 144
Typ OD-H Hohlkegel 145
Öldüsen Rundkopf aus Messing + Stahl 146
OD-SR Messing / Rundkopf /Vollkegel 146
OD-HR Messing / Rundkopf /Hohlkegel 146
SFD, SD - Stahl / Rundkopf /Vollkegel 147
HFD, HD - Stahl / Rundkopf /Hohlkegel 147
LE-System Ölbrennerpumpen und Öldüsen 148
Rotrix-Ölbrennerdüse Typ VTB-LE 148
Ölbrennerdüsen für Viessmann Wandkessel Vitoplus VP3 und VP3a 148
Ölbrennerdüsen für Viessmann Vitoladens 300 148
Öldüsen LE-S Vollkegel 149
Öldüsen LE-H Hohlkegel 149

HINWEIS:
- die Hauptläufer der bisherigen Diamond Service Pumpen werden auf Bio100-ready umgestellt.
- Standard NC-Magnetventile werden zu LE-S-Magnetventilen aufgerüstet --> zusätzlicher Wert bei den neuen Bio100 B-Modellen
- neue 100% recycelbare Verpackung


DIAMOND COIL
Danfoss
MADE IN DENMARK
6430 Nordborg Denmark
Danfoss DLC inside™
CE UK CA
Service
DIN 55222
P
Bio 100
P
V
BFP B

Danfoss BFP-Service Ölpumpe der Diamond-Serie 2.0 Robust und leistungsstark

Danfoss DLC inside™

BFP 20



1-stufig, Patronenfilter, Öldruck 7 - 20 bar, Druckregelung stirnseitig, Verwendung nur in Verbindung mit Magnetventil möglich, Düsenanschluss links od. rechts

Typ	n [U/min.]	Drehrichtung[1]	Düsenleistung[2] [l/h]	Alte Best.-Nr.	Neue Best.-Nr.	€	WG
BFP 20 R3	2400 - 3600	Rechts	24	071N0169	071N7169	198,00	02
BFP 20 L3		Links		071N0168	071N7168	198,00	
BFP 20 R5	1400 - 3600	Rechts	40	071N0129	071N7129	227,00	
BFP 20 L5		Links		071N0126	071N7126	227,00	

BFP 21



1-stufig, Patronenfilter, Öldruck 7 - 20 bar, Druckregelung stirnseitig, mit eingebautem Magnetventil, 220/240 V 50/60 Hz, Reg.Nr. 5S222-99, Düsenanschluss links od. rechts

Typ	n [U/min.]	Drehrichtung[1]	Düsenleistung[2] [l/h]	Alte Best.-Nr.	Neue Best.-Nr.	€	WG
BFP 21 R5	1400 - 3600	Rechts	40	071N0173	071N7173	248,00	**02**
BFP 21 L5		Links		071N0172	071N7172	248,00	

BFP B 21 LE-S

NEU



1-stufig, Patronenfilter, Öldruck 7 - 20 bar, Druckregelung stirnseitig, mit eingebautem Magnetventil, 220/240 V 50/60 Hz, Reg.Nr. 5S222-99, Düsenanschluss links od. rechts

Typ	n [U/min.]	Drehrichtung[1]	Düsenleistung[2] [l/h]	Alte Best.-Nr.	Neue Best.-Nr.	€	WG
BFP B 21 R3 LE-S	2400 - 3600	Rechts	24	071N0171	071N7171	236,00	02
BFP B 21 L3 LE-S		Links		071N0170	071N7170	236,00	

BFP B 41 LE-S

NEU



1-stufig, Patronenfilter, Öldruck 7 - 20 bar, Druckregelung stirnseitig, mit eingebautem Magnetventil, 220/240 V 50/60 Hz, Reg.Nr. 5S222-99, Düsenanschluss links

Typ	n [U/min.]	Drehrichtung[1]	Düsenleistung[2] [l/h]	Alte Best.-Nr.	Neue Best.-Nr.	€	WG
BFP B 41 R3 LE-S	2400 - 3600	Rechts	24	071N0137	071N7137	236,00	02
BFP B 41 L3 LE-S		Links		071N0174	071N7174	236,00	

BFP 11



mit eingebautem Magnetventil und Druckregelung stirnseitig, Ringfilter, Düsenanschluss links oder rechts

Typ	Drehrichtung[1]	Düsenleistung[2] [l/h]	Alte Best.-Nr.	Neue Best.-Nr.	€	WG
BFP 11 R3	Rechts	24	071N0155	071N7155	248,00	02
BFP 11 L3	Links		071N0141	071N7141	248,00	

Danfoss BFP-Service Ölpumpe
der Diamond-Serie 2.0
Robust und leistungsstark

Danfoss DLC inside™



BFP 52 E

2-stufig, Patronenfilter, Öldruck Stufe 1: 7 - 15 bar,
Öldruck Stufe 2: 10 - 25 bar, zwei eingebaute Magnetventile, 220 V/50 Hz

Typ	n [U/min.]	Drehrichtung[1]	Düsenleistung[2] [l/h]	Düsenanschluss	Alte Best.-Nr.	Neue Best.-Nr.	€	WG
BFP 52 E L3	2400 - 3600	Links	24	Links	071N2201	071N3201	396,00	02
BFP 52 E R3		Rechts			071N2203	071N3203	396,00	
BFP 52 E L5	1400 - 3600	Links	40		071N2202	071N3202	407,00	
BFP 52 E R5		Rechts			071N2204	071N3204	407,00	



BFP B 52 LE-S

NEU

2-stufig, Patronenfilter, Öldruck Stufe 1: 7 - 15 bar,
Öldruck Stufe 2: 10 - 25 bar, zwei eingebaute Magnetventile, 220 V/50 Hz

Typ	n [U/min.]	Drehrichtung[1]	Düsenleistung[2] [l/h]	Düsenanschluss	Alte Best.-Nr.	Neue Best.-Nr.	€	WG
BFP B 52 L3R LE-S	2400 - 3600	Links	24	Rechts	071N2213	071N3213	417,00	02
BFP B 52 L3L LE-S				Links	071N2214 071N2215 071N3215	071N3214	417,00	



BFP LE und LE-S

1-stufig, Patronenfilter, Öldruck 7 - 16,5 bar,
Druckregelung stirnseitig, mit eingebautem Magnetventil, 220/240 V 50/60 Hz

Typ	n [U/min.]	Drehrichtung[1]	Düsenleistung[2] [l/h]	Düsenanschluss	Alte Best.-Nr.	Neue Best.-Nr.	€	WG
BFP 21 L3L LE	2400 - 3600	Links	16	Links	071N2119	071N3119	270,00	02
BFP 21 L3R LE				Rechts	071N2118	071N3118	270,00	
BFP 21 L3 LE-S[4]			24	Links od. Rechts	071N2225	071N3225	auf Anfrage	
BFP 21 L5L LE-S			42	Links	071N2136	071N3136	262,00	
BFP 41 L3L LE-S[3]			24	Links	071N2137	071N3137	253,00	

[1] Alle Angaben rechts oder links sind auf das Wellenende gesehen angegeben.
[2] Bei n = 2850 min^{-1} und 4,3 mm^2/s, 10 bar
[3] Artikel 071N3137 läuft aus, Verkauf solange der Vorrat reicht, kann später ersetzt werden durch Bestell-Nr. 071N7174 auf Seite 136
[4] Artikel 071N3225 läuft aus, Verkauf solange der Vorrat reicht, kann später ersetzt werden durch Bestell-Nr. 071N7170 auf Seite 136

Preisliste Deutschland 01. Januar 2027 • Technische Änderungen und Irrtum vorbehalten.
Alle Preise sind unverbindliche Preisempfehlungen zuzüglich MwSt.

Link zur aktuellen digitalen Preisliste

Zubehör für Pumpentyp BFP

Typ	Ausführung	MLE/St.	Best.-Nr.	€	WG
BFP 21, 31, 41, 52	NC-Spule 220/240 V a.c. T85 (071N0810)		071N1006	86,30	
BFP 52	NO-Spule 220/240 V a.c. T85 (071N0811)		071N1007	86,30	
BFP 21, 31, 41, 52	NC Spule 110/120 V a.c. Federscheibe und Mutter (071N0052 Spule)		071N0061	64,70	
BFP 21, 31, 41, 52	NC Spule 24 V a.c. Federscheibe und Mutter (071N0053 Spule)		071N0062	64,70	
BFP 21, 31, 41, 52	NC-Ventil, Federscheibe u. Mutter		071N0050	81,60	
BFP 52	NO-Ventil, 2. Stufe für NC-Spule		071N0005	90,00	
BFP 52	NO-Ventil, 2. Stufe für NO-Spule		071N3010	136,00	
BFP LE-S	LE-S-Ventil		071N3011	70,20	
BFP 10/11 Typ 3, 5, 6	Ringfilter, O-Ring	25	071N0063	21,60	
BFP 20, 21, 41, 52	Filterpatrone, O-Ring		071N0064	19,80	02
BFP/MS	Passbuchse für BFP- und MS-Pumpen von 32 auf 54 mm	20	071B0011	8,50	
BFP/MS	Montageflansch und Passbuche für MS- und BFP-Pumpen	12	071N0047	10,20	
BFP	O-Ring für Druckeinstellschraube und Deckeldichtung 54 mm	50	071N1033	5,00	
BFP für Filterpatrone	Filterstopfen m. O-Ring	10	071N0074	5,10	
BFP	Druck-Vakuumstopfen		071N0604	3,30	
BFP	Verschlussstopfen für NC-Ventil	10	071N0065	23,50	
BFP und BFA: BFP 21 L3 BFA 01 L3	24 V DC 9W Spule mit Mutter und Unterlegscheibe		071N0008	72,20	
BFP	NC-Ventil mit Mutter und Unterlegscheibe (stromlos geschlossen)		071N0007	69,80	

RSA



1-stufig, Halsdurchmesser 54 mm Ø, Öldruck 5,5 - 21 bar

Einstrang-Ausführung

Typ	n [U/min.]	Welle	Drehrichtung[1]	Zahnradleistung[2] [l/h]	Best.-Nr.	€	WG
RSA 28	2400 - 3600	Kurz, 10 mm Ø	Rechts	66	070-5376	382,00	02
			Links		070L5370	382,00	
RSA 40	1400 - 3600	Kurz, 10 mm Ø	Rechts	94	070-3230	420,00	
			Links		070L3230	420,00	
		Lang, 7/16 Ø	Rechts		070-3240	420,00	
			Links		070L3244	420,00	
RSA 60		Kurz, 10 mm Ø	Rechts	142	070-3354	496,00	
			Links		070L3350	496,00	
		Lang, 7/16 Ø	Rechts		070-3360	496,00	
			Links		070L3366	496,00	
RSA 95		Kurz, 10 mm Ø	Rechts	225	070-3470	572,00	
			Links		070L3470	572,00	
		Lang, 7/16 m Ø	Rechts		070-3480	572,00	
			Links		070L3480	572,00	
RSA 125		Kurz, 10 mm Ø	Rechts	294	070-3400	647,00	
			Links		070L3400	647,00	
		Lang, 7/16 Ø	Rechts		070-3410	647,00	
			Links		070L3410	647,00	

Zweistrang-Ausführung

Typ	n [U/min.]	Welle	Drehrichtung[1]	Zahnradleistung[2] [l/h]	MLE/St.	Best.-Nr.	€	WG
RSA 40	1400 - 3600	Kurz, 8 mm Ø	Links	94		070L3249	420,00	02
RSA 60		Lang, 10 mm Ø		142		070L3352	496,00	
		Lang, 7/16 Ø				070L3362	496,00	
RSA 95				225		070L3482	572,00	
RSA 125				294	6	070L3412	647,00	

RSA-Zubehör und Adaption von RSA auf RSH

Beschreibung	MLE/St.	Best.-Nr.	€	WG
Feder für RSA 1-5 bar	5	070-0030	45,50	02
Feder für RSA 15-30 bar	5	070-0031	46,80	
2-Rohr-Schraube zur Umstellung von 1- auf 2-Rohr bei RSA-Pumpen		070-0020	5,50	

Zubehör für Pumpentyp RSA, RSH, RSL

Typ	Ausführung	Best.-Nr.	€	WG
RSL 050, RSA 28/40/60	Filter, Membrane, Dichtungen	070-0032	63,80	02
RSA 95, RSA 125		070-0033	74,50	
RSA	Montageflansch	070-0211	12,00	

Hinweis: Ölbrennerpumpen Typ RSH werden durch Typ RSA ersetzt. Bei einem Öldruck ab 15 bar wird eine zusätzliche Feder (Best.-Nr. 070-0031) benötigt. Bei Rückfragen können Sie sich jedoch gerne an Ihren bekannten Danfoss-Ansprechpartner wenden.

[1] Alle Angaben rechts oder links sind auf das Wellenende gesehen angegeben.
[2] Bei n = 2850 min^{-1} und 4,3 mm^2/s, 10 bar.



EBI 4-Serie

Typ	Bemerkung	Primärseite	Ausführung	MLE/St.	Best.-Nr.	€	WG
EBI 4 MS[1)]		230 V, 50/60 Hz	2-polig		052F4045	149,00	02
EBI 4	spez. Gehäuse				052F4031	149,00	
EBI 4 1PS[1)]			1-polig		052F4046	149,00	
EBI 4 CMS[1)]			2-polig		052F4047	149,00	
EBI 4 HPM	spez. Gehäuse				052F4033	149,00	
EBI 4 HPM				40	052F4233	114,00	
EBI 4 CM					052F4035	149,00	
EBI 4 CM				40	052F4235	114,00	
EBI 4 M				40	052F4238	114,00	
EBI 4 1P			1-polig	40	052F4240	105,00	
EBI 4 1P	spez. Gehäuse				052F4044	143,00	
EBI 4 1P				40	052F4244	143,00	
EBI 4 1P	120 V		2-polig		052F4063	143,00	
EBI 4 C1PS[1)]			1-polig		052F4048	143,00	
EBI 4 M	120 V		2-polig		052F4062	149,00	
EBI 4 M				40	052F4262	114,00	

HINWEIS: EBI 4 ist bleifrei, entspricht den RoHS und WEEE Richtlinien, hat einen verbesserten Überlastungsschutz, eine erhöhte Zündleistung und einen besseren Wirkungsgrad.
Die EBI 4 Serie muss immer über das 3-adrige Anschlusskabel oder Erdungslasche mit Erde verbunden sein (Gehäuse / Masse), damit die EMV-Anforderungen eingehalten werden.

Zubehör für Zündeinheiten EBI

Beschreibung	MLE/St.	Best.-Nr.	€	WG
Primärkabel 200 mm, 3 x 0,5 mm²	10	052F5056	7,70	02
Primärkabel 300 mm, 3 x 0,5 mm²		052F5050	7,70	
Primärkabel 400 mm, 3 x 0,5 mm²		052F5051	7,70	
Primärkabel 500 mm, 3 x 0,5 mm²		052F5054	9,30	
Primärkabel 750 mm, 3 x 0,5 mm²		052F5052	12,50	
Primärkabel 2000 mm, 3 x 0,5 mm²		052F5070	14,70	
Primärkabel 3000 mm, 3 x 0,5 mm²		052F5057	16,60	
Primärkabel für spezielles Gehäuse 3x0,5 mm², 300 mm		052F2130	7,70	
Tülle	100	052F0060	3,70	
Service-Kit mit 2 Elektrodensteckern	10	052F0064	3,80	

[1)] Die EBI 4 "S-Version" enthält zusätzlich eine Erdungslasche.

FPHE



für die Vorwärmung von Heizölen-EL mit einer Viskosität von max. 10 mm²/s (cSt) vorgesehen und in zwei Grundausführungen lieferbar, FPHE5 und FPHE10 Anschlusskabel bitte gesondert bestellen

Typ	Leistungsaufnahme [W]	Spannung/Frequenz	Schaft Ø [mm]	Anschluss	MLE/St.	Best.-Nr.	€	WG
FPHE 5	30 - 110	220 V/50 Hz	18,5	M 8x1	50	030N5003	139,00	02
				G ⅛		030N6004	184,00	
					50	030N5004	139,00	
			18,2			030N6011	184,00	
					50	030N5011	139,00	
FPHE 10	30 - 240		18,5			030N6012	225,00	
					50	030N5012	184,00	
FPHE 5	30 - 110		18,2	M16x1		030N6013	184,00	
					50	030N5013	139,00	
FPHE-LE			18,5	G ⅛		030N6123	190,00	

HINWEIS:
Preise und Verpackungseinheiten für Multipack auf Anfrage.
Anschlusskabel bitte gesondert bestellen.

Zubehör für Ölvorwärmer FPHE

Beschreibung		MLE/St.	Best.-Nr.	€	WG
FPHE On/Off Adapter, Länge 1200 mm		10	030N6111	auf Anfrage	02
Anschlusskabel für Ölvorwärmer, Länge 700 mm		10	030N0185	13,00	
LE-Ventil für FPHE		10	030N4026	24,10	
Öldüsenhalter RG innen ⅛"	Anschluss SAE: 9/16, 24 UNEF	10	030-0523	39,00	
Öldüsenhalter RG innen ¼"		10	030-0522	39,00	



AT Anlegethermostat

mit Umschaltkontakt, Temperaturskala, außen einstellbar

Typ	Einstellbereich [°C]	VPE/St.	Best.-Nr.	€	WG
AT	30 - 90	30	041E0000	143,00	02

Zubehör Anlegethermostat Typ AT

Typ	Bezeichnung	MLE/St.	Best.-Nr.	€	WG
AT[1)]	Wärmeleitpaste 6 g-Tube	50	041E0115	12,50	02
	Wärmeleitpaste 454 g	12	041E0116	331,00	

Typ OD-B Halbhohlkegel



B = Halbhohlkegel

Massenstrom USgal/h, 7 bar	MLE/ St.	Best.-Nr. für Zerstäubungswinkel						WG
		45°	€	60°	€	80°	€	
0,60				030B0103	21,10	030B0203	21,10	
0,65		030B0054	21,10	030B0104	21,10	030B0204	21,10	
0,75		030B0055	21,10	030B0105	21,10	030B0205	21,10	
0,85				030B0106	21,10	030B0206	21,10	
1,00		030B0057	21,10	030B0107	21,10	030B0207	21,10	
1,25		030B0059	21,10	030B0109	21,10	030B0209	21,10	
1,35				030B0110	21,10			
1,50		030B0061	21,10	030B0111	21,10	030B0211	21,10	
2,00		030B0063	21,10	030B0113	21,10	030B0213	21,10	
2,25		030B0064	21,10	030B0114	21,10			
2,50		030B0065	21,10	030B0115	21,10	030B0215	21,10	
2,75		030B0066	21,10	030B0116	21,10			
3,00		030B0067	21,10	030B0117	21,10	030B0217	21,10	
3,75		030B0069	21,10	030B0119	21,10			
4,50		030B0071	21,10	030B0121	21,10	030B0221	21,10	
5,00		030B0073	21,10	030B0123	21,10	030B0223	21,10	
5,50	10	030B0075	21,10	030B0125	21,10	030B0225	21,10	02
6,00		030B0077	21,10	030B0127	21,10	030B0227	21,10	
6,50		030B0079	21,10	030B0129	21,10			
7,50		030B0081	21,10	030B0131	21,10	030B0231	21,10	
8,50		030B0083	21,10	030B0133	21,10	030B0233	21,10	
10,00		030B0085	21,10	030B0135	21,10	030B0235	21,10	
11,00		030B0087	21,10	030B0137	21,10	030B0237	21,10	
12,00		030B0089	28,10	030B0139	28,10	030B0239	28,10	
13,50		030B0091	28,10	030B0141	28,10			
15,00		030B0093	28,10	030B0143	28,10	030B0243	28,10	
17,00				030B0145	28,10			
19,50				030B0147	28,10	030B0247	28,10	
22,00		030B0096	28,10	030B0149	28,10			
25,00				030B0151	28,10			
28,00				030B0153	28,10			
31,50		030B0099	28,10	030B0155	28,10			
35,00		030B0100	28,10					

Markierung der Standarddüsen

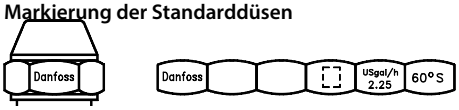

Markierung LE-V

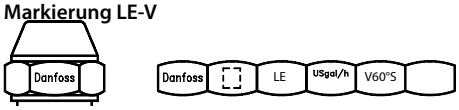

Die bestehende Markierung (alt) gibt Auskunft über den bestehenden Durchsatz in USgal/h, Sprühwinkel und Sprühmuster bei 700 kPa, mit einem Prüföl mit 3,4 mm²/s und 820 kg/m3.



Typ B

[1] S = Vollkegel, H = Hohlkegel

Öldüsen Flachkopf aus Messing



Typ OD-S Vollkegel

S = Vollkegel

Düsengröße 7 bar USgal/h	Massenstrom 10 bar CEN/kg/h	MLE/ St.	Best.-Nr. für Zerstäubungswinkel								WG
			30°	€	45°	€	60°	€	80°	€	
0,20							030F7109	39,20			
0,25							030F7113	39,20			
0,30	1,15						030F6102	35,50	030F8102	35,50	
0,35	1,35						030F6103	35,50	030F8103	35,50	
0,40	1,46				030F4904	26,70	030F6904	26,70	030F8904	26,70	
0,45	1,66				030F4906	26,70	030F6906	26,70	030F8906	26,70	
0,50	1,87		030F3108	21,10	030F4908	21,10	030F6908	21,10	030F8908	21,10	
0,55	2,11				030F4910	21,10	030F6910	21,10	030F8910	21,10	
0,60	2,37		030F3112	21,10	030F4912	21,10	030F6912	21,10	030F8912	21,10	
0,65	2,67				030F4914	21,10	030F6914	21,10	030F8914	21,10	
0,75	2,94		030F3116	21,10	030F4916	21,10	030F6916	21,10	030F8916	21,10	
0,85	3,31		030F3118	21,10	030F4918	21,10	030F6918	21,10	030F8918	21,10	
1,00	3,72		030F3120	21,10	030F4920	21,10	030F6920	21,10	030F8920	21,10	
1,10	4,24				030F4922	21,10	030F6922	21,10	030F8922	21,10	
1,20	4,45				030F4923	21,10	030F6923	21,10	030F8923	21,10	
1,25	4,71		030F3124	21,10	030F4924	21,10	030F6924	21,10	030F8924	21,10	
1,35	5,17				030F4926	21,10	030F6926	21,10	030F8926	21,10	
1,50	5,84	10	030F3128	21,10	030F4928	21,10	030F6928	21,10	030F8928	21,10	02
1,65	6,08				030F4929	21,10	030F6929	21,10	030F8929	21,10	
1,75	6,55		030F3130	21,10	030F4930	21,10	030F6930	21,10	030F8930	21,10	
2,00			030F3132	21,10	030F4132	21,10	030F6132	21,10	030F8132	21,10	
2,25			030F3134	21,10	030F4134	21,10	030F6134	21,10	030F8134	21,10	
2,50			030F3136	21,10	030F4136	21,10	030F6136	21,10	030F8136	21,10	
2,75			030F3138	21,10	030F4138	21,10	030F6138	21,10	030F8138	21,10	
3,00			030F3140	21,10	030F4140	21,10	030F6140	21,10	030F8140	21,10	
3,50					030F4142	21,10	030F6142	21,10	030F8142	21,10	
4,00					030F4144	21,10	030F6144	21,10	030F8144	21,10	
4,50					030F4146	21,10	030F6146	21,10	030F8146	21,10	
5,00					030F4148	21,10	030F6148	21,10	030F8148	21,10	
5,50					030F4150	21,10	030F6150	21,10	030F8150	21,10	
6,00					030F4152	21,10	030F6152	21,10	030F8152	21,10	
7,00							030F6154	21,10			
8,00							030F6156	21,10			
9,00							030F6158	21,10			

CEN Markierung und die bestehende Markierung





Die Düsen tragen zwei verschiedene Markierungen:
Die bestehende Markierung (alt), welche Auskunft auf den bestehenden Durchsatz in USgal/h, Sprühwinkel und Sprühmuster gibt.
Die neue CEN Markierung gibt an:
Düsendurchsatz in kg/h bei einem Zerstäubungs-Druck von 1000 kPa, mit einem Prüföl mit 3,4 mm2/s, 840 kg/m3.

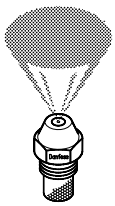

Typ S

Diese Düsen werden nach der europäischen Norm EN 293 gefertigt.



Typ OD-H Hohlkegel

H = Hohlkegel

Düsengröße 7 bar USgal/h	Massenstrom 10 bar CEN/kg/h	MLE/St.	Best.-Nr. für Zerstäubungswinkel			€	WG
			45°	60°	80°		
0,30	1,15			030H6102	030H8102	35,50	
0,35	1,35			030H6103	030H8103	35,50	
0,40	1,46			030H6904	030H8904	26,70	
0,45	1,66			030H6906	030H8906	26,70	
0,50	1,87		030H4908	030H6908	030H8908	21,10	
0,55	2,11		030H4910	030H6910	030H8910	21,10	
0,60	2,37		030H4912	030H6912	030H8912	21,10	
0,65	2,67		030H4914	030H6914	030H8914	21,10	
0,75	2,94		030H4916	030H6916	030H8916	21,10	
0,85	3,31		030H4918	030H6918	030H8918	21,10	
1,00	3,72		030H4920	030H6920	030H8920	21,10	
1,10	4,24	10	030H4922	030H6922	030H8922	21,10	02
1,20	4,45		030H4923	030H6923	030H8923	21,10	
1,25	4,71		030H4924	030H6924	030H8924	21,10	
1,35	5,17		030H4926	030H6926	030H8926	21,10	
1,50	5,84		030H4928	030H6928	030H8928	21,10	
1,65	6,08		030H4929	030H6929	030H8929	21,10	
1,75	6,55		030H4930	030H6930	030H8930	21,10	
2,00			030H4132	030H6132	030H8132	21,10	
2,25			030H4134	030H6134	030H8134	21,10	
2,50			030H4136	030H6136	030H8136	21,10	
2,75			030H4138	030H6138	030H8138	21,10	
3,00			030H4140	030H6140	030H8140	21,10	

CEN Markierung und die bestehende Markierung

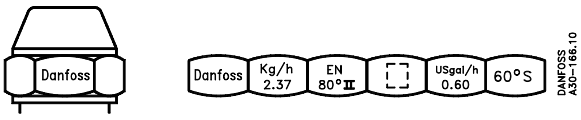

Die Düsen tragen zwei verschiedene Markierungen:
Die bestehende Markierung (alt), welche Auskunft auf den bestehenden Durchsatz in USgal/h, Sprühwinkel und Sprühmuster gibt.
Die neue CEN Markierung gibt an:
Düsendurchsatz in kg/h bei einem Zerstäubungs-Druck von 1000 kPa, mit einem Prüföl mit 3,4 mm2/s, 840 kg/m3.

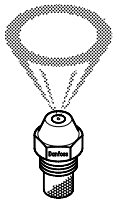

Typ H

Diese Düsen werden nach der europäischen Norm EN 293 gefertigt.

Öldüsen Rundkopf aus Messing + Stahl



OD-SR Messing / Rundkopf /Vollkegel

SR = Vollkegel

Düsengröße 7 bar USgal/h	Massenstrom 10 bar CEN/kg/h	MLE/St.	Best.-Nr. für Zerstäubungswinkel			€	WG
			45°	60°	80°		
0,30	1,15				030F9902	35,50	
0,35	1,35				030F9903	35,50	
0,40	1,46		030F5904	030F7904	030F9904	26,70	
0,45	1,66		030F5906	030F7906	030F9906	26,70	
0,50	1,87		030F5908	030F7908	030F9908	21,10	
0,55	2,11	10	030F5910	030F7910	030F9910	21,10	02
0,60	2,37		030F5912	030F7912	030F9912	21,10	
0,65	2,67		030F5914	030F7914	030F9914	21,10	
0,75	2,94		030F5916	030F7916	030F9916	21,10	
0,85	3,31		030F5918	030F7918		21,10	
1,00	3,72		030F5920	030F7920		21,10	

OD-HR Messing / Rundkopf /Hohlkegel

HR = Hohlkegel

Düsengröße 7 bar USgal/h	Massenstrom 10 bar CEN/kg/h	MLE/St.	Best.-Nr. für Zerstäubungswinkel		€	WG
			60°	80°		
0,35	1,35			030H9903	35,50	
0,40	1,46		030H7904	030H9904	26,70	
0,45	1,66		030H7906	030H9906	26,70	
0,50	1,87		030H7908	030H9908	21,10	
0,55	2,11	10	030H7910	030H9910	21,10	02
0,60	2,37		030H7912		21,10	
0,65	2,67		030H7914	030H9914	21,10	
0,75	2,94		030H7916	030H9916	21,10	
0,85	3,31			030H9918	21,10	
1,00	3,72			030H9920	21,10	

Kennzeichnung/Durchsatz OD-SR, OD-HR
Zur Erfüllung der Anforderungen der EN-Norm (Europäische Norm) ist die Ölbrennerdüse mit einer Durchsatzangabe sowie einem Sprühmuster-/ Winkelindex versehen, bezogen auf die Referenzbedingungen der EN-Norm.



USgal/h -> 7 bar, 3,4 cSt 820 kg/m³
kg/h (EN) -> 10 bar, 3,4 cSt 840 kg/m³

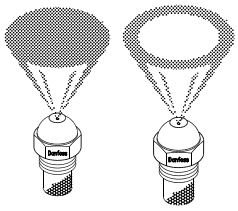

Typ SR **Typ HR**



Zubehör

Beschreibung	MLE/St.	Best.-Nr.	€	WG
Koffer für 40 Öldüsen	5	030-0058	45,70	02

Diese Düsen werden nach der europäischen Norm EN 293 gefertigt.

Öldüsen Rundkopf aus Messing + Stahl



SFD, SD - Stahl / Rundkopf /Vollkegel

Düsengröße 7 bar USgal/h	Massenstrom 10 bar CEN/kg/h	MLE/ St.	Best.-Nr. für Zerstäubungswinkel						WG
			45°	€	60°	€	80°	€	
0,30	1,12	12	030F4002	39,30	030F6002	39,30	030F8002	39,30	02
0,35	1,31		030F4003	39,30	030F6003	39,30	030F8003	39,30	
0,40	1,50		030F4004	31,40	030F6004	31,40	030F8004	31,40	
0,45	1,68		030F4006	31,40	030F6006	31,40	030F8006	31,40	
0,50	1,87		030F4008	25,70	030F6008	25,70	030F8008	25,70	
0,55	2,06		030F4010	25,70	030F6010	25,70	030F8010	25,70	
0,60	2,24		030F4012	25,70	030F6012	25,70	030F8012	25,70	
0,65	2,43		030F4014	25,70	030F6014	25,70	030F8014	25,70	
0,75	2,81		030F4016	25,70	030F6016	25,70	030F8016	25,70	
0,85	3,18		030F4018	25,70	030F6018	25,70	030F8018	25,70	
1,00	3,74		030F4020	25,70	030F6020	25,70	030F8020	25,70	
1,10	4,12		030F4022	25,40	030F6022	25,40	030F8022	25,40	
1,25	4,68		030F4024	25,40	030F6024	25,40	030F8024	25,40	
1,35	5,05		030F4026	25,40	030F6026	25,40	030F8026	auf Anfrage	
1,50	5,61		030F4028	25,40	030F6028	25,40	030F8028	25,40	
1,65	6,17		030F4029	25,40	030F6029	25,40			
1,75	6,55		030F4030	25,40	030F6030	25,40	030F8030	25,40	
2,00	7,48		030F4032	25,40	030F6032	25,40	030F8032	25,40	
2,25	8,42		030F4034	25,40	030F6034	25,40	030F8034	auf Anfrage	
2,50	9,35		030F4036	25,40	030F6036	25,40	030F8036	25,40	

HFD, HD - Stahl / Rundkopf /Hohlkegel

Düsengröße 7 bar USgal/h	Massenstrom 10 bar CEN/kg/h	MLE/ St.	Best.-Nr. für Zerstäubungswinkel								WG
			45°	€	60°	€	70°	€	80°	€	
0,40	1,50	12	030H4004	31,40	030H6004	31,40	030H7004	31,40	030H8004	31,40	02
0,45	1,68		030H4006	31,40	030H6006	31,40			030H8006	31,40	
0,50	1,87		030H4008	25,70	030H6008	25,70	030H7008	25,70	030H8008	25,70	
0,55	2,06		030H4010	25,70	030H6010	25,70			030H8010	25,70	
0,60	2,24		030H4012	25,70	030H6012	25,70			030H8012	25,70	
0,65	2,43		030H4014	25,70	030H6014	25,70			030H8014	25,70	
0,75	2,81		030H4016	25,70	030H6016	25,70			030H8016	25,70	
0,85	3,18		030H4018	25,70	030H6018	25,70			030H8018	25,70	
1,00	3,74		030H4020	25,70	030H6020	25,70			030H8020	25,70	
1,10	4,12		030H4022	25,40	030H6022	25,40			030H8022	25,40	
1,25	4,68		030H4024	25,40	030H6024	25,40			030H8024	25,40	
1,35	5,05		030H4026	25,40	030H6026	25,40			030H8026	25,40	
1,50	5,61		030H4028	25,40	030H6028	25,40			030H8028	25,40	
1,65	6,17				030H6029	25,40			030H8029	25,40	
1,75	6,55		030H4030	25,40	030H6030	25,40			030H8030	25,40	
2,00	7,48		030H4032	25,40	030H6032	25,40			030H8032	25,40	
2,25	8,42		030H4034	25,40	030H6034	25,40			030H8034	25,40	
2,50	9,35				030H6036	25,40					

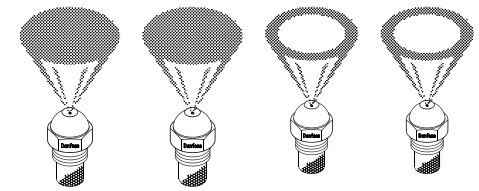

Diese Düsen werden nach der europäischen Norm EN 293 gefertigt.

Rotrix-Ölbrennerdüse Typ VTB-LE



Spezial Ölbrennerdüse für den Rotrix-Blaubrenner von Viessmann.
Sie ist mit dem bekannten Danfoss LE-Ventil ausgerüstet

Düsendurchsatz [USgal/h]	Brennergröße	MLE/St.	Best.-Nr.	€	WG
0,50	18 kW	15	030F2408	82,10	02
0,60	22 kW		030F2412	82,10	
0,75	27 kW		030F2416	82,10	

Ölbrennerdüsen für Viessmann Wandkessel Vitoplus VP3 und VP3a

Die Düsen sind mit „V" markiert und mit dem bekannten Danfoss LE-Ventil ausgerüstet

Massenstrom [USgal/h]	Zerstäubungswinkel [1)]	Kennzeichnung	MLE/St.	Best.-Nr.	€	WG
0,40	80° S	V	10	030B0445	68,60	02
0,50	80° S			030B0446	65,40	
0,60	80° S			030B0447	64,80	
0,40	80° H	V		030B0439	68,60	
0,50	80° H			030B0444	65,40	

Ölbrennerdüsen für Viessmann Vitoladens 300

Die Düsen sind mit "V" markiert.

Massenstrom [USgal/h]	Zerstäubungswinkel [1)]	Kennzeichnung	MLE/St.	Best.-Nr.	€	WG
0,32	80° H		10	030B0488	36,00	02
0,40	80° H			030B0489	28,50	

HINWEIS:
Bei Verwendung von LE-Ölbrennerdüsen muss ein besonders effektiver Vorfilter verwendet werden.
Filterfeinheit max. 40 µm oder besser.

Öldüsen LE-S Vollkegel

S=Vollkegel, mit eingebautem Abschlussventil

Massenstrom USgal/h	MLE/St.	Best.-Nr. für Zerstäubungswinkel			€	WG
		45°	60°	80°		
0,40	10		030F6704	030F8704	68,90	02
0,45			030F6706	030F8706	68,90	
0,50		030F4708	030F6708	030F8708	64,80	
0,55		030F4710	030F6710	030F8710	64,80	
0,60		030F4712	030F6712	030F8712	64,80	
0,65		030F4714	030F6714	030F8714	64,80	
0,75		030F4716	030F6716	030F8716	64,80	
0,85		030F4718	030F6718	030F8718	64,80	
1,00		030F4720	030F6720	030F8720	64,80	
1,10				030F8722	64,80	
1,50		030F4728	030F6728		64,80	
1,75			030F6730		64,80	

Öldüsen LE-H Hohlkegel

H=Hohlkegel, mit eingebautem Abschlussventil

Massenstrom USgal/h	MLE/St.	Best.-Nr. für Zerstäubungswinkel		€	WG
		60°	80°		
0,40	10	030H6704	030H8704	68,90	02
0,45		030H6706	030H8706	68,90	
0,50		030H6708	030H8708	64,80	
0,55		030H6710	030H8710	64,80	
0,60		030H6712	030H8712	64,80	
0,65		030H6714	030H8714	64,80	
0,75		030H6716	030H8716	64,80	
0,85		030H6718	030H8718	64,80	
1,00		030H6720	030H8720	64,80	
1,35			030H8726	64,80	
1,75			030H8730	64,80	

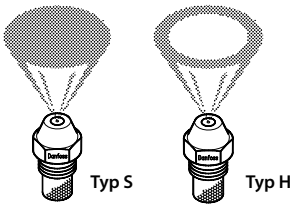

Markierung LE-S, LE-H

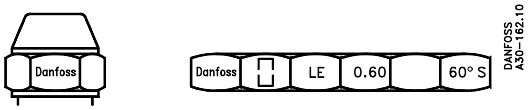

Die Markierung gibt Auskunft über den Durchsatz in USgal/h, Sprühwinkel und Sprühmuster bei 8,6 bar, einem Prüföl mit 3,4 mm2/s und 820 kg/m3.
Wenn die LE-Düse mit einem Zerstäubungsdruck von 11,6 bar verwendet wird, entspricht dies einem Durchsatz einer Öldüse gemäß CEN-Norm, gemessen bei 10 bar.

[1] Alle Angaben rechts oder links sind auf das Wellenende gesehen angegeben.
[2] Bei n = 2850 min^{-1} und 4,3 mm^2/s, 10 bar

Temperaturregler, Übersicht 152
RAVI, RAVK Thermostate 154
RAV Durchgangsventil 154
VMA Durchgangsventil 154
VMT Durchgangsventil 154
VMV 3-Wege-Mischventil 154
FJV Rücklauftemperaturbegrenzer 155
FJVA 155
AVTB 156
Tauchhülsen AVTB 156
Ventile VG, VGF 157
Thermostate AVT 157
Schutz-Temperatur-Wächter (STW) STM 157
Ventile VGS 158
Thermostate AVT 158
Adapter 158
AVTA Temperaturregler 159
Tauchrohre für Temperaturregler AVTA 159
Ventile VGF, VGUF 160
Thermostate AVT 160
Tauchhülsen AVT 160
Ventile VFG 2/ VFGS 2 161
Thermostate AFT 161
Ventile VFG 33 (Mischventile) 162
KF Kombinationsstück 162
ZF Zwischenstücke 162
Ventile VFU 2 163
Druckminderer & Überströmventile, Übersicht 164
AVD Druckminderer / SAVD Sicherheitsabsperrventil mit Druckminderer 166
AVDS Druckminderer für Dampf 167
SAF VFG 21 Sicherheitsabsperrventil mit Druckminderer 168
AFD 2/VFG 22(1) Druckminderer (Wasser Tmax. 150°C) 169
AFD 2 VFG 2/VFGS 2 Druckminderer (Wasser & Dampf) 171
AVA Überströmventile DN15-50 173
AFA 2 VFG2/VFG 22(1) Überströmventile DN 15-250 174
Volumenstrom- und Differenzdruckregler DN 15-50, Übersicht 176
AVPL Differenzdruckregler 178
AVPA Differenzdruckregler (öffnend) 179
AVP Differenzdruckregler 180
AVQ Volumenstromregler 182
AVQT Volumenstromregler 184
AVPQT Volumentstrom- und Differenzdruckregler 184
AVPB Differenzdruckregler mit Volumenstrombegrenzung 185
AVPB-F Differenzdruckregler mit Volumenstrombegrenzung 185
AVPB Differenzdruckregler mit Volumenstrombegrenzung 186
AVPB-F Differenzdruckregler mit Volumenstrombegrenzung (m. Festwert) 186
AVPQ Volumenstrom- und Differenzdruckregler (Rücklaufeinbau) 187
AVPQ / AVPQ 4 Volumenstrom- und Differenzdruckregler 188

Intelligente motorische Stellantriebsserie AMEi 6 (iSet/iNet) 189
Differenzdruck- und Volumenstromregler DN15-250, Übersicht 190
AFP 2 VFG2/VFG 22(1) Differenzdruckregler 191
AFQ 2 VFQ2/VFQ22(1) Volumenstromregler 193
AFPB(-F)2 VFQ 2/VFQ 22(1) Differenzdruckregler mit Volumenstrombegrenzung 194
AFPQ 2(4) VFQ2/VFQ22(1) Volumenstrom- und Differenzdruckregler 196
AFPA 2 VFG2/VFG22(1) Differenzdruckregler öffnend (Differenzdruck-Überströmregler) 198
VFG 2/ VFGS 2 /VFQ 2-Ventile, allgemeine Übersicht 199
Zubehör für Ventile und Regler 201
Hilfsgesteuerte Regler für Druck-, Differenzdruck und Volumenstrom 202
VFG 21, VFGS 2 Ventile 202
VFQ 21 Ventile 202
Pilotregler im Bypass 202
Anschlussteile (Set) 202
Anlagenkomponenten, Schmutzfänger 203
FVF Schmutzfänger 203
Magnetabscheider für FVF 203
Ventile VFG 33 (Mischventile) 227



		 AVT/VG(F)	 AVT/VGU(F)	 AVT/VGS	 FJV	 FJVA	 AVTB	 AVTA
Einsitzventile	schließend	●		●	●		●	
	öffnend		●			●		●
Thermostate	Stabfühler	●	●	●				●
	Wendelfühler							
	Sicherheitsfühler (STW) STM	●		●				
	eingebaut				●	●		
Kombinations-stück	K 2 + K 3	●	●	●				
Anschluss	Anschweißend	●	●	●	●		●	
	Anschraubend	●	●	●	●		●	
	Innengewinde				●	●	●	●
	Flanschanschluss	·	·	·				
Nennweite	DN	15-50	15-50	15-25	15-25	15-25	15-25	10-15
Nenndruck	PN 16				●	●	●	●
	PN 25	●	●	●				
zul. Mediums-temperatur	max. 150 °C	●	●		130 °C	130 °C	130 °C	130 °C
	max 180 °C			●				
Gehäuse-werkstoff Ventil	Rotguss: G-CuSN5ZnPb(Rg-5) DN 15-25	●	●	●				
	Sphäroguss GGG 40.3 EN-GJS-400-18-LT DN 32-50	●	●					
	MS 58 CuZn40Pb2				Innen-gewinde	●	Innen-gewinde	●
	Entzinkungsfreies MS BS 2872/CZ 132				Außen-ge-winde		Außen-ge-winde	
Seite		157	160	158	155	155	156	159

HINWEIS: Thermostate RAVI und RAVK siehe Seite 154
Typgeprüfte Temperaturregler, Schutz-Temperatur-Wächter (STW) werden mit max. 5 m Kapillarrohr geliefert.



AFT. ./VFG 2
AFT. ./VFGS 2



AFT. ./VFU 2



AFT. ./VFG 33

Einsitzventile	schließend	●		
	öffnend		●	
Dreiwegeventil	Mischventil			●
	Verteilventil			
Thermostate	Stabfühler AFT06	●	●	●
	Wendelfühler AFT17	●	●	●
	Sicherheitsfühler (STW) STFW	●		
Kombinations-stück	KF 2	●		●
Zubehör für höhere Drücke und Temperaturen		●		●
Nennweite	DN	15-125	15-125	25-125
Nenndruck	PN 16	●	●	
	PN 25	●	auf Anfrage	●
	PN 40	auf Anfrage	auf Anfrage	
zul. Mediums-temperatur	max. 200 °C	●	150°	●
	max. 350 °C	●		●
Gehäuse-werkstoff Ventil	Grauguss GG-25 EN-GJL-250	●	●	
	Sphäroguss GGG 40.3 EN-GJS-400-18-LT	●	auf Anfrage	●
	Stahlguss GS-C 25 GP240GH	auf Anfrage	auf Anfrage	
Seite		161	163	162

HINWEIS: STW siehe Seite 161
Typgeprüfte Temperaturregler, Schutz-Temperatur-Wächter (STW) werden mit max. 5 m Kapillarrohr geliefert.

RAVI, RAVK Thermostate

Typ	Ausführung/Bezeichnung	Sollwert-bereich °C	Kapillar-rohrlänge	Best.-Nr.	€	WG
Thermostat Typ RAVI mit Kapillarrohrstopfbuchse für kleine Wassererwärmungsanlagen (Speicher- und Durchflusswassererwärmer). Ventil: RAV, VMA, VMV[1]						
Einbaulage des Thermostatkopfes und Einbauort des Ventiles beachten! Ventil im Rücklauf montieren. Fühler wärmer als Ventil montieren.						
RAVI	Fernfühler	43-65	2,0 m	013U8008	256,00	08
Thermostat Typ RAVK mit Kapillarrohrstopfbuchse für kleine Speicher- und Durchflusswassererwärmer. **Ventil**: RAV, VMA, VMV[1]						
Einbaulage des Thermostatkopfes und Einbauort des Ventiles beliebig!						
RAVK	Fernfühler	10-30	2,0 m	003L3680	auf Anfrage	08
		25-45		003L3683	auf Anfrage	
		25-65		003L3681	auf Anfrage	
		35-75		003L3682	auf Anfrage	


RAVI


RAVK

RAV Durchgangsventil

Typ	Nenndruck [PN]	Nennweite [DN]	Anschluss	kvs-Wert [m³/h]	max. Differenzdruck [bar]	für Stellantrieb	Best.-Nr.	€	WG
Durchgangsventil RAV---/8, Messing CuZn39Pb (Ms58), mit Innen- und Außengewinde, max. Temperatur 120 °C									
RAV15/8	10	15	Rp ½	1,5	0,8	**RAVK, RAVI**	013U0017	45,60	08
RAV20/8		20	Rp ¾	2,3			013U0022	52,00	
RAV25/8		25	Rp 1	3,1			013U0027	84,50	


RAV

VMA Durchgangsventil

CuSn5Pb5Zn5-C (RG5), Außengewinde DIN ISO 228/1, max. Temperatur 130 °C

Typ	Nenndruck [PN]	Nennweite [DN]	Anschluss	kvs-Wert [m³/h]	max. Differenzdruck [bar]	für Stellantrieb	Best.-Nr.	€	WG
VMA	16	15	G ¾A	0,25	5,0[2] / 3,0[3]	**RAVI, RAVK**	065F2030	225,00	08
				0,4	5,0[2] / 3,0[3]		065F2031	225,00	
				0,63	2,0[2] / 1,5[3]		065F2032	225,00	
				1,0	2,0[2] / 1,5[3]		065F2033	225,00	
				1,6	2,0[2] / 1,5[3]		065F2034	225,00	
				2,5	1,0[2] / 0,5[3]		065F2035	225,00	


VMA

VMT Durchgangsventil

Entzinkungsfreies Messing, Außengewinde, max. Temperatur 120°C

Typ	Nenndruck [PN]	Nennweite [DN]	Anschluss	kvs-Wert [m³/h]	max. Differenzdruck [bar]	für Stellantrieb	Best.-Nr.	€	WG
VMT 15/8	10	15	G¾A	1.5	0.8	**RAVI/RAVK**	003L3523	68,20	08
VMT 20/8		20	G1A	2.3	0.8		065F0120	78,40	
VMT 25/8		25	G1¼A	3.1	0.8		065F0125	89,80	
VMT 15/2		15	G¾A	2.8	0.2		065F0114	70,20	
VMT 20/2		20	G1A	5	0.2		065F0119	82,50	
VMT 25/2		25	G1¼A	8	0.2		065F0124	113,00	


VMV

VMV 3-Wege-Mischventil

CuSn5Pb5Zn5-C (RG5), Innengewinde DIN 2999, max. Temperatur 120 °C

Typ	Nenndruck [PN]	Nennweite [DN]	Anschluss	kvs-Wert [m³/h]	max. Differenzdruck [bar]	für Stellantrieb	Best.-Nr.	€	WG
VMV	16	15	Rp ½	2,5	0,6	**RAVI RAVK**	065F0015	189,00	08
		20	Rp ¾	4,5	0,5		065F0020	196,00	

Zubehör für Thermostate RAVI, RAVK

Typ	Ausführung/Bezeichnung	Best.-Nr.	€	WG
RAVK, RAVI	Tauchrohr R½, Ø 12 x 170 mm, Messing	065-4414	99,70	08
RAVK, RAVI	Tauchrohr R½, Ø 12 x 170 mm, Edelstahl	065-4415	169,00	

[1] Nur DN 15 und 20 mit Fühler 25-45 °C
[2] RAVI
[3] RAVK

Preisliste Deutschland 01. Januar 2027 • Technische Änderungen und Irrtum vorbehalten.
Alle Preise sind unverbindliche Preisempfehlungen zuzüglich MwSt.

Link zur aktuellen digitalen Preisliste

Rücklauftemperaturbegrenzer FJV

Nennweite	DN	15	20	25
Anschluss		Rp ½	Rp ¾	Rp 1
		G ¾ A	G1A	G 1¼ A
k_{vs}-Wert	m^3/h	1,9	3,4	5,5
Δp max.	bar	10		
Nenndruck	PN	16		
max. Mediumstemperatur	°C	130		
Werkstoff Ventilgehäuse		Siehe Seite 152		
Sollwertbereich	°C	20-60		

FJV Rücklauftemperaturbegrenzer

Nennweite [DN]	Innengewinde Rp 20-60 [°C] Best.-Nr.	€	Außengewinde G ...A 20-60 [°C] Best.-Nr.	€	WG
15	003N2250	454,00	003N5117	454,00	08
20	003N3250	481,00	003N5118	481,00	
25	003N4250	541,00	003N5119	541,00	


FJV

Anschlussteile Set (best. aus 2 Stück)

Nennweite [DN]	mit Anschweißenden Best.-Nr.	€	mit Anschraubenden Best.-Nr.	€	WG
15	003H6908	41,80	003H6902	40,90	08
20	003H6909	61,50	003H6903	59,80	
25	003H6910	76,30	003H6904	73,30	

FJVA

Selbsttätiges thermostatisch gesteuertes Ventil FJVA für den Einsatz in Kühlsystemen, bei steigender Temperatur öffnend, mit eingebautem Fühler max. Δ p = 10 bar, PN 16

Typ	Nennweite [DN]	Anschluss	k_{vs}-Wert [m^3/h]	Regelbereich [°C]	Best.-Nr.	€	WG
FJVA 15	15	Rp ½	1,9	0-30	003N8210	438,00	01
FJVA 20	20	Rp ¾	3,4	0-30	003N8244	480,00	
FJVA 25	25	Rp 1	5,5	0-30	003N8245	521,00	


FJVA

Temperraturregler TR, bei steigender Temperatur **schließend**.

Nennweite	DN	15	20	25
Anschluss		Rp ½	Rp ¾	Rp 1
		G ¾ A	G1A	G 1¼ A
k_{VS}-Wert	m^3/h	1,9	3,4	5,5
Δp max.	bar	10		
Nenndruck	PN	16		
max. Mediumstemperatur	°C	130		
Werkstoff Ventilgehäuse	°C	Siehe Seite 152		
Sollwertbereich[3]		20-60[1], 30-65[2], 30-100[2]		
Verbindungsrohr		2 m		
Fühleranschluss		Stopfbuchse R ½		
Tauchhülse		Messing oder Niro		

AVTB



AVTB

Innengewinde Rp

Nennweite [DN]	20-60 °C[1]		30-65 °C[2]		30-100 °C[2]		30-100 °C[3]		WG
	Best.-Nr.	€	Best.-Nr.	€	Best.-Nr.	€	Best.-Nr.	€	
15	003N8229	523,00	003N8151	501,00	003N8144	501,00	003N8141	523,00	08
20	003N8230	585,00	003N8152	558,00	003N8145	558,00	003N8142	578,00	
25	003N8253	639,00	003N8153	601,00	003N8146	601,00	003N8143	639,00	

Außengewinde G ...A

Nennweite [DN]	20-60 °C[1]		30-65 °C[2]		30-100 °C[2]		30-100 °C[3]		WG
	Best.-Nr.	€	Best.-Nr.	€	Best.-Nr.	€	Best.-Nr.	€	
15	003N5114	523,00	003N5127	501,00	003N5144	501,00	003N5141	523,00	08
20	003N5115	585,00	003N5128	558,00	003N5145	558,00	003N5142	532,00	
25	003N5116	639,00	003N5129	601,00	003N5146	601,00	003N5143	576,00	

Anschlussteile Set (best. aus 2 Stück)

für AVTB mit Außengewinde

Nennweite [DN]	mit Anschweißenden		mit Anschraubenden		WG
	Best.-Nr.	€	Best.-Nr.	€	
15	003H6908	41,80	003H6902	40,90	08
20	003H6909	61,50	003H6903	59,80	
25	003H6910	76,30	003H6904	73,30	

Hinweis: AVTB-Temperaturregler werden ab Werk mit Kapillarrohrstopfbuchse M14 x 1/R½“ ausgeliefert.

Tauchhülsen AVTB

Material	Best.-Nr.	€	WG
Messing Rp ½ × M14 × 1 mm, Messing, 182 mm, ohne Stopfbuchse	013U0290	86,30	08
Niro Rp ½ × M18 × 1,5 mm, Edelstahl, 182 mm, mit Stopfbuchse	003N0196	280,00	01

HINWEIS: Bei Edelstahlspeichern bzw. mit Trinkwasser gefüllten Speichern sind Edelstahltauchhülsen (Niro) einzusetzen.

[1] Temperaturfühler Ø 9.5 × 180 - Fühler wärmer als das Gehäuse montieren. Isolierscheibe ist werksseitig vormontiert.
[2] Temperaturfühler Ø 9.5 × 150 - Einbaulage beliebig. Isolierscheibe ist werksseitig vormontiert.
[3] Temperaturfühler Ø 9.5 × 150 - Einbaulage beliebig. Ausführung ohne Isolierscheibe zwischen Ventil und Balgelement

Temperaturregler TR, bei steigender Temperatur schließend, für Kalt-, Warm- und Heißwasser.
DIN-Reg-Nr. TR (TW) 700, STW 871

Nennweite DN	15	20	25	32	40	50
Anschluss	G ¾ A	G1A	G 1¼ A	Außengewinde oder Flansch		
k_{VS}-Wert m^3/h	4,0 [1]	6,3	8.0	12,5	16 (20) [2]	20 (25) [2]
Δp max. bar	20			16		
Nenndruck PN	25					
max. Mediumstemperatur °C	150					
Werkstoff Ventilgehäuse	Rotguss: [3] (Rg-5)			Gusseisen mit Kugelgraphit: EN-GJS-400-18-LT (GGG-40.3)		
Sollwertbereich °C	–10–+40, 20–70, 40–90, 60–110					
Verbindungsrohr	5 m					
Fühleranschluss	Stopfbuchse R ½			Stopfbuchse R ¾		
Tauchhülse	Messing oder Niro (Aufpreis)					

Ventile VG, VGF

Nennweite [DN]	Ventil VG Anschluss Außengewinde G ... A Best.-Nr.	€	Ventil VGF Flanschanschluss Best.-Nr.	€	WG
15	065B0774	388,00	065B0780	620,00	08
20	065B0775	574,00	065B0781	813,00	
25	065B0776	631,00	065B0782	870,00	
32	065B0777	1.210,00	065B0783	1.570,00	
40	065B0778	1.270,00	065B0784	1.610,00	
50	065B0779	1.570,00	065B0785	1.950,00	


AVT/VG

Anschlussteile Set (best. aus 2 Stück)

Nennweite [DN]	mit Anschweißenden Best.-Nr.	€	mit Anschraubenden Best.-Nr.	€	mit Flanschen Best.-Nr.	€	WG
15	003H6908	41,80	003H6902	40,90	003H6915	226,00	08
20	003H6909	61,50	003H6903	59,80	003H6916	226,00	
25	003H6910	76,30	003H6904	73,30	003H6917	226,00	
32	003H6911	118,00	003H6905	118,00			
40	003H6912	162,00	065B2004	162,00			
50	003H6913	243,00	065B2005	244,00			

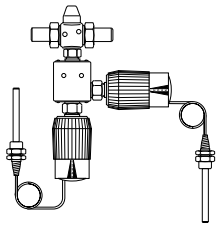
AVT/K2/AVT/VG

Thermostate AVT

mit Tauchhülse Ms Sollwertbereich [°C]	DN 15 - 25 Anschluss Tauchhülse R½ Best.-Nr.	€	DN 32 - 50 Anschluss Tauchhülse R¾ Best.-Nr.	€	ohne Tauchhülse Ms Sollwertbereich [°C]	DN 15 - 50 Anschluss Tauchhülse R¾ Best.-Nr.	€	WG
-10 - +40	065-0596	342,00	065-0600	476,00	-10 - +45	065-0604	496,00	08
20 - 70	065-0597	342,00	065-0601	476,00	35 - 70	065-0605	496,00	
40 - 90	065-0598	342,00	065-0602	476,00	60 - 100	065-0606	496,00	
60 - 110	065-0599	342,00	065-0603	476,00	85 - 125	065-0607	496,00	

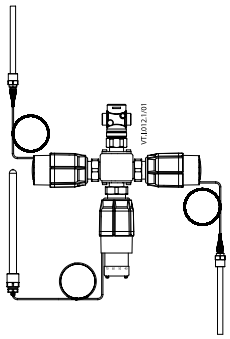
AVT/K3/AVT/STM/VG

HINWEIS: Bei Edelstahlspeichern bzw. mit Trinkwasser gefüllten Speichern sind Edelstahltauchhülsen (Niro) einzusetzen.

Schutz-Temperatur-Wächter (STW) STM

mit Tauchhülse (Ms) DN 15-50; Anschluss R¾ Sollwertbereich °C	Best.-Nr.	€	Tauchhülsen Niro Anschluss	Best.-Nr.	€		Kombinationsstück Best.-Nr.	€	WG
20 - 75	065-0609	800,00	R½	065-4415	169,00	K2	003H6855	214,00	08
40 - 95	065-0610	800,00	R¾	065-4417	502,00	K3	003H6856	396,00	
30 - 110	065-0608	800,00							

Adapter

Bezeichnung	innen	außen	Best.-Nr.	€	WG
für Ventile IWKA V73, V74 und V93	M34 x 1,5 mm	M45 x 1,5 mm	003H6927	57,40	08

[1] Kvs-Werte 0,4 bis 2,5 auf Anfrage,
[2] Klammerwerte für Flanschausführung
[3] genaue Werkstoffbezeichnung siehe Seite 152

Preisliste Deutschland 01. Januar 2027 • Technische Änderungen und Irrtum vorbehalten.
Alle Preise sind unverbindliche Preisempfehlungen zuzüglich MwSt.

Link zur aktuellen digitalen Preisliste

Temperaturregler TR, bei steigender Temperatur **schließend**, für Heißwasser und **Dampf**.
DIN-Reg-Nr. TR (TW) 700, STW 871

Nennweite	DN	15			20	25
Anschluss		G ¾ A			G1A	G 1¼ A
k_{VS}-Wert	m^3/h	1,0	1,6	3,2	4,5	6,3
Δp max.	bar	10				
Nenndruck	PN	25				
max. Mediumstemperatur	°C	200				
Werkstoff Ventilgehäuse		Rotguss: [1] (Rg-5)				
Sollwertbereich		20-70, 40-90, 60-110				
Verbindungsrohr		5 m				
Fühleranschluss		Stopfbuchse R ¾				
Tauchhülse		R ¾, Messing oder Niro (Aufpreis)				

Ventile VGS

Anschluss Außengewinde G ... A

Nennweite [DN]	k_{VS}-Wert [m^3/h]	Best.-Nr.	€	WG
15	1,0	065B0786	640,00	08
	1,6	065B0787	640,00	
	3,2	065B0788	640,00	
20	4,5	065B0789	697,00	
25	6,3	065B0790	789,00	


AVT/VGS

Anschlussteile Set (best. aus 2 Stück)

	mit Anschweißenden		mit Anschraubenden		mit Flanschen		
Nennweite [DN]	Best.-Nr.	€	Best.-Nr.	€	Best.-Nr.	€	WG
15	003H6908	41,80	003H6902	40,90	003H6915	226,00	08
20	003H6909	61,50	003H6903	59,80	003H6916	226,00	
25	003H6910	76,30	003H6904	73,30	003H6917	226,00	

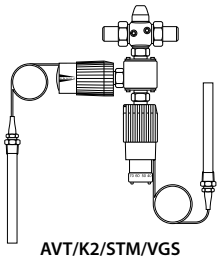
AVT/K2/STM/VGS

Thermostate AVT

mit Tauchhülse Ms			ohne Tauchhülse Ms			
DN 15 - 25 Anschluss Tauchhülse R¾			DN 15 - 25 Anschluss Tauchhülse R¾			
Sollwertbereich [°C]	Best.-Nr.	€	Sollwertbereich [°C]	Best.-Nr.	€	WG
-10 - +40	065-0600	476,00	-10 - +45	065-0604	496,00	08
20 - 70	065-0601	476,00	35 - 70	065-0605	496,00	
40 - 90	065-0602	476,00	60 - 100	065-0606	496,00	
60 - 110	065-0603	476,00	85 - 125	065-0607	496,00	

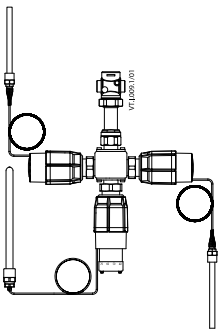
AVT/K3/AVT/STM/VGS

Schutz-Temperatur-Wächter (STW) STM

mit Tauchhülse (Ms) DN 15-50, Anschluss Tauchhülse ¾				Tauchhülsen				Kombinationsstück			
Sollwertbereich [°C]	Best.-Nr.	€	WG	Anschluss	Best.-Nr.	€	WG		Best.-Nr.	€	WG
20 - 75	065-0609	800,00	08	R¾ Niro	065-4417	502,00	08	K2	003H6855	214,00	08
40 - 95	065-0610	800,00						K3	003H6856	396,00	
30 - 110	065-0608	800,00									

Adapter

für VGS-Kombinationen mit	innen [mm]	außen [mm]	Best.-Nr.	€	WG
elektrischen Stellantrieben Typ AMV (E) 20, 23, 30, 33	M34 x 1,5	M30 x 1,5	003H1835	57,40	08
thermostatischen Stellantrieben Typ AVT, STW Typ STM und STB Typ STL	M34 x 1,5	M45 x 1,5	003H6927	57,40	

1) genaue Werkstoffbezeichnung siehe Seite 152

AVTA Temperaturregler

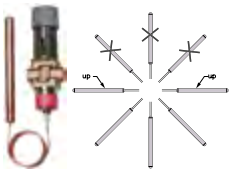

bei steigender Temperatur öffnend, mit Kupferfühler R ¾ , (l = 210 mm, Ø = 18 mm), zulässige Medientemperatur -25 bis +130 °C, max. Δ p = 10 bar, Messing, Universalfüllung. Einbaulage des Thermostatkopfes beachten! Fühler wärmer oder kälter als Ventilgehäuse montieren

Typ	Nenndruck [PN]	Nennweite [DN]	Anschluss	k_{vs}-Wert [m^3/h]	Regelbereich [°C]	Kapillarrohrlänge [m]	Best.-Nr.	€	WG
AVTA	16	10	Rp ³/₈	1,4	0-30	2	003N1132	450,00	01
		15	Rp ½	1,9			003N2132	469,00	
		20	Rp ¾	3,4			003N3132	523,00	
		25	Rp 1	5,5			003N4132	580,00	
		10	Rp ³/₈	1,4	25-65		003N1162	450,00	
		15	Rp ½	1,9			003N2162	469,00	
		20	Rp ¾	3,4			003N3162	523,00	
		25	Rp 1	5,5			003N4162	580,00	
		10	Rp ³/₈	1,4	50-90		003N1182	450,00	
		15	Rp ½	1,9			003N2182	469,00	
		20	Rp ¾	3,4			003N3182	523,00	
		25	Rp 1	5,5			003N4182	580,00	

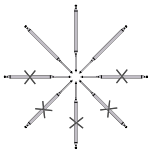

mit kleinem Kupferfühler R ½, (l = 190 mm, Ø = 9,5 mm), zulässige Medientemperatur -25 bis +130 °C, max. Δ p = 10 bar, Messing, Mengenfüllung. Einbaulage des Thermostatkopfes beachten! Fühler wärmer als Ventilgehäuse montieren

Typ	Nenndruck [PN]	Nennweite [DN]	Anschluss	k_{vs}-Wert [m^3/h]	Regelbereich [°C]	Kapillarrohrlänge [m]	Best.-Nr.	€	WG
AVTA	16	15	Rp ½	1,9	25-65	2	003N0045	469,00	01
		20	Rp ¾	3,4			003N0046	523,00	
		25	Rp 1	5,5			003N0047	580,00	

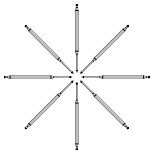

mit Innengewinde, bei steigender Temperatur öffnend, mit kleinem Kupferfühler R ½, (l = 160 mm, Ø = 9,5 mm), zulässige Medientemperatur -25 bis +130 °C, max. Δ p = 10 bar, Messing Adsorptionsfüllung. Einbaulage des Thermostatkopfes beliebig! Auf Anfrage auch aus Edelstahl erhältlich

Typ	Nenndruck [PN]	Nennweite [DN]	Anschluss	k_{vs}-Wert [m^3/h]	Regelbereich [°C]	Kapillarrohrlänge [m]	Best.-Nr.	€	WG
AVTA	16	15	Rp ½	1,9	10-80	2,3	003N0107	469,00	01
		20	Rp ¾	3,4			003N0108	523,00	
		25	Rp 1	5,5			003N0109	580,00	

Hinweis: AVTA-Temperaturregler werden ab Werk mit Kapillarrohrstopfbuchse ausgeliefert.

Tauchrohre für Temperaturregler AVTA

Für Fühler	Werkstoff	Einbaulänge [mm]	Anschluss	MLE/St.	Best.-Nr.	€	WG
Ø 9,5 x 160, Ø 9,5 x 190	Messing	182	Rp ½		017-436766	55,00	01
Ø 9,5 x 160, Ø 9,5 x 190	Nichtrostender Stahl Wst.-Nr. 1.4301				003N0196	280,00	
Ø 18 x 210	Messing	220	Rp ¾		003N0050	71,80	
Ø 18 x 210	Nichtrostender Stahl Wst.-Nr. 1.4301				003N0192	299,00	
Stopfbuchse für Kapillarrohr, Ø 18 mm					003N0155	28,60	
Stopfbuchse für Kapillarrohr, Ø 9,5 mm			Rp ½	5	017-422066	23,80	

HINWEIS: Bei Edelstahlspeichern bzw. mit Trinkwasser gefüllten Speichern sind Edelstahltauchhülsen (Niro) einzusetzen.

Temperaturregler TR, bei steigender Temperatur **öffnend**, für Kalt-, Warm- und Heißwasser.

Nennweite	DN	15	20	25	32	40	50
Anschluss		G ¾ A	G1A	G 1¼ A	Außengewinde oder Flansch		
k_{VS}-Wert	m^3/h	4,0	6,3	8.0	12,5	16 (20) [1]	20 (25) [1]
Δp max.	bar	20			16		
Nenndruck	PN	25					
max. Mediumstemperatur	°C	150					
Werkstoff Ventilgehäuse		Rotguss: [2] (Rg-5)			Gusseisen mit Kugelgraphit: EN-GJS-400-18-LT (GGG-40.3)		
Sollwertbereich	°C	–10–+40, 20–70, 40–90, 60–110					
Verbindungsrohr		5 m					
Fühleranschluss		Stopfbuchse R ½			Stopfbuchse R ¾		
Tauchhülse		Messing, vernickelt oder Niro (Aufpreis)					

Ventile VGF, VGUF

Nennweite [DN]	Ventil VGU Anschluss Außengewinde G ... A		Ventil VGUF Flanschanschluss		WG
	Best.-Nr.	€	Best.-Nr.	€	
15	065B0791	462,00			08
20	065B0792	743,00			
25	065B0793	901,00			
32	065B0794	1.570,00	065B0797	1.800,00	
40	065B0795	1.610,00	065B0798	1.880,00	
50	065B0796	1.930,00	065B0799	2.200,00	



AVT/VGU

Anschlussteile Set (best. aus 2 Stück)

Nennweite [DN]	mit Anschweißenden		mit Anschraubenden		mit Flanschen		WG
	Best.-Nr.	€	Best.-Nr.	€	Best.-Nr.	€	
15	003H6908	41,80	003H6902	40,90	003H6915	226,00	08
20	003H6909	61,50	003H6903	59,80	003H6916	226,00	
25	003H6910	76,30	003H6904	73,30	003H6917	226,00	
32	003H6911	118,00	003H6905	118,00			
40	003H6912	162,00	065B2004	162,00			
50	003H6913	243,00	065B2005	244,00			

Thermostate AVT

mit Tauchhülse Ms					ohne Tauchhülse Ms			WG
	DN 15 - 25 Anschluss Tauchhülse R½		DN 32 - 50 Anschluss Tauchhülse R¾		DN 15 - 50			
Sollwert-bereich [°C]	Best.-Nr.	€	Best.-Nr.	€	Sollwert-bereich [°C]	Best.-Nr.	€	
-10 - +40	065-0596	342,00	065-0600	476,00	-10 - +45	065-0604	496,00	08
20 - 70	065-0597	342,00	065-0601	476,00	35 - 70	065-0605	496,00	
40 - 90	065-0598	342,00	065-0602	476,00	60 - 100	065-0606	496,00	
60 - 110	065-0599	342,00	065-0603	476,00	85 - 125	065-0607	496,00	

Tauchhülsen AVT

Anschluss	Best.-Nr.	€	WG
Niro R½	065-4415	169,00	08
Niro R¾	065-4417	502,00	

[1] Klammerwerte für Flanschausführung
[2] genaue Werkstoffbezeichnung siehe Seite 152

Temperaturregler (TR), bei steigender Temperatur **schließend. Ventile VFG(S) 2 druckentlastet.**
Bei Dampf Ventil VFGS 2 verwenden. Typprüfung mit DIN-Reg-Nr. TR (TW)

Nennweite	DN	15	20	25	32	40	50	65	80	100	125
k_{vs}-Wert	m^3/h	4,0	6,3	8.0	16	20	32	50	80	125	160
Δp max. VFG(S) 2 PN25	bar	20	20	20	20	20	20	20	20	15	15
Δp max. VFG(S) 2 PN16	bar	16	16	16	16	16	16	16	16	10	10
Druckentlastung		Niro Balg, W.-Nr. 1.4571									
max. Mediumstemperatur	VFG 2	200 °C, mit Zwischenstück ZF 4 350 °C									
max. Betriebsdruck		PN 16 oder PN 25 / 40, über 14 bar mit Zwischenstück ZF 6 (siehe Zubehör Seite 201 Pos. 5)									
Sollwertbereich TR	°C	-20–+50, 20–90, 40–110, 60–130, 110–180									
Sollwertbereich STW	°C	10–75, 30-95, 40-110									
Verbindungsrohr		5 m - AFT06+17									
Tauchhülse		AFT06 inkl. Tauchhülse R 1", Bronze (Niro siehe Zubehör Seite 201 Pos. 2)									

Ventile VFG 2/ VFGS 2

Nennweite [DN]	Gusseisen mit Lamellengraphit: EN-GJL-250 (GG-25), PN 16				Gusseisen mit Kugelgraphit: EN-GJS-400-18-LT (GGG-40.3), PN 25				WG
	VFG 2		VFGS 2		VFG 2		VFGS 2		
	Best.-Nr.	€	Best.-Nr.	€	Best.-Nr.	€	Best.-Nr.	€	
15	065B2388	1.740,00	065B2430	1.740,00	065B2401	2.110,00	065B2443	2.110,00	08
20	065B2389	1.920,00	065B2431	1.920,00	065B2402	2.300,00	065B2444	2.300,00	
25	065B2390	2.000,00	065B2432	2.000,00	065B2403	2.460,00	065B2445	2.460,00	
32	065B2391	2.300,00	065B2433	2.300,00	065B2404	2.830,00	065B2446	2.830,00	
40	065B2392	2.590,00	065B2434	2.590,00	065B2405	3.110,00	065B2447	3.110,00	
50	065B2393	2.930,00	065B2435	2.930,00	065B2406	3.470,00	065B2448	3.470,00	
65	065B2394	4.170,00	065B2436	4.170,00	065B2407	4.700,00	065B2449	4.700,00	
80	065B2395	4.360,00	065B2437	4.360,00	065B2408	5.270,00	065B2450	5.270,00	
100	065B2396	6.450,00	065B2438	6.450,00	065B2409	7.170,00	065B2451	7.170,00	
125	065B2397	9.350,00	065B2439	9.350,00	065B2410	11.410,00	065B2452	11.410,00	

PN 40 siehe Seite 199



AFT06/VFG2

Thermostate AFT

AFT 06 m. Tauchfühler für Flüssigkeiten / AFT 17 m. Wendelfühler für Luft

Sollwertbereich [°C]	AFT 06		AFT 17		WG
	Best.-Nr.	€	Best.-Nr.	€	
-20-50	065-4390	2.130,00	065-4400	2.640,00	08
20-90	065-4391	2.130,00	065-4401	2.640,00	
40-110	065-4392	2.130,00	065-4402	2.640,00	
60-130	065-4393	2.130,00	065-4403	2.640,00	
110-180	065-4394	2.590,00			

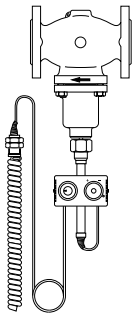

AFT 17/VFG 2

Schutz-Temperatur-Wächter (STW) STFW

Sollwertbereich [°C]	Best.-Nr.	€	WG
10-75	065-4408	2.760,00	08
30-95	065-4409	2.760,00	
40-110	065-4410	2.760,00	



STFW/VFG 2

HINWEIS:
Kombinations- und Zwischenstücke siehe Seite 162
Weiteres Zubehor siehe Seite 201

Temperaturregler (TR) für Mischanwendungen.
Ventile VFG 33 druckentlastet.

Nennweite	DN	25	32	40	50	65	80	100	125
kvs-Wert	m^3/h	8	12.5	20	32	50	80	125	160
Δp max. PN16	bar	16	16	16	14	12	10	10	10
Δp max. PN25	bar	18	18	16	14	12	10	10	10
max. Mediumstemperatur	PN16	Flüssigkeiten/Thermoöl 150 °C							
	PN25	Flüssigkeiten/Thermoöl 200 °C							
max. Betriebsdruck		PN 16 / PN 25							
Sollwertbereich °C		-20–+50, 20–90, 40–110, 60–130, 110–180							
Kapillarrohr		5 m - AFT06+17							
Tauchhülse		AFT06 inkl. Tauchhülse R 1", Bronze (Niro siehe Zubehör Seite 201 Pos. 2)							

Ventile VFG 33 (Mischventile)

zulässig bis 200 °C

Nennweite [DN]	Gusseisen mit Lamellengraphit: EN-GJL-250 (GG-25), PN 16		Gusseisen mit Kugelgraphit: EN-GJS-400-18-LT (GGG-40.3), PN 25		WG
	Best.-Nr.	€	Best.-Nr.	€	
25	065B2598	2.660,00	065B2606	3.250,00	08
32	065B2599	2.680,00	065B2607	3.290,00	
40	065B2600	3.020,00	065B2608	3.600,00	
50	065B2601	3.280,00	065B2609	3.860,00	
65	065B2602	4.910,00	065B2610	5.500,00	
80	065B2603	5.270,00	065B2611	6.330,00	
100	065B2604	7.990,00	065B2612	8.780,00	
120	065B2605	10.400,00	065B2613	11.300,00	



AFT 06/VFG 33

Thermostate AFT

AFT 06 mit Tauchfühler für Flüssigkeiten / AFT 17 mit Wendelfühler für Luft

Sollwertbereich [°C]	AFT 06		AFT 17		WG
	Best.-Nr.	€	Best.-Nr.	€	
-20 - 50	065-4390	2.130,00	065-4400	2.640,00	08
20 - 90	065-4391	2.130,00	065-4401	2.640,00	
40 - 110	065-4392	2.130,00	065-4402	2.640,00	
60 - 130	065-4393	2.130,00	065-4403	2.640,00	
110 - 180	065-4394	2.590,00			

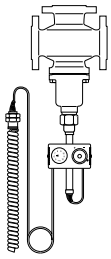

AFT 17/VFG 33

HINWEIS: Aufpreise für Zubehör siehe Seite 201

KF Kombinationsstück

Typ	Best.-Nr.	€	WG
KF 2	003G1440	546,00	08



Kombinationsstück KF 2

ZF Zwischenstücke

Typ	Best.-Nr.	€	WG
ZF 4 (DT) bei Temp. >200 °C und pmax>14 bar für Wasser und Dampf	003G1394	423,00	08
ZF 5 (B) mit Nirobalgabdichtung für Thermoöle pmax10 bar	003G1396	1.290,00	
ZF 6 (DH) mit Hubanzeige bei Tmax. 200 °C und pmax>14 bar für Wasser und Dampf	003G1393	227,00	



Zwischenstück ZF 6 mit Hubanzeige



Zwischenstück ZF 4/5 ZF 5 mit Nirobalg

Temperaturregler (TR), bei steigender Temperatur **öffnend**.

Nennweite	DN	15	20	25	32	40	50	65	80	100	125
k_{vs}-Wert	m^3/h	4,0	6,3	8.0	16	20	32	50	80	125	160
Δp max.	bar	10								8	
Druckentlastung		Niro Balg, W.-Nr. 1.4571									
max. Mediumstemperatur	VFU 2	150 °C									
max. Betriebsdruck		PN 16/25 (DIN 2401), über 14 bar mit Zwischenstück ZF 4, ZF 6									
Sollwertbereich TR	°C	-20–+50, 20–90, 40–110, 60–130									
Verbindungsrohr		5 m - AFT06+17									
Tauchhülse		AFT06 inkl. Tauchhülse R 1", Bronze (Niro siehe Zubehör Seite 201 Pos. 2)									

Ventile VFU 2

Gusseisen mit Lamellengraphit: EN-GJL-250 (GG-25), PN 16

Nennweite [DN]	Typ	Best.-Nr.	€	WG
15	VFU 2	065B2738	2.450,00	08
20		065B2739	2.680,00	
25		065B2740	2.950,00	
32		065B2741	3.190,00	
40		065B2742	3.470,00	
50		065B2743	3.650,00	
65		065B2744	4.920,00	
80		065B2745	5.110,00	
100		065B2746	7.060,00	
125		065B2747	10.660,00	



AFT 06/VFU 2

Thermostate AFT

AFT 06 mit Tauchfühler für Flüssigkeiten / AFT 17 mit Wendelfühler für Luft

Sollwertbereich [°C]	AFT 06 Best.-Nr.	€	AFT 17 Best.-Nr.	€	WG
-20 - 50	065-4390	2.130,00	065-4400	2.640,00	08
20 - 90	065-4391	2.130,00	065-4401	2.640,00	
40 - 110	065-4392	2.130,00	065-4402	2.640,00	
60 - 130	065-4393	2.130,00	065-4403	2.640,00	

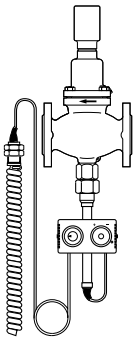

AFT 17/VFU 2

HINWEIS:
Kombinations- und Zwischenstücke siehe Seite 162
Aufpreise für Zubehör siehe Seite 201


AVD


AVA


SAVD


SAVA


AVDS

Druckminderer			•				•
Überströmregler							
SAV mit Druckminderer					•		
Sicherheitsüberströmregler SÜV						•	
Einsitzventile	schließend				•		•
	öffnend					•	
Anschluss	Innengewinde						
	Anschweißenden		•	•	•	•	•
	Anschraubenden		•	•	•	•	•
	Flanschanschluss		•	•	•	•	•
Nennweite	DN		15-50	15-50	15-50	15-50	15-25
Nenndruck	PN 25		•	•	•	•	•
max. Mediums-temperatur	max. 150 °C		•	•	•	•	200 °C
Gehäuse-werkstoff	Gewindeventil Rotguss Siehe Seite 152 (RG5)	DN 15-25	•	•	•	•	•
	Sphäroguss EN-GJS-400-18-LT	DN 32-50	-	-	•	•	-
	Flanschventil Sphäroguss EN-GJS-400-18-LT	DN 32-50	•	•	•	•	-
Seite			166	173	166	166	167



SAF VFG 21



AFD 2 / VFG(S) 2



AFD 2 / VFG22



AFA 2 / VFG 2(2)

Druckminderer			●	●	
Überströmregler					●
SAV mit Druckminderer		●			
Einsitzventil		●	●	●	●
Zubehör für höhere Temperaturen			●		
Nennweite	DN	40-100	15-250	15-250	15-250
Nenndruck	PN 16	●	●	●	●
	PN 25	●	●	●	●
	PN 40	●	●	●	●
max. Mediums-temperaturen	150 °C	●	●	●	●
	200 °C	-	●		
	300/350 °C	-	●		
Gehäuse-werkstoff Ventil	Grauguss GG-25 EN-GJL-250	●	●	●	●
	Sphäroguss GGG 40.3 EN-GJS-400-18-LT	●	●	●	●
	Stahlguss GS-C 25 GP240GH	●	●	●	●
Seite		168	169	170	175

Druckminderer AVD, Sicherheitsabsperrventil mit Druckminderer SAVD, mit Doppelmembran, bei steigendem Druck **schließend**.

Nennweite	DN	15	20	25	32	40	50
Anschluss		G ¾ A	G1A	G 1¼ A	G 1 ¾ A [3]	G 2 A [3]	G 2 ½ A [3]
k_{VS}-Wert	m^3/h	4,0[4]	6,3	8,0	12,5	16 (20)[1]	20 (25)[1]
Δp max.	bar	20			16		
Nenndruck	PN	25					
max. Mediumstemperatur	°C	150					
Werkstoff Ventilgehäuse		Rotguss:[2] (Rg-5)			Gusseisen mit Kugelgraphit: EN-GJS-400-18-LT (GGG-40.3)		
Sollwertbereich		1-5 / 2-8 / 3-12					

AVD Druckminderer / SAVD Sicherheitsabsperrventil mit Druckminderer

Nennweite [DN]	AVD	1 - 5 bar Best.-Nr.	1 - 5 bar €	2 - 8 bar Best.-Nr.	2 - 8 bar €	3 - 12 bar Best.-Nr.	3 - 12 bar €	WG
15	Anschluss G .. A	003H6644	1.140,00			003H6650	1.140,00	08
20		003H6645	1.150,00			003H6651	1.150,00	
25		003H6646	1.240,00			003H6652	1.240,00	
32	Flanschanschluss	003H6659	2.130,00			003H6662	2.130,00	
40		003H6660	2.770,00			003H6663	2.770,00	
50		003H6661	3.060,00			003H6664	3.060,00	
	SAVD[4]							
15 (kvs=1,0)	Anschluss G ... A	003H6813	1.330,00					08
15 (kvs=1,6)		003H6814	1.330,00					
15 (kvs=2,5)		003H6815	1.330,00					
15 (kvs=4,0)		003H6693	1.320,00	003H6969	1.320,00	003H6699	1.320,00	
20		003H6694	1.340,00	003H6970	1.340,00	003H6700	1.340,00	
25		003H6695	1.440,00	003H6971	1.440,00	003H6701	1.440,00	
32		003H6696	2.290,00	003H6972	2.290,00	003H6702	2.290,00	
40				003H6973	2.950,00			
50				003H6974	3.220,00			
32	Flanschanschluss	003H6705	2.490,00	003H6975	2.490,00	003H6708	2.490,00	
40		003H6706	3.240,00	003H6976	3.240,00	003H6709	3.240,00	
50		003H6707	3.610,00	003H6977	3.610,00	003H6710	3.610,00	



AVD



SAVD

Anschlussteile Set (best. aus 2 Stück)

Nennweite [DN]	mit Anschweißenden Best.-Nr.	mit Anschweißenden €	mit Anschraubenden Best.-Nr.	mit Anschraubenden €	mit Flanschen Best.-Nr.	mit Flanschen €	WG
15	003H6908	41,80	003H6902	40,90	003H6915	226,00	08
20	003H6909	61,50	003H6903	59,80	003H6916	226,00	
25	003H6910	76,30	003H6904	73,30	003H6917	226,00	
32	003H6911	118,00	003H6905	118,00			
40	003H6912	162,00	065B2004	162,00			
50	003H6913	243,00	065B2005	244,00			

[1] Klammerwerte für Flanschausführung
[2] genaue Werkstoffbezeichnung siehe Seite 152
[3] G...A nur SAVD, 4) SAVD in DN 15 mit kvs=1,0; 1,6; 2,5 und 4,0 verfügbar
[4] Normenkonform nach DIN EN 4747-1 und AGFW Arbeitsblatt FW 504

Preisliste Deutschland 01. Januar 2027 • Technische Änderungen und Irrtum vorbehalten.
Alle Preise sind unverbindliche Preisempfehlungen zuzüglich MwSt.

Link zur aktuellen digitalen Preisliste

Druckminderer AVDS, PN 25, bei steigendem Druck **schließend**, für Heißwasser und **Dampf.**

Nennweite	DN	15			20	25
Anschluss		G ¾ A			G 1 A	G 1¼ A
k_{VS}-Wert	m^3/h	1,0	1,6	3,2	4,5	6,3
Δp max.	bar	10				
max. Mediumstemperatur	°C	Flussigkeiten 150 °C, mit Vorlagegefäß V3 für Flüssigkeiten und Dampf bis 200 °C				
Werkstoff Ventilgehäuse		Rotguss: [1] (Rg-5) Siehe Seite 152				
Sollwertbereich		1-5 / 3-12				

AVDS Druckminderer für Dampf

Nennweite [DN]	k_{vs}-Wert [m^3/h]	AVDS[2]	1 - 5 bar		3 - 12 bar		WG
			Best.-Nr.	€	Best.-Nr.	€	
15	1,0	ohne Steuerleitung und Vorlagegefäß, siehe Zubehör	003H6665	1.150,00	003H6670	1.150,00	08
	1,6		003H6666	1.150,00	003H6671	1.150,00	
	3,2		003H6667	1.140,00	003H6672	1.150,00	
20	4,5		003H6668	1.180,00	003H6673	1.180,00	
25	6,3		003H6669	1.240,00	003H6674	1.240,00	



AVDS

Zubehör für AVDS

	Best.-Nr.	€	WG
Steuerleitung CU-Rohr 10 Ø x 1 x 1500 mm mit Einschraubverschraubung R ½“	003H6854	57,40	08
Vorlagegefäß V3, 0,3 l, PN 40	003H0277	280,00	

[1] genaue Werkstoffbezeichnung siehe Seite 152
[2] Beim Medium Dampf und Heißwasser > 150 °C muss zum Schutz der Regelmembrane des Druckantriebes immer ein Vorlagegefäß in die Steuerleitung eingebaut werden.

Preisliste Deutschland 01. Januar 2027 • Technische Änderungen und Irrtum vorbehalten.
Alle Preise sind unverbindliche Preisempfehlungen zuzüglich MwSt.

Link zur aktuellen digitalen Preisliste

Sicherheitsabsperrventil mit Druckminderer DN 40-100

Sicherheitsabsperrventil mit Druckminderer SAF VFG 21 mit Doppelmembrane.
Normenkonform nach DIN EN 4747-1 und AGFW Arbeitsblatt FW 504

Nennweite	DN	40	50	65	80	100
k_{VS}-Wert	m^3/h	20	32	50	80	125
Leckrate bei Korngröße 0,3 mm	m^3/h	1,0	1,05	1,6	1,7	1,8
Leckrate bei Korngröße 0,5 mm	m^3/h	1,3	1,30	2,0	2,2	2,3
max. Volumenstrom	m^3/h	8,0	10,0	20	32	50
Δp max.	bar		16/20			
max. Mediumstemperatur	°C		150			
Druckentlastung			Niro-Balg: X6CrNiMoTi17-12-2 (W.-Nr. 1.4571)			
Sollwertbereich	bar		1–6 / 3–8,5			3-8,5



SAF VFG 21

SAF VFG 21 Sicherheitsabsperrventil mit Druckminderer

(komplett montiert)

Material	Nenndruck [PN]	Nennweite [DN]	[bar]	Best.-Nr.	€	WG
Gusseisen mit Lamellengraphit: EN-GJL-250 (GG-25)	16	DN 40 - 100	1-6	auf Anfrage	auf Anfrage	08
			3-8,5			
Gusseisen mit Kugelgraphit: EN-GJS-400-18-LT (GGG-40.3)	25		1-6			
			3-8,5			

Druckminderer bei steigendem Druck **schließend**

Nennweite	DN	15	20	25	32	40	50	65	80	100	125	150	200	250
k_{VS}-Wert	m^3/h	4	6.3	8	16	20	32	60	80	160	250	380	650	800
Nenndruck	PN	16/25/40												
Δp max.	PN 16	16								15		12	10	
	PN 25, 40	20												
Druckentlastungssystem		balgentlastet						kammerentlastet						
max. Mediums-temperatur	VFG 22(1)	2…150°C												



AFD 2 / VFG 22(1)

AFD 2/VFG 22(1) Druckminderer (Wasser Tmax. 150°C)

VFG 2[1)] DN15-50 / VFG 22 DN65-250 (metallisch dichtender Kegel)

Nennweite [DN]	Gusseisen mit Lamellengraphit: EN-GJL-250 (GG-25)		Gusseisen mit Kugelgraphit: EN-GJS-400-18-LT (GGG-40.3)		Stahlguss: GP240GH (GS-C 25)		WG
	PN 16	€	PN 25	€	PN 40	€	
15	065B2388	1.740,00	065B2401	2.110,00	065B2411	2.250,00	
20	065B2389	1.920,00	065B2402	2.300,00	065B2412	2.450,00	
25	065B2390	2.000,00	065B2403	2.460,00	065B2413	2.690,00	
32	065B2391	2.300,00	065B2404	2.830,00	065B2414	3.020,00	
40	065B2392	2.590,00	065B2405	3.110,00	065B2415	3.730,00	
50	065B2393	2.930,00	065B2406	3.470,00	065B2416	4.030,00	
65	065B5500	3.090,00	065B5507	3.530,00	065B5514	5.670,00	08
80	065B5501	3.250,00	065B5508	3.980,00	065B5515	6.440,00	
100	065B5502	4.820,00	065B5509	5.680,00	065B5516	8.610,00	
125	065B5503	7.630,00	065B5510	9.690,00	065B5517	9.010,00	
150	065B5504	10.890,00	065B5511	14.510,00	065B5518	14.120,00	
200	065B5505	18.780,00	065B5512	26.220,00	065B5519	23.350,00	
250	065B5506	22.930,00	065B5513	31.590,00	065B5520	28.150,00	

VFG 221 DN65-250 (weichdichtender Kegel)

Nennweite [DN]	Gusseisen mit Lamellengraphit: EN-GJL-250 (GG-25)		Gusseisen mit Kugelgraphit: EN-GJS-400-18-LT (GGG-40.3)		Stahlguss: GP240GH (GS-C 25)		WG
	PN 16	€	PN 25	€	PN 40	€	
65	065B5521	3.370,00	065B5528	3.810,00	065B5535	5.910,00	
80	065B5522	3.520,00	065B5529	4.250,00	065B5536	6.680,00	
100	065B5523	5.240,00	065B5530	6.110,00	065B5537	8.980,00	
125	065B5524	8.050,00	065B5531	10.120,00	065B5538	9.380,00	08
150	065B5525	11.320,00	065B5532	14.930,00	065B5539	14.490,00	
200	065B5526	19.190,00	065B5533	26.640,00	065B5540	23.730,00	
250	065B5527	23.360,00	065B5534	32.030,00	065B5541	28.520,00	

[1)] Adapter 003G1780 erforderlich!

Preisliste Deutschland 01. Januar 2027 • Technische Änderungen und Irrtum vorbehalten.
Alle Preise sind unverbindliche Preisempfehlungen zuzüglich MwSt.

Link zur aktuellen digitalen Preisliste

AFD 2 Druckantrieb



Sollwert-bereich [bar]	für [DN]	Druckantriebs-größe [cm²]	Federfarbe	Best.-Nr. PN 16	€	Best.-Nr. PN 40	€	WG
8 - 16	15-125	32	Schwarz			003G5634	1.600,00	08
3 - 12		32	Rot	003G5625	1.630,00	003G5635	1.600,00	
3 - 8,5		80	Schwarz			003G5624	1.450,00	
1,5 - 5		80	Rot	003G5626	1.630,00	003G5636	1.600,00	
1 - 3		80	Gelb	003G5627	1.630,00	003G5637	1.600,00	
1,5 - 4	15 - 250	160	Schwarz	003G5628	1.850,00	003G5638	1.660,00	
1 - 2,5		160	Rot	003G5629	1.700,00	003G5639	1.660,00	
0,5 - 1,5	15 - 125	160	Gelb	003G5630	1.700,00	003G5640	1.660,00	
0,4 - 1,5	125 - 250	320	Rot	003G5631	1.890,00	003G5641	1.860,00	
0,1 - 1,0	15 - 250	320	Orange	003G5632	1.890,00	003G5642	1.860,00	
0,1 - 0,35		640	Gelb	003G5633	3.390,00	003G5643	3.280,00	

Zubehör für Ventile VFG 22(1) mit Druckantrieb AFD 2

	Best.-Nr.	€	WG
Steuerleitung CU-Rohr 10 Ø x 1 x 1500 mm mit Einschraubverschraubung R ¼" (DIN 2999)	003G1391	73,00	08
Adapter neue Druckantriebe AFP2/AFD2/AFQ2/AFPB(-F)2/AFPQ2(4) auf alte Ventile VFG(S)2/VFQ2 DN15-250	003G1780	131,00	

HINWEIS: Aufpreise für weiteres Zubehör siehe Seite 201

Intelligenter motorischer Stellantrieb AMEi 6 für iNET Funktion

			Best.-Nr.	€	WG
AMEi 6 iNET	elektr. Stellantrieb 230 V	Intelligenter Stellantrieb mit iNET-Funktion, ermöglicht die Ferneinstellung des Drucks	082G4302	2.690,00	08
	elektr. Stellantrieb 24 V		082G4303	2.690,00	

Druckminderer bei steigendem Druck **schließend.**

Nennweite	DN	15	20	25	32	40	50	65	80	100	125	150	200	250
k_{VS}-Wert	m^3/h	4,0	6,3	8.0	16	20	32	50	80	125	160	280	320	400
VFGS 2 mit Strömungsteiler[1], k_{VS}-Wert	m^3/h	2,5	4,0	6,3	10	16	25	40	63	100	125	200	225	280
Δp max. GG-25	bar	16	16	16	16	16	16	16	16	15	15	12	10	10
Δp max. GGG-40.3/GS-C 25	bar	20	20	20	20	20	20	20	20	15	15	12	10	10
Druckentlastung		Niro-Balg: X6CrNiMoTi17-12-2 (W.-Nr. 1.4571)										Rollmembrane [2]		
max. Mediums-temperatur	VFG 2	Flüssigkeiten 150 °C										140 °C		
	VFG 2	mit Vorlagegefäß: Flüssigkeiten bis 200 °C, (siehe Zubehör Seite 201 Pos. 8)										-		
	VFGS 2	mit Vorlagegefäß u. Zw.-stück ZF 4: Flüssigk. u. Dampf 350 °C, (siehe Zubehör Seite 201 Pos. 6 u. 8)										300 °C [1]		

AFD 2 VFG 2/VFGS 2 Druckminderer (Wasser & Dampf)



AFD 2 / VFG(S)2

VFG 2[1] für Wasser (metallisch dichtender Kegel)

Nennweite [DN]	Gusseisen mit Lamellengraphit: EN-GJL-250 (GG-25)		Gusseisen mit Kugelgraphit: EN-GJS-400-18-LT (GGG-40.3)		Stahlguss: GP240GH (GS-C 25)		WG
	PN 16	€	PN 25	€	PN 40	€	
15	065B2388	1.740,00	065B2401	2.110,00	065B2411	2.250,00	
20	065B2389	1.920,00	065B2402	2.300,00	065B2412	2.450,00	
25	065B2390	2.000,00	065B2403	2.460,00	065B2413	2.690,00	
32	065B2391	2.300,00	065B2404	2.830,00	065B2414	3.020,00	
40	065B2392	2.590,00	065B2405	3.110,00	065B2415	3.730,00	
50	065B2393	2.930,00	065B2406	3.470,00	065B2416	4.030,00	
65	065B2394	4.170,00	065B2407	4.700,00	065B2417	5.450,00	08
80	065B2395	4.360,00	065B2408	5.270,00	065B2418	6.290,00	
100	065B2396	6.450,00	065B2409	7.170,00	065B2419	8.850,00	
125	065B2397	9.350,00	065B2410	11.410,00	065B2420	11.590,00	
150	065B2398	14.410,00			065B2421	20.640,00	
200	065B2399	24.390,00			065B2422	32.860,00	
250	065B2400	33.940,00			065B2423	54.060,00	

VFGS 2[1] für Dampf (metallisch dichtender Kegel)

Nennweite [DN]	Gusseisen mit Lamellengraphit: EN-GJL-250 (GG-25)		Gusseisen mit Kugelgraphit: EN-GJS-400-18-LT (GGG-40.3)		Stahlguss: GP240GH (GS-C 25)		WG
	PN 16	€	PN 25	€	PN 40	€	
15	065B2430	1.740,00	065B2443	2.110,00	065B2453	2.250,00	
20	065B2431	1.920,00	065B2444	2.300,00	065B2454	2.450,00	
25	065B2432	2.000,00	065B2445	2.460,00	065B2455	2.690,00	
32	065B2433	2.300,00	065B2446	2.830,00	065B2456	3.020,00	
40	065B2434	2.590,00	065B2447	3.110,00	065B2457	3.730,00	
50	065B2435	2.930,00	065B2448	3.470,00	065B2458	4.030,00	
65	065B2436	4.170,00	065B2449	4.700,00	065B2459	5.450,00	08
80	065B2437	4.360,00	065B2450	5.270,00	065B2460	6.290,00	
100	065B2438	6.450,00	065B2451	7.170,00	065B2461	8.850,00	
125	065B2439	9.350,00	065B2452	11.410,00	065B2462	11.590,00	
150[2]	065B2440	16.500,00			065B2463	22.080,00	
200[2]	065B2441	28.610,00			065B2464	35.270,00	
250[2]	065B2442	37.050,00			065B2465	54.910,00	

[1] Adapter 003G1780 erforderlich!
[2] mit Gehäuseverlängerung

Preisliste Deutschland 01. Januar 2027 • Technische Änderungen und Irrtum vorbehalten.
Alle Preise sind unverbindliche Preisempfehlungen zuzüglich MwSt.

Link zur aktuellen digitalen Preisliste

AFD 2 Druckantrieb

Sollwert-bereich [bar]	DN	Druckantriebs-größe [cm²]	Federfarbe	Best.-Nr. PN 16	€	Best.-Nr. PN 40	€	WG
8-16	15-125	32	Schwarz			003G5634	1.600,00	08
3-12		32	Rot	003G5625	1.630,00	003G5635	1.600,00	
3-8.5		80	Schwarz			003G5624	1.450,00	
1,5-5		80	Rot	003G5626	1.630,00	003G5636	1.600,00	
1-3		80	Gelb	003G5627	1.630,00	003G5637	1.600,00	
1,5-4	15-250	160	Schwarz	003G5628	1.850,00	003G5638	1.660,00	
1-2,5		160	Rot	003G5629	1.700,00	003G5639	1.660,00	
0,5-1,5	15-125	160	Gelb	003G5630	1.700,00	003G5640	1.660,00	
0,4-1,5	125-250	320	Rot	003G5631	1.890,00	003G5641	1.860,00	
0,1-1	15-250	320	Orange	003G5632	1.890,00	003G5642	1.860,00	
0,1-0,35		640	Gelb	003G5633	3.390,00	003G5643	3.280,00	



HINWEIS: 003G5634, 003G5624 und 003G5638 Kombination mit AMEi 6 iNet nicht möglich

Zubehör für Ventile VFG2 mit Druckantrieb AFD

	Best.-Nr.	€	WG
Steuerleitung CU-Rohr 10 Ø x 1 x 1500 mm mit Einschraubverschraubung R ¼" (DIN 2999)	003G1391	73,00	08
Adapter neue Druckantriebe AFP2/AFD2/AFQ2/AFPB(-F)2/AFPQ2(4) auf alte Ventile VFG(S)2/VFQ2 DN15-250	003G1780	131,00	

Intelligenter motorischer Stellantrieb AMEi 6 für iSET & iNET Funktion

weitere Infos

Typ	Versorgungsspannung Stellantrieb	für Druckantrieb	Best.-Nr.	€	WG
AMEi 6 **iSET**	230 VAC	intelligenter Δp Stellantrieb mit **iSET**-Funktion	082G4300	2.690,00	08
	24 VAC/VDC		082G4301	2.690,00	
AMEi 6 **iNET**	230 VAC	intelligenter Δp Stellantrieb mit **iNET**-Funktion	082G4302	2.690,00	
	24 VAC/VDC		082G4303	2.690,00	



AMEi 6

iSET iNET

Überströmventil AVA, Sicherheitsüberströmventil SAVA mit Doppelmembran, bei steigendem Druck **öffnend**.

Nennweite	DN	15	20	25	32	40	50
Anschluss		G ¾ A	G1A	G 1¼ A	G 1 ¾ A [3]	G 2 A [3]	G 2 ½ A [3]
k_{VS}-Wert	m^3/h	4,0	6,3	8,0	12,5	16 (20)[1]	20 (25) [1]
Δp max.	bar	20			16		
Nenndruck	PN	25					
max. Mediumstemperatur	°C	150					
Werkstoff Ventilgehäuse		Rotguss: [2] (Rg-5)			Gusseisen mit Kugelgraphit: EN-GJS-400-18-LT (GGG-40.3)		
Sollwertbereich		1-4,5 / 2-7 / 3-11					

AVA Überströmventile DN15-50

Nennweite [DN]	AVA	1 - 4,5 bar		2 - 7,5 bar		3 - 11 bar		WG
		Best.-Nr.	€	Best.-Nr.	€	Best.-Nr.	€	
15	Anschluss G .. A	003H6614	1.140,00			003H6620	1.140,00	08
20		003H6615	1.290,00			003H6621	1.290,00	
25		003H6616	1.470,00			003H6622	1.470,00	
32	Flanschanschluss	003H6626	2.430,00			003H6629	2.430,00	
40		003H6627	3.130,00			003H6630	3.130,00	
50		003H6628	3.410,00			003H6631	3.410,00	
	SAVA[3]							
15	Anschluss G ... A	003H6675	1.320,00	003H6960	1.320,00	003H6681	1.320,00	08
20		003H6676	1.460,00	003H6961	1.460,00	003H6682	1.460,00	
25		003H6677	1.620,00	003H6962	1.620,00	003H6683	1.620,00	
32		003H6678	2.680,00	003H6963	2.650,00	003H6684	2.680,00	
40		003H6679	3.360,00	003H6964	3.300,00	003H6685	3.360,00	
50		003H6680	3.630,00	003H6965	3.100,00	003H6686	3.630,00	
32	Flanschanschluss	003H6687	2.920,00	003H6966	2.920,00	003H6690	2.920,00	
40		003H6688	3.610,00	003H6967	3.610,00	003H6691	3.610,00	
50		003H6689	3.820,00	003H6968	3.820,00	003H6692	3.820,00	



AVA



SAVA

Anschlussteile Set (best. aus 2 Stück)

Nennweite [DN]	mit Anschweißenden		mit Anschraubenden		mit Flanschen		WG
	Best.-Nr.	€	Best.-Nr.	€	Best.-Nr.	€	
15	003H6908	41,80	003H6902	40,90	003H6915	226,00	08
20	003H6909	61,50	003H6903	59,80	003H6916	226,00	
25	003H6910	76,30	003H6904	73,30	003H6917	226,00	
32	003H6911	118,00	003H6905	118,00			
40	003H6912	162,00	065B2004	162,00			
50	003H6913	243,00	065B2005	244,00			

[1] Klammerwerte für Flanschausführung
[2] genaue Werkstoffbezeichnung siehe Seite 152 [3] G...A nur SAVA
[3] Normenkonform nach DIN EN 4747-1 und AGFW Arbeitsblatt FW 506

Preisliste Deutschland 01. Januar 2027 • Technische Änderungen und Irrtum vorbehalten.
Alle Preise sind unverbindliche Preisempfehlungen zuzüglich MwSt.

Link zur aktuellen digitalen Preisliste

Überströmregler bei steigendem Druck öffnend

Nennweite	DN	15	20	25	32	40	50	65	80	100	125	150	200	250
k_{VS}-Wert	m^3/h	4	6.3	8	16	20	32	60	80	160	250	380	650	800
Nenndruck	PN	16/25/40												
Δp max.	PN16	16								15		12	10	
	PN25/PN40	20												
Druckentlastung		balgentlastet						kammerentlastet						
max. Mediums-temperatur	VFG 2	2…150°C												

AFA 2 VFG2/VFG 22(1) Überströmventile DN 15-250

VFG 2[1)] DN15-50 / VFG 22 DN65-250 (metallisch dichtender Kegel)

Nennweite [DN]	Gusseisen mit Lamellengraphit: EN-GJL-250 (GG-25)		Gusseisen mit Kugelgraphit: EN-GJS-400-18-LT (GGG-40.3)		Stahlguss: GP240GH (GS-C 25)		WG
	PN 16	€	PN 25	€	PN 40	€	
15	065B2388	1.740,00	065B2401	2.110,00	065B2411	2.250,00	08
20	065B2389	1.920,00	065B2402	2.300,00	065B2412	2.450,00	
25	065B2390	2.000,00	065B2403	2.460,00	065B2413	2.690,00	
32	065B2391	2.300,00	065B2404	2.830,00	065B2414	3.020,00	
40	065B2392	2.590,00	065B2405	3.110,00	065B2415	3.730,00	
50	065B2393	2.930,00	065B2406	3.470,00	065B2416	4.030,00	
65	065B5500	3.090,00	065B5507	3.530,00	065B5514	5.670,00	
80	065B5501	3.250,00	065B5508	3.980,00	065B5515	6.440,00	
100	065B5502	4.820,00	065B5509	5.680,00	065B5516	8.610,00	
125	065B5503	7.630,00	065B5510	9.690,00	065B5517	9.010,00	
150	065B5504	10.890,00	065B5511	14.510,00	065B5518	14.120,00	
200	065B5505	18.780,00	065B5512	26.220,00	065B5519	23.350,00	
250	065B5506	22.930,00	065B5513	31.590,00	065B5520	28.150,00	



AFA 2 / VFG 2

VFG 221 DN65-250 (weichdichtender Kegel)

Nennweite [DN]	Gusseisen mit Lamellengraphit: EN-GJL-250 (GG-25)		Gusseisen mit Kugelgraphit: EN-GJS-400-18-LT (GGG-40.3)		Stahlguss: GP240GH (GS-C 25)		WG
	PN 16	€	PN 25	€	PN 40	€	
65	065B5521	3.370,00	065B5528	3.810,00	065B5535	5.910,00	08
80	065B5522	3.520,00	065B5529	4.250,00	065B5536	6.680,00	
100	065B5523	5.240,00	065B5530	6.110,00	065B5537	8.980,00	
125	065B5524	8.050,00	065B5531	10.120,00	065B5538	9.380,00	
150	065B5525	11.320,00	065B5532	14.930,00	065B5539	14.490,00	
200	065B5526	19.190,00	065B5533	26.640,00	065B5540	23.730,00	
250	065B5527	23.360,00	065B5534	32.030,00	065B5541	28.520,00	



AFA 2 / VFG 22(1)

[1)] Adapter 003G1782 erforderlich!



AFA 2 Druckantrieb

Sollwert-bereich [bar]	für [DN]	Druckantriebs-größe [cm²]	Federfarbe	Best.-Nr. PN 16	€	Best.-Nr. PN 40	€	WG
10 - 16	15 -125	32	Schwarz			003G5667	2.410,00	08
4 - 14		32	Rot	003G5659	2.100,00	003G5668	1.870,00	
1,5 - 6		80	Rot	003G5660	2.100,00	003G5669	1.870,00	
0,5 - 3		80	Gelb	003G5661	2.100,00	003G5670	1.870,00	
1 - 3	15 - 250	160	Rot	003G5662	2.250,00	003G5671	1.870,00	
0,3 - 1,5	15 - 100	160	Gelb	003G5663	2.250,00	003G5672	2.120,00	
0,4 - 1,5	15 - 250	320	Rot	003G5664	2.380,00	003G5673	2.120,00	
0,2 - 0,8	15 - 250	320	Gelb	003G5665	2.380,00	003G5674	2.120,00	
0,1 - 0,4		640	Gelb	003G5666	3.200,00	003G5675	2.840,00	

Zubehör für Ventile VFG 22(1) mit Druckantrieb AFA 2

	Best.-Nr.	€	WG
Steuerleitung CU-Rohr 10 Ø x 1 x 1500 mm mit Einschraubverschraubung R ¼" (DIN 2999)	003G1391	73,00	08
Adapter neue Druckantriebe AFA 2, AFPA 2 auf alte Ventile VFG 2 (DN15-250)	003G1782	131,00	

HINWEIS: Aufpreise für weiteres Zubehör siehe Seite 201

Intelligenter motorischer Stellantrieb AMEi 6 für iNET Funktion

			Best.-Nr.	€	WG
AMEi 6 iNET	elektr. Stellantrieb 230 V	Intelligenter Stellantriegb mit iNET-Funktion, ermöglicht die Ferneinstellung des Drucks	082G4302	2.690,00	08
	elektr. Stellantrieb 24 V		082G4303	2.690,00	

Volumenstrom- und Differenzdruckregler DN 15-50, Übersicht


AVPL


AVP


AVQ


AVPB (F)


AVPQ

Differenzdruckregler		•	•			
Volumenstromregler				•		
Volumenstrom- und Differenzdruckregler						•
Differenzdruckregler mit Volumenstrombegrenzung					•	
Einsitzventile	schließend	•	•	•	•	•
Stellmotoranschluss						
Sollwert	einstellbar	•	•	•	•	•
	fest eingestellt					
Anschluss	Anschweißenden	•	•	•	•	•
	Anschraubenden	•	•	•	•	•
Einbau	Vorlauf		•	•		
	Rücklauf	•	•	•	•	•
Nennweite	DN	15	15-32			
Temperatur	max. 120 °C	•				
	max. 150 °C		•	•	•	•
Gehäuse-werkstoff	Messing	•				
	Rotguss [1] (Rg-5)		•	•	•	•
Seite		178	180	182	185	187

Volumenstrom- und Differenzdruckregler DN 15-50, Übersicht



			AVP	AVPA	AVQ	AVQT	AVPB	AVPQ AVPQ 4	AVPQT
Differenzdruckregler			•	•					
Volumenstromregler					•	•			
Volumenstrom- und Differenzdruckregler								•	•
Differenzdruckregler mit Volumenstrombegrenzung							•		
Volumenstrom- und Temperaturregler						•			•
Einsitzventile schließend			•		•	•	•	•	•
Einsitzventile öffnend				•					
Stellmotoranschluss									
Sollwert einstellbar			•	•		•	•	•	•
Kombinationsstück K 2			•	•			•	•	•
Anschluss	Anschweißenden		•	•	•	•	•	•	•
	Anschraubenden		•	•	•	•	•	•	•
	Flanschanschluss		•	•	•	•	•	•	•
Einbau	Vorlauf		•	•	•	•		AVPQ 4	•
	Rücklauf		•	•	•	•	•	AVPQ	•
Nennweite	DN		15-50						
max. Mediums-temperatur	150 °C		•	•	•	•	•	•	•
Gehäuse-werkstoff	Gewindeventil: Rotguss (RG5) [1]	DN 15-25	•	•	•	•	•	•	•
	Gewindeventil: Sphäroguss EN-GJS-400-18-LT	DN 32-50			•	•	•	•	•
	Flanschventil: Sphäroguss EN-GJS-400-18-LT	DN 32-50	•	•	•	•	•	•	•
Seite			181	179	183	184	186	188	184

Differenzdruckregler AVPL druckentlastet und bei steigendem Druck **schließend. Einbau im Rücklauf**

Nennweite	DN	15		
Anschluss		G ¾ A		
k_{VS}-Wert	m^3/h	1,0	1,6	2,5
Nenndruck	PN	16		
Δp zul.	bar	4,5		
Werkstoff Ventilgehäuse		Messing: CuZn39Pb (Ms 58)		
max. Mediumstemperatur	°C	120		
Sollwertbereich		0,05–0,25		



AVPL

AVPL Differenzdruckregler

inkl. Steuerleitungssatz

	k_{VS}-Wert 1,0 m^3/h		k_{VS}-Wert 1,6 m^3/h		k_{VS}-Wert 2,5 m^3/h		
Nennweite [DN]	Best.-Nr.	€	Best.-Nr.	€	Best.-Nr.	€	WG
15	003L5030	375,00	003L5031	375,00	003L3640	auf Anfrage	08

Anschlussteile Set (best. aus 2 Stück)

	mit Anschweißenden		mit Anschraubenden		
Nennweite [DN]	Best.-Nr.	€	Best.-Nr.	€	WG
15	003H6908	39,90	003H6902	41,80	08

Zubehör

	Best.-Nr.	€	WG
Steuerleitungssatz G $^1/_{16}$" x 2,5 m	003L5043	48,60	08

Differenzdruckregler AVPA druckentlastet und bei steigendem Differenzdruck **öffnend**.

Nennweite	DN	15	20	25	32	40	50
Anschluss		G ¾ A	G1A	G 1¼ A	G 1 ¾ A (Flansch)	G 2 A (Flansch)	G 2 ½ A (Flansch)
k_{VS}-Wert	m^3/h	4,0[2]	6,3	8,0	12,5	16 (20)[1]	20 (25)[1]
Δp zul.	bar	20			16		
Nenndruck	PN	25					
max. zul. Temperatur	°C	150					
Werkstoff Ventilgehäuse		Rotguss: G-CuSN5ZnPb(Rg-5)			Gusseisen mit Kugelgraphit: EN-GJS-400-18-LT (GGG-40.3)		
Sollwertbereich		0,2–1,0 / 0,3–2,0					

AVPA Differenzdruckregler (öffnend)

Nennweite [DN]	AVPA	0,2 - 1,0 bar		0,3 - 2,0 bar		WG
		Best.-Nr.	€	Best.-Nr.	€	
15	Anschluss G .. A	003H6602	1.120,00	003H6605	1.120,00	08
20		003H6603	1.290,00	003H6606	1.290,00	
25		003H6604	1.450,00	003H6607	1.450,00	
32		003H6599	2.270,00			
40		003H6600	2.730,00			
50		003H6601	3.190,00			
32	Flanschanschluss	003H6608	2.380,00	003H6611	2.380,00	
40		003H6609	3.140,00	003H6612	3.140,00	
50		003H6610	3.440,00	003H6613	3.440,00	



AVPA DN 15 - 25



AVPA DN 32 - 50

Anschlussteile Set (best. aus 2 Stück)

Nennweite [DN]	mit Anschweißenden		mit Anschraubenden		mit Flanschen		WG
	Best.-Nr.	€	Best.-Nr.	€	Best.-Nr.	€	
15	003H6908	41,80	003H6902	40,90	003H6915	226,00	08
20	003H6909	61,50	003H6903	59,80	003H6916	226,00	
25	003H6910	76,30	003H6904	73,30	003H6917	226,00	
32	003H6911	118,00	003H6905	118,00			
40	003H6912	162,00	065B2004	162,00			
50	003H6913	243,00	065B2005	244,00			

[1] Klammerwerte für Flanschausführung
[2] Versionen in DN 15 mit kvs 0,4 ... 2,5 auf Anfrage erhältlich

Preisliste Deutschland 01. Januar 2027 • Technische Änderungen und Irrtum vorbehalten.
Alle Preise sind unverbindliche Preisempfehlungen zuzüglich MwSt.

Link zur aktuellen digitalen Preisliste

Differenzdruckregler AVP druckentlastet und bei steigendem Druck **schließend**, für Kalt-, Warm- und Heißwasser.

Nennweite	DN	15			20	25	32
Anschluss		G ¾ A			G 1 A	G 1¼ A	G 1¾ A
k_{VS}-Wert	m^3/h	1,6	2,5	4,0	6,3	8	10
Δp zul.	bar	12					
Nenndruck	PN	16					
max. zul. Temperatur	°C	150					
Werkstoff Ventilgehäuse		Rotguss: G-CuSN5ZnPb(Rg-5)					
Sollwertbereich	bar	0,05–0,5 / 0,2–1,0					

AVP Differenzdruckregler

im Rücklauf

Nennweite [DN]	k_{VS}-Wert $[m^3/h]$	0,05 - 0,5 bar		0,2 - 1,0 bar		WG
		Best.-Nr.	€	Best.-Nr.	€	
15	1,6	003H6200	683,00	003H6206	683,00	08
	2,5	003H6201	683,00	003H6207	683,00	
	4,0	003H6202	683,00	003H6208	683,00	
20	6,3	003H6203	764,00	003H6209	764,00	
25	8,0	003H6204	796,00	003H6210	796,00	
32	10,0	003H6205	1.210,00	003H6211	1.210,00	



AVP Rücklauf

im Vorlauf

Nennweite [DN]	k_{VS}-Wert $[m^3/h]$	0,05 - 0,5 bar		0,2 - 1,0 bar		WG
		Best.-Nr.	€	Best.-Nr.	€	
15	1,6	003H6238	683,00	003H6244	683,00	08
	2,5	003H6239	683,00	003H6245	683,00	
	4,0	003H6240	683,00	003H6246	683,00	
20	6,3	003H6241	764,00	003H6247	764,00	
25	8,0	003H6242	796,00	003H6248	796,00	
32	10,0	003H6243	984,00	003H6249	965,00	



AVP VORLAUF

Anschlussteile Set (best. aus 2 Stück)

Nennweite [DN]	mit Anschweißenden		mit Anschraubenden		mit Flanschen		WG
	Best.-Nr.	€	Best.-Nr.	€	Best.-Nr.	€	
15	003H6908	41,80	003H6902	40,90	003H6915	226,00	08
20	003H6909	61,50	003H6903	59,80	003H6916	226,00	
25	003H6910	76,30	003H6904	73,30	003H6917	226,00	
32	003H6911	118,00	003H6905	118,00			

Zubehör für Regler AVP, AVPB, AVPQ

	Best.-Nr.	€	WG
Steuerleitung CU-Rohr Ø 6 x 1 x 1500 mm mit Einschraubverschraubung R ½“	003H6854	57,40	08

Differenzdruckregler AVP druckentlastet und bei steigendem Differenzdruck **schließend**,
für Kalt-, Warm- und Heißwasser.

Nennweite	DN	15	20	25	32	40	50
Anschluss		G ¾ A	G1A	G 1¼ A	G 1 ¾ A (Flansch)	G 2 A (Flansch)	G 2 ½ A (Flansch)
k_{VS}-Wert	m^3/h	4,0[2]	6,3	8,0	12,5	16 (20)[1]	20 (25)[1]
Δp zul.	bar	20			16		
Nenndruck	PN	25					
max. Mediumstemperatur	°C	150					
Werkstoff Ventilgehäuse		Rotguss: G-CuSN5ZnPb(Rg-5)			Gusseisen mit Kugelgraphit: EN-GJS-400-18-LT (GGG-40.3)		
Sollwertbereiche AVP	bar	0,2–1,0 / 0,3–2,0					



AVP
Rücklauf

AVP Differenzdruckregler

im Rücklauf

Nennweite [DN]	Anschluss G ... A				WG
	0,2 - 1,0 bar Best.-Nr.	€	0,3 - 2,0 bar Best.-Nr.	€	
15	003H6285	1.120,00	003H6295	1.120,00	08
20	003H6286	1.150,00	003H6296	1.150,00	
25	003H6287	1.240,00	003H6297	1.240,00	
32	003H6288	1.880,00			
40	003H6289	2.470,00			
50	003H6290	2.450,00			
	Flanschanschluss				
15	003H6345	1.470,00	003H6351	1.470,00	08
20	003H6346	1.530,00	003H6352	1.530,00	
25	003H6347	1.650,00	003H6353	1.650,00	
32	003H6348	2.070,00	003H6354	2.070,00	
40	003H6349	2.730,00	003H6355	2.730,00	
50	003H6350	2.900,00	003H6356	2.900,00	



AVP
VORLAUF

im Vorlauf

Nennweite [DN]	Anschluss G ... A				WG
	0,2 - 1,0 bar Best.-Nr.	€	0,3 - 2,0 bar Best.-Nr.	€	
15	003H6317	1.120,00	003H6327	1.120,00	08
20	003H6318	1.150,00	003H6328	1.150,00	
25	003H6319	1.240,00	003H6329	1.240,00	
	Flanschanschluss				
15	003H6369	1.470,00	003H6375	1.470,00	08
20	003H6370	1.550,00	003H6376	1.550,00	
25	003H6371	1.660,00	003H6377	1.660,00	
32	003H6372	2.070,00	003H6378	2.070,00	
40	003H6373	2.730,00	003H6379	2.730,00	
50	003H6374	2.900,00	003H6380	2.900,00	



AVP
Flansch

Anschlussteile Set (best. aus 2 Stück)

Nennweite [DN]	mit Anschweißenden		mit Anschraubenden		mit Flanschen		WG
	Best.-Nr.	€	Best.-Nr.	€	Best.-Nr.	€	
15	003H6908	41,80	003H6902	40,90	003H6915	226,00	08
20	003H6909	61,50	003H6903	59,80	003H6916	226,00	
25	003H6910	76,30	003H6904	73,30	003H6917	226,00	
32	003H6911	118,00	003H6905	118,00			
40	003H6912	162,00	065B2004	162,00			
50	003H6913	243,00	065B2005	244,00			

Zubehör für Regler AVP, AVPB, AVPQ

	Best.-Nr.	€	WG
Steuerleitung CU-Rohr Ø 6 x 1 x 1500 mm mit Einschraubverschraubung R ½“	003H6854	57,40	08

[1] Klammerwerte für Flanschausführung
[2] Versionen in DN 15 mit kvs 0,4 ... 2,5 auf Anfrage erhältlich

Preisliste Deutschland 01. Januar 2027 • Technische Änderungen und Irrtum vorbehalten.
Alle Preise sind unverbindliche Preisempfehlungen zuzüglich MwSt.

Link zur aktuellen digitalen Preisliste

Volumenstromregler AVQ, Stellventil mit Einstelldrossel.
Einbau Rücklauf oder Vorlauf

Nennweite	DN	15			20	25	32
Anschluss		G ¾ A			G 1 A	G 1¼ A	G 1¾ A
k_{VS}-Wert	m^3/h	1,6	2,5	4,0	6,3	8	10
Δp max.	bar	12					
Nenndruck	PN	16					
Volumenstrom	m^3/h	0,06-1,4	0,08-1,8	0,09-2,7	0,1-4,5	0,1-6,0	0,15-7,3
max. Mediumstemperatur	°C	150					
Werkstoff Ventilgehäuse		Rotguss: G-CuSN5ZnPb(Rg-5)					
Wirkdruck	bar	0,2					

AVQ Volumenstromregler

Nennweite [DN]	k_{VS}-Wert [m^3/h]	0,2 bar Best.-Nr.	€	WG
15	1,6	003H6711	522,00	08
	2,5	003H6712	522,00	
	4,0	003H6713	522,00	
20	6,3	003H6714	642,00	
25	8,0	003H6715	819,00	
32	10,0	003H6716	1.140,00	



AVQ

Anschlussteile Set (best. aus 2 Stück)

Nennweite [DN]	mit Anschweißenden		mit Anschraubenden		mit Flanschen		
	Best.-Nr.	€	Best.-Nr.	€	Best.-Nr.	€	WG
15	003H6908	41,80	003H6902	40,90	003H6915	226,00	08
20	003H6909	61,50	003H6903	59,80	003H6916	226,00	
25	003H6910	76,30	003H6904	73,30	003H6917	226,00	
32	003H6911	118,00	003H6905	118,00			

Volumenstromregler AVQ, Stellventil mit Einstelldrossel.
Einbau Rücklauf oder Vorlauf.

Nennweite	DN	15			20	25	32	40	50
Anschluss		G ¾ A			G 1 A	G 1¼ A	G 1 ¾ A (Flansch)	G 2 A (Flansch)	G 2 ½ A (Flansch)
k_{VS}-Wert	m^3/h	1,6	2,5	4,0	6,3	8,0	12,5	16 (20)[1]	20(25)[1]
Δp max.	bar	20					16		
Nenndruck	PN	25					25		
Volumenstrom	m^3/h	0,03-0,86	0,07-1,4	0,07-2.2	0,16-3,0	0,20-3,5	0,4-8,0	0,8-10,0	0,8-12,0
max. Volumenstrom [2]	m^3/h	0,9	1,6	2,4	3,5	4,5	10,0	12,0	15,0
Werkstoff Ventilgehäuse		Rotguss: G-CuSN5ZnPb(Rg-5)					Gusseisen mit Kugelgraphit: EN-GJS-400-18-LT (GGG-40.3)		
max. Mediumstemperatur	°C	150							
Wirkdruck	bar	0,2							



AVQ

AVQ Volumenstromregler

Nennweite [DN]	k_{VS}-Wert $[m^3/h]$	0,2 bar Anschluss G ... A		0,2 bar Flanschanschluss		WG
		Best.-Nr.	€	Best.-Nr.	€	
15	1,6	003H6722	820,00			08
	2,5	003H6723	820,00			
	4,0	003H6724	820,00			
20	6,3	003H6725	1.010,00			
25	8,0	003H6726	1.250,00			
32	12,5	003H6727	2.010,00	003H6730	2.300,00	
40	16 (20)[1]	003H6728	2.750,00	003H6731	2.950,00	
50	20 (25)[1]	003H6729	2.990,00	003H6732	3.310,00	



AVQ
Flansch

Anschlussteile Set (best. aus 2 Stück)

Nennweite [DN]	mit Anschweißenden		mit Anschraubenden		mit Flanschen		WG
	Best.-Nr.	€	Best.-Nr.	€	Best.-Nr.	€	
15	003H6908	41,80	003H6902	40,90	003H6915	226,00	08
20	003H6909	61,50	003H6903	59,80	003H6916	226,00	
25	003H6910	76,30	003H6904	73,30	003H6917	226,00	
32	003H6911	118,00	003H6905	118,00			
40	003H6912	162,00	065B2004	162,00			
50	003H6913	243,00	065B2005	244,00			

[1] Klammerwerte für Flanschausführung
[2] Aufgrund des höheren Auslastungsfaktors (y) ist je nach Druckverhältnissen (xF) mit mäßigem Geräuschanstieg zu rechnen. (VDMA 24 422)

Preisliste Deutschland 01. Januar 2027 • Technische Änderungen und Irrtum vorbehalten.
Alle Preise sind unverbindliche Preisempfehlungen zuzüglich MwSt.

Link zur aktuellen digitalen Preisliste

Volumenstromregler, Stellventil mit Einstelldrossel und Anschluss für Thermostat. Volumenstromregler, Stellventil mit Einstelldrossel und Anschluss für elektrischen Stellantrieb und Thermostat. Volumenstrom- und Differenzdruckregler, Stellventil mit Einstelldrossel und Anschluss für Thermostat.
AVQT, AVQMT: Einbau im Rücklauf oder Vorlauf. AVPQT: Einbau im Rücklauf

Nennweite	DN	15					20	25	32	40	50
Anschluss		G ¾ A					G 1 A	G 1¼ A	G 1 ¾ A	G 2 A	G 2 ½ A
k_{VS}-Wert	m^3/h	0,4	1,0	1,6	2,5	4,0	6,3	8,0	12,5	16 (20)[1]	20 (25)[1]
Δp max.	bar	20							16		
Nenndruck	PN	25							25		
Volumenstrom	m^3/h	0,015-0,18	0,02-0,4	0,03-0,86	0,07-1,4	0,07-2.2	0,16-3,0	0,20-3,5	0,4-8,0	0,8-10,0	0,8-12,0
max. Volumenstrom [2]	m^3/h			0,9	1,6	2,4	3,5	4,5	10,0	12,0 [1]	14,0 [1]
Werkstoff Ventilgehäuse		Rotguss: G-CuSN5ZnPb(Rg-5)							Gusseisen mit Kugelgraphit: EN-GJS-400-18-LT (GGG-40.3)		
max. Mediumstemperatur	°C	150									
Wirkdruck	bar	0,2									

AVQT Volumenstromregler

0,2 bar		AVQT, Stellventil mit Einstelldrossel und Anschluss für Thermostat				WG
Nennweite [DN]	k_{VS}-Wert $[m^3/h]$	Anschluss G ... A		Flanschanschluss		
		Best.-Nr.	€	Best.-Nr.	€	
15	1,6	003H6759	1.010,00			08
	2,5	003H6760	1.010,00			
	4,0	003H6761	1.010,00			
20	6,3	003H6762	1.200,00			
25	8,0	003H6763	1.440,00			
32	12,5			003H6767	2.510,00	
40	16(20)[2]			003H6768	3.230,00	
50	20(25)[2]			003H6769	3.530,00	


AVQT

AVPQT Volumentstrom- und Differenzdruckregler

mit Anschluss für Thermostat oder elektrischen Stellantrieb, druckentlastet, **für den Einbau im Rücklauf/Vorlauf (4)**

Nennweite [DN]	k_{VS}-Wert $[m^3/h]$	AVPQT Stellventile mit Einstelldrossel				WG
		Anschluss G ... A		Flanschanschluss		
		Best.-Nr.	€	Best.-Nr.	€	
15	4,0	003H6807	1.950,00			08
20	6,3	003H6808	2.060,00			
25	8,0	003H6809	2.310,00			
32	12,5			003H6810	3.490,00	
40	20[1]			003H6811	4.620,00	
50	25[1]			003H6812	4.950,00	


AVPQT

Anschlussteile Set (best. aus 2 Stück)

Nennweite [DN]	mit Anschweißenden		mit Anschraubenden		mit Flanschen		WG
	Best.-Nr.	€	Best.-Nr.	€	Best.-Nr.	€	
15	003H6908	41,80	003H6902	40,90	003H6915	226,00	08
20	003H6909	61,50	003H6903	59,80	003H6916	226,00	
25	003H6910	76,30	003H6904	73,30	003H6917	226,00	
32	003H6911	118,00	003H6905	118,00			
40	003H6912	162,00	065B2004	162,00			
50	003H6913	243,00	065B2005	244,00			

HINWEIS: Thermostate AVT siehe Seite 159 Zubehör siehe Seite 201

[1] Klammerwerte für Flanschausführung
[2] Aufgrund des Auslastungsfaktors (y) ist je nach Druckverhältnissen (xF) mit mäßigem Geräuschanstieg zu rechnen. (VDMA 24 422)

Differenzdruckregler mit Volumenstrombegrenzung AVPB, **druckentlastet** und bei steigendem Volumenstrom oder Differenzdruck schließend. **Einbau im Rücklauf**

Nennweite	DN	15			20	25	32
Anschluss		G ¾ A			G 1 A	G 1¼ A	G 1 ¾ A
kvs-Wert	m^3/h	1,6	2,5	4,0	6,3	8	10
Δp zul.	bar	12					
Nenndruck	PN	16					
Volumenstrombei Δpb[1] = 0,2 bar	m^3/h	0,06-1,4	0,08-1,8	0,09-2,7	0,1-4,5	0,1-6,0	0,15-7,3
max. zul. Temperatur	°C	150					
Werkstoff Ventilgehäuse		Rotguss: G-CuSN5ZnPb(Rg-5)					
Wirk- und Diff.-druck AVPB	bar	0,05–0,5 / 0,2–1,0					

AVPB Differenzdruckregler mit Volumenstrombegrenzung

Nennweite [DN]	k_{VS}-Wert $[m^3/h]$	0,05-0,5 bar		0,2-1,0 bar		WG
		Best.-Nr.	€	Best.-Nr.	€	
15	1,6	003H6393	766,00	003H6399	766,00	08
	2,5	003H6394	766,00	003H6400	766,00	
	4,0	003H6395	766,00	003H6401	766,00	
20	6,3	003H6396	928,00	003H6402	928,00	
25	8,0	003H6397	1.110,00	003H6403	1.110,00	
32	10,0	003H6398	2.120,00	003H6404	2.120,00	



AVPB

AVPB-F Differenzdruckregler mit Volumenstrombegrenzung

mit festem Sollwert

Nennweite [DN]	k_{VS}-Wert $[m^3/h]$	0,2 bar		0,3 bar		0,5 bar		WG
		Best.-Nr.	€	Best.-Nr.	€	Best.-Nr.	€	
15	1,6	003H6411	542,00	003H6417	542,00	003H6423	542,00	08
	2,5	003H6412	542,00	003H6418	542,00	003H6424	542,00	
	4,0	003H6413	542,00	003H6419	542,00	003H6425	542,00	
20	6,3	003H6414	670,00	003H6420	670,00	003H6426	670,00	
25	8,0	003H6415	834,00	003H6421	834,00	003H6427	834,00	
32	10,0	003H6416	1.360,00	003H6422	1.360,00	003H6428	1.360,00	



AVPB-F

Anschlussteile Set (best. aus 2 Stück)

Nennweite [DN]	mit Anschweißenden		mit Anschraubenden		mit Flanschen		WG
	Best.-Nr.	€	Best.-Nr.	€	Best.-Nr.	€	
15	003H6908	41,80	003H6902	40,90	003H6915	226,00	08
20	003H6909	61,50	003H6903	59,80	003H6916	226,00	
25	003H6910	76,30	003H6904	73,30	003H6917	226,00	
32	003H6911	118,00	003H6905	118,00			

Zubehör für Regler AVP, AVPB, AVPQ

	Best.-Nr.	€	WG
Steuerleitung CU-Rohr Ø 6 x 1 x 1500 mm mit Einschraubverschraubung R ½"	003H6854	57,40	08

[1] Δpb - Differenzdruck über der Volumenstrombegrenzung

Preisliste Deutschland 01. Januar 2027 • Technische Änderungen und Irrtum vorbehalten.
Alle Preise sind unverbindliche Preisempfehlungen zuzüglich MwSt.

Link zur aktuellen digitalen Preisliste

Differenzdruckregler mit Volumenstrombegrenzung AVPB, **druckentlastet** bei steigendem Volumenstrom oder Differenzdruck schließend. **Einbau im Rücklauf.**

Nennweite	DN	15			20	25	32	40	50
Anschluss		G ¾ A			G 1 A	G 1¼ A	G 1 ¾ A (Flansch)	G 2 A (Flansch)	G 2 ½ A (Flansch)
k_{VS}-Wert	m^3/h	1,6	2,5	4,0	6,3	8,0	12,5	16 (20)[1]	20 (25)[1]
Δp max.	bar	20					16		
Nenndruck	PN	25					25		
Volumenstrom bei Δpb[3] = 0,2 bar	m^3/h	0,03-0,86	0,07-1,4	0,07-2.2	0,16-3,0	0,20-3,5	0,4-8,0	0,8-10,0	0,8-12,0
max. Volumenstrom[2]	m^3/h	0,9	1,6	2,4	3,5	4,5	10,0	12,0	15,0
Werkstoff Ventilgehäuse		Rotguss: G-CuSN5ZnPb(Rg-5)					Gusseisen mit Kugelgraphit: EN-GJS-400-18-LT (GGG-40.3)		
max. Mediumstemperatur	°C	150							
Wirk- und Diff.-druck AVPB	bar	0,2–1,0 / 0,3–2,0							



AVPB

AVPB Differenzdruckregler mit Volumenstrombegrenzung

Nennweite [DN]	k_{VS}-Wert [m^3/h]	Anschluss G ... A				Flanschanschluss		WG
		0,2 - 1,0 bar		0,3 - 2,0 bar		0,2 -1,0 bar		
		Best.-Nr.	€	Best.-Nr.	€	Best.-Nr.	€	
15	1,6	003H6444	1.240,00	003H6452	1.240,00			08
	2,5	003H6445	1.240,00	003H6453	1.240,00			
	4,0	003H6446	1.240,00	003H6454	1.240,00			
20	6,3	003H6447	1.380,00	003H6455	1.380,00			
25	8,0	003H6448	1.630,00	003H6456	1.630,00			
32	12,5	003H6449	2.590,00	003H6457	2.590,00	003H6468	2.940,00	
40	16(20)[2]	003H6450	3.470,00	003H6458	3.470,00	003H6469	3.710,00	
50	20(25)[2]	003H6451	3.730,00	003H6459	3.730,00	003H6470	4.000,00	



AVPB-F

AVPB-F Differenzdruckregler mit Volumenstrombegrenzung (m. Festwert)

mit festem Sollwert

Nennweite [DN]	k_{VS}-Wert [m^3/h]	Anschluss G ... A, 0,5 bar		Flanschanschluss, 0,5 bar		WG
		Best.-Nr.	€	Best.-Nr.	€	
15	1,0	003H6993	809,00			08
	1,6	003H6460	827,00			
	2,5	003H6461	827,00			
	4,0	003H6462	827,00			
20	6,3	003H6463	998,00			
25	8,0	003H6464	1.250,00			
32	12,5			003H6474	2.310,00	
40	16(20)[2]			003H6475	3.050,00	
50	20(25)[2]			003H6476	3.320,00	



AVPB-F

Anschlussteile Set (best. aus 2 Stück)

Nennweite [DN]	mit Anschweißenden		mit Anschraubenden		mit Flanschen		WG
	Best.-Nr.	€	Best.-Nr.	€	Best.-Nr.	€	
15	003H6908	41,80	003H6902	40,90	003H6915	226,00	08
20	003H6909	61,50	003H6903	59,80	003H6916	226,00	
25	003H6910	76,30	003H6904	73,30	003H6917	226,00	
32	003H6911	118,00	003H6905	118,00			
40	003H6912	162,00	065B2004	162,00			
50	003H6913	243,00	065B2005	244,00			

Zubehör für Regler AVP, AVPB, AVPQ

	Best.-Nr.	€	WG
Steuerleitung CU-Rohr Ø 6 x 1 x 1500 mm mit Einschraubverschraubung R ½"	003H6854	57,40	08

[1] Klammerwerte in Flanschausführung
[2] Aufgrund des höheren Auslastungsfaktors (y) ist je nach Druckverhältnissen (xF) mit mäßigem Geräuschanstieg zu rechnen. (VDMA 24 422)
[3] Δpb - Differenzdruck über der Volumenstrombegrenzung

Preisliste Deutschland 01. Januar 2027 • Technische Änderungen und Irrtum vorbehalten.
Alle Preise sind unverbindliche Preisempfehlungen zuzüglich MwSt.

Link zur aktuellen digitalen Preisliste

Volumenstrom- und Differenzdruckregler AVPQ **druckentlastet** mit zwei Stellantrieben und bei steigendem Volumenstrom oder Differenzdruck schließend. **Einbau im Rücklauf**

Nennweite	DN	15			20	25	32
Anschluss		G ¾ A			G 1 A	G 1¼ A	G 1 ¾ A
k_{VS}-Wert	m^3/h	1,6	2,5	4,0	6,3	8	10
Δp zul.	bar	12					
Nenndruck	PN	16					
Volumenstrom	m^3/h	0,03-0,9	0,08-1,4	0,09-1,8	0,1-2,7	0,1-4,5	0,15-6,0
max. zul. Temperatur	°C	150					
Werkstoff Ventilgehäuse		Rotguss: G-CuSN5ZnPb(Rg-5)					
Wirk- und Diff.-druck AVPQ	bar	0,2/01–0,5; 0,2/0,2–1,0					


AVPQ

AVPQ Volumenstrom- und Differenzdruckregler (Rücklaufeinbau)

Nennweite [DN]	k_{VS}-Wert $[m^3/h]$	0,2 / 0,1–0,5 bar		0,2 / 0,2–1,0 bar		WG
		Best.-Nr.	€	Best.-Nr.	€	
15	1,6	003H6477	1.060,00	003H6483	1.060,00	08
	2,5	003H6478	1.060,00	003H6484	1.060,00	
	4,0	003H6479	1.060,00	003H6485	1.060,00	
20	6,3	003H6480	1.270,00	003H6486	1.270,00	
25	8,0	003H6481	1.440,00	003H6487	1.440,00	
32	10,0	003H6482	2.240,00	003H6488	2.240,00	

Anschlussteile Set (best. aus 2 Stück)

Nennweite [DN]	mit Anschweißenden		mit Anschraubenden		mit Flanschen		WG
	Best.-Nr.	€	Best.-Nr.	€	Best.-Nr.	€	
15	003H6908	41,80	003H6902	40,90	003H6915	226,00	08
20	003H6909	61,50	003H6903	59,80	003H6916	226,00	
25	003H6910	76,30	003H6904	73,30	003H6917	226,00	
32	003H6911	118,00	003H6905	118,00			

Zubehör für Regler AVP, AVPB, AVPQ

	Best.-Nr.	€	WG
Steuerleitung CU-Rohr Ø 6 x 1 x 1500 mm mit Einschraubverschraubung R ½"	003H6854	57,40	08

Volumenstrom- und Differenzdruckregler AVPQ **druckentlastet** mit zwei Stellantrieben und bei steigendem Volumenstrom oder Differenzdruck **schließend**.

Nennweite	DN	15					20	25	32	40	50
Anschluss		G ¾ A					G 1 A	G 1¼ A	G 1 ¾ A	G 2 A	G 2 ½ A
k_{VS}-Wert	m^3/h	0,4	1,0	1,6	2,5	4,0	6,3	8,0	12,5	16 (20)[1]	20 (25)[1]
Δp max.	bar	20							16		
Nenndruck	PN	25							25		
Volumenstrom	m^3/h	0,015-0,18	0,02-0,4	0,03-0,86	0,07-1,4	0,07-2.2	0,16-3,0	0,20-3,5	0,4-8,0	0,8-10,0	0,8-12,0
max. Volumenstrom[2]	m^3/h			0,9	1,6	2,4	3,5	4,5	10,0	12,0[2]	14,0[2]
max. Mediumstemperatur	°C	150									
Werkstoff Ventilgehäuse		Rotguss: G-CuSN5ZnPb(Rg-5)							Gusseisen mit Kugelgraphit: EN-GJS-400-18-LT (GGG-40.3)		
Wirk- und Diff.-druck AVPQ	bar	0,2/0,2-1,0; 0,2/0,3-2,0									


AVPQ


AVPQ


AVPQ 4


AVPQ 4

AVPQ / AVPQ 4 Volumenstrom- und Differenzdruckregler

Einbau im Rücklauf (AVPQ)

Nennweite [DN]	k_{VS}-Wert [m^3/h]	Anschluss G ... A				Flanschanschluss				WG
		0.2 -.1,0 bar		0,3 - 2,0 bar		0.2 -.1,0 bar		0,3 - 2,0 bar		
		Best.-Nr.	€	Best.-Nr.	€	Best.-Nr.	€	Best.-Nr.	€	
15	0,4	003H6918	1.710,00	003H6920	1.710,00					08
	1,0	003H6919	1.710,00	003H6921	1.710,00					
	1,6	003H6531	1.710,00	003H6539	1.710,00					
	2,5	003H6532	1.710,00	003H6540	1.710,00					
	4,0	003H6533	1.710,00	003H6541	1.710,00					
20	6,3	003H6534	1.860,00	003H6542	1.860,00					
25	8,0	003H6535	2.090,00	003H6543	2.090,00					
32	12,5	003H6536	3.280,00	003H6544	3.280,00	003H6563	3.530,00	003H6566	3.530,00	
40	16(20)[2]	003H6537	4.370,00	003H6545	4.370,00	003H6564	4.680,00	003H6567	4.680,00	
50	20(25)[2]	003H6538	4.760,00	003H6546	4.760,00	003H6565	5.050,00	003H6568	5.050,00	

Einbau im Vorlauf (AVPQ 4)

Nennweite [DN]	k_{VS}-Wert [m^3/h]	Anschluss G ... A				Flanschanschluss				WG
		0.2 -.1,0 bar		0,3 - 2,0 bar		0.2 -.1,0 bar		0,3 - 2,0 bar		
		Best.-Nr.	€	Best.-Nr.	€	Best.-Nr.	€	Best.-Nr.	€	
15	0,4	003H6922	1.730,00	003H6924	1.730,00					08
	1,0	003H6923	1.730,00	003H6925	1.730,00					
	1,6	003H6547	1.730,00	003H6555	1.730,00					
	2,5	003H6548	1.730,00	003H6556	1.730,00					
	4,0	003H6549	1.730,00	003H6557	1.730,00					
20	6,3	003H6550	1.860,00	003H6558	1.860,00					
25	8,0	003H6551	2.090,00	003H6559	2.090,00					
32	12,5	003H6552	3.290,00	003H6560	3.290,00	003H6569	3.510,00	003H6572	3.510,00	
40	16(20)[1]	003H6553	4.370,00	003H6561	4.370,00	003H6570	4.680,00	003H6573	4.680,00	
50	20(25)[1]	003H6554	4.760,00	003H6562	4.760,00	003H6571	5.060,00	003H6574	5.060,00	

Anschlussteile Set (best. aus 2 Stück)

Nennweite [DN]	mit Anschweißenden		mit Anschraubenden		mit Flanschen		WG
	Best.-Nr.	€	Best.-Nr.	€	Best.-Nr.	€	
15	003H6908	41,80	003H6902	40,90	003H6915	226,00	08
20	003H6909	61,50	003H6903	59,80	003H6916	226,00	
25	003H6910	76,30	003H6904	73,30	003H6917	226,00	
32	003H6911	118,00	003H6905	118,00			
40	003H6912	162,00	065B2004	162,00			
50	003H6913	243,00	065B2005	244,00			

Zubehör für Regler AVP, AVPB, AVPQ

	Best.-Nr.	€	WG
Steuerleitung CU-Rohr Ø 6 x 1 x 1500 mm mit Einschraubverschraubung R ½"	003H6854	57,40	08

[1] Klammerwerte für Flanschausführung
[2] Aufgrund des Auslastungsfaktors (y) ist je nach Druckverhältnissen (xF) mit mäßigem Geräuschanstieg zu rechnen. (VDMA 24 422)

Preisliste Deutschland 01. Januar 2027 • Technische Änderungen und Irrtum vorbehalten.
Alle Preise sind unverbindliche Preisempfehlungen zuzüglich MwSt.

Link zur aktuellen digitalen Preisliste

Der AMEi 6 iSET Stellantrieb dient der intelligenten Optimierung des Betriebs von Fernwärme-/ Fernkälte-Stationen. Er übernimmt die automatische Einstellung des Differenzdruckes an den Reglern AFP 2, AFPQ 2 und AFQMP 2, die meistens in Fernwärme- und Fernkältesystemen verwendet werden.
Besonders in dynamischen Fernwärmesystemen mit stark variierenden Volumenströmen (z. B. Trinkwassererwärmung) oder unzureichend dimensionierten Regeleinrichtungen (überdimensionierte Regelventile, falsche Auswahl von Ventilen und ihren Kennlinien sowie ungünstige Stellverhältnisse, sorgt er für stabile Betriebsverhältnisse.
Diese Auto-Stabilisierungsfunktion überwacht das Regelsignal und stabilisiert Schwingungen im Teil- und Kleinstlastbereich durch Anpassung des Differenzdrucks Δp über dem Motorregelventil (MCV).
So ergibt sich eine Verbesserung des Betriebs von Motorregelventilen durch konstanten Echtzeitbetrieb, was zu einer stabilen schwingungsfreien Regelung und einem dem tatsächlichen Bedarf entsprechenden Durchfluss (Vermeidung von Überversorgung).
Daraus ergeben sich stabile Temperaturbedingungen auf der Sekundärseite, eine Verbesserung des ΔT auf der Primärseite und eine längere Lebensdauer der installierten Technik.

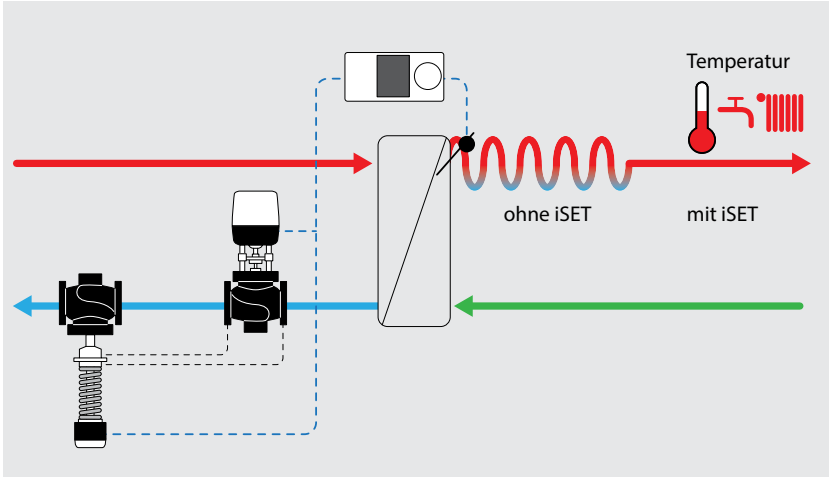

Der AMEi 6 iNET-Stellantrieb für den intelligenten Netzabgleich, ermöglicht die Ferneinstellung des Differenzdrucks (Δp) an den Reglern AFP 2, AFQMP 2, AFPQ 2, AFD 2 und AFA 2, die in Fernwärme-und Fernkältesystemen häufig verwendet werden.
Eine Reduzierung des Wärmebedarfs erfordert eine Optimierung der Wärmeverteilung (Hydraulischer Abgleich). Mit dem iNET-Stellantrieb lässt sich der Differenzdruck Δp an jedem Abzweig optimieren und aus der Ferne anpassen, um so auch die Förderleistung von Umwälzpumpen zu optimieren.

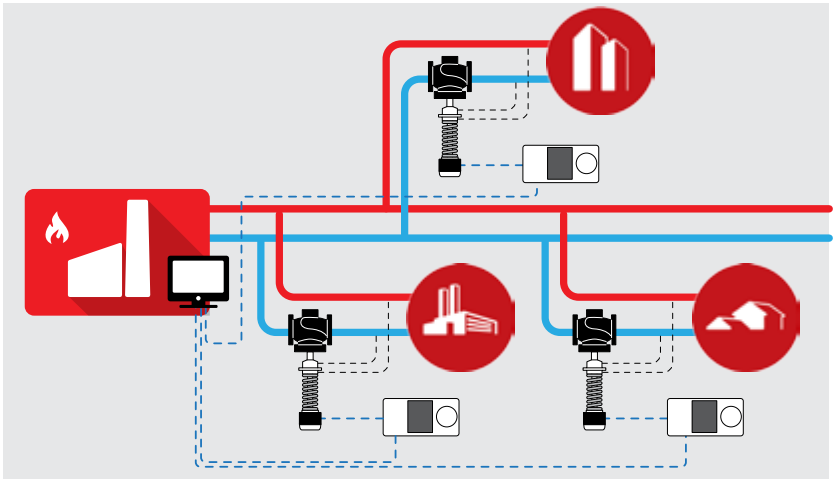

Differenzdruck- und Volumenstromregler DN15-250, Übersicht

		VFG 2 DN15-50 / VFG22 DN65-250		VFQ 2 DN15-50 / VFQ 22 DN65-250				
		 AFP 2	 AFPA 2	 AFQ 2	 AFPB(-F) 2	 AFPB 2	 AFPQ 2	 AFPQ 24
Differenzdruckregler		•	•					
Volumenstromregler				•				
Volumenstrom- und Differenzdruckregler							•	•
Differenzdruckregler mit Volumenstrombegrenzung					•	•		
Einsitzventile	schließend	•		•	•	•	•	•
	öffnend		•					
Sollwert	einstellbar	•	•		•	•	•	•
	fest eingestellt			•	•			
Kombinationsstück KF 3		•	•	•	•	•	•	•
Zubehör für höhere Drücke und Temperaturen		•	•	•	•	•	•	•
Nennweite	DN	15-250			15-250		15-250	
max. Mediums-temperatur	150 °C	•	•	•	•	•	•	•
Gehäuse-werkstoff Ventil	PN 16 Gusseisen mit Lamellengraphit GG-25; EN-GJL-250	•	•	•	•	•	•	•
	PN 25 Sphäroguss GGG 40.3 EN-GJS-400-18-LT	•	•	•	•	•	•	•
	PN 40 Stahlguss GS-C 25 GP240GH	•	•	•	•	•	•	•
Seite		191	198	194	194	194	196	196

HINWEIS: PCV Hilfsgesteuerte Regelgeräte siehe Seite 201

Differenzdruckregler AFP 2 VFG2/VFG22(1), bei steigendem Differenzdruck **schließend**.
Einbau im Vor- und Rücklauf.

Nennweite	DN	15	20	25	32	40	50	65	80	100	125	150	200	250
k_{VS}-Wert	m^3/h	4,0	6,3	8.0	16	20	32	60	80	160	250	380	650	800
Δp max. GG-25	bar	16	16	16	16	16	16	16	16	15	15	12	10	10
Druckentlastung		Niro-Balg: X6CrNiMoTi17-12-2 (W.-Nr. 1.4571)						Kammerentlastet						
max. Mediumstemperatur		Flüssigkeiten bis 2... 150 °C												

AFP 2 VFG2/VFG 22(1) Differenzdruckregler



AFP 2/VFG 2

VFG 2[1)] DN15-50 / VFG 22 DN65-250 (metallisch dichtender Kegel)

	Gusseisen mit Lamellengraphit: EN-GJL-250 (GG-25)		Gusseisen mit Kugelgraphit: EN-GJS-400-18-LT (GGG-40.3)		Stahlguss: GP240GH (GS-C 25)		
Nennweite [DN]	**PN 16**		**PN 25**		**PN 40**		
	Best.-Nr.	**€**	**Best.-Nr.**	**€**	**Best.-Nr.**	**€**	**WG**
15	065B2388	1.740,00	065B2401	2.110,00	065B2411	2.250,00	08
20	065B2389	1.920,00	065B2402	2.300,00	065B2412	2.450,00	
25	065B2390	2.000,00	065B2403	2.460,00	065B2413	2.690,00	
32	065B2391	2.300,00	065B2404	2.830,00	065B2414	3.020,00	
40	065B2392	2.590,00	065B2405	3.110,00	065B2415	3.730,00	
50	065B2393	2.930,00	065B2406	3.470,00	065B2416	4.030,00	
65	065B5500	3.090,00	065B5507	3.530,00	065B5514	5.670,00	
80	065B5501	3.250,00	065B5508	3.980,00	065B5515	6.440,00	
100	065B5502	4.820,00	065B5509	5.680,00	065B5516	8.610,00	
125	065B5503	7.630,00	065B5510	9.690,00	065B5517	9.010,00	
150	065B5504	10.890,00	065B5511	14.510,00	065B5518	14.120,00	
200	065B5505	18.780,00	065B5512	26.220,00	065B5519	23.350,00	
250	065B5506	22.930,00	065B5513	31.590,00	065B5520	28.150,00	

VFG 221 DN65-250 (weichdichtender Kegel)

	Gusseisen mit Lamellengraphit: EN-GJL-250 (GG-25)		Gusseisen mit Kugelgraphit: EN-GJS-400-18-LT (GGG-40.3)		Stahlguss: GP240GH (GS-C 25)		
Nennweite [DN]	**PN 16**		**PN 25**		**PN 40**		
	Best.-Nr.	**€**	**Best.-Nr.**	**€**	**Best.-Nr.**	**€**	**WG**
65	065B5521	3.370,00	065B5528	3.810,00	065B5535	5.910,00	08
80	065B5522	3.520,00	065B5529	4.250,00	065B5536	6.680,00	
100	065B5523	5.240,00	065B5530	6.110,00	065B5537	8.980,00	
125	065B5524	8.050,00	065B5531	10.120,00	065B5538	9.380,00	
150	065B5525	11.320,00	065B5532	14.930,00	065B5539	14.490,00	
200	065B5526	19.190,00	065B5533	26.640,00	065B5540	23.730,00	
250	065B5527	23.360,00	065B5534	32.030,00	065B5541	28.520,00	

[1)] Adapter 003G1780 erforderlich!

AFP 2 Druckantrieb

Δp Einstellbereich [bar]	für [DN]	Druckantrieb-größe [cm²]	Federfarbe	PN 16		PN 40		WG
				Best.-Nr.	€	Best.-Nr.	€	
1,5 - 5	15-125	80	Rot	003G5604	1.810,00	003G5614	1.760,00	08
1 - 3		80	Gelb	003G5605	1.810,00	003G5615	1.760,00	
1,5 - 4	15 - 250	160	Schwarz[1)]	003G5606	1.900,00	003G5616	1.860,00	
1 - 2,5		160	Rot	003G5607	1.900,00	003G5617	1.860,00	
0,5 - 1,5	15 - 100	160	Gelb	003G5608	1.900,00	003G5618	1.860,00	
0,4 - 1,5	15 - 250	320	Rot	003G5609	2.700,00	003G5619	2.640,00	
0,1 - 1	15 - 125	160	Blau	003G5612	1.900,00	003G5622	1.860,00	
0,1 - 1,0	15 - 250	320	Orange	003G5610	2.700,00	003G5620	2.640,00	
0,1 - 0,35		640	Gelb	003G5611	3.220,00	003G5621	3.140,00	



AFP 2/VFG 22

Zubehör

2 x Steuerleitungs-Set AF erforderlich

	Best.-Nr.	€	WG
Steuerleitungs-Set AF bestehend aus: CU-Rohr 10 Ø x 1 x 1500 mm mit Einschraubverschraubung R ¼" (DIN 2999)	003G1391	73,00	08
Adapter neue Druckantriebe AFP2/AFD2/AFQ2/AFPB(-F)2/AFPQ2(4) auf alte Ventile VFG(S)2/VFQ2 DN15-250	003G1780	131,00	

Intelligenter motorischer Stellantrieb AMEi 6 für iSET & iNET Funktion

weitere Infos

Typ	Versorgungsspannung Stellantrieb	für Druckantrieb	Best.-Nr.	€	WG
AMEi 6 **iSET**	230 VAC	intelligenter Δp Stellantrieb mit **iSET**-Funktion	082G4300	2.690,00	08
	24 VAC/VDC		082G4301	2.690,00	
AMEi 6 **iNET**	230 VAC	intelligenter Δp Stellantrieb mit **iNET**-Funktion	082G4302	2.690,00	
	24 VAC/VDC		082G4303	2.690,00	



AMEi 6

iSET iNET

Einbau im Vor- oder Rücklauf.

Nennweite		DN	15	20	25	32	40	50	65	80	100	125	150	200	250
k_{VS}-Wert		m^3/h	4,0	6,3	8.0	16	20	32	60	80	160	250	380	650	800
Δp max.		bar	16	16	16	16	16	16	16	16	15	15	12	10	10
Volumenstrom (m^3/h) bei Wirkdruck	0,2 bar	von	0.1	0.2	0.2	0.4	0.6	0.8	3	4	8	12	19	27	36
		bis	2	3	4	7	11	16	28	40	63	100	160	270	360
	0,5 bar	von	0.2	0.3	0.3	0.5	0.8	1.2	3	6	11	18	24	31	45
		bis	3	4.5	6	10	16	24	42	60	95	150	240	340	500
Druckentlastung			balgentlastet						Kammerentlastet						
max. Mediumstemperatur			Flüssigkeiten 2... 150 °C												
Wirkdruck		bar	0,2 / 0,5												

AFQ 2 VFQ2/VFQ22(1) Volumenstromregler

VFQ 2[1] DN15-50 / VFQ 22 DN65-250 (metallisch dichtender Kegel)

	Gusseisen mit Lamellengraphit: EN-GJL-250 (GG-25)		Gusseisen mit Kugelgraphit: EN-GJS-400-18-LT (GGG-40.3)		Stahlguss: GP240GH (GS-C 25)		Steuerleitung-Set **AFQ 2**		
Nennweite [DN]	**PN 16**		**PN 25**		**PN 40**		**PN 16, 25, 40**		**WG**
	Best.-Nr.	**€**	**Best.-Nr.**	**€**	**Best.-Nr.**	**€**	**Best.-Nr.**	**€**	
15	065B2654	2.180,00	065B2667	2.560,00	065B2677	3.140,00	003G1824	76,30	08
20	065B2655	2.510,00	065B2668	3.100,00	065B2678	3.580,00			
25	065B2656	2.770,00	065B2669	3.190,00	065B2679	3.750,00	003G1825	76,30	
32	065B2657	3.020,00	065B2670	3.450,00	065B2680	4.250,00			
40	065B2658	3.400,00	065B2671	3.870,00	065B2681	4.720,00	003G1826	76,30	
50	065B2659	3.700,00	065B2672	4.300,00	065B2682	5.270,00	003G1827	76,30	
65	065B5570	3.650,00	065B5577	3.820,00	065B5584	6.270,00	003G1843	126,00	
80	065B5571	3.860,00	065B5578	4.190,00	065B5585	7.050,00	003G1850		
100	065B5572	6.390,00	065B5579	6.580,00	065B5586	10.840,00	003G1851	126,00	
125	065B5573	9.410,00	065B5580	9.870,00	065B5587	11.130,00	003G1852	126,00	
150	065B5574	14.150,00	065B5581	14.810,00	065B5588	16.090,00	003G1853	126,00	
200	065B5575	20.760,00	065B5582	24.180,00	065B5589	24.460,00	003G1854	122,00	
250	065B5576	24.970,00	065B5583	31.830,00	065B5590	33.550,00	003G1855	122,00	



AFQ 2/VFQ 2



AFQ 2/VFQ 22

AFQ 2 Druckantrieb

Wirkdruck [bar]	**für [DN]**	**Druckantriebgröße [cm^2]**	**PN 16**		**PN 40**		**WG**
			Best.-Nr.	**€**	**Best.-Nr.**	**€**	
0,2	15-125	160	003G5600	1.100,00	003G5602	1.010,00	08
0,5			003G5601	1.100,00	003G5603	1.010,00	
0,2	150-250	320	003G5596	1.440,00	003G5598	1.470,00	
0,5			003G5597	1.440,00	003G5599	1.470,00	

[1] Adapter 003G1780 erforderlich!

Preisliste Deutschland 01. Januar 2027 • Technische Änderungen und Irrtum vorbehalten.
Alle Preise sind unverbindliche Preisempfehlungen zuzüglich MwSt.

Link zur aktuellen digitalen Preisliste

Einbau im Rücklauf

Nennweite				DN	15	20	25	32	40	50	65	80	100	125	150	200	250
k_{VS}-Wert				m^3/h	4,0	6.3	8,0	16	20	32	60	80	160	250	380	650	800
Bereich der max. Volumenstrom-einstellung (m^3/h[1])	ΔpSP	ΔpSYSTEM	Δpb	von	0,05	0,15	0,25	0,4	0,6	0,9	3	4	7	9	13	15	22
	0.2	0.1	0.1	bis	1.4	2.1	2.5	5	6.5	10	19	25	51	79	120	206	253
	0.5	0.3	0.2	von	2	3	4	7	11	16	28	40	63	100	160	270	360
	1	0.5	0.5	bis	3	4.5	6	10	16	24	42	60	95	150	240	340	500
Druckentlastung					Niro-Balg: X6CrNiMoTi17-12-2 (W.-Nr. 1.4571)						Kammerentlastet						
max. Mediumstemperatur					Flüssigkeiten 2... 150 °C												
Diff.-Druck AFPB-F 2 (fest)				bar	0,2 / 0,5												
Diff.-Druck AFPB 2				bar	0,1-1,0 / 0,5-1,5 (160cm²) / 0,4-1,5 (320cm²)												

AFPB(-F)2 VFQ 2/VFQ 22(1) Differenzdruckregler mit Volumenstrombegrenzung

VFQ 2[2] DN15-50 / VFQ 22 DN65-250 (metallisch dichtender Kegel)

	Gusseisen mit Lamellengraphit: EN-GJL-250 (GG-25)		Gusseisen mit Kugelgraphit: EN-GJS-400-18-LT (GGG-40.3)		Stahlguss: GP240GH (GS-C 25)		Steuerleitung-Set AFPB(-F) 2		
Nennweite [DN]	**PN 16**		**PN 25**		**PN 40**		**PN 16/25/40**		**WG**
	Best.-Nr.	**€**	**Best.-Nr.**	**€**	**Best.-Nr.**	**€**	**Best.-Nr.**	**€**	
15	065B2654	2.180,00	065B2667	2.560,00	065B2677	3.140,00	003G1820	68,80	08
20	065B2655	2.510,00	065B2668	3.100,00	065B2678	3.580,00			
25	065B2656	2.770,00	065B2669	3.190,00	065B2679	3.750,00	003G1821	68,80	
32	065B2657	3.020,00	065B2670	3.450,00	065B2680	4.250,00			
40	065B2658	3.400,00	065B2671	3.870,00	065B2681	4.720,00	003G1822	68,80	
50	065B2659	3.700,00	065B2672	4.300,00	065B2682	5.270,00	003G1823	68,80	
65	065B5570	3.650,00	065B5577	3.820,00	065B5584	6.270,00	003G1842	65,40	
80	065B5571	3.860,00	065B5578	4.190,00	065B5585	7.050,00	003G1856		
100	065B5572	6.390,00	065B5579	6.580,00	065B5586	10.840,00	003G1857	65,40	
125	065B5573	9.410,00	065B5580	9.870,00	065B5587	11.130,00	003G1858	65,40	
150	065B5574	14.150,00	065B5581	14.810,00	065B5588	16.090,00	003G1859	65,40	
200	065B5575	20.760,00	065B5582	24.180,00	065B5589	24.460,00	003G1860	71,80	
250	065B5576	24.970,00	065B5583	31.830,00	065B5590	33.550,00	003G1861	81,20	



AFPB-F 2/VFQ 2



AFPB 2/VFQ 22

[1] Der maximale Volumenstrom hängt vom Differenzdruck über dem System ab (ΔpSYSTEM). Das System ist Teil der Anwendung, in dem der AFPB(-F) den Differenzdruck regelt. Für diesen Teil ist der Widerstand bekannt/definiert. Die Tabelle enthält Volumenströme für drei verschiedene Beispielsituationen.
Formel: ΔpSP = ΔpSYSTEM + Δpb
ΔpSP=Differenzdrucksollwert gesamt
ΔpSYSTEM=Systemdifferenzdruck
Δpb - Differenzdruck über Volumenstrombegrenzer AFPB(-F) 2

[2] Adapter 003G1780 erforderlich!

Preisliste Deutschland 01. Januar 2027 • Technische Änderungen und Irrtum vorbehalten.
Alle Preise sind unverbindliche Preisempfehlungen zuzüglich MwSt.

Link zur aktuellen digitalen Preisliste

AFPB 2/AFPB-F 2(mit Festwert) Druckantrieb

Δp Einstellbereich [bar]	DN	Druckantriebs-größe [cm²]	Federfarbe	PN16		PN40		WG
				Best.-Nr.	€	Best.-Nr.	€	
0,5-1,5	15-125	160	Gelb	003G5608	1.900,00	003G5618	1.860,00	08
0,4-1,5	150-250	320	Rot	003G5609	2.700,00	003G5619	2.640,00	
0,1-1,0	15-125	160	Blau	003G5612	1.900,00	003G5622	1.860,00	
0,1-1,0	150-250	320	Orange	003G5610	2.700,00	003G5620	2.640,00	
0.2	15-125	160		003G5600	1.100,00	003G5602	1.010,00	
0.5	15-125	160		003G5601	1.100,00	003G5603	1.010,00	
0.2	150-250	320		003G5596	1.440,00	003G5598	1.470,00	
0.5	150-250	320		003G5597	1.440,00	003G5599	1.470,00	

Zubehör für Ventile VFG2, VFQ2 mit Druckantrieb AFPQ (4)

	Best.-Nr.	€	WG
Steuerleitungs-Set AF bestehend aus: CU-Rohr 10 Ø x 1 x 1500 mm mit Einschraubverschraubung R ¼" (DIN 2999)	003G1391	73,00	08
Adapter neue Druckantriebe AFP2/AFD2/AFQ2/AFPB(-F)2/AFPQ2(4) auf alte Ventile VFG(S)2/ VFQ2 DN15-250	003G1780	131,00	

Intelligenter motorischer Stellantrieb AMEi 6 für iSET & iNET Funktion

weitere Infos

Typ	Versorgungsspannung Stellantrieb	für Druckantrieb	Best.-Nr.	€	WG
AMEi 6 **iSET**	230 VAC	intelligenter Δp Stellantrieb mit **iSET**-Funktion	082G4300	2.690,00	08
	24 VAC/VDC		082G4301	2.690,00	
AMEi 6 **iNET**	230 VAC	intelligenter Δp Stellantrieb mit **iNET**-Funktion	082G4302	2.690,00	
	24 VAC/VDC		082G4303	2.690,00	



AMEi 6

iSET iNET

Kombinierter Volumenstrom- und Dierenzdruckregler mit Doppelmembranantrieb
Einbau im Vor- oder Rücklauf.

Nennweite		DN	15	20	25	32	40	50	65	80	100	125	150	200	250
k_{VS}-Wert		m^3/h	4,0	6,3	8.0	16	20	32	60	80	160	250	380	650	800
Δp max.		bar	16	16	16	16	16	16	16	16	15	15	12	10	10
Volumenstrom (m^3/h) bei Wirkdruck	0,2 bar	von	0.1	0.2	0.2	0.4	0.6	0.8	3	4	8	12	19	27	36
		bis	2	3	4	7	11	16	28	40	63	100	160	270	360
	0,5 bar	von	0.2	0.3	0.3	0.5	0.8	1.2	3	6	11	18	24	31	45
		bis	3	4.5	6	10	16	24	42	60	95	150	240	340	500
Druckentlastung			Niro-Balg: X6CrNiMoTi17-12-2 (W.-Nr. 1.4571)						Kammerentlastet						
max. Mediumstemperatur			Flüssigkeiten 2... 150 °C												
Wirkdruck AFPQ 2(4)		bar	0,2 / 0,5												
Differenzdruck AFPQ 2(4)		bar	0,2-1,0 / 0,5-1,5												

AFPQ 2(4) VFQ2/VFQ22(1) Volumenstrom- und Differenzdruckregler

VFQ 2[1)] DN15-50 / VFQ 22 DN65-250 (metallisch dichtender Kegel)

	Gusseisen mit Lamellengraphit: EN-GJL-250 (GG-25)		Gusseisen mit Kugelgraphit: EN-GJS-400-18-LT (GGG-40.3)		Stahlguss: GP240GH (GS-C 25)		
Nennweite [DN]	PN 16		PN 25		PN 40		WG
	Best.-Nr.	€	Best.-Nr.	€	Best.-Nr.	€	
15	065B2654	2.180,00	065B2667	2.560,00	065B2677	3.140,00	08
20	065B2655	2.510,00	065B2668	3.100,00	065B2678	3.580,00	
25	065B2656	2.770,00	065B2669	3.190,00	065B2679	3.750,00	
32	065B2657	3.020,00	065B2670	3.450,00	065B2680	4.250,00	
40	065B2658	3.400,00	065B2671	3.870,00	065B2681	4.720,00	
50	065B2659	3.700,00	065B2672	4.300,00	065B2682	5.270,00	
65	065B5570	3.650,00	065B5577	3.820,00	065B5584	6.270,00	
80	065B5571	3.860,00	065B5578	4.190,00	065B5585	7.050,00	
100	065B5572	6.390,00	065B5579	6.580,00	065B5586	10.840,00	
125	065B5573	9.410,00	065B5580	9.870,00	065B5587	11.130,00	
150	065B5574	14.150,00	065B5581	14.810,00	065B5588	16.090,00	
200	065B5575	20.760,00	065B5582	24.180,00	065B5589	24.460,00	
250	065B5576	24.970,00	065B5583	31.830,00	065B5590	33.550,00	



AFPQ 2/VFQ 2(2)



AFPQ 24/VFQ 2(2)

Steuerleitungs-Set AFPQ 2 / AFPQ 24

Steuerleitung-Set Druckantriebsgröße 160 cm^2

Nennweite [DN]	AFPQ 2 (Rücklauf)		AFPQ 24 (Vorlauf)		WG
	Best.-Nr.	€	Best.-Nr.	€	
15-20	003G1828	117,00	003G1832	180,00	08
25-32	003G1829	117,00	003G1833	180,00	
40	003G1830	117,00	003G1834	180,00	
50	003G1831	117,00	003G1835	180,00	
65	003G1838	117,00	003G1839	180,00	
80	003G1844	117,00	003G1847	180,00	
100	003G1845	117,00	003G1848	180,00	
125	003G1846	117,00	003G1849	180,00	

Steuerleitung-Set Druckantriebsgröße 320 cm^2

Nennweite [DN]	AFPQ 2 (Rücklauf)		AFPQ 24 (Vorlauf)		WG
	Best.-Nr.	€	Best.-Nr.	€	
150	003G1865	126,00	003G1871	195,00	08
200	003G1866	122,00	003G1872	200,00	
250	003G1867	129,00	003G1873	204,00	

[1)] Adapter 003G1780 erforderlich!

Preisliste Deutschland 01. Januar 2027 • Technische Änderungen und Irrtum vorbehalten.
Alle Preise sind unverbindliche Preisempfehlungen zuzüglich MwSt.

Link zur aktuellen digitalen Preisliste

Virtus AFPQ 2(4) Druckantrieb

Druckantriebs-größe [cm²]	Δp-Einstell-bereich [bar]	Wirkdruck [bar]	für DN	Feder-farbe	AFPQ 2 (Rücklauf)		AFPQ 24 (Vorlauf)		WG
					Best.-Nr.	€	Best.-Nr.	€	
160	0,2 - 1,0	0,2	15 - 125	Blau	003G5710	3.060,00	003G5718	3.270,00	08
		0,5			003G5711	3.060,00	003G5719	3.270,00	
	0,5 - 1,5	0,2		Gelb	003G5712	3.060,00	003G5720	3.270,00	
		0,5			003G5713	3.060,00	003G5721	3.270,00	
320	0,2 - 1,0	0,2	150 - 250	Orange	003G5714	4.130,00	003G5722	4.540,00	
		0,5			003G5715	4.130,00	003G5723	4.540,00	
	0,5 - 1,5	0,2		Rot	003G5716	4.130,00	003G5724	4.540,00	
		0,5			003G5717	4.130,00	003G5725	4.540,00	

Zubehör für Ventile VFQ2, VFQ22 mit Druckantrieb AFPQ2(4)

Typ	Best.-Nr.	€	WG
Steuerleitungs-Set AF bestehend aus: CU-Rohr 10 Ø x 1 x 1500 mm mit Einschraubverschraubung R ¼" (DIN 2999)	003G1391	73,00	08
Adapter neue Druckantriebe AFP2/AFD2/AFQ2/AFPB(-F)2/AFPQ2(4) auf alte Ventile VFG(S)2/VFQ2 DN15-250	003G1780	131,00	

Intelligenter motorischer Stellantrieb AMEi 6 für iSET & iNET Funktion

weitere Infos

Typ	Versorgungs-spannung Stellantrieb	für Druckantrieb	Best.-Nr.	€	WG
AMEi 6 **iSET**	230 VAC	intelligenter Δp-Stellantrieb mit iSET-Funktion zur automatischen Einstellung des Differenzdruckes an den Reglern AFP 2, AFPQ 2 und AFQMP 2 (Auto-Stabilisierungsfunktion)	082G4300	2.690,00	08
	24V AC/VDC		082G4301	2.690,00	
AMEi 6 **iNET**	230 VAC	intelligenter Δp-Stellantrieb mit iNET-Funktion zur Ferneinstellung des Differenzdrucks (Δp) an den Reglern AFP 2, AFQMP 2, AFPQ 2, AFD 2 und AFA 2	082G4302	2.690,00	
	24 VAC/VDC		082G4303	2.690,00	



AMEi 6

iSET iNET

Differenzdruckregler AFPA 2/VFG 2(2), bei steigendem Differenzdruck öffnend.
Einbau im Vor- oder Rücklauf.

Nennweite	DN	15	20	25	32	40	50	65	80	100	125	150	200	250
k_{VS}-Wert	m^3/h	4,0	6,3	8.0	16	20	32	60	80	160	250	380	650	800
Δp max. GG-25	bar	16	16	16	16	16	16	16	16	15	15	12	10	10
Druckentlastung		Niro-Balg: X6CrNiMoTi17-12-2 (W.-Nr. 1.4571)						Kammerentlastet						
max. Mediumstemperatur		Flüssigkeiten 2... 150 °C												

AFPA 2 VFG2/VFG22(1) Differenzdruckregler öffnend (Differenzdruck-Überströmregler)

VFG 2[1)] DN15-50 / VFG 22 DN65-250 (metallisch dichtender Kegel)

	Gusseisen mit Lamellengraphit: EN-GJL-250 (GG-25)		Gusseisen mit Kugelgraphit: EN-GJS-400-18-LT (GGG-40.3)		Stahlguss: GP240GH (GS-C 25)		
Nennweite [DN]	PN 16		PN 25		PN 40		WG
	Best.-Nr.	€	Best.-Nr.	€	Best.-Nr.	€	
15	065B2388	1.740,00	065B2401	2.110,00	065B2411	2.250,00	08
20	065B2389	1.920,00	065B2402	2.300,00	065B2412	2.450,00	
25	065B2390	2.000,00	065B2403	2.460,00	065B2413	2.690,00	
32	065B2391	2.300,00	065B2404	2.830,00	065B2414	3.020,00	
40	065B2392	2.590,00	065B2405	3.110,00	065B2415	3.730,00	
50	065B2393	2.930,00	065B2406	3.470,00	065B2416	4.030,00	
65	065B5500	3.090,00	065B5507	3.530,00	065B5514	5.670,00	
80	065B5501	3.250,00	065B5508	3.980,00	065B5515	6.440,00	
100	065B5502	4.820,00	065B5509	5.680,00	065B5516	8.610,00	
125	065B5503	7.630,00	065B5510	9.690,00	065B5517	9.010,00	
150	065B5504	10.890,00	065B5511	14.510,00	065B5518	14.120,00	
200	065B5505	18.780,00	065B5512	26.220,00	065B5519	23.350,00	
250	065B5506	22.930,00	065B5513	31.590,00	065B5520	28.150,00	



AFPA 2/VFG 2

AFPA 2 Druckantrieb

Δp Einstellbereich [bar]	für [DN]	Federfarbe	PN 16		PN 40		WG
			Best.-Nr.	€	Best.-Nr.	€	
1,5-6	15-125	Rot	003G5689	1.730,00	003G5696	1.550,00	08
0,5-3		Gelb	003G5690	1.730,00	003G5697	1.550,00	
1-3	65-250	Rot	003G5691	1.730,00	003G5698	1.550,00	
0,3-1,5	15-125	Gelb	003G5692	1.730,00	003G5699	1.550,00	
0,4-1-5	15-250	Rot	003G5693	2.330,00	003G5700	2.090,00	
0,2-0,8		Gelb	003G5694	2.330,00	003G5701	2.090,00	
0,1-0,4			003G5695	3.770,00	003G5702	3.370,00	



AFPA 2/VFG 22

Zubehör für Ventile VFG2/VFG22(1) mit Druckantrieb AFP 2

2 x Steuerleitungs-Set AF erforderlich

	Best.-Nr.	€	WG
Steuerleitungs-Set AF bestehend aus: CU-Rohr 10 Ø x 1 x 1500 mm mit Einschraubverschraubung R ¼" (DIN 2999)	003G1391	73,00	08
Adapter neue Druckantriebe AFA 2, AFPA 2 auf alte Ventile VFG 2 (DN15-250)	003G1782	131,00	

Intelligenter motorischer Stellantrieb AMEi 6 für iSET & iNET Funktion

weitere Infos

Typ	Versorgungsspannung Stellantrieb	für Druckantrieb	Best.-Nr.	€	WG
AMEi 6 **iSET**	230 VAC	intelligenter Δp Stellantrieb mit **iSET**-Funktion	082G4300	2.690,00	08
	24 VAC/VDC		082G4301	2.690,00	
AMEi 6 **iNET**	230 VAC	intelligenter Δp Stellantrieb mit **iNET**-Funktion	082G4302	2.690,00	
	24 VAC/VDC		082G4303	2.690,00	



AMEi 6

iSET iNET

[1)] Adapter 003G1782 erforderlich!

Preisliste Deutschland 01. Januar 2027 • Technische Änderungen und Irrtum vorbehalten.
Alle Preise sind unverbindliche Preisempfehlungen zuzüglich MwSt.

Link zur aktuellen digitalen Preisliste

Ventile alte Serie VFG 2/VFGS 2/VFQ 2 für Kombinationen
mit Thermostaten AFT… (DN 15-125) oder Druckantrieben AF…/AF…2 (DN15-250)

Nennweite	DN	15	20	25	32	40	50	65	80	100	125	150	200	250
k_{VS}-Wert	m^3/h	4	6.3	8	16	20	32	50	80	125	160	280	320	400
Nenndruck	PN	16/25/40												
Δp max.	PN 16	16								15		12	10	
	PN 25/PN 40	20												
Druckentlastung		balgentlastet												

VFG 2/ VFGS 2 /VFQ 2-Ventile, allgemeine Übersicht

VFG 2 DN 15-250 für Zirkulationswasser/glykolhaltiges Wasser mit bis zu 30 % Glykolanteil/Thermoöl

	Gusseisen mit Lamellengraphit: EN-GJL-250 (GG-25)			Gusseisen mit Kugelgraphit: EN-GJS-400-18-LT (GGG-40.3)			Stahlguss: GP240GH (GS-C 25)			
	PN 16			PN 25			PN 40			
Nennweite [DN]	Tmax. [°C]	Best.-Nr.	€	Tmax. [°C]	Best.-Nr.	€	Tmax. [°C]	Best.-Nr.	€	WG
15		065B2388	1.740,00		065B2401	2.110,00		065B2411	2.250,00	
20		065B2389	1.920,00		065B2402	2.300,00		065B2412	2.450,00	
25		065B2390	2.000,00		065B2403	2.460,00		065B2413	2.690,00	
32		065B2391	2.300,00		065B2404	2.830,00		065B2414	3.020,00	
40		065B2392	2.590,00	200[2)3)]	065B2405	3.110,00	200[2)3)]	065B2415	3.730,00	
50		065B2393	2.930,00		065B2406	3.470,00		065B2416	4.030,00	
65	150	065B2394	4.170,00		065B2407	4.700,00		065B2417	5.450,00	08
80		065B2395	4.360,00		065B2408	5.270,00		065B2418	6.290,00	
100		065B2396	6.450,00		065B2409	7.170,00		065B2419	8.850,00	
125		065B2397	9.350,00		065B2410	11.410,00		065B2420	11.590,00	
150		065B2398	14.410,00					065B2421	20.640,00	
200		065B2399	24.390,00				150	065B2422	32.860,00	
250		065B2400	33.940,00					065B2423	54.060,00	



VFGS 2 DN 15-250 für Dampf

	Gusseisen mit Lamellengraphit: EN-GJL-250 (GG-25)			Gusseisen mit Kugelgraphit: EN-GJS-400-18-LT (GGG-40.3)			Stahlguss: GP240GH (GS-C 25)			
	PN 16			PN 25			PN 40			
Nennweite [DN]	Tmax. [°C]	Best.-Nr.	€	Tmax. [°C]	Best.-Nr.	€	Tmax. [°C]	Best.-Nr.	€	WG
15		065B2430	1.740,00		065B2443	2.110,00		065B2453	2.250,00	
20		065B2431	1.920,00		065B2444	2.300,00		065B2454	2.450,00	
25		065B2432	2.000,00		065B2445	2.460,00		065B2455	2.690,00	
32		065B2433	2.300,00		065B2446	2.830,00		065B2456	3.020,00	
40		065B2434	2.590,00	350[2)3)4)]	065B2447	3.110,00	350[2)3)4)]	065B2457	3.730,00	
50		065B2435	2.930,00		065B2448	3.470,00		065B2458	4.030,00	
65	150	065B2436	4.170,00		065B2449	4.700,00		065B2459	5.450,00	08
80		065B2437	4.360,00		065B2450	5.270,00		065B2460	6.290,00	
100		065B2438	6.450,00		065B2451	7.170,00		065B2461	8.850,00	
125		065B2439	9.350,00		065B2452	11.410,00		065B2462	11.590,00	
150[1)]		065B2440	16.500,00					065B2463	22.080,00	
200[1)]		065B2441	28.610,00				300[2)3)4)]	065B2464	35.270,00	
250[1)]		065B2442	37.050,00					065B2465	54.910,00	

Fortsetzung nächste Seite

[1)] mit Gehäuseverlängerung
[2)] Bei Temperaturen über 150 °C sind Vorlagegefäße zum Schutz des Druckantriebes in den Steuerleitungen einzusetzen
[3)] Detaillierte Temperaturgrenzen finden Sie im P-T-Diagramm des Datenblattes
[4)] Bei Temperaturen über 200 °C ist das Zwischenstück ZF4 für DN 15-125 bzw. das Zwischenstück ZF5 für DN 150-250 einzusetzen

Ventile alte Serie VFG 2/VFGS 2/VFQ 2 für Kombinationen mit Therostaten AFT… oder Druckantrieben AF…/AF…2

VFQ 2 DN 15-250 für für Zirkulationswasser/glykolhaltiges Wasser mit bis zu 30 % Glykolanteil



	Gusseisen mit Lamellengraphit: EN-GJL-250 (GG-25)			Gusseisen mit Kugelgraphit: EN-GJS-400-18-LT (GGG-40.3)			Stahlguss: GP240GH (GS-C 25)			
Nennweite [DN]	PN 16			PN 25			PN 40			WG
	Tmax. [°C]	Best.-Nr.	€	Tmax. [°C]	Best.-Nr.	€	Tmax. [°C]	Best.-Nr.	€	
15		065B2654	2.180,00		065B2667	2.560,00		065B2677	3.140,00	
20		065B2655	2.510,00		065B2668	3.100,00		065B2678	3.580,00	
25		065B2656	2.770,00		065B2669	3.190,00		065B2679	3.750,00	
32		065B2657	3.020,00		065B2670	3.450,00		065B2680	4.250,00	
40		065B2658	3.400,00	200[2)3)]	065B2671	3.870,00	200[2)3)]	065B2681	4.720,00	
50		065B2659	3.700,00		065B2672	4.300,00		065B2682	5.270,00	
65	150	065B2660	5.150,00		065B2673	5.850,00		065B2683	7.020,00	08
80		065B2661	5.570,00		065B2674	6.490,00		065B2684	7.770,00	
100		065B2662	9.620,00		065B2675	10.660,00		065B2685	12.150,00	
125		065B2663	11.440,00		065B2676	13.730,00		065B2686	14.070,00	
150		065B2664	17.740,00				150	065B2687	23.610,00	
200		065B2758	29.270,00					065B2688	35.870,00	
250		065B2759	37.170,00					065B2689	57.810,00	

Zubehör für Ventile VFG 2/ VFGS 2 /VFQ 2 zur Kombination mit Druckantrieben AF…2

	Best.-Nr.	€	WG
Adapter neue Druckantriebe AFP2/AFD2/AFQ2/AFPB(-F)2/AFPQ2(4) auf alte Ventile VFG(S)2/VFQ2 DN 15-250	003G1780	131,00	08
Adapter neue Druckantriebe AFA 2, AFPA 2 auf alte Ventile VFG 2 (DN 15-250)	003G1782	131,00	

[1)] mit Gehäuseverlängerung
[2)] Bei Temperaturen über 150 °C sind Vorlagegefäße zum Schutz des Druckantriebes in den Steuerleitungen einzusetzen
[3)] Detaillierte Temperaturgrenzen finden Sie im P-T-Diagramm des Datenblattes
[4)] Bei Temperaturen über 200 °C ist das Zwischenstück ZF4 für DN 15-125 bzw. das Zwischenstück ZF5 für DN 150-250 einzusetzen

Zubehör für Serie AF...2

Zubehör für Regler ohne Hilfsenergie, Druckantrieben AF...2, Thermostaten AFT... und Sicherheitstemperaturwächtern STFW

Zubehör für Thermostate AFT... / Sicherheitstemperaturwächter STFW

Pos	Bezeichnung	Ausführung	Best.-Nr.	€	WG
2	Tauchhülse aus Niro,W.-Nr. 1.4571, Anschluss R 1 (DIN 2999)	-	003G1412	624,00	08
6	Zwischenstück ZF 4 (DT) bei Temp. >200 °C und p_{max}>14 bar für Wasser und Dampf	-	003G1394	423,00	
9	Zwischenstück ZF 5 (B) mit Nirobalgabdichtung für Thermoöle p_{max} 10 bar	-	003G1396	1.290,00	
-	Kombistück KF 2 (bei Kombination mit Thermostaten)	-	003G1440	546,00	

Zubehör für Regler ohne Hilfsenergie der Serien AF...2

6	Zwischenstück ZF 4 (DT) bei Temp. >200 °C und p_{max}>14 bar für Wasser und Dampf	-	003G1394	423,00	08
8	Vorlagegefäß V1, 1,0 l, PN 40 für Anschluss an Steuerl. Ø 10 x 1 mm	-	003G1392	260,00	
11	Vorlagegefäß V2, 3,0 l für Stellantrieb mit 630 cm², PN 40 für Steuerl. Ø 10 x 1 mm	-	003G1403	510,00	
10	Steuerleitung Cu-Rohr 10 Ø x 1 x 1500 mm, mit Einschraubverschraubung R ¼ (DIN 2999)	-	003G1391	73,00	
12	Absperrventil Steuerleitung Ø 10 mm (T_{max}: 225 °C)	-	003G1401	114,00	
13	Ölbeständige Bauteile (FKM): -Druckantriebe -Membrane -Konus -Dichtungssätze		auf Anfrage	auf Anfrage	
17	Kombistück KF3 (nur in Kombination von VFG(S) 2/VFQ 2-Ventilen mit Druckantrieben und elektr. Stellantrieben)	-	003G1441	539,00	
19	Zwischenstück ZF 6 (DH) mit Hubanzeige bei Tmax. 200 °C und p_{max}>14 bar für Wasser und Dampf (nur in Kombination mit VFG(S) 2/VFQ 2-Ventilen)		003G1393	227,00	
	Statisches Nadeldrosselventil für Steuerleitung Ø 10 mm		065B2909	213,00	
	Adapter neue Druckantriebe AFP2/AFD2/AFQ2/AFPB(-F)2/AFPQ2(4) auf alte Ventile VFG(S)2/VFQ2 DN15-250.		003G1780	131,00	
	Adapter neue Druckantriebe AFA 2, AFPA 2 auf alte Ventile VFG 2 (DN15-250)		003G1782	131,00	

Hinweis: Strömungsteiler für Dampfventile VFGS 2 auf Anfrage
Weichdichtende Ventile VFG21 und VFQ21 auf Anfrage

Zubehör für Regler ohne Hilfsenergie der Serien AV...

14	Absperrventil für Steuerleitung Ø 6 x 1 mm	G ⅛	003H0276	95,70	08
15	Steuerleitung Cu-Rohr Ø 6 x 1 x 1.500 mm, mit Einschraubverschr.	R ½	003H6854	57,40	
17	Vorlagegefäß V3, 0,3 l, PN 40 für Anschluss an Steuerl. Ø 6 x 1 mm	-	003H0277	280,00	
18	10 Verschraubungen für Steuerleitungsanschluss, Ø 6 x 1 mm	R ⅛	003H6857	341,00	
18	10 Verschraubungen für Steuerleitungsanschluss, Ø 6 x 1 mm	R ⅜	003H6858	341,00	
18	10 Verschraubungen für Steuerleitungsanschluss am Antrieb, Ø 6 x 1 mm	G ⅛	003H6931	422,00	

Hilfsgesteuerte Regler für Druck-, Differenzdruck und Volumenstrom

Hilfsgesteuerte Regler: Druckminderer PCV(S)D, Überströmventil PCV(S)A, Differenzdruckregler PCVP, Volumenstromregler PCVQ, Differenzdruck- und Volumenstromregler PCVPQ

Druckregler mit Pilotregler in der Nebenschlussleitung, bestehend aus Stellgerät, Pilotregler und Drosselelement. Ausführung für Wasser, Dampf auf Anfrage.

Nennweite	DN	65	80	100	125	150	200	250
k_{VS}-Wert	m^3/h	50	80	125	160	320	450	630
Δp max.	bar	12					10	
Druckentlastung		Niro-Balg: X6CrNiMoTi17-12-2 (W.-Nr. 1.4571)				Rollmembrane[1)]		
max. Mediumstemperatur	°C	150				150		
Sollwertbereich Druckminderer	bar	1–5, 3–11						
Sollwertbereich Überströmregler	bar	1–4,5, 3–11						
Sollwertbereich Differenzdruckregler	bar	0,2–1,0, 0,3–2,0						
Wirkdruck Volumenstromregler	bar	0,2						



PCVD

VFG 21, VFGS 2 Ventile

mit Druckantrieb und Drosselelement

Nennweite [DN]	PN 16 (GG-25) Best.-Nr.	PN 25 (GGG-40.3) Best.-Nr.	PN 40 (GS-C 25) Best.-Nr.	WG
65	auf Anfrage	auf Anfrage	auf Anfrage	08
80	auf Anfrage	auf Anfrage	auf Anfrage	
100	auf Anfrage	auf Anfrage	auf Anfrage	
125	auf Anfrage	auf Anfrage	auf Anfrage	
150	auf Anfrage		auf Anfrage	
200	auf Anfrage		auf Anfrage	
250	auf Anfrage		auf Anfrage	

VFQ 21 Ventile

Ventile VFQ 21 mit Druckantrieb und Drosselelement

Nennweite [DN]	PN 16 (GG-25) Best.-Nr.	PN 25 (GGG-40.3) Best.-Nr.	PN 40 (GS-C 25) Best.-Nr.	WG
65	auf Anfrage	auf Anfrage	auf Anfrage	08
80	auf Anfrage	auf Anfrage	auf Anfrage	
100	auf Anfrage	auf Anfrage	auf Anfrage	
125	auf Anfrage	auf Anfrage	auf Anfrage	
150	auf Anfrage		auf Anfrage	
200	auf Anfrage		auf Anfrage	
250	auf Anfrage		auf Anfrage	

Pilotregler im Bypass

Nennweite [DN]	Druckminderer AVD	Druckminderer (SAV) SAVD	Überströmventil AVA	Überströmventil (SÜV) SAVA	Differenzdruck-regler AVP	WG
25	auf Anfrage	auf Anfrage	auf Anfrage	auf Anfrage	auf Anfrage	08
40	auf Anfrage	auf Anfrage	auf Anfrage	auf Anfrage	auf Anfrage	

Anschlussteile (Set)

Nennweite [DN]	mit Anschweißenden		WG
	Best.-Nr.	€	
25	003H6910	76,30	08
40	003H6912	162,00	

[1)] nur für Wasser, Dampf auf Anfrage

Preisliste Deutschland 01. Januar 2027 • Technische Änderungen und Irrtum vorbehalten.
Alle Preise sind unverbindliche Preisempfehlungen zuzüglich MwSt.

Link zur aktuellen digitalen Preisliste

Nennweite		DN	15	20	25	32	40	50	65	80	100	125	150	200	250
k_{VS}-Wert	Normalsieb	m^3/h	5,3	9,5	16,5	20	33	54	95	140	201	340	526	870	1260
k_{VS}-Wert mit Magnetabscheider	Normalsieb	m^3/h	4,8	8,6	14,9	18	29	49	86	127	183	316	489	809	1172
Maschenweite	Normalsieb	mm	0,54		0,87					1,18					
Maschenweite	Feinsieb	mm	0,25												
Nenndruck		PN	16/25												
max. Mediums-temperatur	PN 16		-10...150 °C												
	PN 25		-20...150 °C												

FVF Schmutzfänger



FVF

	Gusseisen mit Lamellengraphit: EN-GJL-250 (GG-25), mit Normalsieb		Gusseisen mit Kugelgraphit: EN-GJS-400-18-LT (GGG-40.3), mit Normalsieb		Ersatzsieb einschl. Dichtung				Ersatzdichtung [Graphit]			
Nenn-weite [DN]	PN 16 Flansch		PN 25 Flansch		FVF Normalsieb		FVF Feinsieb Maschenweite: 0,25 n/cm²		VP	Best.-Nr.	€	WG
	Best.-Nr.	€	Best.-Nr.	€	Best.-Nr.	€	Best.-Nr.	€				
15	065B7740	74,90	065B7770	107,00	065B7810	24,10	065B7824	34,90	10	065B7886	5,10	08
20	065B7741	78,40	065B7771	145,00								
25	065B7742	111,00	065B7772	125,00	065B7812	25,70	065B7826	38,30		065B7887	5,10	
32	065B7743	125,00	065B7773	142,00	065B7813	27,60	065B7827	40,30				
40	065B7744	102,00	065B7774	189,00	065B7814	32,40	065B7828	54,60		065B7888	5,10	
50	065B7745	174,00	065B7775	211,00	065B7815	37,50	065B7829	63,00		065B7889	5,10	
65	065B7746	156,00	065B7776	220,00	065B7816	42,70	065B7830	73,30		065B7890	5,10	
80	065B7747	200,00	065B7777	290,00	065B7817	52,70	065B7831	95,30		065B7891	5,10	
100	065B7748	417,00	065B7778	458,00	065B7818	69,70	065B7832	130,00	5	065B7892	10,00	
125	065B7749	432,00	065B7779	626,00	065B7819	91,90	065B7833	181,00		065B7893	10,00	
150	065B7750	994,00	-	-	065B7820	259,00	065B7834	331,00		065B7894	10,30	
200	065B7751	1.830,00	-	-	065B7821	372,00	065B7835	488,00	2	065B7895	25,30	

Magnetabscheider für FVF



Magnetabscheider

Nennweite [DN]	Best.-Nr.	€	WG
15	065B7790	57,10	08
20			
25	065B7791	57,10	
32			
40	065B7792	60,60	
50	065B7793	62,30	
65	065B7794	89,10	
80	065B7795	90,60	
100	065B7796	120,00	
125			
150	065B7797	169,00	
200	065B7798	203,00	

Volumenstromregler mit integr. Motorstellventil AVQM(T) + AHQM + AVQML, Übersicht 206
AVQML DN 15-20 mit Außengewinde 207
AMV(E) Elektrische Stellantriebe 207
AHQM DN 15-50 mit Außengewinde 208
AMV(E) Elektrische Stellantriebe 208
AHQM DN50 mit Flansch 209
AMV(E) Elektrische Stellantriebe 209
AVQM DN 15-32 mit Außengewinde PN 16 210
AMV(E) Elektrische Stellantriebe 210
AVQM DN 15-50 mit Außengewinde / Flansch PN 25 211
AVQMT DN 15-50 mit Außengewinde / Flansch PN 25 212
AMV(E) Elektrische Stellantriebe 212
Volumenstromregler mit integr. Motorstellventil Virtus AFQM 2 / AFQM6 DN 40-250, Übersicht 213
AFQM 2 / AFQM6 214
AME 65... Elektrische Stellantriebe 214
Volumenstromregler mit integr. Motorstellventil und adaptivem Stellverhältnis Virtus AFQMP 2 DN 65-250, Übersicht 215
Virtus AFQMP 2 216
AME 65... Elektrische Stellantriebe 216
Motorregelventile für elektrothermische Stellantriebe, Übersicht 217
ABV Elektrothermische Stellantriebe 217
VMV 3-Wege- Mischventil 218
RAV..../8 Durchgangsventil 218
VMA Durchgangsventil 218
Motorregelventile (Fernwärme) mit Außengewinde, Übersicht 219
VMV 3-Wege-Mischventile mit Außengewinde DN15-40 220
VS2 2-Wege-Ventile mit Außengewinde DN15-25 220
VGS 2-Wege-Ventile mit Außengewinde DN15-25 für Dampf 221
Motorregelventile (Fernwärme) mit Außengewinde 222
Motorregelventile (Fernwärme) mit Flansch, Ubersicht 223
VB 2 2-Wege-Ventile mit Flansch DN15-50 224
AMV Elektrische Stellantriebe (3-Punkt-Schritt) 224
VFM 2 2-Wege-Ventile mit Flansch DN65-250 226
AMV(E) Elektrische Stellantriebe 226
VFG 2 / VFGS 2 -Wege-Ventile mit Flansch DN15-250 227
AME65... Elektrische Stellantriebe 227
2-, 3-Wege Kugelhähne mit 2-Punkt Stellantrieb 228
AMZ motorische Auf-/Zu- und Umschaltkugelhähne 228
2-, 3-, 4-Wege Ventile (HVAC) für Zoneregelung mit Außengewinde, Übersicht 229
VZL2, VZL3, VZL4 Durchgangs-, 3- und 4-Wegeventile 229
TWA-ZL Elektrothermische Stellantriebe 230
AMV(E) Elektrische Stellantriebe 230
2-Wege Motorregelventile (HVAC) mit Außengewinde / Flansch, Übersicht 231
VRB 2 2-Wege-Ventile mit Außen- oder Innengewinde DN15-50 232
VRG 2 2-Wege-Ventile mit Außengewinde DN15-50 232
VL 2 2-Wege-Ventile mit Flansch DN15-100 233
VF 2 2-Wege-Ventile mit Flansch DN15-150 233
VFM 2 2-Wege-Ventile mit Flansch DN200-250 233
AMV(E) Elektrische Stellantriebe für 2-Wege-Ventile DN15-50 234
AMV(E) Elektrische Stellantriebe für 2-Wege-Ventile DN 65-250 235
3-Wege Ventile (HVAC) mit Außengewinde / Flansch, Ubersicht 236
VRB 3 3-Wege-Ventile mit Außen- oder Innengewinde DN15-50 237
VRG 3 3-Wege-Ventile mit Außengewinde DN15-50 237
VL 3 3-Wege-Ventile mit Flansch DN15-100 238
VF 3 3-Wege-Ventile mit Flansch DN15-300 238
AMV(E) Elektrische Stellantriebe für 3-Wege-Ventile DN15-50 239
AMV(E) Elektrische Stellantriebe für 3-Wege-Ventile DN65-300 240



Volumenstromregler mit integr. Motorstellventil AVQM(T) + AHQM + AVQML, Übersicht

Versorgungs-spannung	Eingangssignal 2-Punkt	Eingangssignal 3-Punkt	Eingangssignal Stetig	Elektromotorischer Antrieb		AMV 130(H)/140(H)	AMV(E) 10/13		AMV(E) 20/23		AMV(E) 30/33		AMV(E) 435
230 V AC		x		Typ	AMV ...	130(H)/140(H)	10	13	20	23	30	33	435
24 V AC		x		Typ	AMV ...	130(H)/140(H)	10	13	20	23	30	33	435[5]
24 V AC / DC[1]			x	Typ	AME ...	130(H)/140(H)	10	13	20	23	30	33	435[5]
Sicherheitsfunktion Typgeprüft nach DIN EN14597						-	-	x	-	x	-	x	-
Option Potentiometer						-	-	-	x [2]	x [2]	x [2]	x [2]	-
Option Schaltkontakte						-	-	-	x [2]	x [2]	x [2]	x [2]	-
Handverstellung mechanisch						x [4]	x	x [3]	x	x [3]	x	x [3]	x
Stellzeit s/mm						24/12	14	14	15	15	3	3	7,5 / 15
Stellkraft N						200	300	300	450	450	450	450	400
Hub mm						5,5	7	7	10	10	10	10	20

PN Gehäuse-werkstoff Temp. max	Typ	Entlastung	Hub [mm]	DN	kvs [m³/h]	Max. zulässiger Differenzdruck Δp / max. zulässiger Absperrdruck p_A bar							
						Δp	Δp	Δp/ $Δp_A$	Δp	Δp/ $Δp_A$	Δp	Δp/ $Δp_A$	Δp
PN 16 Rg-5 150 °C Außengewinde	AVQM  212	x	5	15	0,4	-	12	12 / 16					-
			5	15	1,0	-	12	12 / 16					-
			5	15	1,6	-	12	12 / 16					-
			5	15	2,5	-	12	12 / 16					-
			5	15	4,0	-	12	12 / 16					-
			7	20	6,3	-	12	12/16	12	12 / 16	12	12 / 16	-
			7	25	8,0	-	12	12/16	12	12 / 16	12	12 / 16	-
			7	32	10	-	12	12/16					
PN 25 150°C DN 15-25: Rg-5 Außengewinde DN 32-50: GGG 40.3 Außengewinde/ Flansch	AVQM(T)  212	x	5	15	0,4	-	20	20 / 25	20	20 / 25	20	20 / 25	-
			5	15	1,0	-	20	20 / 25	20	20 / 25	20	20 / 25	-
			5	15	1,6	-	20	20 / 25	20	20 / 25	20	20 / 25	-
			5	15	2,5	-	20	20 / 25	20	20 / 25	20	20 / 25	-
			5	15	4,0	-	20	20 / 25	20	20 / 25	20	20 / 25	-
			7	20	6,3	-	20	20 / 25	20	20 / 25	20	20 / 25	-
			7	25	8,0	-	20	20 / 25	20	20 / 25	20	20 / 25	-
			10	32	12,5	-	-	-	16	20 / 25	20	20 / 25	-
			10	40	16	-	-	-	16	16 / 25	16	16 / 25	-
			10	50	20	-	-	-	16	16 / 25	16	16 / 25	-
PN 16 MS entzinkungsfrei 120 °C Außengewinde	AHQM  208	-	5,5	15	1,0	4	-	4 / 16	-	-	-	-	
			5,5	15	1,25	4	-	4 / 16	-	-	-	-	
			5,5	15	1,6	4	-	4 / 16	-	-	-	-	
			5	20	2,5	4	-	4 / 16	-	-	-	-	
			5	25	4,0	4	-	4 / 16	-	-	-	-	
			5	32	6,3	4	-	4 / 16	-	-	-	-	
			10	40	12,5	-	-	-	-	-	-	-	4
			10	50	20	-	-	-	-	-	-	-	4
PN 25 DZR-Messing (entzinkungsfrei) 110°C Außengewinde	AVQML  207		4	15	2.7	8	8	8/8[6]					
			4	15(HF)	4.1	8	8	8/8[6]					
			4	20	4.7	8	8	8/8[6]					
			4	20(NF)	8.5	8	8	8/8[6]					

[1] 24V DC ab Q2/2027
[2] Potentiometer und Schaltkontakte nur für Version AMV
[3] mechanische Handverstellung nur nach Abnahme des Deckels möglich
[4] AMV 130 (mit Sechskantschlüssel unter der Abdeckung); AMV 130H (mit Drehknopf außenliegend)
[5] 24V AC/DC
[6] typgeprüfte Sicherheitsfunktion in Verbindung mit AMV(E)13 ab vrsl. Ende Q2/2026

Preisliste Deutschland 01. Januar 2027 • Technische Änderungen und Irrtum vorbehalten.
Alle Preise sind unverbindliche Preisempfehlungen zuzüglich MwSt.

Link zur aktuellen digitalen Preisliste

AVQML DN 15-20 mit Außengewinde

Druckunabhängiges Regelventil (PICV) mit einstellbarem Volumenstrombegrenzer und Anschluss für elektrischen Stellantrieb AHQ. Einbau Rücklauf oder Vorlauf

Nennweite	DN	15	15HF	20	20HF
Anschluss		G¾A	G¾A	G1A	G1A
k_{VS}-Wert	m^3/h	2.7	4.1	4.7	8.5
Nenndruck	PN	25			
Δp max.	bar	8			
Volumenstrom	m^3/h	0,08-0,8	0,1-1,3	0,15-1,2	0,1-1,9
Volumenstrom[1)]	m^3/h	0,08-0,64	0,1-1,04	0,15-1,00	0,1-1,52
Mediumstemperatur	°C	2…110			
Werkstoff Ventilgehäuse		Entzinkugsfreies Messing: G-CuZn36Pb2As (CW602N)			
Wirkdruck	bar	0.18			



AVQML DN 15-20

AVQML DN 15-20 mit Außengewinde

Nennweite [DN]	k_{VS}-Wert [m^3/h]	Anschluss G ... A		WG
		Best.-Nr.	€	
15	2.7	003L3615	184,00	08
15HF	4.1	003L3616	186,00	
20	4.7	003L3617	216,00	
20HF	8.5	003L3618	218,00	

Anschlussteile

Nennweite [DN]	mit Anschweißenden (1 St.)		mit Anschraubenden (1 St.)		WG	mit Anschraubflansche (Set 2 Stk.)		WG
	Best.-Nr.	€	Best.-Nr.	€		Best.-Nr.	€	
15	003Z0226	10,40	003Z0232	6,60	28	003H6915	226,00	08
20	003Z0227	12,70	003Z0233	8,30		003H6916	226,00	

AMV(E) Elektrische Stellantriebe

Sicherheits-funktion	Typ	Stellzeit [s/mm]	230 VAC / 3-Punkt-Schritt		24Vac / 3-Punkt Schritt		24Vac / stetig		WG
			Best.Nr.	€	Best.Nr.	€	Best.Nr.	€	
ohne	AMV 130	24	082H8037	284,00	082H8036	284,00	082H8044	448,00	08
	AMV130H[2)]	24	082H8041	298,00	082H8040	298,00	082H8046	460,00	
	AMV140	12	082H8039	300,00	082H8038	300,00	082H8045	463,00	
	AMV140H[2)]	12	082H8043	315,00	082H8042	315,00	082H8047	479,00	
	AMV150	24	082G3090	334,00	082G3089	334,00		auf Anfrage	
	AMV10	14	082G3001	542,00	082G3002	542,00	082G3005	831,00	
mit	AMV13	14	082G3003	652,00	082G3004	658,00	082G3006	952,00	

HINWEIS: 082G3005, 082G3006 24V DC ab Q2/2027

Thermostat QTL

Der Fühler ist an der Stelle zu montieren, an welcher die Anlagentemperatur wärmer ist als die Temperatur im Ventilgehäuse.

Sollwertbereich [°C]	Best.Nr.	€	WG
45-60	003L3536	170,00	08

Zubehör Thermostat QTL

Typ	Anschluss	Best.Nr.	€	WG
Tauchhülse CU	Rp ½ x M14 - ø12 x 100 mm	003Z0391	73,40	08
Gehäuse für Fühlerstopfbuchse	G ½"	013U8102	27,50	
Fühler-/Hülsenstopfbuchse	M14x1	013U0292	28,40	

[1)] Volumenstrom bei Kombination mit AMV(E)130(H)/140(H)
[2)] Ausführung mit außenliegender & werkzeugloser Handverstellung

Preisliste Deutschland 01. Januar 2027 • Technische Änderungen und Irrtum vorbehalten.
Alle Preise sind unverbindliche Preisempfehlungen zuzüglich MwSt.

Link zur aktuellen digitalen Preisliste

Druckunabhängiges Regelventil (PICV) mit einstellbarem Volumenstrombegrenzer und Anschluss für elektrischen Stellantrieb AHQMEinbau
Rucklauf oder Vorlauf

Nennweite	DN	15			20	25	32	40	50
Anschluss		G ¾ A			G 1 A	G 1¼ A	G 1 ¾ A	G 2 A	G 2 ½ A
k_{VS}-Wert	m^3/h	1,0	1,25	1,6	2,5	4,0	6,3	12,5	20,0
Δp max.	bar	4,0							
Nenndruck	PN	16							
Volumenstrom	m^3/h	0,035-0,43	0,11-0,7	0,2-1,0	0,25-1,2	0,43-2,2	0,65-3,4	1,5 - 7,5	2,5 - 12,5
Mediumstemperatur	°C	2 - 120							
Werkstoff Ventilgehäuse		entzinkungsfreies Messing: G-CuZn36Pb2As						EN-GJL-250 (GG25)	
Wirkdruck	bar	0,12				0,14		0,2	

AHQM DN 15-50 mit Außengewinde

Nennweite [DN]	k_{VS}-Wert $[m^3/h]$	Anschluss G ... A		WG
		Best.-Nr.	€	
15	1,0	003L3592	328,00	08
	1,25	003L3593	328,00	
	1,6	003L3594	328,00	
20	2,5	003L3595	399,00	
25	4,0	003L3596	461,00	
32	6,3	003L3597	574,00	
40	12,5	003L3601	1.800,00	
50	20,0	003L3602	1.860,00	



AMV(E).. + AHQM DN 15-32

Anschlussteile Set (best. aus 2 Stück)

Nennweite [DN]	mit Anschweißenden		mit Anschraubenden		mit Flanschen		WG
	Best.-Nr.	€	Best.-Nr.	€	Best.-Nr.	€	
15	003H6908	41,80	003H6902	40,90	003H6915	226,00	08
20	003H6909	61,50	003H6903	59,80	003H6916	226,00	
25	003H6910	76,30	003H6904	73,30	003H6917	226,00	
32	003H6911	118,00	003H6905	118,00			
40	003H6912	162,00	065B2004	162,00			
50	003H6913	243,00	065B2005	244,00			



AMV(E).. + AHQM DN 40-50

AMV(E) Elektrische Stellantriebe

Sicherheitsfunktion	Typ	230 VAC / 3-Punkt-Schritt				WG
		DN 15-32		DN 40-50		
ohne	AMV 10	082G3001	542,00			08
	AMV 130	082H8037	284,00			28
	AMV 130H	082H8041	298,00			
	AMV 435			082H0163	480,00	
mit	AMV 13[1)]	082G3003	652,00			08
	AMV 25 SD[2)3)]			082H3037	1.150,00	28
		24 VAC / stetig				
ohne	AME 10[4)]	082G3005	831,00			08
	AME 130	082H8044	448,00			28
	AME 130H	082H8046	460,00			
	AME 435			082H0161	574,00	
mit	AME 13[1)4)]	082G3006	952,00			08
	AME 25 SD[2)3)]			082H3038	1.350,00	28

[1)] Typgeprüft nach DIN EN 14597
[2)] nicht typgeprüft nach DIN EN 14597
[3)] Adapter 065Z0311 erforderlich, siehe Seite 234
[4)] 24 V DC ab Q2/2027

Preisliste Deutschland 01. Januar 2027 • Technische Änderungen und Irrtum vorbehalten.
Alle Preise sind unverbindliche Preisempfehlungen zuzüglich MwSt.

Link zur aktuellen digitalen Preisliste

Druckunabhängiges Regelventil (PICV) mit einstellbarem Volumenstrombegrenzer und Anschluss für elektrischen Stellantrieb AHQM
Einbau im Rücklauf oder Vorlauf

Nennweite	DN	50
Anschluss		Flansch nach EN 1092-2
k_{vs}-Wert	m^3/h	20
Δp max.	bar	4,0
Nenndruck	PN	16
Volumenstrom	m^3/h	2,5-12,5
max. Mediumstemperatur	°C	120
Werkstoff Ventilgehäuse		Grauguss mit Lamellengraphit : EN-GJL-250 (GG25)
Wirkdruck	bar	0,2

AHQM DN50 mit Flansch

Nennweite [DN]	Anschluss nach Flansch EN 1092-2			WG
	Best.-Nr.	€		
50	003L3603	2.340,00		08



AMV(E).. + AHQM Flansch DN 50

AMV(E) Elektrische Stellantriebe

mit Stellsignal 3-Punkt-Schritt/stetig

Sicherheitsfunktion	3-Punkt-Schritt (230 VAC)			stetig (24 VAC)			WG
	Typ	DN 50	€	Typ	DN 50	€	
ohne	AMV 435	082H0163	480,00	AME 435	082H0161	574,00	28
mit	AMV 25 SD[1)2)]	082H3037	1.150,00	AME 25 SD[1)2)]	082H3038	1.350,00	

[1)] nicht typgeprüft nach DIN EN 14597
[2)] Adapter (065Z0311) erforderlich, siehe Seite 234

Volumenstromregler AVQM, Stellventil mit Einstelldrossel und Anschluss für elektrischen Stellantrieb.
Einbau Rücklauf oder Vorlauf

Nennweite	DN	15					20	25	32
Anschluss		G ¾ A					G 1 A	G 1¼ A	G 1 ¾ A
k_{VS}-Wert	m^3/h	0,4	1,0	1,6	2,5	4,0	6,3	8	10
Δp max.	bar	12							
Nenndruck	PN	16							
Volumenstrom	m^3/h	0,015-0,18	0,02-0,4	0,03-0,9	0,07-1,6	0,07-2,4	0,16-3,5	0,2-4,5	0,16-6,0
max. Mediumstemperatur	°C	150							
Werkstoff Ventilgehäuse		Rotguss: G-CuSN5ZnPb(Rg-5)							
Wirkdruck	bar	0,2							

AVQM DN 15-32 mit Außengewinde PN 16

Nennweite [DN]	k_{VS}-Wert [m^3/h]	Anschluss G ... A		WG
		Best.-Nr.	€	
15	0,4	003H6733	699,00	08
	1,0	003H6734	699,00	
	1,6	003H6735	699,00	
	2,5	003H6736	699,00	
	4,0	003H6737	699,00	
20	6,3	003H6738	743,00	
25	8,0	003H6739	951,00	
32	10,0	003H6740	1.990,00	



AVQM / AMV (E)
DN 15-25

Anschlussteile Set (best. aus 2 Stück)

Nennweite [DN]	mit Anschweißenden		mit Anschraubenden		mit Flanschen		WG
	Best.-Nr.	€	Best.-Nr.	€	Best.-Nr.	€	
15	003H6908	41,80	003H6902	40,90	003H6915	226,00	08
20	003H6909	61,50	003H6903	59,80	003H6916	226,00	
25	003H6910	76,30	003H6904	73,30	003H6917	226,00	
32	003H6911	118,00	003H6905	118,00			

AMV(E) Elektrische Stellantriebe

Sicherheits-funktion	Typ	230 VAC / 3-Punkt-Schritt				WG
		DN 15-32	€	DN 15 - 50	€	
ohne	AMV 10	082G3001	542,00			08
	AMV 20			082G3007	598,00	
mit	AMV 13[1)]	082G3003	652,00			
	AMV 23[1)]			082G3009	731,00	
	Typ	**24 VAC / stetig**				
ohne	AME 10[2)]	082G3005	831,00			08
	AME 20[2)]			082G3015	900,00	
mit	AME 13[1)2)]	082G3006	952,00			
	AME 23[1)2)]			082G3016	1.050,00	

AMV Elektrische Stellantriebe

mit einstellbarer Hubbegrenzung mit Stellsignal 3-Punkt-Schritt (230 Vac)

Sicherheitsfunktion	Typ	DN 15 - 50	€	WG
ohne	AMV 20 SL	082G3035	823,00	08
mit	AMV 23 SL[1)]	082G3037	988,00	

[1)] typgeprüfte Sicherheitsfunktion nach DIN EN 14597
[2)] 24 V DC ab Q2/2027

Preisliste Deutschland 01. Januar 2027 • Technische Änderungen und Irrtum vorbehalten.
Alle Preise sind unverbindliche Preisempfehlungen zuzüglich MwSt.

Link zur aktuellen digitalen Preisliste

Volumenstromregler AVQM, Stellventil mit Einstelldrossel und Anschluss für elektrischen Stellantrieb.
Einbau Rücklauf oder Vorlauf.

Nennweite	DN	15					20	25	32	40	50
Anschluss		G ¾ A					G 1 A	G 1¼ A	G 1 ¾ A (Flansch)	G 2 A (Flansch)	G 2 ½ A (Flansch)
kvs-Wert	m³/h	0,4	1,0	1,6	2,5	4,0	6,3	8,0	12,5	16 (20)[1]	20 (25)[1]
Δp max.	bar	20							16		
Nenndruck	PN	25							25		
Volumenstrom	m³/h	0,015-0,18	0,02-0,4	0,03-0,9	0,07-1,6	0,07-2,4	0,16-3,5	0,2-4,5	0,4-10	0,8-12	0,8-15
Werkstoff Ventilgehäuse		Rotguss: G-CuSN5ZnPb(Rg-5)							Gusseisen mit Kugelgraphit: EN-GJS-400-18-LT (GGG-40.3)		
max. Mediumstemperatur	°C	150									
Wirkdruck	bar	0,2									



AVQM/AMV (E) DN 15-50



AVQM/AMV (E) DN 32-50

AVQM DN 15-50 mit Außengewinde / Flansch PN 25

Nennweite [DN]	k_{VS}-Wert [m³/h]	Anschluss G ... A		Flanschanschluss		WG
		Best.-Nr.	€	Best.-Nr.	€	
15	0,4	003H6746	910,00			08
	1,0	003H6747	910,00			
	1,6	003H6748	910,00			
	2,5	003H6749	910,00			
	4,0	003H6750	910,00			
20	6,3	003H6751	1.300,00			
25	8,0	003H6752	1.580,00			
32	12,5	003H6753	2.550,00	003H6756	2.790,00	
40	16(20)[1]	003H6754	3.110,00	003H6757	3.430,00	
50	20(25)[1]	003H6755	3.390,00	003H6758	3.690,00	

Anschlussteile Set (best. aus 2 Stück)

Nennweite [DN]	mit Anschweißenden		mit Anschraubenden		mit Flanschen		WG
	Best.-Nr.	€	Best.-Nr.	€	Best.-Nr.	€	
15	003H6908	41,80	003H6902	40,90	003H6915	226,00	08
20	003H6909	61,50	003H6903	59,80	003H6916	226,00	
25	003H6910	76,30	003H6904	73,30	003H6917	226,00	
32	003H6911	118,00	003H6905	118,00			
40	003H6912	162,00	065B2004	162,00			
50	003H6913	243,00	065B2005	244,00			

[1] Klammerwerte für Flanschausführung

Preisliste Deutschland 01. Januar 2027 • Technische Änderungen und Irrtum vorbehalten.
Alle Preise sind unverbindliche Preisempfehlungen zuzüglich MwSt.

Link zur aktuellen digitalen Preisliste

AVQM(T) DN 15-50 mit Außengewinde / Flansch PN 25

AVQMT DN 15-50 mit Außengewinde / Flansch PN 25

0,2 bar		AVQMT, Volumenstromregler, Stellventil mit Einstelldrossel und Anschluss für elektrischen Stellantrieb und Thermostat				
		Anschluss G ... A		Flanschanschluss		
Nennweite [DN]	k_{VS}-Wert [m^3/h]	Best.-Nr.	€	Best.-Nr.	€	WG
15	0,4	003H6770	1.040,00			08
	1,0	003H6771	1.040,00			
	1,6	003H6772	1.040,00			
	2,5	003H6773	1.040,00			
	4,0	003H6774	1.040,00			
20	6,3	003H6775	1.530,00			
25	8,0	003H6776	1.800,00			
32	12,5	003H6777	2.770,00	003H6780	2.990,00	
40	16(20)[1]	003H6778	3.450,00	003H6781	3.700,00	
50	20(25)[1]	003H6779	3.660,00	003H6782	3.910,00	



AVQMT

AMV(E) Elektrische Stellantriebe

Sicherheits-funktion	Typ	230 VAC / 3-Punkt-Schritt				WG
		DN 15-25	€	DN 15 - 50	€	
ohne	AMV 10	082G3001	542,00			08
	AMV 20			082G3007	598,00	
mit	AMV 13[1]	082G3003	652,00			
	AMV 23[1]			082G3009	731,00	
	Typ	24 VAC / stetig				
ohne	AME 10[2]	082G3005	831,00			08
	AME 20[2]			082G3015	900,00	
mit	AME 13[1][2]	082G3006	952,00			
	AME 23[1][2]			082G3016	1.050,00	

AMV Elektrische Stellantriebe

mit einstellbarer Hubbegrenzung mit Stellsignal 3-Punkt-Schritt (230 Vac)

Sicherheitsfunktion	Typ	DN 15 - 50	€	WG
ohne	AMV 20 SL	082G3035	823,00	08
mit	AMV 23 SL[1]	082G3037	988,00	

Zubehör für Stellantriebe AMV . .

Typ	Bezeichnung	Best.-Nr.	€	WG
AMV 20/23, AMV 30/33,	Schaltkontakte (2x)	082G3201	214,00	08
	Schaltkontakte (2x) und Potentiometer (10 kΩ)	082G3202	450,00	
	Schaltkontakte (2x) und Potentiometer (1 kΩ)	082G3203	450,00	
Zwischenstück	Isolierzwischenstück für Temperaturen >110 °C bis 150 °C für Stellantriebe AMV und AME 10/13/20/20SL/23/23SL/30/33 (nur für Flüssigkeiten)	065Z7547	176,00	

Adapter für Stellantriebe AMV20SL, AMV23SL und alte Danfoss bzw. IWKA-Ventile

Bezeichnung	Best.-Nr.	€	WG
Adapter für alte Ventile Danfoss VIM2/AIQM(T) & IWKA-Ventile V73M, V74, V63MK (M34x1,5 -> M30x 1,5)	003H1834	57,40	08
Adapter für alte Dampfventile Danfoss VIS2 & IWKA-Ventile V93 (M34x1,5 -> M30x 1,5)	003H1835	57,40	

[1] typgeprüfte Sicherheitsfunktion nach DIN EN 14597
[2] 24 V DC ab Q2/2027

Preisliste Deutschland 01. Januar 2027 • Technische Änderungen und Irrtum vorbehalten.
Alle Preise sind unverbindliche Preisempfehlungen zuzüglich MwSt.

Link zur aktuellen digitalen Preisliste

Volumenstromregler mit integr. Motorstellventil Virtus AFQM 2 / AFQM6 DN 40-250, Übersicht

Versorgungsspannung	Eingangssignal 3-Punkt	Eingangssignal stetig	Elektromotorische Antriebe Typ		AME 655 GA	AME 659 SD	AMV(E) 55
230 V AC	x						
24 V AC	x				x[2]	x[2]	-
24 V AC		x			x[2]	x[2]	x
230 V AC		x			x[2]	x[2]	-
			Sicherheitsfunktion Typgeprüft nach DIN EN14597		-	x	-
			Option Potentiometer		-	-	x[1]
			Option Schaltkontakte		integriert	integriert	x[1]
			Handverstellung mechanisch / elektrisch		x/x	-/x	x/-
			Stellzeit s/mm		2 oder 6	2 oder 6	8
			Stellkraft N		2000	2000	2000
			Hub mm		50	50	40

Gehäusewerkstoff Temp. max	Typ	Entlastung	Hub [mm]	DN	kvs [m³/h]	[PN]	Max. zulässiger Differenzdruck Δp / max. zulässiger Absperrdruck p_A in bar Δp	Δp/ $Δp_A$	Δp
PN 16, GG25 150 °C Flansch	AFQM 6  214	x	8	40	20	16	16	16/25	16
			12	50	32	16	16	16/25	16
PN 25 GGG-40.3 150 °C Flansch		x	8	40	20	25	20	20/25	20
			12	50	32	25	20	20/25	20
PN16 GG 25 150 °C Flansch	AFQM 2  214	x	14	65	60	16	16	16/16	16
			20	80	80		16	16/16	16
			25	100	160		15	15/16	15
			32	125	250		15	15/16	15
			38	150	380		12	12/16	12
			40	200	650		10	10/16	10
			40	250	800		10	10/16	10
PN25 GGG-40.3 150 °C Flansch		x	14	65	60	25	20	20/20	16
			20	80	80		20	20/20	16
			25	100	160		15	15/16	15
			32	125	250		15	15/16	15
			38	150	380		12	12/16	12
			40	200	350		10	10/16	10
			40	250	800		10	10/16	10
PN40 GS-C25 150 °C Flansch		x	14	65	60	40	20	20/20	16
			20	80	80		20	20/20	16
			25	100	160		15	15/16	15
			32	125	250		15	15/16	15
			38	150	380		12	12/16	12
			40	200	650		10	10/16	10
			40	250	800		10	10/16	10

[1] Potentiometer oder Schaltkontakte; nur AMV 55
[2] 24V AC/DC oder 230V AC/DC

Preisliste Deutschland 01. Januar 2027 • Technische Änderungen und Irrtum vorbehalten.
Alle Preise sind unverbindliche Preisempfehlungen zuzüglich MwSt.

Link zur aktuellen digitalen Preisliste

AFQM 2 / AFQM6

NEU

Volumenstromregler mit Anschluss für elektr. Stellantrieb. Komplett montiert. Einbau Vor- oder Rücklauf

Nennweite			DN	40	50	65	80	100	125	150	200	250
k_{VS}-Wert			m^3/h	20	32	60	80	160	250	380	650	800
Δp max.	PN 16		bar	16	16	16	16	15	15	12	10	10
	PN 25/40		bar	20	20	20	20					
Volumenstrom (m^3/h) bei Wirkdruck	0,2 bar		von	0.6	0.8	3	4	8	12	19	27	36
			bis	11	16	28	40	63	100	160	270	360
	0,5 bar		von	0.8	1.2	3	6	11	18	24	31	45
			bis			42	60	95	150	240	340	500
Druckentlastung				Balgentlastung		kammerentlastet						
max. Mediumstemperatur						Flüssigkeiten 2...150 °C						
Wirkdruck			bar			0,2 / 0,5						
elektr. Stellantriebe:												
PN 16/25/40	AME 655 GA/659 SD			o	o	o	o	o	o	o	o	o
	AMV(E) 55/56			o	o	o	o	o	o	-	-	-

Nenn-weite [DN]	Gusseisen mit Lamellengraphit: EN-GJL-250 (GG-25) PN 16 0,2 bar Best.-Nr.	€	0,5 bar Best.-Nr.	€	Gusseisen mit Kugelgraphit: EN-GJS-400-18-LT (GGG-40.3) PN 25 Best.-Nr. 0,2 bar Best.-Nr.	€	0,5 bar Best.-Nr.	€	WG
40	003G1082	4.340,00			003G1084	5.360,00			
50	003G1083	4.610,00			003G1085	5.780,00			
65	003G5500	5.980,00	003G5501	5.980,00	003G5514	6.920,00	003G5515	6.920,00	
80	003G5502	6.180,00	003G5503	6.180,00	003G5516	7.330,00	003G5517	7.330,00	
100	003G5504	8.410,00	003G5505	8.410,00	003G5518	9.780,00	003G5519	9.780,00	08
125	003G5506	12.160,00	003G5507	12.160,00	003G5520	13.580,00	003G5521	13.580,00	
150	003G5508	16.960,00	003G5509	16.960,00	003G5522	19.100,00	003G5523	19.100,00	
200	003G5510	24.960,00	003G5511	24.960,00	003G5524	44.250,00	003G5525	44.250,00	
250	003G5512	43.650,00	003G5513	43.650,00	003G5526	52.120,00	003G5527	52.120,00	



AME 65x + AFQM 6

Nennweite [DN]	Stahlguss: GP240GH (GS-25) PN 40 Best.-Nr. 0,2 bar Best.-Nr.	€	0,5 bar Best.-Nr.	€	WG
65	003G5528	8.500,00	003G5529	8.500,00	
80	003G5530	9.290,00	003G5531	9.290,00	
100	003G5532	12.990,00	003G5533	12.990,00	
125	003G5534	12.650,00	003G5535	12.650,00	08
150	003G5536	19.390,00	003G5537	19.390,00	
200	003G5538	38.680,00	003G5539	38.680,00	
250	003G5540	46.410,00	003G5541	46.410,00	



AME65x + AFQM 2

AME 65... Elektrische Stellantriebe

Stellsignal stetig oder 3-Punkt Schritt (ohne/mit Sicherheitsfunktion)

Typ	Spannungsversorgung [V]	Stellzeit [s/mm]	Stellkraft [N]	Sicherheitsfunktion	Best.-Nr.	€	WG
AME 655 GA	24	2 oder 6	2000	-	082G3439	1.800,00	08
	230				082G3438	1.800,00	
AME 659 SD	24			typgeprüft nach DIN EN 14597	082G3454	2.090,00	
	230				082G3455	2.090,00	

HINWEIS:
Die Regler AFQM 6 / AFQM 2 werden komplett montiert geliefert, die elektrischen Stellantriebe sind separat zu bestellen.

Volumenstromregler mit integr. Motorstellventil und adaptivem Stellverhältnis Virtus AFQMP 2 DN 65-250, Übersicht

Versorgungsspannung	Eingangs-signal 3-Punkt	Eingangs-signal stetig	Elektromotorische Antriebe Typ		 AME 655 GA	 AME 659 SD	AMV(E) 55
230 V AC	x				x[2]	x[2]	x
24 V AC	x				x[2]	x[2]	-
24 V AC		x			x[2]	x[2]	x
230 V AC		x			x[2]	x[2]	-
			Sicherheitsfunktion Typgeprüft nach DIN EN14597		-	x	-
			Option Potentiometer		-	-	x[1]
			Option Schaltkontakte		integriert	integriert	x[1]
			Handverstellung mechanisch / elektrisch		x/x	-/x	x/-
			Stellzeit s/mm		2 oder 6	2 oder 6	8
			Stellkraft N		2000	2000	2000
			Hub mm		50	50	40

Gehäuse-werkstoff Temp. max	Typ	Entlastung	Hub [mm]	DN	kvs [m³/h]	[PN]	Max. zulässiger Differenzdruck Δp / max. zulässiger Absperrdruck p_A in bar		
							Δp	Δp/ $Δp_A$	Δp
GG 25 150 °C Flansch	AFQMP 2  216	x	12	65	60	16	16	16/16	16
			19	80	80		16	16/16	16
			19	100	160		15	15/16	15
			23	125	250		15	15/16	15
			23	150	380		12	12/16	12
			28	200	650		10	10/16	10
			32	250	800		10	10/16	10
GGG-40.3 150 °C Flansch		x	12	65	60	25	20	20/20	16
			19	80	80		20	20/20	16
			19	100	160		15	15/16	15
			23	125	250		15	15/16	15
			23	150	380		12	12/16	12
			28	200	350		10	10/16	10
			32	250	800		10	10/16	10
G5-C25 150 °C Flansch		x	12	65	60	40	20	20/20	16
			19	80	80		20	20/20	16
			19	100	160		15	15/16	15
			23	125	250		15	15/16	15
			23	150	380		12	12/16	12
			28	200	650		10	10/16	10
			32	250	800		10	10/16	10

[1] Potentiometer oder Schaltkontakte; nur AMV 55
[2] 24V AC/DC oder 230V AC/DC

Preisliste Deutschland 01. Januar 2027 • Technische Änderungen und Irrtum vorbehalten.
Alle Preise sind unverbindliche Preisempfehlungen zuzüglich MwSt.

Link zur aktuellen digitalen Preisliste

Virtus AFQMP 2

Regler komplett, ohne elektr. Stellantriebe, mit Motorstellventil und adaptiven Stellverhältnis.
Einbau Vor- oder Rücklauf

Nennweite			DN	65	80	100	125	150	200	250
k_{VS}-Wert			m^3/h	60	80	160	250	380	650	800
Bereich der max. Volumenstrom-einstellung	Δp_{CV} [1] = 0,1 bar	Q_{min}	m^3/h	4,5	6	9	14	20	35	44
		Q_{max}		27	40	60	100	130	180	280
	Δp_{AFQMP} [1]		bar	0,45		0,4				
	Δp_{CV} [1] = 1,0 bar	Q_{min}	m^3/h	12,2	20	28	46	58	91	126
		Q_{max}		61	100	138	230	290	450	630
	Δp_{AFQMP} [1]		bar	1,0		0,9		0,8		
Druckentlastung				kammerentlastet						
max. Mediumstemperatur				Flüssigkeiten 150 °C						
Wirkdruck			bar	0,1 - 1,0						
elektr. Stellantriebe:										
PN 16/25/40	AME 655 GA/659 SD			o	o	o	o	o	o	o
	AMV(E) 55/56			o	o	o	o	-	-	-



Virtus AFQMP 2 NEU

Nennweite [DN]	Anschluss	Q_{max} [m^3/h] Δpcv= 0,1 - 1,0 bar	PN 16 Best.-Nr.	PN 16 €	PN 25 Best.-Nr.	PN 25 €	PN 40 Best.-Nr.	PN 40 €	WG
65	Flansch EN 1092-1	23 - 61	003G5560	7.000,00	003G5570	7.850,00	003G5580	8.870,00	08
80		30 - 100	003G5561	7.650,00	003G5571	8.100,00	003G5581	9.390,00	
100		45 - 138	003G5562	9.690,00	003G5572	9.750,00	003G5582	11.770,00	
125		71 - 230	003G5563	13.120,00	003G5573	12.860,00	003G5583	13.370,00	
150		100 - 290	003G5564	17.540,00	003G5574	17.370,00	003G5584	21.960,00	
200		174 - 450	003G5565	34.720,00	003G5575	37.920,00	003G5585	37.250,00	
250		220 - 630	003G5566	51.070,00	003G5576	51.170,00	003G5586	54.850,00	



Virtus AFQMP 2 mit iSET/iNet Funktion

Virtus AFQMP 2 Druckantrieb

Δp Einstellbereich [bar]	für DN	Druckantriebsgröße [cm^2]	Federfarbe	PN 16 Best.-Nr.	PN 16 €	PN 40 Best.-Nr.	PN 40 €	WG
0,1 - 1,0	65 -150	160	Blau	003G5612	1.900,00	003G5622	1.860,00	08
	150 - 250	320	Orange	003G5610	2.700,00	003G5620	2.640,00	

AME 65... Elektrische Stellantriebe

Stellsignal stetig oder 3-Punkt Schritt (ohne/mit Sicherheitsfunktion)

Typ	Spannungsversorgung [V]	Stellzeit [s/mm]	Stellkraft [N]	Sicherheitsfunktion	Best.-Nr.	€	WG
AME 655 GA	24	2 oder 6	2000	-	082G3439	1.800,00	08
	230				082G3438	1.800,00	
AME 659 SD	24			ja (mit DIN-Reg.-Nr.)	082G3454	2.090,00	
	230				082G3455	2.090,00	

Intelligenter motorischer Stellantrieb AMEi 6 für iSET & iNET Funktion

Typ	Versorgungsspannung Stellantrieb	für Druckantrieb	Best.-Nr.	€	WG
AMEi 6 **iSET**	230Vac	intelligenter Δp-Stellantrieb mit iSET-Funktion zur automatischen Einstellung des Differenzdruckes an den Reglern AFP 2, AFPQ 2 und AFQMP 2 (Auto-Stabilisierungsfunktion)	082G4300	2.690,00	08
	24VAC/DC		082G4301	2.690,00	



AMEi 6

iSET

HINWEIS:
Die Regler AFQMP 2 werden komplett montiert geliefert,
die elektrischen Stellantriebe sind separat zu bestellen.

[1] DP-Diff.-Druck über dem Differenzdruckregelkegel, CV-Diff.-Druck über dem Motorregelkegel, Δp_{AFQMP} – für Q_{max} benötigter Diff.-Druck.

Motorregelventile für elektrothermische Stellantriebe, Übersicht

Versorgungs spannung	Eingangssignal 2-Punkt / PWM	Typ	Elektrothermischer Antrieb ABV-NO/NC	
230 V AC	x	ABV-	NO	NC
24 V AC	x		NO	NC
		Handverstellung mechanisch	x	x
		Stellzeit s/mm	<10Min. für Nennhub	
		Stellkraft N	-	
		Hub mm	4	3

PN Gehäusewerkstoff Temp. max	Typ	Entlastung	Hub [mm]	DN	kvs [m³/h]	Max. zulässiger Differenzdruck Δp bar Δp	Δp
PN 16 RG5 120 °C Innengewinde	VMV   218	-	2	15	2,5	0,6	
			2	20	4,0	0,5	
			2,5	25	6,3	0,3	
			3	32	10	0,2	
			3,5	40	12	0,2	
PN 16 RG5 120 °C Außengewinde	VMV   218	-	2	15	2,5	0,6 [1]	
			2	20	4,0	0,5 [1]	
			2,5	25	6,3	0,3 [1]	
			3	32	10	0,2 [1]	
			3,5	40	12	0,2 [1]	
PN 10 MS58 120 °C Außen-/Innen-gewinde	RAV.../8   218	-		15	1,5		0,8
				20	2,3		0,8
				25	3,1		0,8
PN 16 RG5 130 °C Außengewinde	VMA   218	-	3	15	0,25; 0,4		7
			3	15	0,63; 1		7
			3	15	1,6		7
			3	15	2,5		4



ABV Elektrothermische Stellantriebe

Elektrothermische Stellantriebe, Stellsignal: 2-Punkt oder PWM

Typ	Versorgungs -spannung	Stellzeit	Handverstellung mechanisch	Für Stellventile[1]	Best.-Nr.	€	WG
ohne Sicherheitsfunktion							
Thermischer Stellantrieb ABV – Stellsignal: Ein, Aus NO stromlos offen, NC stromlos geschlossen							
ABV - NO	230 V AC	< 10 Min.	x	VMV 3-Wege-Mischventil	082F0001	227,00	08
	24 V AC				082F0002	227,00	
ABV - NC				VMA, 2-Wegeventil RAV.../8	082F0052	227,00	
	230 V AC		ohne		082F6003	227,00	
			x		082F0051	227,00	

[1] ABV... mit Gewindering (im Lieferumfang enthalten)

Preisliste Deutschland 01. Januar 2027 • Technische Änderungen und Irrtum vorbehalten.
Alle Preise sind unverbindliche Preisempfehlungen zuzüglich MwSt.

Link zur aktuellen digitalen Preisliste



VMV 3-Wege- Mischventil

Rotguss[1] (RG5), Innengewinde ISO 7/1, max. Temperatur 120 °C

Nennweite [DN]	Typ	Nenndruck [PN]	Anschluss	k_{VS}-Wert [m^3/h]	max. Differenz-druck [bar]	für Stellantrieb	Best.-Nr.	€	WG
15	VMV	16	Rp ½	2,5	0,6	ABV-NO	065F0015	189,00	08
20			Rp ¾	4,0	0,5		065F0020	196,00	
25			Rp 1	6,3	0,3		065F0025	206,00	
32			Rp 1¼	10,0	0,2		065F0032	242,00	
40			Rp 1½	12,0	0,2		065F0040	277,00	



RAV..../8 Durchgangsventil

Messing CuZn39Pb, MS58, mit Innen- und Außengewinde, max. Temperatur 120 °C

15	RAV.../8	PN 10	Rp ½	R ½	1,5	0,8	ABV-NC	013U0017	45,60	08
20			Rp ¾	R ¾	2,3			013U0022	52,00	
25			Rp 1	R 1	3,1			013U0027	84,50	



VMA Durchgangsventil

Rotguss:[1] (RG5), mit Außengewinde DIN ISO 228/1, max. Temperatur 120 °C

DN 15	VMA	PN 16	G ¾ A	0,25	7,0	ABV-NC	065F2030	225,00	08
				0,4			065F2031	225,00	
				0,63			065F2032	225,00	
				1,0			065F2033	225,00	
				1,6			065F2034	225,00	
				2,5	4,0		065F2035	225,00	

Anschlussteile Set (best. aus 2 Stück)

für Stellventile VMA

Nennweite [DN]	Anschluss	mit Anschweißenden		mit Anschraubenden		WG
		Best.-Nr.	€	Best.-Nr.	€	
15	G ¾ A	003H6908	41,80	003H6902	40,90	08
20	G 1 A	003H6909	61,50	003H6903	59,80	
25	G 1¼ A	003H6910	76,30	003H6904	73,30	
32	G 1¾ A	003H6911	118,00	003H6905	118,00	
32	G 1½ A	003H6914	118,00	003H6906	118,00	
40	G 2 A	003H6912	162,00	065B2004	162,00	
50	G 2½ A	003H6913	243,00	065B2005	244,00	

[1] genaue Werkstoffbezeichnung siehe Seite 152

Motorregelventile (Fernwärme) mit Außengewinde, Übersicht

Versorgungs-spannung	Eingangs-signal 2-Punkt	3-Punkt	Stetig	Elektromotorische Antriebe		AMV 150	AMV(E) 10/13		AMV(E) 20/23		AMV(E) 30/33	
230 V AC		x		Typ	AMV ...	150	10	13	20	23	30	33
24 V AC		x			AMV ...	150	10	13	20	23	30	33
24 V AC / DC[1]			x		AME ...		10	13	20	23	30	33
Sicherheitsfunktion Typgeprüft nach DIN EN14597						-	-	x	-	x	-	x
Option Potentiometer						-	-	-	x [2]	x [2]	x [2]	x [2]
Option Schaltkontakte						-	-	-	x [2]	x [2]	x [2]	x [2]
Handverstellung mechanisch						x	x	x [3]	x	x [3]	x	x [3]
Stellzeit s/mm						24	14	14	15	15	3	3
Stellkraft N						250	300	300	450	450	450	450
Hub mm						4,5	7	7	10	10	10	10

PN Gehäuse-werkstoff Temp. max	Typ	Entlastung	Hub [mm]	DN	kvs [m³/h]	Max. zulässiger Differenzdruck Δp / max. zulässiger Absperrdruck p_A [bar] Δp	Δp	Δp/ $Δp_A$	Δp	Δp/ $Δp_A$	Δp	Δp/ $Δp_A$
PN 16 RG5 120 °C Außen-gewinde	VMV  220	-	2	15	2,5	0,6						
			2	20	4,0	0,5						
			2,5	25	6,3	0,3						
			3	32	10	0,2						
			3,5	40	12	0,2						
PN 16 MS ent-zinkungsfrei 130 °C Außen-gewinde	VS 2  220	-	4	15	0,25	4	4	10	6	10	6	10
			4	15	0,40	4	4	10	6	10	6	10
			4	15	0,63	4	4	10	6	10	6	10
			4	15	1,0	4	4	10	6	10	6	10
			4	15	1,6	4	4	10	6	10	6	10
			5	20	2,5		4	10	6	10	6	10
			5	25	4,0		4	10	6	10	6	10
PN 25 RG5 150 °C Außen-gewinde	VM2  220	x	5	15	0,25; 0,4		12	12 / 16	12	12 / 16	12	12 / 16
			5	15	0,63; 1		12	12 / 16	12	12 / 25	12	12 / 25
			5	15	1,6; 2,5;4		12	12 / 16	12	12 / 25	12	12 / 25
			7	20	6,3		12	12 / 16	12	12 / 25	12	12 / 25
			7	25	8		12	12 / 16	12	12 / 25	12	12 / 25
			7	32	10		12	12 / 16	12	12 / 25	12	12 / 25
			10	40	16				12	12 / 16	12	12 / 16
			10	50	25				12	12 / 16	12	12 / 16
PN 25 RG 5 200 °C Außen-gewinde	VGS  221	x	5	15	3,2				10	10 / 10		
			5	20	4,5				10	10 / 10		
			5	25	6,3				10	10 / 10		

[1] 24V DC ab Q2/2027
[2] Potentiometer und Schaltkontakte nur für Version AMV
[3] mechanische Handverstellung nur nach Abnahme des Deckels möglich

Preisliste Deutschland 01. Januar 2027 • Technische Änderungen und Irrtum vorbehalten.
Alle Preise sind unverbindliche Preisempfehlungen zuzüglich MwSt.

Link zur aktuellen digitalen Preisliste

VMV 3-Wege-Mischventile mit Außengewinde DN15-40



3-Wege- Mischventil[2], Rotguss: (RG5), max. Temperatur 120 °C,Außengewinde DIN ISO 228/1

Nennweite [DN]	Typ	Nenndruck [PN]	Anschluss	k_{VS}-Wert [m^3/h]	max. Differenzdruck [bar]	für Stellantrieb[3]	Best.-Nr.	€	WG
15	VMV	16	G ¾ A	2,5	0,6	AMV 150 AMV (E) 10	065F6015	189,00	08
20			G 1 A	4,0	0,5		065F6020	196,00	
25			G 1¼ A	6,3	0,3		065F6025	206,00	
32			G 1½ A	10,0	0,2		065F6032	242,00	
40			G 2 A	12,0	0,2		065F6040	277,00	

VS2 2-Wege-Ventile mit Außengewinde DN15-25



Durchgangsventil, entzinkungsfreies Messing: CuZn36Pb2As,
max. Temperatur 130 °C, Außengewinde DIN ISO 228/1

Nennweite [DN]	Typ	Nenndruck [PN]	Anschluss	k_{VS}-Wert [m^3/h]	max. Differenzdruck [bar]	für Stellantrieb[3]	Best.-Nr.	€	WG
15	VS2	PN 16	G ¾ A	0,25	4,0	AMV 150 (nur DN 15) AMV (E) 10, 20, 30 AMV (E) 13, 23, 33	065F2111	135,00	08
				0,4			065F2112	135,00	
				0,63			065F2113	135,00	
				1,0			065F2114	135,00	
				1,6			065F2115	135,00	
20			G 1 A	2,5			065F2120	201,00	
25			G 1¼ A	4,0			065F2125	265,00	

VM2 2-Wege-Ventile mit Außengewinde DN15-50



Durchgangsventil, Rotguss: (RG5), max. Temperatur 150 °C, Außengewinde DIN ISO 228/1

Nennweite [DN]	Typ	Nenndruck [PN]	Anschluss	k_{VS}-Wert [m^3/h]	max. Differenzdruck [bar]	für Stellantrieb[3]	Best.-Nr.	€	WG
15	VM2[1]	PN 25	G ¾ A	0,25	12,0	AMV (E) 10, 13 AMV (E) 20, 30 AMV (E) 23,33	065B2010	225,00	08
				0,4			065B2011	225,00	
				0,63			065B2012	225,00	
				1,0			065B2013	225,00	
				1,6			065B2014	225,00	
				2,5			065B2015	225,00	
				4,0			065B2026	225,00	
20			G 1 A	4,0			065B2016	382,00	
20			G 1 A	6,3			065B2027	382,00	
25			G 1¼ A	6,3			065B2017	403,00	
25			G 1¼ A	8,0			065B2028	403,00	
32			G 1½ A	10,0			065B2018	670,00	
32			G 1¾ A	10,0			065B2029	670,00	
40			G 2 A	16,0			065B2019	767,00	
50			G 2 ½ A	25,0			065B2020	872,00	

Anschlussteile Set (best. aus 2 Stück)

für Stellventile VMV[2] (Außengewinde), VS2, VM2

		mit Anschweißenden		mit Anschraubenden		
Nennweite [DN]	Anschluss	Best.-Nr.	€	Best.-Nr.	€	WG
15	G ¾ A	003H6908	41,80	003H6902	40,90	08
20	G 1 A	003H6909	61,50	003H6903	59,80	
25	G 1¼ A	003H6910	76,30	003H6904	73,30	
32	G 1¾ A	003H6911	118,00	003H6905	118,00	
32	G 1½ A	003H6914	118,00	003H6906	118,00	
40	G 2 A	003H6912	162,00	065B2004	162,00	
50	G 2½ A	003H6913	243,00	065B2005	244,00	

[1] Isolierzwischenstück siehe Seite 225
[2] Es werden 2 Anschlussteile-Sets benotigt.
[3] Zulässige Ventil- und Antriebskombinationen siehe Seite 219

Preisliste Deutschland 01. Januar 2027 • Technische Änderungen und Irrtum vorbehalten.
Alle Preise sind unverbindliche Preisempfehlungen zuzüglich MwSt.

Link zur aktuellen digitalen Preisliste

Ventil VGS[3] für Medium Heißwasser und Dampf bis 200 °C. Ventil druckentlastet mit Edelstahlbalg.

Nennweite	DN	15	20	25
k_{VS}-Wert Normalausführung	m^3/h	3,2[1]	4,5	6,3
Anschluss Außengewinde DIN ISO 228/1		G ¾ A	G 1 A	G 1¼ A
Δp zul.	bar	10		
Nenndruck	PN	25		
max. Mediumstemperatur	°C	200		
Werkstoff Ventilgehäuse		Rotguss: [2] (Rg-5)		
Ventilhub	mm	5		
Stellzeit	sek./mm	15		
Notstellzeit (AMV 23, AME 23)	sek.	6		
Spannungsversorgung	V/Hz	230/50 ; 24/50		
Leistungsaufnahme	VA	AMV20: 2 VA / AMV 23: 7 VA		
Schutzart		IP 54		
Handverstellung		mechanisch		
max. Umgebungstemperatur	°C	0 ... 55		



VGS 2-Wege-Ventile mit Außengewinde DN15-25 für Dampf

Nennweite [DN]	Best.-Nr.	€	WG
15	065B0788	640,00	08
20	065B0789	697,00	
25	065B0790	789,00	

Anschlussteile Set (best. aus 2 Stück)

	mit Anschweißenden		mit Anschraubenden		mit Flanschen		
Nennweite [DN]	Best.-Nr.	€	Best.-Nr.	€	Best.-Nr.	€	WG
15	003H6908	41,80	003H6902	40,90	003H6915	226,00	08
20	003H6909	61,50	003H6903	59,80	003H6916	226,00	
25	003H6910	76,30	003H6904	73,30	003H6917	226,00	

[1] kvs-Wert 1,0 und 1,6 siehe Seite 158
[2] genaue Werkstoffbezeichnung siehe Seite 152
[3] Das Ventil wird zusammen mit 2 Adaptern geliefert: M34xM45 und M34xM30; M34xM45 ab Werk auf dem Ventil montiert


AMV 150


AMV 10/13


AMV 20, 23, 30, 33

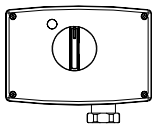
AMV 20 SL, 23 SL

Motorregelventile (Fernwärme) mit Außengewinde

Elektrische Stellantriebe, Stellsignal: 3-Punkt-Schritt.
ohne Sicherheitsfunktion

Typ	Versorgungs-spannung	Stellzeit [s/mm]	Stellkraft [N]	Für Stellventile[1]	Best.-Nr.	€	WG
AMV 150	230 V AC	24	250	VS 2, VMV Außengewinde	082G3090	334,00	08
AMV 10		14	300	VMV Außengewinde VB 2, VM 2	082G3001	542,00	
AMV 20		15	450	VM 2, VB 2, VGS	082G3007	598,00	
AMV 30		3	450		082G3011	968,00	
mit Sicherheitsfunktion							
AMV 13[3]	230 V AC	14	300	VM 2, VB2	082G3003	652,00	08
AMV 23[3]		15	450	VM 2, VB 2, VGS	082G3009	731,00	
AMV 33[3]		3	450		082G3013	1.140,00	
ohne Sicherheitsfunktion, mit Hubbegrenzung							
AMV 20 SL[2]	230 V AC	15	450	VM 2, VB 2, VGS	082G3035	823,00	08
mit Sicherheitsfunktion, mit Hubbegrenzung							
AMV 23 SL[2][3]	230 V AC	15	450	VM 2, VB 2, VGS	082G3037	988,00	08

Zubehör für Stellantriebe AMV . .

Typ		Best.-Nr.	€	WG
AMV 20/23, AMV 30/33,	Schaltkontakte (2x)	082G3201	214,00	08
	Schaltkontakte (2x) und Potentiometer (10 kΩ)	082G3202	450,00	
	Schaltkontakte (2x) und Potentiometer (1 kΩ)	082G3203	450,00	
Zwischenstück	Isolierzwischenstück für Temperaturen >110 °C bis 150 °C für Stellantriebe AMV und AME 10/13/20/20SL/23/23 SL/30/33/130/150 (nur für Flüssigkeiten)	065Z7547	176,00	

Adapter für Stellantriebe AMV 20SL, 23SL

		Best.-Nr.	€	WG
Adapter für Ventile VIM2, AIQM (V73M, V74, V63MK)		003H1834	57,40	08
Adapter für Ventil VIS2 (V93)		003H1835	57,40	


AME 10/13


AME 20, 23, 30, 33

Motorregelventile (Fernwärme) mit Außengewinde

Elektrische Stellantriebe, Stellsignal: 0(2)-10V, 0(4)-20 mA, **ohne Sicherheitsfunktion**

Typ	Versorgungs-spannung	Stellzeit [s/mm]	Stellkraft [N]	Für Stellventile[1]	Best.-Nr.	€	WG
Motorstellantrieb AME 10, 20, 30 – Stellsignal: 0(2) – 10 V, 0(4) – 20 mA							
AME 10[4]	24 V AC	14	300	VMV Außengewinde VB 2, VM 2	082G3005	831,00	08
AME 20[4]		15	450	VM 2, VB 2, VGS	082G3015	900,00	
AME 30		3			082G3017	1.200,00	
Motorstellantrieb AME 13, 23, 33 – Stellsignal: 0(2) – 10 V, 0(4) – 20 mA, **mit Sicherheitsfunktion**							
AME 13[3][4]	24 V AC	14	300	VM 2, VB 2	082G3006	952,00	08
AME 23[3][4]		15	450	VM 2, VB 2, VGS	082G3016	1.050,00	
AME 33[3]		3			082G3018	1.330,00	

[1] Zulässige Ventil- und Antriebskombinationen siehe Seite 219
[2] Adapter für VIU..., AIQM, VIM..., VIS...erforderlich
[3] Typgeprüft nach DIN EN 14597
[4] 24 V DC ab Q2/2027

Motorregelventile (Fernwärme) mit Flansch, Übersicht

Versorgungsspannung	Eingangssignal 3-Punkt	Eingangssignal stetig	Elektromotorische Antriebe Typ	 AMV(E) 10	13	 AMV(E) 20	23	 AMV(E) 30	33	 AME 655 GA	AME 659 SD
230 V AC	x			x	x	x	x	x	x	x[5]	x[5]
24 V AC		x		x	x	x	x	x	x	x[5]	x[5]
230 V AC		x		-	-	-	-	-	-	x[5]	x[5]
Sicherheitsfunktion Typgeprüft nach DIN EN14597				-	x	-	x	-	x	-	x
Option Potentiometer				-	-	x [1]	x [1]	x [1]	x [1]		
Option Schaltkontakte				-	-	x [1]	x [1]	x [1]	x [1]	x	x
Handverstellung mechanisch / elektrisch				x / -	x [2] / -	x / -	x [2] / -	x / -	x [2] / -	x / x	- / x
Stellzeit s/mm				14	14	15	15	3	3	2 oder 6	2 oder 6
Stellkraft N				300	300	450	450	450	450	2000	2000
Hub mm				7	7	10	10	10	10	50	50

PN Gehäusewerkstoff Temp. max	Typ	Entlastung	Hub mm	DN	kvs m^3/h	Adapter	Max. zulässiger Differenzdruck Δp / max. zulässiger Absperrdruck p_A bar: Δp	Δp/ $Δp_A$	Δp	Δp/ $Δp_A$	Δp	Δp/ΔpA[3]	Δp	Δp/ ΔpA[3]
PN 25 GGG40.3 150 °C Flansch	**VB 2**  224	x	5	15	0,25; 0,4		12	12 / 16	12	12 / 16	12	12 / 16		
			5	15	0,63, 1,0		12	12 / 16	12	12 / 16	12	12 / 16		
			5	15	1,6; 2,5; 4		12	12 / 16	12	12 / 16	12	12 / 16		
			5	20	6,3		12	12 / 16	12	12 / 16	12	12 / 16		
			7	25	10		12	12 / 16	12	12 / 16	12	12 / 16		
			10	32	16				12	12 / 16	12	12 / 16		
			10	40	25				12	12 / 16	12	12 / 16		
			10	50	40				12	12 / 16	12	12 / 16		
PN 16/PN 25 GG25/ GGG40.3 150 °C Flansch	**VFM 2**  226	x	30	65	63								8	8/20
			34	80	100								8	8/20
			40	100	160								8	8/20
			40	125	250								8	8/20
			40	150	400								4	4/20
			50	200	630								3	3/20
			50	250	900								3	3/20
PN 16 GG25 PN 25 GGG40.3 PN 40 GS-C25 200 °C [4] Flansch	**VFG (S) 2**  227	x	6	15	4,0	x[6]							16	16/20
			6	20	6,3								16	16/20
			6	25	8								16	16/20
			8	32	16								16	16/20
			8	40	20								16	16/20
			12	50	32								16	16/20
			12	65	50								16	16/20
			18	80	80								16	16/20
			20	100	125								15	15/15
			20	125	160								15	15/15
			24	150	280								12	12/12
			24	200	320								10	10/10
			24	250	400								10	10/10
VFU 2	Öffnungsventil, DN 15 – 125, PN 16, 25, 40, tmax. = 200 °C, siehe Seite 163													

[1] Potentiometer und Schaltkontakte nur für Version AMV ..
[2] mechanische Handverstellung nur nach Abnahme des Deckels möglich
[3] die angebenen Drücke beziehen sich auf eine Mediumstemperatur von 120°C.
Für höhere Temperaturen sind die Druck-Temperatur-Diagramme in den Datenblättern zu beachten.
[4] höhere Temperaturen bis 300 °C siehe Datenblatt VFG ...
[5] 24V AC/DC oder 230V AC/DC
[6] Adapter siehe Seite 227

Preisliste Deutschland 01. Januar 2027 • Technische Änderungen und Irrtum vorbehalten.
Alle Preise sind unverbindliche Preisempfehlungen zuzüglich MwSt.

Link zur aktuellen digitalen Preisliste



VB 2

VB 2 2-Wege-Ventile mit Flansch DN15-50

Durchgangsventile Sphäroguss (GGG-40.3) max. Temperatur 150 °C mit Flansch EN 1092-2

Nennweite [DN]	Typ	Nenndruck [PN]	Anschluss	k_{VS}-Wert [m^3/h]	max. Differenzdruck [bar]	für Stellantrieb[3]	Best.-Nr.	€	WG
15	VB2[1]	25	Flansch	0,25	12,0	AMV (E) 10, 13 AMV (E) 20, 30 AMV (E) 23,33	065B2050	577,00	08
				0,4			065B2051	577,00	
				0,63			065B2052	577,00	
				1,0			065B2053	577,00	
				1,6			065B2054	577,00	
				2,5			065B2055	577,00	
				4,0			065B2056	577,00	
20				6,3			065B2057	638,00	
25				10,0			065B2058	667,00	
32				16,0			065B2059	810,00	
40				25,0			065B2060	923,00	
50				40,0			065B2061	1.060,00	



AMV 20, 23, 30, 33

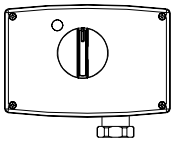

AMV 20 SL, 23 SL

AMV Elektrische Stellantriebe (3-Punkt-Schritt)

Elektrische Stellantriebe, Stellsignal: 3-Punkt-Schritt, **ohne Sicherheitsfunktion**

Typ	Versorgungs-spannung	Stellzeit [s/mm]	Stellkraft [N]	Für Stellventile[1]	Best.-Nr.	€	WG
AMV 10	230 VAC	14	300	VMV Außengewinde VB 2, VM 2	082G3001	542,00	08
AMV 20		15	450	VM 2, VB 2, VGS	082G3007	598,00	
AMV 30		3	450		082G3011	968,00	
mit Sicherheitsfunktion							
AMV 13[3]	230 V AC	14	300	VM 2, VB 2	082G3003	652,00	08
AMV 23[3]		15	450	VM 2, VB 2, VGS	082G3009	731,00	
AMV 33[3]		3	450		082G3013	1.140,00	
ohne Sicherheitsfunktion, mit Hubbegrenzung							
AMV 20 SL[2]	230 V AC	15	450	VM 2, VB 2, VGS	082G3035	823,00	08
mit Sicherheitsfunktion, mit Hubbegrenzung							
AMV 23 SL[2][3]	230 V AC	15	450	VM 2, VB 2, VGS	082G3037	988,00	08

[1] Zulässige Ventil- und Antriebskombinationen siehe Seite 219
[2] Anschlussteile siehe Seite 223
[3] Typgeprüft nach DIN EN 14597

Zubehör für Stellantriebe AMV . .

Typ		Best.-Nr.	€	WG
AMV 20/23, AMV 30/33,	Schaltkontakte (2x)	082G3201	214,00	08
	Schaltkontakte (2x) und Potentiometer (10 kΩ)	082G3202	450,00	
	Schaltkontakte (2x) und Potentiometer (1 kΩ)	082G3203	450,00	
Zwischenstück	Isolierzwischenstück für Temperaturen >110 °C bis 150 °C für Stellantriebe AMV und AME 10/13/20/20SL/23/23 SL/30/33/130/150 (nur für Flüssigkeiten)	065Z7547	176,00	

Adapter für Stellantriebe AMV 20SL, 23SL

		Best.-Nr.	€	WG
Adapter für Ventile VIM2, AIQM (V73M, V74, V63MK)		003H1834	57,40	08
Adapter für Ventil VIS2 (V93)		003H1835	57,40	

AME Elektrische Stellantriebe (stetig)



AME 10/13



AME 20, 23, 30, 33

Elektrische Stellantriebe, Stellsignal: 0(2)-10V, 0(4)-20 mA
ohne Sicherheitsfunktion

Typ	Versorgungs-spannung	Stellzeit [s/mm]	Stellkraft [N]	Für Stellventile [1]	Best.-Nr.	€	WG
Motorstellantrieb AME 10, 20, 30, 655 GA – Stellsignal: 0(2) – 10 V, 0(4) – 20 mA							
AME 10[3]	24 V AC	14	300	VMV Außengewinde VB 2,VM2	082G3005	831,00	08
AME 20[3]		15	450	VM 2, VB 2, VGS	082G3015	900,00	
AME 30		3			082G3017	1.200,00	
Motorstellantrieb AME 13, 23, 33, 659 SD – Stellsignal: 0(2) – 10 V, 0(4) – 20 mA							
mit Sicherheitsfunktion							
AME 13[2)3)]	24 V AC	14	300	VM 2, VB 2	082G3006	952,00	08
AME 23[2)3)]		15	450	VM 2, VB 2, VGS	082G3016	1.050,00	
AME 33[2)]		3			082G3018	1.330,00	

[1] Zulässige Ventil- und Antriebskombinationen siehe Seite 219
[2] Anschlussteile siehe Seite 223
[3] 24 V DC ab Q2/2027

Ventile VFM 2 (Flansch nach EN 1092-2)

Nennweite	DN	65	80	100	125	150	200	250
k_{VS}-Wert	m^3/h	63	100	160	250	400	630	900
Δp max. (mit AMV(E) 65x)	bar	8				4	3	
Δp_A [1] max. (PN 16 - EN GJL-250)[2]	bar	16				10		
Δp_A [1] max. (PN 25 - EN GJS-400-18)[2]	bar	20		16		10		
Stellverhältnis PN 16		>100:1						
Stellverhältnis PN 25		>100:1				>80:1		
Leckrate		<0,03 % von k_{vs}						
Ventilkennlinie		Split-Charakteristik (0-30% linear, 30-100% logarithmisch)						
Mediumstemperatur		Flüssigkeiten (-10[3]) bzw. 2 … 150 °C						

VFM 2 2-Wege-Ventile mit Flansch DN65-250

NEU



	Gusseisen mit Lamellengraphit: EN-GJL-250		Gusseisen mit Kugelgraphit: EN-GJS-400-18		
Nennweite [DN]	**PN 16**		**PN 25**		
	Best.-Nr.	**€**	**Best.-Nr.**	**€**	**WG**
65	065B3500	1.830,00	065B3081	2.390,00	08
80	065B3501	2.330,00	065B3082	2.980,00	
100	065B3502	3.170,00	065B3083	4.030,00	
125	065B3503	4.020,00	065B3084	5.110,00	
150	065B3504	5.780,00	065B3085	6.600,00	
200	065B3505	12.650,00	065B3086	16.880,00	
250	065B3506	16.620,00	065B3087	21.730,00	



AMV(E) Elektrische Stellantriebe

Stellsignal: AMV8x=3-Punkt-Schritt / AME8x=stetig / AME65x= stetig & 3-Punkt-Schritt

Typ	Versorgungs-spannung	Stellzeit [s/mm]	Stellkraft [N]	Sicherheitsfunktion	Für Stellventile	Best.-Nr.	€	WG
AME 655 GA	24 V AC/DC	2 oder 6	2000	-	DN 65-250	082G3439	1.800,00	08
	230 V AC/DC					082G3438	1.800,00	
AME 659 SD	24 V AC/DC			x mit DIN-Reg.-Nr.		082G3454	2.090,00	
	230 V AC/DC					082G3455	2.090,00	
AMV 85	24 V AC	8	5000	-	VFM2 DN 150-250	082G1450	3.190,00	
	230 V AC					082G1451	3.190,00	
AME 85	24 V AC/DC					082G1452	3.830,00	
AMV 86	24 V AC	3				082G1460	3.190,00	
	230 V AC					082G1461	3.190,00	
AME 86	24 V AC					082G1462	3.950,00	

[1] Δp_A ist der max. zulässige Schließdifferenzdruck, der bei vollständig geschlossener Stellung des Ventils anliegt und bei dem das Ventil im Sicherheitsfall absperrt (Absperrdruck)
[2] mit AME 659 SD
[3] bei -10… +2 °C ist eine Kegelstangenheizung erforderlich

Motorregelventile (Fernwärme) mit Flansch

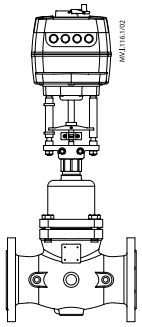

AME 65x + VFG(S) 2 + Adapter

Ventile VFG(S) [2] **/ VFG33** (bei Dampf Ventil VFGS 2 verwenden)

Nennweite	DN	15	20	25	32	40	50	65	80	100	125	150	200	250
k_{VS}-Wert	m^3/h	4,0	6,3	8.0	16	20	32	50	80	125	160	280	320	400
VFGS 2 mit Strömungsteiler [3], k_{VS}-Wert	m^3/h	2,5	4,0	6,3	10	16	25	40	63	100	125	200	225	280
Δp max. PN 16	bar	16	16	16	16	16	16	16	16	15	15	12	10	10
Δp max. PN 25/40	bar	20	20	20	20	20	20	20	20	15	15	12	10	10
Druckentlastung		Niro-Balg: X6CrNiMoTi17-12-2 (W.-Nr. 1.4571)										Rollmembrane [2]		
max. Mediums-temperatur	VFG2 / PN 16	Flüssigkeiten 150 °C										140 °C		
	VFG 2 / PN 25/40	Flüssigkeiten 200 °C										-		
	VFGS 2	Zwischenstück ZF 4: Flüssigk. u. Dampf 350 °C, (siehe Zubehör Seite 201 Pos. 6										300 °C [1]		

VFG 2 / VFGS 2 -Wege-Ventile mit Flansch DN15-250

zulässig bis 150 °C	Gusseisen mit Lamellengraphit: EN-GJL-250 (GG-25)				Gusseisen mit Kugelgraphit: EN-GJS-400-18-LT (GGG-40.3)				Stahlguss: GP240GH (GS-C 25)				
	PN 16				PN 25				PN 40				
Nennweite [DN]	VFG 2		VFGS 2		VFG 2		VFGS 2		VFG 2		VFGS 2		WG
	Best.-Nr.	€	Best.-Nr.	€	Best.-Nr.	€	Best.-Nr.	€	Best.-Nr.	€	Best.-Nr.	€	
15	065B2388	1.740,00	065B2430	1.740,00	065B2401	2.110,00	065B2443	2.110,00	065B2411	2.250,00	065B2453	2.250,00	08
20	065B2389	1.920,00	065B2431	1.920,00	065B2402	2.300,00	065B2444	2.300,00	065B2412	2.450,00	065B2454	2.450,00	
25	065B2390	2.000,00	065B2432	2.000,00	065B2403	2.460,00	065B2445	2.460,00	065B2413	2.690,00	065B2455	2.690,00	
32	065B2391	2.300,00	065B2433	2.300,00	065B2404	2.830,00	065B2446	2.830,00	065B2414	3.020,00	065B2456	3.020,00	
40	065B2392	2.590,00	065B2434	2.590,00	065B2405	3.110,00	065B2447	3.110,00	065B2415	3.730,00	065B2457	3.730,00	
50	065B2393	2.930,00	065B2435	2.930,00	065B2406	3.470,00	065B2448	3.470,00	065B2416	4.030,00	065B2458	4.030,00	
65	065B2394	4.170,00	065B2436	4.170,00	065B2407	4.700,00	065B2449	4.700,00	065B2417	5.450,00	065B2459	5.450,00	
80	065B2395	4.360,00	065B2437	4.360,00	065B2408	5.270,00	065B2450	5.270,00	065B2418	6.290,00	065B2460	6.290,00	
100	065B2396	6.450,00	065B2438	6.450,00	065B2409	7.170,00	065B2451	7.170,00	065B2419	8.850,00	065B2461	8.850,00	
125	065B2397	9.350,00	065B2439	9.350,00	065B2410	11.410,00	065B2452	11.410,00	065B2420	11.590,00	065B2462	11.590,00	
150	065B2398	14.410,00							065B2421	20.640,00			
200	065B2399	24.390,00							065B2422	32.860,00			
250	065B2400	33.940,00							065B2423	54.060,00			

Ventile VFG 33 (Mischventile)

zulässig bis 200 °C

Nennweite [DN]	Gusseisen mit Lamellengraphit: EN-GJL-250 (GG-25), PN 16		Gusseisen mit Kugelgraphit: EN-GJS-400-18-LT (GGG-40.3), PN 25		WG
	Best.-Nr.	€	Best.-Nr.	€	
25	065B2598	2.660,00	065B2606	3.250,00	08
32	065B2599	2.680,00	065B2607	3.290,00	
40	065B2600	3.020,00	065B2608	3.600,00	
50	065B2601	3.280,00	065B2609	3.860,00	
65	065B2602	4.910,00	065B2610	5.500,00	
80	065B2603	5.270,00	065B2611	6.330,00	
100	065B2604	7.990,00	065B2612	8.780,00	
120	065B2605	10.400,00	065B2613	11.300,00	

AME65... Elektrische Stellantriebe

Stellsignal: stetig oder 3-Punkt-Schritt; ohne/mit Sicherheitsfunktion.

Typ	Versorgungs-spannung	Stellzeit [s/mm]	Stellkraft [N]	Sicherheitsfunktion	Für Stellventile	Best.-Nr.	€	WG
AME 655 GA	24 V AC/DC	2 oder 6	2000	-	mit Adapter für VFG(S)2, VFU, VFG3..., AFQM 6[4], AFQM PN 25	082G3439	1.800,00	08
	230 V AC/DC					082G3438	1.800,00	
AME 659 SD	24 V AC/DC			x mit DIN-Reg.-Nr.		082G3454	2.090,00	
	230 V AC/DC					082G3455	2.090,00	

Adapter AME 655 (GA) / AME 659 SD

	Best.-Nr.	€	WG
Adapter zur Kombination von Ventilen VFG(S) 2/VFU 2/VFG 33 und AFQM/AFQM6 der alten Ausführung	065B3527	90,60	08

[1] mit Gehäuseverlängerung,
[2] nur für Dampf und Wasser,
[3] Strömungsteiler auf Anfrage
[4] AFQM 6 siehe Seite 216

Preisliste Deutschland 01. Januar 2027 • Technische Änderungen und Irrtum vorbehalten.
Alle Preise sind unverbindliche Preisempfehlungen zuzüglich MwSt.

Link zur aktuellen digitalen Preisliste

AMZ motorische Auf-/Zu- und Umschaltkugelhähne

AMZ 112 mit Auf-/Zu-Funktion und AMZ 113 mit Umschaltfunktion

Technische Daten

Werkstoff Gehäuse	Messing CW 617 N (gem. DIN EN12165)
Nenndruck	PN 40: bei DN 15 - 32
	PN 25: bei DN 40 - 50
Nennweite	DN 15 bis DN 50 AMZ 112
	DN 15 bis DN 32 AMZ 113
Max. Differenzdruck	6 bar
Temperaturbereich	2 ... 130 °C (mit Stellantrieb 110 °C)
Stellantrieb	
Frequenz	50/60 Hz
Leistungsaufnahme	3,5 VA
Drehmoment	5,10, 15 Nm
Stellzeit	30 s / 90°, 60 s / 90°
Stellsignal	Zweipunkt
Schutzart	IP 42



Typ	DN [mm]	kvs [m³/h]	max dp Ventil [bar]	Anschluss	Bestell Nr.	€	WG
AMZ 112/230V	15	17	6	Rp ½	082G5406	314,00	08
AMZ 112/230V	20	28		Rp ¾	082G5407	332,00	
AMZ 112/230V	25	39		Rp 1	082G5408	356,00	
AMZ 112/230V	32	84		Rp 1 ¼	082G5409	363,00	
AMZ 112/230V	40	156		Rp 1 ½	082G5410	584,00	
AMZ 112/230V	50	243		Rp 2	082G5411	683,00	
AMZ 112/24V	15	17		Rp ½	082G5400	314,00	
AMZ 112/24V	20	28		Rp ¾	082G5401	332,00	
AMZ 112/24V	25	39		Rp 1	082G5402	356,00	
AMZ 112/24V	32	84		Rp 1 ¼	082G5403	363,00	
AMZ 112/24V	40	156		Rp 1 ½	082G5404	584,00	
AMZ 112/24V	50	243		Rp 2	082G5405	683,00	
AMZ 113/230V	15	4,3	6	Rp ½	082G5418	487,00	08
AMZ 113/230V	20	8,3		Rp ¾	082G5419	497,00	
AMZ 113/230V	25	13,0		Rp 1	082G5420	530,00	
AMZ 113/230V	32	21,0		Rp 1¼	082G5421	626,00	
AMZ 113/24V	15	4,3		Rp ½	082G5412	487,00	
AMZ 113/24V	20	8,3		Rp ¾	082G5413	497,00	
AMZ 113/24V	25	13,0		Rp 1	082G5414	530,00	
AMZ 113/24V	32	21,0		Rp 1¼	082G5415	626,00	

2-, 3-, 4-Wege Ventile (HVAC) für Zoneregelung mit Außengewinde, Übersicht






		Stellantrieb		TWA-ZL	AMV(E) 130(H)	AMV(E) 140(H)	AMV(E) 13 SU
Ventil	DN	k_{vs} [m³/h]	Hub [mm]	Max. Differenzdruck Δp [bar]			
 VZL	15	0,25; 0,4; 0,63	2,8	2,5	2,5	2,5	2,5
		1,0; 1,6		2	2	2	2
	20	2,5; 3,5		1	1	1	1

VZL2, VZL3, VZL4 Durchgangs-, 3- und 4-Wegeventile



flach dichtend, Temperaturbereich 2-120 °C, Nenndruck PN 16, Ventilhub 2,8 mm,
Anschlussgewinde nach ISO 228/1,
für Stellantriebe TWA, ZL, AMV(E) 130(H), 140(H), AMV(E)13 SU

VZL2 VZL3 VZL4

Nennweite [DN]	k_{VS}(A-AB) [m³/h]	k_{VS}(B-AB) [m³/h]	max. dp [bar]	Durchgangsventil VZL2		3-Wegeventil VZL3		4-Wegeventil VZL4		WG
				Best.-Nr.	€	Best.-Nr.	€	Best.-Nr.	€	
15	0.25	0.25	2.5	065Z2070	132,00	065Z2080	151,00	065Z2090	159,00	28
	0.40	0.25		065Z2071	132,00	065Z2081	151,00	065Z2091	159,00	
	0.63	0.40		065Z2072	132,00	065Z2082	151,00	065Z2092	159,00	
	1.0	0.63	2.0	065Z2073	132,00	065Z2083	151,00	065Z2093	159,00	
	1.6	1.0		065Z2074	132,00	065Z2084	151,00	065Z2094	159,00	
20	2.5	1.6	1.0	065Z2075	140,00	065Z2085	173,00	065Z2095	195,00	
	3.5	2.5		065Z2076	140,00	065Z2086	173,00	065Z2096	195,00	

Zubehör, Anschlussteile

Beschreibung	Nennweite [DN]	Anschluss	Best.-Nr.	€	WG
Stopfbuchse für VZL...			065F0006	17,70	28
Set mit 2 Stück, besteht aus 2 Überwurfmuttern, 2 Anschlussteilen und 2 Dichtungen	15	Gewinde	065Z7015	42,90	
	20		003H6902	40,90	
	15	Lötende	065Z7016	42,90	
	20		065Z7017	63,90	

HINWEIS: Bestell Nr. und Preis beinhaltet ein Set mit 2 Stück.

[1] Klammerwerte empfohlener Differenzdruck



TWA-ZL Elektrothermische Stellantriebe

für Stellventile VZ... und VZL..., Kabel 1,2 m

Typ	Versorgungs-spannung	Stellzeit [min]	Stellkraft [N]	Max. Hub [mm]	Best.-Nr.	€	WG
TWA-ZL NC	24 VAC/DC	3	90	2,8	082H3100	68,90	28
TWA-ZL NO					082H3101	68,90	
TWA-ZL NC	230 Vac				082H3102	68,90	
TWA-ZL NO					082H3103	68,90	



AMV(E) Elektrische Stellantriebe

für Stellventile VZL...

Typ	Versorgungs-spannung [VAC]	Stellzeit [s/mm]	Stellkraft [N]	Max. Hub [mm]	Best.-Nr.	€	WG
AMV 130/140	Stellsignal: 3-Punkt-Schritt, Kabel 1,5 m						
AMV130	24	24	200	5,5	082H8036	284,00	28
	230				082H8037	284,00	
AMV140	24	12			082H8038	300,00	
	230				082H8039	300,00	
AMV 130/140 H[1)]	Stellsignal: 3-Punkt-Schritt, Kabel 1,5 m						
AMV-H 130	24	24	min. 200	5,5	082H8040	298,00	28
AMV-H 130	230				082H8041	298,00	
AMV-H 140	24	12			082H8042	315,00	
AMV-H 140	230				082H8043	315,00	
AMV 13 SU	Stellsignal: 3-Punkt-Schritt						
AMV 13 SU (einfahrend)	230	14	300	5,5	082H3042	910,00	08
	24				082H3043	910,00	
AME 130/140	Stellsignal: stetig, Kabel 1,5 m						
AME130	24	24	200	5,5	082H8044	448,00	28
AME140		12			082H8045	463,00	
AME 130/140 H*	Stellsignal: stetig, Kabel 1,5 m						
AME-H 130	24	24	200	5,5	082H8046	460,00	28
AME-H 140		12			082H8047	479,00	
AME 13 SU	Stellsignal: stetig						
AME 13 SU (einfahrend)	24	14	300	5,5	082H3044	1.100,00	08

Ersatzteile - Stellantrieb AMV/E 130/140

Beschreibung	Best.-Nr.	€	WG
5 m Kabel mit Stecker für AMV 130/140 (24V)	082H8052	90,80	28
5 m Kabel mit Stecker für AMV 130/140 (230V)	082H8053	89,00	

[1)] H-Ausführung mit Handverstellung

2-Wege Motorregelventile (HVAC) mit Außengewinde / Flansch, Übersicht











		Stellantrieb	AMV(E) 435	AMV(E) 438 SU	AMV(E) 25	AMV(E) 25 SU/SD	AMV(E) 35	AMV(E) 55 AME 65x (GA)	AMV(E) 56	AMV(E) 85	AMV(E) 86
Ventil	**DN**	**k_{vs} [m^3/h]**	**Hub [mm]**	**Schließdruck Δp [bar]**							
VRG & VRB 2	15	0,63; 1; 1,6; 2,5; 4	10	4	4	4	4	4				
	20	6,3	15								
	25	10									
	32	16									
	40	25									
PN 16	50	40									
VL 2	15	0,63; 1; 1,6; 2,5; 4	10	4	4	4	4	4			
	20	6,3									
	25	10									
	32	16	15								
	40	25									
PN 6	50	40									
	65	63	20	2,5							
	80	100									
	100	145	30					1,5	1		
VF 2	15	0,63; 1; 1,6; 2,5; 4	10	4	4	4	4	4			
	20	6,3									
	25	10									
	32	16	15								
	40	25									
PN 16	50	40									
	65	63	20	2,5					2,5		
	80	100									
	100	145	30					1,5	1		
	125	220	40					1	0,5	3	3
	150	320						0,5	0,2	1,5	1,5
VFM 2[2]	200[1]	630						3		7	7
PN 16	250[1]	900						3		5	5

[1] Für DN 200 in Kombination mit AMV(E)85/86: k_{vs} ist um 15% reduziert, Für DN 250 in Kombination mit AMV(E)85/86: kvs ist um 20% reduziert
[2] Weitere Kombinationsmöglichkeiten Siehe Tabelle Seite 223

Preisliste Deutschland 01. Januar 2027 • Technische Änderungen und Irrtum vorbehalten.
Alle Preise sind unverbindliche Preisempfehlungen zuzüglich MwSt.

Link zur aktuellen digitalen Preisliste



VRB 2 2-Wege-Ventile mit Außen- oder Innengewinde DN15-50

PN 16, Rotguss: (RG5), max. Temp 130 °C, für Stellantrieb AMV(E) 435

Nennweite [DN]	Anschluss	k_{VS}-Wert [m^3/h]	Aussengewinde		Innengewinde		WG
			Best.-Nr.	€	Best.-Nr.	€	
15	AG nach ISO 228/1 IG nach EN 10226-1	0.63	065Z0171	264,00	065Z0231	264,00	28
		1	065Z0172	264,00	065Z0232	264,00	
		1.6	065Z0173	264,00	065Z0233	264,00	
		2.5	065Z0174	264,00	065Z0234	264,00	
		4	065Z0175	264,00	065Z0235	264,00	
20		6.3	065Z0176	321,00	065Z0236	321,00	
25		10	065Z0177	369,00	065Z0237	369,00	
32		16	065Z0178	516,00	065Z0238	516,00	
40		25	065Z0179	536,00	065Z0239	536,00	
50		40	065Z0180	726,00	065Z0240	726,00	



VRG 2 2-Wege-Ventile mit Außengewinde DN15-50

PN 16, Grauguss - GG25, max. Temp 130 °C Aussengewinde, für Stellantrieb AMV(E) 435

Nennweite [DN]	Anschluss	k_{VS}-Wert [m^3/h]	Max. Hub [mm]	Aussengewinde		WG
				Best.-Nr.	€	
15	Aussengewinde nach ISO 228/1	0.63	10	065Z0131	204,00	28
		1		065Z0132	204,00	
		1.6		065Z0133	204,00	
		2.5		065Z0134	204,00	
		4		065Z0135	204,00	
20		6.3	15	065Z0136	228,00	
25		10		065Z0137	296,00	
32		16		065Z0138	402,00	
40		25		065Z0139	456,00	
50		40		065Z0140	561,00	

Zubehör Verschraubungsteile für VRG/VRB Ventile

Verschraubung mit Innengewinde, Grauguss GG25

Nennweite [DN]	Best.-Nr.[1)]	€	WG
15	065B4107	39,20	28
20	065B4108	48,20	
25	065B4109	60,60	
32	065B4110	71,10	
40	065B4111	94,10	
50	065B4112	118,00	



VL 2 2-Wege-Ventile mit Flansch DN15-100

PN 6, Grauguss - GG25, max. Temp 130 °C

Nennweite [DN]	Anschluss	k_{VS}-Wert [m^3/h]	Max. Hub [mm]	Best.-Nr.	€	WG
15	Flansch nach ISO7005-2 / EN1092	0.63	20	065Z0371	296,00	28
		1		065Z0372	296,00	
		1.6		065Z0373	296,00	
		2.5		065Z0374	296,00	
		4		065Z0375	296,00	
20		6.3		065Z0376	406,00	
25		10		065Z0377	492,00	
32		16		065Z0378	604,00	
40		25		065Z0379	710,00	
50		40		065Z0380	801,00	
65		63		065Z0381	1.240,00	
80		100		065Z0382	1.500,00	
100		145		065Z3426	2.540,00	



VF 2 2-Wege-Ventile mit Flansch DN15-150

PN 16, Grauguss - GG25 (DN15-100), Sphäroguss - GGG-40.3 (DN125-150), max. Temp 130 °C

Nennweite [DN]	Anschluss	k_{VS}-Wert [m^3/h]	Max. Hub [mm]	Best.-Nr.	€	WG
15	Flansch nach ISO7005-2 / EN1092	0.63	20	065Z0271	384,00	28
		1,0		065Z0272	384,00	
		1,6		065Z0273	384,00	
		2,5		065Z0274	384,00	
		4,0		065Z0275	384,00	
20		6,3		065Z0276	479,00	
25		10,0		065Z0277	545,00	
32		16,0		065Z0278	660,00	
40		25,0		065Z0279	766,00	
50		40,0		065Z0280	812,00	
65		63,0		065Z0281	1.370,00	
80		100,0		065Z0282	1.740,00	
100	Flansch nach EN1092-2	145,0	30	065B3205	2.720,00	
125		220,0	40	065B3230	3.950,00	
150		320,0		065B3255	4.510,00	

VFM 2 2-Wege-Ventile mit Flansch DN200-250

PN 16, Grauguss - GG25, max. Temp 130 °C

200	Flansch nach EN1092-2	630	50	065B3505	12.650,00	08
250		900		065B3506	16.620,00	


AMV/AME 435


AMV/AME 25/35

AMV(E) Elektrische Stellantriebe für 2-Wege-Ventile DN15-50

Stellsignal: 3-Punkt-Schritt ohne / mit Sicherheitsfunktion für Stellventile VRB, VRG, VL, VF

Typ	Versorgungs-spannung	Stellzeit [s/mm]	Stellkraft [N]	für Ventil-Nennweite [DN]	Max. Hub [mm]	Best.-Nr.	€	WG
AMV 435	230 Vac	15/7,5	400	15-80	20	082H0163	480,00	28
	24 VAC/DC					082H0162	480,00	
Stellantriebe ohne Sicherheitsfunktion								
AMV 25[1]	24 Vac	11	1000	15-50	15	082G3023	872,00	28
AMV 25[1]	230 Vac					082G3024	872,00	
AMV 35[1]	24 Vac	3	600			082G3020	879,00	
AMV 35[1]	230 Vac					082G3021	879,00	
Stellantriebe mit Sicherheitsfunktion (keine DIN-Reg.Nr.)								
AMV 25 SD[1] (ausfahrend)	24 Vac	15	450	15-50	15	082H3036	1.150,00	28
	230 Vac					082H3037	1.150,00	
AMV 25 SU[1] (einfahrend)	24 Vac					082H3039	1.130,00	
	230 Vac					082H3040	1.130,00	
AMV 438 SU[2] (einfahrend)	24 Vac					082H0122	1.190,00	
	230 Vac					082H0123	1.190,00	

Stellsignal: 0(2)-10V, 0(4)-20 mA ohne / mit Sicherheitsfunktion
für Stellventile VRB, VRG bis DN 50 und VF, VL bis DN 80

Typ	Versorgungs-spannung	Stellzeit [s/mm]	Stellkraft [N]	für Ventil-Nennweite [DN]	Max. Hub [mm]	Best.-Nr.	€	WG
AME 435	24 VAC/DC	30/ 7,5 / 15	400	15-80	20	082H0161	574,00	28
Stellantriebe ohne Sicherheitsfunktion								
AME 25[1]	24 Vac	11	1000	15-50	15	082G3025	1.020,00	28
AME 35[1]		3	600			082G3022	1.040,00	
Stellantriebe mit Sicherheitsfunktion (keine DIN-Reg.Nr.)								
AME 25 SD[1] (ausfahrend)	24 Vac	15	450	15-50	15	082H3038	1.350,00	28
AME 25 SU[1] (einfahrend)						082H3041	1.350,00	
AME 438 SU[2] (einfahrend)						082H0121	1.370,00	

Zubehör für elektrische Stellantriebe

Beschreibung	Best.-Nr.	€	WG
Adapter für neue Ventilserie DN 15-50 & alte AMV(E) 15/25(SD/SU)	065Z0311	57,80	28
Adapter für neue Ventilserie DN 65-80 & alte AMV(E) 56	065Z0312	57,80	
Adapter für alte Ventilserie DN 15 - 50 & neue AMV(E) 335/435/445	065Z0313	57,80	
Spindelheizung (einschl. Adapter) bis -10 °C	065Z0315	366,00	

Zubehör (nur für AMV 25 und AMV 35 lieferbar)

Beschreibung	Best.-Nr.	€	WG
Hochtemperatur Adapter für VFS2 Ventile (>150 °C)	065Z7548	256,00	08
Zusatzschalter (2x)	082H7015	211,00	28
Zusatzschalter (2x) und Potentiometer (10 kOhm)	082H7016	379,00	
Zusatzschalter (2x) und Potentiometer (1 kOhm)	082H7017	389,00	

[1] Adapter 065Z0311 siehe „Zubehör für elektrische Stellantriebe“
[2] AMV(E) 438 SU inkl. Adapter 065Z0311



AMV(E) 55/56 | AMV(E) 85/86 | AMV(E) 655, 659 | AME 685

AMV(E) Elektrische Stellantriebe für 2-Wege-Ventile DN 65-250

Stellsignal: 3-Punkt-Schritt, ohne / mit Sicherheitsfunktion

Typ	Versorgungs-spannung	Stellzeit [s/mm]	Stellkraft [N]	Sicherheitsfunktion	Für Stellventile [1]	Best.-Nr.	€	WG
AMV 55	24V AC	8	2000	-	VFS (DN 65-100) VL 2/3 (DN 100) VF 2/3 (DN 100-150)	082H3020	1.490,00	08
	230V AC					082H3021	1.670,00	
AMV 56	24V AC	4	1500			082H3023	1.530,00	
	230V AC					082H3024	1.530,00	
AMV 85	24V AC	8	5000		VFM 2 (DN 150-250) VFS 2 (DN 65-100) VF 2/3 (DN 125,150)	082G1450	3.190,00	
	230V AC					082G1451	3.190,00	
AMV 86	24V AC	3				082G1460	3.190,00	
	230V AC					082G1461	3.190,00	
AME 655 GA	24V AC/DC	2 oder 6	2000		VFM2 (DN 65-250) VFS2 (DN 65-100) VF (DN 100-150) VL (DN 100) VFG(S)2. VFG 33[2]	082G3439	1.800,00	
	230V AC/DC					082G3438	1.800,00	
AME 658 SU	24V AC/DC			einfahrend (ohne DIN Reg. Nr.)		082G3450	2.060,00	
	230V AC/DC					082G3451	2.060,00	

Stellsignal: 0(2)-10V, 0(4)-20 mA, ohne / mit Sicherheitsfunktion

Typ	Versorgungs-spannung	Stellzeit [s/mm]	Stellkraft [N]	Sicherheitsfunktion	Für Stellventile [1]	Best.-Nr.	€	WG
AME 55	24V AC	8	2000	-	VFS (DN 65-100) VL 2/3 (DN 100) VF 2/3 (DN 100-150)	082H3022	1.900,00	08
AME 56	24V AC	4	1500			082H3025	1.670,00	
AME 85	24V AC	8	5000		VFM 2 (DN 150-250) VFS 2 (DN 65-100) VF 2/3 (DN 125,150)	082G1452	3.830,00	
AME 86		3	5000			082G1462	3.950,00	
AME 655 GA	24V AC/DC	2 oder 6	2000		VFM2 (DN 65-250) VFS2 (DN 65-100) VF (DN 100-150) VL (DN 100) VFG(S)2. VFG 33[2]	082G3439	1.800,00	
	230V AC/DC					082G3438	1.800,00	
AME 655 SU	24V AC/DC			einfahrend (ohne DIN Reg. Nr.)		082G3450	2.060,00	
	230V AC/DC					082G3451	2.060,00	
AME 658 SD	24V AC/DC	2 oder 6	2000	ausfahrend (ohne DIN Reg. Nr.)		082G3448	2.060,00	
	230V AC/DC					082G3449	2.060,00	
AME 659 SD	24V AC/DC			ausfahrend (mit DIN Reg. Nr.)		082G3454	2.090,00	
	230V AC/DC					082G3455	2.090,00	

[1] Übersichtstabelle vor jeweiliger Ventilserie beachten!
[2] Ohne Typprüfung nach DIN EN 14597

Preisliste Deutschland 01. Januar 2027 • Technische Änderungen und Irrtum vorbehalten.
Alle Preise sind unverbindliche Preisempfehlungen zuzüglich MwSt.

Link zur aktuellen digitalen Preisliste

3-Wege Ventile (HVAC) mit Außengewinde / Flansch, Übersicht

		Stellantrieb	AMV(E) 435	AMV(E) 438 SU	AMV(E) 25	AMV(E) 25 SU/SD	AMV(E) 35	AMV(E) 55 AME65x (GA)	AMV(E) 56	AMV(E) 85	AMV(E) 86	AME 685	AME 855
Ventil	**DN**	**k_{vs} [m³/h]**	**Hub [mm]**	**Schließdruck Δp [bar]**									
VRG & VRB 3	15	0,63; 1; 1,6; 2,5; 4	10	4	4	4	4	4					
	20	6,3	15										
	25	10											
	32	16											
	40	25											
PN 16	50	40											
VL 3	15	0,63; 1; 1,6; 2,5; 4	10	4	4	4	4	4					
	20	6,3											
	25	10											
	32	16	15										
	40	25											
PN 6	50	40											
	65	63	20	2,5									
	80	100											
	100	145	30					1,5	1				
VF 3	15	0,63; 1; 1,6; 2,5; 4	10	4	4	4	4	4					
	20	6,3											
	25	10											
	32	16	15										
	40	25											
PN 16	50	40											
	65	63	20	2,5					2,5				
	80	100											
	100	145	30					1,5	1				
	125	220	40					1	0,5	3	3		
	150	320						0,5	0,2	1,5	1,5		
VF 3	200	630	70									2,3	3,7
	250	1000										2,0	2,2
PN 16	300	1350	80									0,8	1,5



VRB 3 3-Wege-Ventile mit Außen- oder Innengewinde DN15-50

Rotguss: (RG5), max. Temp 130 °C, PN 16, für Stellantrieb AMV(E) 435

Nennweite [DN]	Anschluss	k_{VS}-Wert [m^3/h]	Aussengewinde[2)]		Innengewinde[2)]		WG
			Best.-Nr.	€	Best.-Nr.	€	
15	G 1 A	0,63	065Z0151	264,00	065Z0211	264,00	28
		1,0	065Z0152	264,00	065Z0212	264,00	
		1,6	065Z0153	264,00	065Z0213	264,00	
		2,5	065Z0154	264,00	065Z0214	264,00	
		4,0	065Z0155	264,00	065Z0215	264,00	
20	G 1¼ A	6,3	065Z0156	336,00	065Z0216	336,00	
25	G 1½ A	10,0	065Z0157	386,00	065Z0217	386,00	
32	G 2 A	16,0	065Z0158	518,00	065Z0218	518,00	
40	G 2 ¼ A	25,0	065Z0159	558,00	065Z0219	558,00	
50	G 2 ¾ A	40,0	065Z0160	759,00	065Z0220	759,00	



VRG 3 3-Wege-Ventile mit Außengewinde DN15-50

Grauguss: EN-GJL-250 (GG-25), max. Temp. 130 °C, PN 16, für Stellantrieb AMV(E) 435

Nennweite [DN]	Anschluss	k_{VS}-Wert [m^3/h]	Aussengewinde		WG
			Best.-Nr.	€	
15	G 1 A	0,63	065Z0111	215,00	28
		1,0	065Z0112	215,00	
		1,6	065Z0113	215,00	
		2,5	065Z0114	215,00	
		4,0	065Z0115	215,00	
20	G 1¼ A	6,3	065Z0116	265,00	
25	G 1½ A	10,0	065Z0117	322,00	
32	G 2 A	16,0	065Z0118	426,00	
40	G 2 ¼ A	25,0	065Z0119	479,00	
50	G 2 ¾ A	40,0	065Z0120	596,00	

Zubehör Verschraubungsteile für VRG/VRB Ventile

Verschraubung mit Innengewinde, Grauguss GG25

Nennweite [DN]	Best.-Nr.[1)]	€	WG
15	065B4107	39,20	28
20	065B4108	48,20	
25	065B4109	60,60	
32	065B4110	71,10	
40	065B4111	94,10	
50	065B4112	118,00	

[1)] Bestellnummer beinhaltet einen Satz bestehend aus 3 Stück



VL 3 3-Wege-Ventile mit Flansch DN15-100

Grauguss - GG25, max. Temp 130 °C, PN 6

Nennweite [DN]	Anschluss	k_{VS}-Wert [m^3/h]	Max. Hub	Best.-Nr.	€	WG
15	Flansch nach ISO7005-2 / EN1092	0,6	20	065Z0351	311,00	28
		1,0		065Z0352	311,00	
		1,6		065Z0353	311,00	
		2,5		065Z0354	311,00	
		4,0		065Z0355	311,00	
20		6,3		065Z0356	424,00	
25		10,0		065Z0357	520,00	
32		16,0		065Z0358	639,00	
40		25,0		065Z0359	754,00	
50		40,0		065Z0360	812,00	
65		63,0		065Z0361	1.270,00	
80		100,0		065Z0362	1.530,00	
100		145,0		065Z3413	2.330,00	



VF 3 3-Wege-Ventile mit Flansch DN15-300

GG-25 (bis DN 100, DN 200 - 300) bzw. GGG 40.3 (DN 125-150), max. Temp. 130 °C[)], PN 16

Nennweite [DN]	Anschluss	k_{VS}-Wert [m^3/h]	für Stellantrieb	Best.-Nr.	€	WG
15	Flansch nach ISO7005-2 / EN1092	0,63	**AMV(E) 435** (bis DN 80)	065Z0251	418,00	28
		1,0		065Z0252	418,00	
		1,6		065Z0253	418,00	
		2,5		065Z0254	418,00	
		4,0		065Z0255	418,00	
20		6,3		065Z0256	492,00	
25		10,0	**AMV(E) 55** (DN 100-150)	065Z0257	589,00	
32		16,0		065Z0258	705,00	
40		25,0		065Z0259	818,00	
50		40,0		065Z0260	868,00	
65		63,0	**AMV(E) 85/86** (DN 125-150)	065Z0261	1.410,00	
80		100,0		065Z0262	1.780,00	
100		145,0		065B1685	2.850,00	
125		220,0	**AME 685/AME 855** (DN 200-300)	065B3125	4.140,00	
150		320,0		065B3150	5.180,00	
200		630,0		065B4200	14.140,00	
250		1.000,0		065B4250	18.270,00	
300		1.350		065B4300	25.740,00	


AMV/AME 435


AMV/AME 25/35

AMV(E) Elektrische Stellantriebe für 3-Wege-Ventile DN15-50

Stellsignal: 3-Punkt-Schritt ohne / mit Sicherheitsfunktion für Stellventile VRB, VRG, VL, VF

Typ	Versorgungs-spannung	Stellzeit [s/mm]	Stellkraft [N]	für Ventil-Nennweite [DN]	Max. Hub [mm]	Best.-Nr.	€	WG
AMV 435	230 Vac	15/7,5	400	15-80	20	082H0163	480,00	28
	24 VAC/DC					082H0162	480,00	
Stellantriebe ohne Sicherheitsfunktion								
AMV 25[1]	24 Vac	11	1000	15-50	15	082G3023	872,00	28
AMV 25[1]	230 Vac					082G3024	872,00	
AMV 35[1]	24 Vac	3	600			082G3020	879,00	
AMV 35[1]	230 Vac					082G3021	879,00	
Stellantriebe mit Sicherheitsfunktion (keine DIN-Reg.Nr.)								
AMV 25 SD[1] (ausfahrend)	24 Vac	15	450	15-50	15	082H3036	1.150,00	28
	230 Vac					082H3037	1.150,00	
AMV 25 SU[1] (einfahrend)	24 Vac					082H3039	1.130,00	
	230 Vac					082H3040	1.130,00	
AMV 438 SU[2] (einfahrend)	24 Vac					082H0122	1.190,00	
	230 Vac					082H0123	1.190,00	

Stellsignal: 0(2)-10V, 0(4)-20 mA ohne / mit Sicherheitsfunktion
für Stellventile VRB, VRG bis DN 50 und VF, VL bis DN 80

Typ	Versorgungs-spannung	Stellzeit [s/mm]	Stellkraft [N]	für Ventil-Nennweite [DN]	Max. Hub [mm]	Best.-Nr.	€	WG
AME 435	24 VAC/DC	3 / 7,5 / 15	400	15-80	20	082H0161	574,00	28
Stellantriebe ohne Sicherheitsfunktion								
AME 25[1]	24 Vac	11	1000	15-50	15	082G3025	1.020,00	28
AME 35[1]		3	600			082G3022	1.040,00	
Stellantriebe mit Sicherheitsfunktion (keine DIN-Reg.Nr.)								
AME 25 SD[1] (ausfahrend)	24 Vac	15	450	15-50	15	082H3038	1.350,00	28
AME 25 SU[1] (einfahrend)						082H3041	1.350,00	
AME 438 SU[2] (einfahrend)						082H0121	1.370,00	

Zubehör für elektrische Stellantriebe

Beschreibung	Best.-Nr.	€	WG
Adapter für neue Ventilserie DN 15-50 & alte AMV(E) 15/25(SD/SU)/35	065Z0311	57,80	28
Adapter für neue Ventilserie DN 65-80 & alte AMV(E) 56	065Z0312	57,80	
Adapter für alte Ventilserie DN 15 - 50 & neue AMV(E) 335/435/445	065Z0313	57,80	
Spindelheizung (einschl. Adapter) bis -10 °C	065Z0315	366,00	

Zubehör (nur für AMV 25 und AMV 35 lieferbar)

Beschreibung	Best.-Nr.	€	WG
Hochtemperatur Adapter für VFS2 Ventile (>150 °C)	065Z7548	256,00	08
Zusatzschalter (2x)	082H7015	211,00	28
Zusatzschalter (2x) und Potentiometer (10 kOhm)	082H7016	379,00	
Zusatzschalter (2x) und Potentiometer (1 kOhm)	082H7017	389,00	

[1] Adapter 065Z0311 siehe „Zubehör für elektrische Stellantriebe“
[2] AMV(E) 438 SU inkl. Adapter 065Z0311



AMV(E) 55/56 | AMV(E) 85/86 | AMV(E) 655, 659 | AME 685 | AME 855

AMV(E) Elektrische Stellantriebe für 3-Wege-Ventile DN65-300

Stellsignal: 3-Punkt-Schritt, ohne / mit Sicherheitsfunktion

Typ	Versorgungs-spannung	Stellzeit [s/mm]	Stellkraft [N]	Sicherheitsfunktion	Für Stellventile [1]	Best.-Nr.	€	WG
AMV 55	24V AC	8	2000	-	VFS (DN 65-100) VL 2/3 (DN 100) VF 2/3 (DN 100-150)	082H3020	1.490,00	08
	230V AC					082H3021	1.670,00	
AMV 56	24V AC	4	1500			082H3023	1.530,00	
	230V AC					082H3024	1.530,00	
AMV 85	24V AC	8	5000		VFM 2 (DN 150-250) VFS 2 (DN 65-100) VF 2/3 (DN 125,150)	082G1450	3.190,00	
	230V AC					082G1451	3.190,00	
AMV 86	24V AC	3				082G1460	3.190,00	
	230V AC					082G1461	3.190,00	
AME 655 GA	24V AC/DC	2 oder 6	2000		VFM2 (DN 65-250) VFS2 (DN 65-100) VF (DN 100-150) VL (DN 100) VFG(S)2. VFG 33[2]	082G3439	1.800,00	
	230V AC/DC					082G3438	1.800,00	
AME 658 SU	24V AC/DC			einfahrend (ohne DIN Reg. Nr.)		082G3450	2.060,00	
	230V AC/DC					082G3451	2.060,00	

Stellsignal: 0(2)-10V, 0(4)-20 mA, ohne / mit Sicherheitsfunktion

Typ	Versorgungs-spannung	Stellzeit [s/mm]	Stellkraft [N]	Sicherheitsfunktion	Für Stellventile [1]	Best.-Nr.	€	WG
AME 55	24V AC	8	2000	-	VFS (DN 65-100) VL 2/3 (DN 100) VF 2/3 (DN 100-150)	082H3022	1.900,00	08
AME 56	24V AC	4	1500			082H3025	1.670,00	
AME 85	24V AC	8	5000		VFM 2 (DN 150-250) VFS 2 (DN 65-100) VF 2/3 (DN 125,150)	082G1452	3.830,00	
AME 86		3	5000			082G1462	3.950,00	
AME 655 GA	24V AC/DC	2 oder 6	2000		VFM2 (DN 65-250) VFS2 (DN 65-100) VF (DN 100-150) VL (DN 100) VFG(S)2. VFG 33[2]	082G3439	1.800,00	
	230V AC/DC					082G3438	1.800,00	
AME 655 SU	24V AC/DC			einfahrend (ohne DIN Reg. Nr.)		082G3450	2.060,00	
	230V AC/DC					082G3451	2.060,00	
AME 658 SD	24V AC/DC	2 oder 6	2000	ausfahrend (ohne DIN Reg. Nr.)		082G3448	2.060,00	
	230V AC/DC					082G3449	2.060,00	
AME 659 SD	24V AC/DC			ausfahrend (mit DIN Reg. Nr.)		082G3454	2.090,00	
	230V AC/DC					082G3455	2.090,00	
AME 685	24V AC/DC	2,7 oder 6,5	5000	-	VF 3 DN 200 - 300	082G3500	4.190,00	
	230V AC/DC					082G3501	4.190,00	
AME 855	24V AC	2	15000	-		082G3510	5.380,00	
	230V AC					082G3511	5.380,00	

[1] Übersichtstabelle vor jeweiliger Ventilserie beachten!
[2] Ohne Typprüfung nach DIN EN 14597

ECL Comfort, Übersicht 244
ECL Comfort 120 246
ECL Comfort 210 246
ECL Comfort 296 246
ECL Comfort 310 246
Applikationsschlüssel für ECL Comfort 210, 296 und 310 248
ECL Comfort, Austauschliste 250
Leanheat® Monitor 251





ECL Comfort 120



ECL Comfort 296



ECL Comfort 210 / 310

				210	310
Blackbox- Variante [1] (ohne Display, ohne Bedienungselement)		●	-	●	●
grafisches Display		-	●	●	●
1 Regelkreis		●	●	●	●
2 Regelkreise		-	●	●	●
3 Regelkreise		-	-	-	●
Warmwasservorrangschaltung		-	●	●	●
Eingänge	Fühler	max. 4 x Pt 1000	max. 8 x Pt 1000	max. 8 x Pt 1000	max. 10 x Pt 1000
	Impuls	●	●	●	●
	Frei konfigurierbar: (0-10 V oder Pt 1000 oder digital)	-	2	2	4
Ausgänge	Triac	1 x 3-Punkt	2 x 3-Punkt	2 x 3-Punkt	3 x 3-Punkt
	Relais	1 x 2-Punkt	4 x 2-Punkt	4 x 2-Punkt	6 x 2-Punkt
	PWM	●	-	-	-
Zeitprogramm		●	●	●	●
Schnittstelle RS485 (für Master-Slave-Betrieb)		●[3]	●	●	●
Mod-Bus-Schnittstelle (für Vernetzung und Datenfernauslesung)		●	●	-	●
M-Bus-Schnittstelle		-	●	-	●
Mod-Bus- TCP-Schnittstelle		●	●	-	●
USB-Schnittstelle für Service		-	●	●	●
Bluetooth-Schnittstelle für Service, Inbetriebnahme und Bedienung		●	-	-	-
Spannungs-versorgung	230 V, 50 Hz	●	●	●	●
	24 V, 50 Hz	-	-	-	auf Anfrage
Gehäuse-Einbaumaße (für Schalttafel)		137 x 88	138 x 92	nur für Fernbedienung ECA30/31 [2]	
Gehäusemaße (Frontansicht)		144 x 96	144 x 96	220 x 110	220 x 110
Seite		246	246	246	246

[1] Einstellung nur über Fernbedienung ECA30
[2] Nur mit zusätzlichem Rahmensatz - Ausschnitt 138 x 92
[3] M-S nur für ECL Comfort 120 untereinander (nicht mit ECL Comfort 210, 296 oder 310 kombinierbar)

Preisliste Deutschland 01. Januar 2027 • Technische Änderungen und Irrtum vorbehalten.
Alle Preise sind unverbindliche Preisempfehlungen zuzüglich MwSt.

Link zur aktuellen digitalen Preisliste

ECL COMFORT					Heizkreistyp			Warmwasser-Systeme			Referenz zu ECL-Karten
ECL 210	ECL 296	ECL 310	Applikations-Schlüssel	Applikationen und Systeme	Heizung	Kühlung	Warmwasser	Speicher mit Heizregister	Speicher-ladesystem	Durchfluss-System	(ECL Comfort 200/300)
•	•	•	A214/A314[1),2)]	RLT							C14
•	•	•	A217	FW							C17, P17
•	•	•	A230	FW / FK							C30, P30, C12, L10
•	•	•	A231/A331[2)]	FW							--
•	•	•	A232/A332[2),3)]	FW/FK							L32, H08
•	•	•	A237/A337	FW							C37, C35
•	•	•	A247/A347	FW							C47
•	•	•	A260	FW							C60, C62
•	•	•	A266	FW							C66
•	•	•	A267	FW							C67
•	•	•	A275/A375 [2),3)]	Heizkessel							P20, C25, C55, C75
		•	A319[2)]	FW							--
		•	A333	FW							--
		•	A361[2)]	FW							--
		•	A362[3)]	FW							--
		•	A367	FW							--
		•	A376[2)]	FW							--
		•	A377	FW							--
		•	A390	FW							--

Legende für ECL Applikationsschlüssel:

A = Applikationsschlüssel
A2xy = Verwendung für ECL Comfort 296, 210 und 310
A3xy = Nur verwendbar mit ECL Comfort 310
xy = spezifischer Applikationstyp

HINWEIS: FW (Fernwärme); FK (Fernkühlung); RLT (Raumlufttechnik)

[1)] Entweder Heizung oder Kühlung
[2)] Die Bedienungsanleitung steht nur in elektronischer Form als PDF zur Verfügung
[3)] Einsatz der Zusatzmodule ECA32/35 beachten

Preisliste Deutschland 01. Januar 2027 • Technische Änderungen und Irrtum vorbehalten.
Alle Preise sind unverbindliche Preisempfehlungen zuzüglich MwSt.

Link zur aktuellen digitalen Preisliste



ECL Comfort 120

inklusive Sockel

Typ	Ausführung	Best.-Nr.	€	WG
ECL Comfort 120	Elektronischer Temperaturregler für einen witterungsgeführten Heizungskreis (alternativ Raumtemperatur geführt oder über einen Thermostat). Hardware- Version 230V AC inkl. Sockel;	100B1200	966,00	08



ECL Comfort 210

Sockel, siehe unten

Typ	Ausführung	Best.-Nr.	€	WG
ECL Comfort 210	Elektronischer Temperaturregler für unterschiedliche Applikationen A2xy, Hardware- Version 230 V AC; Der Sockel ist nicht im Lieferumfang enthalten.	087H3020	590,00	08
ECL Comfort 210 B	Elektronischer Temperaturregler für unterschiedliche Applikationen A2xy ohne Display und ohne Bedienelement, Hardware- Version 230 V AC; Der Sockel ist nicht im Lieferumfang enthalten. Eine Fernbedienung ECA 30 oder 31 ist notwendig.	087H3030	526,00	



ECL Comfort 296

Sockel, Einbausatz, siehe unten

Typ	Ausführung	Best.-Nr.	€	WG
ECL Comfort 296	Elektronischer Temperaturregler für unterschiedliche Applikationen A2xy, Hardware- Version 230 V AC; Der Sockel ist nicht im Lieferumfang enthalten.	087H3000	1.070,00	08



ECL Comfort 310

Sockel, Einbaumodule, siehe unten

Typ	Ausführung	Best.-Nr.	€	WG
ECL Comfort 310	Elektronischer Temperaturregler für unterschiedliche Applikationen A2xy & A3xy, Hardware- Version 230 V AC; Der Sockel ist nicht im Lieferumfang enthalten.	087H3040	1.260,00	08
ECL Comfort 310 B	Elektronischer Temperaturregler für unterschiedliche Applikationen A2xy & A3xy, ohne Display und ohne Bedienelement, Hardware- Version 230 V AC; Der Sockel ist nicht im Lieferumfang enthalten. Eine Fernbedienung ECA 30 oder 31 ist notwendig.	087H3050	1.130,00	
ECL Comfort 310	Oben aufgeführte Regler in Hardware-Version 24 V AC	auf Anfrage	auf Anfrage	




Sockel für ECL Comfort 210, 296 und 310

Typ	Ausführung	Best.-Nr.	€	WG
ECL Comfort 210	Sockel für Wandmontage oder auf DIN-Schiene	087H3220	53,20	08
ECL Comfort 296	Sockel für Wandmontage, Tafelmontage oder auf DIN-Schiene	087H3240	65,20	
	Einbausatz für Tafelmontage	087H3242	46,50	
ECL Comfort 210 und 310	Sockel für Wandmontage oder auf DIN-Schiene	087H3230	73,10	




Einbaumodul für ECL Comfort 310

Typ	Ausführung	Best.-Nr.	€	WG
ECA 32[1)]	E / A - Modul (6 Sensor + 2 Impulseingänge, 4 Relais + 3 analoge Ausgänge)	087H3202	388,00	08
ECA 35[1)]	E / A - Modul (2 Sensor + 2 Impulseingänge, 4 Relais + 3 analoge + 4 PWM Ausgänge)	087H3205	388,00	



Raum- / Fernbedienungseinheit für ECL Comfort 210, 296, 310

Typ	Ausführung	Best.-Nr.	€	WG
ECA 30	Fernbedienungseinheit mit integriertem Temperaturfühler sowie Anschlussmöglichkeit für einen externen Raumtemperaturfühler (Pt1000)	087H3200	170,00	08
ECA 31	Fernbedienung mit integriertem Temperatur- und Feuchtigkeitsfühler, sowie Anschlussmöglichkeit für einen externen Raumtemperaturfühler (Pt 1000)	087H3201	300,00	
Montagerahmen zum Schalttafeleinbau, für ECA 30 und ECA 31	Rahmeneinsatz für die Montage einer Fernbedienung in einen Schalttafelausschnitt mit dem Format 138 x 92 mm (tatsächlicher Ausschnittsmaß 139 x 93 mm)	087H3236	15,10	

[1)] Das Modul bietet zusätzliche Ein- und Ausgänge für spez. Applikationen (A314, A319, A362, A375, A390)



Applikationsschlüssel für ECL Comfort 210, 296 und 310

Applikation	Beschreibung	Nutzbare Reglerausgänge ECL 210 ECL 296	Nutzbare Reglerausgänge ECL 310	Best.-Nr.	€	WG
A 214 / A 314	Konstanttemperaturregelung (Heizung/Kühlung) von raumlufttechnischen Anlagen mit Frostschutzfunktion und Brandmeldekontakt. Optional mit analoger Ansteuerung von Rotationswärmeübertrager für den ECL Comfort 310 in Verbindung mit dem Modul ECA 32.	2 x 3 – Pkt. 4 x 2 – Pkt.	2 x 3 – Pkt. 5 x 2 – Pkt. 1 x 0-10 V[1]	087H3811	247,00	
A 217	Konstante Temperaturregelung des Warmwassers für Speicher mit innenliegendem Wärmeübertrager, Speicherlade- oder Durchflusssystem mit Rücklaufbegrenzung und Frostschutzfunktion.	1 x 3 - Pkt. 3 x 2 - Pkt.	1 x 3 – Pkt. 2 x 2 – Pkt. 1 x 0-10 V[1]	087H3829	76,50	
A 230	Witterungsgeführte Vorlauftemperaturregelung der - Raumheizung in Fernwärmeanlagen mit Rücklaufbegrenzung - Raumkühlung in Fernkälteanlagen mit Rücklaufanhebung - Raumheizung in Kesselanlagen mit Rücklaufanhebung	1 x 3-Pkt. 2 x 2-Pkt.	1 x 3-Pkt. 2 x 2-Pkt. 1 x 0-10V[1]	087H3820	73,90	
A 231 / A 331	Witterungsgeführte Vorlauftemperaturregelung der Raumheizung und Rücklaufbegrenzung. Mit Nachspeiseeinrichtung von der primären Fernwärme in die sekundärseitige Kundenanlage mit Druck- und Differenzdrucküberwachung der Kundenanlage.	2 x 3-Pkt. 4 x 2-Pkt.	2 x 3-Pkt. 5 x 2-Pkt.	087H3805	330,00	
A 232 / A 332	Witterungsgeführte Vorlauftemperaturregelung der Raumheizung und der Raumkühlung mit zwei Stellantrieben und Rücklaufbegrenzung bzw. Rücklaufanhebung. Taupunktberechnung im Kühlbetrieb und optional Warmwasser im Durchflusssystem.	2 x 3 – Pkt. 4 x 2 – Pkt.	3 x 3 – Pkt. 6 x 2 – Pkt. 1 x 2-Pkt. [1]	087H3812	350,00	
A 237 / A 337	Witterungsgeführte Vorlauftemperaturregelung der Raumheizung und konstante Temperaturregelung des Warmwassers mit einem Stellantrieb und Rücklaufbegrenzung. Parallel- und Vorrangbetrieb mit zeitlicher Begrenzung, sowie Frostschutzüberwachung.	1 x 3 – Pkt. 4 x 2 – Pkt.	1 x 3 – Pkt. 5 x 2 – Pkt.	087H3821	89,80	
A 247 / A 347	Witterungsgeführte Vorlauftemperaturregelung der Raumheizung und konstante Temperaturregelung des Warmwassers mit zwei Stellantrieben und Rücklaufbegrenzung. Parallel- und Vorrangbetrieb mit zeitlicher Begrenzung, sowie Frostschutzüberwachung.	2 x 3 – Pkt. 4 x 2 – Pkt.	2 x 3 – Pkt. 5 x 2 – Pkt.	087H3822	115,00	
A 260	Witterungsgeführte Vorlauftemperaturregelung der Raumheizung mit zwei Stellantrieben für zwei Heizungskreise und Rücklaufbegrenzung. Mit Frostschutzüberwachung, Estrichaufheizung, etc.	2 x 3 – Pkt. 3 x 2 – Pkt.		087H3823	103,00	
A 266	Witterungsgeführte Vorlauftemperaturregelung der Raumheizung und konstante Temperaturregelung des Warmwassers im Durchflusssystem mit zwei Stellantrieben und Rücklaufbegrenzung. Mit Frostschutzüberwachung und optionalem Durchflussschalter für die Regelung des Durchflusssystems.	2 x 3 – Pkt. 3 x 2 – Pkt.		087H3824	238,00	
A 267	Witterungsgeführte Vorlauftemperaturregelung der Raumheizung für zwei Heizungskreise und konstante Temperaturregelung des Speichers mit innenliegendem Wärmeübertrager mit zwei Stellantrieben und Rücklaufbegrenzung. Parallel- und Vorrangbetrieb mit zeitlicher Begrenzung, sowie Frostschutzüberwachung.	2 x 3 – Pkt. 4 x 2 – Pkt.		087H3828	122,00	
A 275 / A 375	Brennerregelung von max. 8 Brennerstufen oder modulierter Ansteuerung und Rücklaufanhebung. Witterungsgeführte Vorlauftemperaturregelung der Raumheizung von max. einem direkten und einem gemischten Heizungskreis, sowie die konstante Temperaturregelung eines Speichers mit innenliegendem Wärmeübertrager.	2 x 3 – Pkt. 4 x 2 – Pkt.	3 x 3 – Pkt. 6 x 2 – Pkt. 1 x 0 - 10 V[1] 4 x 2 Pkt.[1]	087H3814	288,00	08
A 319	Witterungsgeführte Regelung eines Pufferspeichers mit einem Stellantrieb und einer drehzahlgeregelten Pumpe und Rücklaufbegrenzung. Versorgung der Wohnungsstationen mit optionaler Druckmessung und drehzahlgeregelter Zubringerpumpe, sowie optionalem Mischventil mit Stellantrieb.		2 x 3 – Pkt. 4 x 2 – Pkt. 2 x 0 – 10 V[1] 2 x PWM[2]	087H3831	251,00	
A 333	Witterungsgeführte Vorlauftemperaturregelung mit Rücklaufbegrenzung, primären und sekundären Druckmessungen, Optionale Netzpumpenregelung nach Schlechtpunktmessung über Leanheat-Monitor, Nachspeiseeinrichtung und Regelung von Doppelpumpen (On/Off oder Drehzahl geregelt).		1 x 3 - Pkt. 6 x 2 - Pkt. 3 x 0 - 10V [1] 1 x 2 - Pkt. [1]	087H3818	auf Anfrage	
A 361	Witterungsgeführte Vorlauftemperaturregelung der Raumheizung mit zwei Stellantrieben für zwei Heizungskreise und Rücklaufbegrenzung. Mit Nachspeiseeinrichtung für beide Heizungskreise von der primären Fernwärme in die sekundärseitige Kundenanlage mit Druck- und Differenzdrucküberwachung der Kundenanlage.		3 x 3-Pkt. 6 x 2-Pkt.	087H3804	530,00	
A 362	Witterungsgeführte Wärmetauscher-Folgeschaltung für zwei Wärmeübertrager und Rücklaufbegrenzung. Optionale Regelung von zwei stetigen Stellantrieben (0-10V) und/oder zwei reversierbaren Stellantrieben (3-Pkt.-Schritt) mit Stellungsrückmeldung, sowie die Ansteuerung von zwei Klappenantrieben. Erweiterbar auf max. 6 Wärmeübertrager über Master-Slave Betrieb.		2 x 3 – Pkt. 5 x 2 – Pkt. 3 x 0 –10 V[3]	087H3845	550,00	
A 367	Witterungsgeführte Vorlauftemperaturregelung der Raumheizung für zwei Heizungskreise und konstante Temperaturregelung des Speicherladesystems mit zwei Stellantrieben und Rücklaufbegrenzung. Parallel- und Vorrangbetrieb mit zeitlicher Begrenzung, sowie Frostschutzüberwachung.		2 x 3 – Pkt. 6 x 2 – Pkt.	087H3825	134,00	
A 376	Witterungsgeführte Vorlauftemperaturregelung der Raumheizung für zwei Heizungskreise und konstante Temperaturregelung des Warmwassers im Durchflusssystem mit drei Stellantrieben und Rücklaufbegrenzung. Alternative witterungsgeführte Vorlauftemperaturregelung der Raumheizung von einem Heizungskreis und konstante Temperaturregelung des Warmwassers für zwei Durchflusssysteme mit drei Stellantrieben und Rücklaufbegrenzung. Mit Frostschutzüberwachung und optionalem Durchflussschalter für die Regelung eines Durchflusssystems.		3 x 3 – Pkt. 3 x 2 – Pkt.	087H3810	265,00	
A 377	Witterungsgeführte Vorlauftemperaturregelung der Raumheizung für zwei Heizungskreise und konstante Temperaturregelung des Speicherladesystems mit drei Stellantrieben und Rücklaufbegrenzung. Parallel- und Vorrangbetrieb mit zeitlicher Begrenzung, sowie Frostschutzüberwachung.		3 x 3 – Pkt. 6 x 2 – Pkt.	087H3827	248,00	
A 390	Witterungsgeführte Vorlauftemperaturregelung der Raumheizung für drei Heizungskreise und konstante Temperaturregelung des Speichers mit innenliegendem Wärmeübertrager oder Speicherladesystems, mit drei Stellantrieben und Rücklaufbegrenzung. Parallel- und Vorrangbetrieb mit zeitlicher Begrenzung, sowie Frostschutzüberwachung. Alternative witterungsgeführte Vorlauftemperaturregelung der Raumkühlung, für drei Kühlkreise, in Fernkälteanlagen mit drei Stellantrieben und Rücklaufanhebung.		3 x 3 – Pkt. 6 x 2 – Pkt. 3 x 0 - 10V[1]	087H3832	251,00	

HINWEIS: weitere Applikationen auf Anfrage möglich

[1] Applikationsabhängig, evtl. mit Zusatzmodul ECA 32
[2] Applikationsabhängig, evtl. mit Zusatzmodul ECA 35
[3] mit Zusatzmodul ECA 32
Alle Bedienungsanleitungen können über www.danfoss.com herunter geladen werden

Preisliste Deutschland 01. Januar 2027 • Technische Änderungen und Irrtum vorbehalten.
Alle Preise sind unverbindliche Preisempfehlungen zuzüglich MwSt.

Link zur aktuellen digitalen Preisliste

Zubehör

Temperaturfühler Pt1000 für ECL Comfort 120, 210, 296, 310

Typ	Ausführung	Best.-Nr.	€	WG
ESMT	Außenfühler	084N1012	57,40	08
ESM-10	Raumfühler	087B1164	57,40	
ESM-11	Anlegefühler	087B1165	63,60	
ESMU-100	Tauchfühler , Tauchtiefe 100 mm, Edelstahl	087B1182	155,00	
ESMU-250	Tauchfühler , Tauchtiefe 250 mm, Edelstahl	087B1183	195,00	
ESMU-100	Tauchfühler , Tauchtiefe 100 mm, Kupfer	087B1180	117,00	
ESMU-250	Tauchfühler , Tauchtiefe 250 mm, Kupfer	087B1181	160,00	
ESMC	Anlegefühler , 2,5 m Kabelanschluss	087N0011	70,30	
ESMB-12	Universalfühler , ø 5,7 mm x 40 mm, 2,5 m Kabelanschluss	087B1184	76,40	

Tauchhülsen für Temperaturfühler Pt1000

Typ	Best.-Nr.	€	WG
Tauchhülse für ESMU 100 mm, Edelstahl	087B1190	107,00	08
Tauchhülse für ESMU 250 mm, Edelstahl	087B1191	151,00	
Tauchhülse für ESMB-12, Edelstahl 100 mm	087B1192	82,50	
Tauchhülse für ESMB-12, Edelstahl 250 mm	087B1193	113,00	

Elektrische Sicherheitsthermostate STW und TW/STW (nach EN 14597 geprüft)

Typ	Einstellbereich in °C	Fühler in mm	Best.-Nr.	€	WG
AT 02 (TW)	0 .. 120	Ø 6 x 87	640U4839	242,00	32
AT 20 (STW)	40 .. 100	Ø 6 x 60	004F1713	162,00	
AT 70 (STB)	70 .. 130	Ø 6 x 60	004F1710	403,00	
AT 220 (TW/STW)	0 .. 120 (TW) 70 .. 130 (STW)	Ø 6 x 87 Ø 6 x 60	004F1724	297,00	

Tauchhülsen für Sicherheitsthermostate AT 20 und AT220

Typ	Best.-Nr.	€	WG
Tauchhülse für AT 20 und AT 220 Messing, 150 mm	004F1752	60,00	32
Tauchhülse für AT 20 und AT 220, Messing, 200 mm	004F1754	64,60	
Tauchhülse für AT 220 (TR/STW), Edelstahl, 200 mm	641U3487	164,00	

Alte Regelung		Neue Regelung					
Alter Regler	Bestehende Applikation	Neuer Regler	Best.-Nr.	Vergleichbare Applikation	Best.-Nr.	Zubehör	Best.-Nr.
ECL 3300 ECL 3310		ECL Comfort 296	087H3000	A230	087H3820	Montagesockel [2]	087H3240
ECL 9300				A230	087H3820		
ECL 9310							
ECL 9370				A237 / A337	087H3821		
ECL 9600				A260	087H3823		
ECL Comfort 100 M				A230	087H3820		
ECL Comfort 200	P16			A266 [1]	087H3824		
	P17			A217	087H3829		
	P20			A275 / A375	087H3814		
	P30			A230	087H3820		
ECL Comfort 300	C14			A214 / A314	087H3811		
	C25			A275 / A375	087H3814		
	C37			A237 / A337	087H3821		
	C47			A247 / A347	087H3822		
	C55			A275 / A375	087H3814		
	C62			A260	087H3823		
	C66			A266	087H3824		
	C67			A267 [3]	087H3828		
	C75			A275 / A375	087H3814		

Hinweis:
Wenn die alten Fühler plausible Messergebnisse liefern, können diese weiterhin mit dem neuen Regler ECL Comfort 296 verwendet werden.
Falls die alte Regelung über eine Fernbedienung bedient wurde, wird zusätzlich eine Fernbedienung ECA 30 benötigt (Best.-Nr. 087H3200).
Der ECL Comfort 296 kann nicht in ein Master-Slave-System, bestehend aus ECL Comfort 300, eingebunden werden!

[1] zusätzlich steht noch ein witterungsgeführter Regelkreis zur Verfügung.
[2] Falls die alte Regelung in einer Schalttafel eingebaut ist, wird anstelle des Montagesockels ein Einbausatz für den Schalttafeleinbau benötigt (Best.-Nr. 087H3242).
[3] nur für max. 4 Relaisausgänge

Mit Leanheat® Monitor steuern, überwachen und optimieren Sie Ihr gesamtes Fernwärmenetz

Leanheat® Monitor von Danfoss ist eine webbasierte SCADA-Softwarelösung (SCADA = Supervisory Control And Data Acquisition) für das effiziente Management von Fernwärmesystemen.

Über einen Standard-Webbrowser auf Ihrem Computer oder Ihren mobilen Geräten können Sie von jedem Ort auf das System zugreifen.

Danfoss Leanheat® Monitor stützt sich auf ein solides Fundament aus bereits etablierten Lösungen mit neuen und verbesserten Funktionen zur Fernüberwachung, Regelung und Optimierung Ihrer Fernwärme.

Die zuverlässige und stabile Softwarelösung bietet Ihnen eine kostengünstige und energiesparende Verwaltung. Außerdem bildet sie die Grundlage für die vernetzte Zukunft Ihres Fernwärmesystems.

Schematischer Aufbau

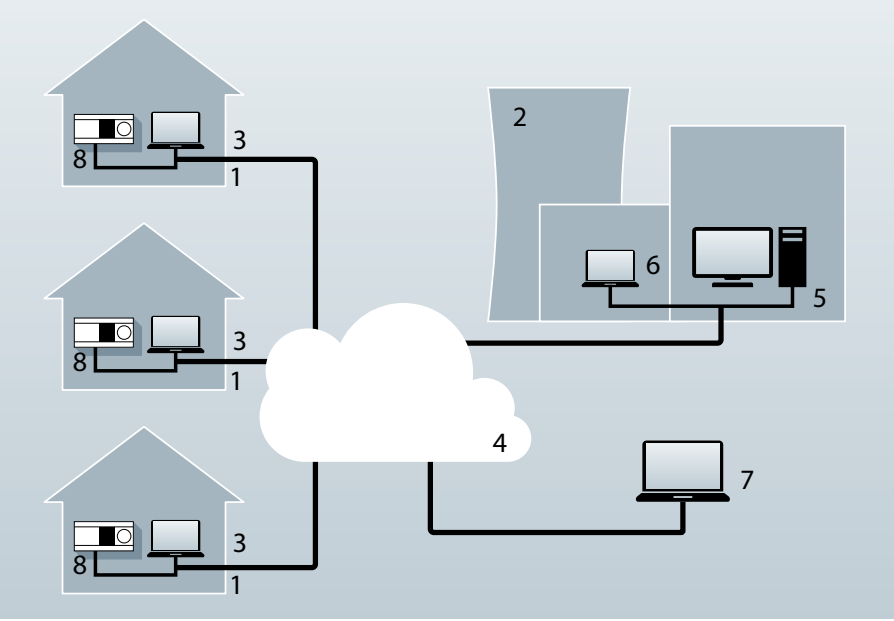

1. Wohn- und Industriegebäude
2. Kesselhaus
3. Modbus-TCP-Netz (Internet)
4. Internet & Leanheat® Monitor Server
5. Leanheat® Monitor-Client (zentraler Administrator)
6. Leanheat® Monitor-Client (interner Mitarbeiter)
7. Leanheat® Monitor-Client (externer Dienstanbieter)
8. ECL Regler der Typen 296/310/Apex20 & externe Regler und Module

Offen, vernetzt und transparent

Profitieren Sie von offenen Kommunikations- und Datenschnittstellen. Durch die API-Schnittstelle ist eine Kommunikation mit allen Lösungen der Leanheat® Suite immer gewährleistet.

Neben einer breiten Palette von Danfoss-Produkten können Sie auch Geräte anderer Anbieter problemlos integrieren. Die gesammelten Daten können auch in anderen betriebswirtschaftlichen Bereichen (z. B. Rechnungslegung) und Betriebssystemen (Optimierung, Energiemanagement usw.) genutzt werden.

Wesentliche Vorteile

- Durchgängiges Regel- und Visualisierungskonzept für die Wärmeerzeugeranlage und die Fernwärmeübergabestationen.
- Fernauslesung von Zählerdaten für die Heizkostenabrechnung.
- Kontinuierliche Überwachung des Anlagenzustandes als Grundlage der Anlagenoptimierung und Fernwartung.
- Erfassung und Weiterleitung externer Signale wie Differenzdruck, Betriebs- und Störmeldungen, Leckage-Überwachung, etc.
- Alarmmanagement per Email.
- Erfassen und Speichern aller relevanten Daten in Datenbanken.
- Offene Schnittstelle für ECL Comfort 296/310 und ECL Apex 20 für die einfache Integration in bestehende IT-Infrastruktur.
- Integration von externen Reglern in das Netzwerk.
- Der Standort für die Leanheat® Monitor Server befindet sich in einem deutschen Rechenzentrum.

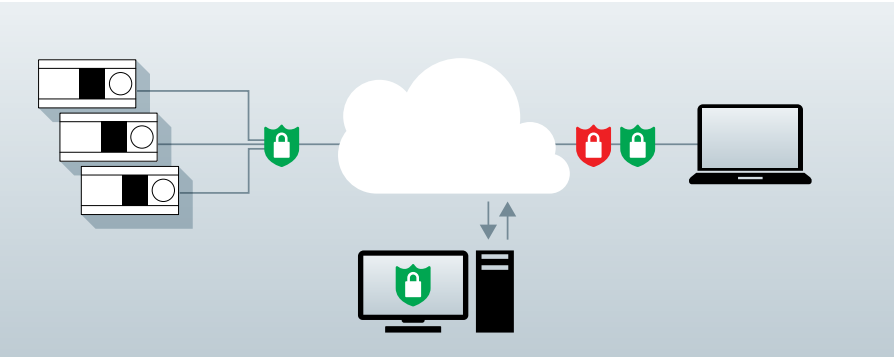

Kommunikationsschema

Die elektronischen Regler des Typs ECL Comfort 296 und 310 sind über TCP/IP oder Modbus angeschlossen.
Die Kommunikation zwischen Regler und Leanheat® Monitor erfolgt über eine sichere und verschlüsselte Verbindung.

Weitere Infos: leanheat.danfoss.com

Gesamtüberblick meines Fernwärmenetzes

Die Startseite gibt einen Gesamtüberblick aller im Fernwärmenetz verbauten Regler.

Über verschiedene Widgets lässt sich der Status übersichtlich auf einen Blick abbilden. Kundenspezifische Informationen können flexibel dargestellt werden, wie der Kommunikationsstatus (Regler online/offline), der Warn- und Alarmmeldestatus, der gesamte Energieverbrauch, die aktuelle Leistung, die Wärmeverluste, etc.

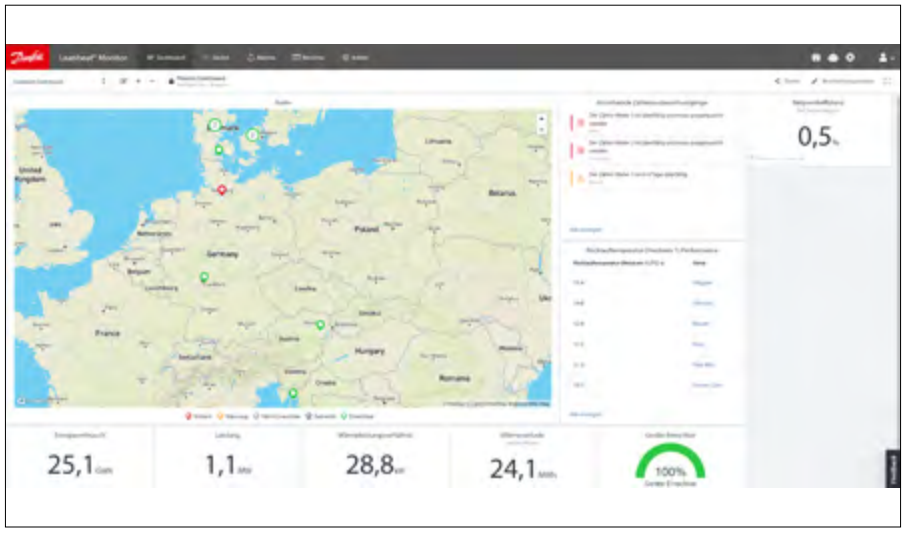

Visualisierung der Kundenanlage

Darstellung der hydraulischen Schemen von Kundenanlagen inklusive Pumpenzustände, sowie aktuelle Temperaturmesswerte und regelungstechnische Sollwerte. Fernzugriff auf alle Reglerparametrierungen.

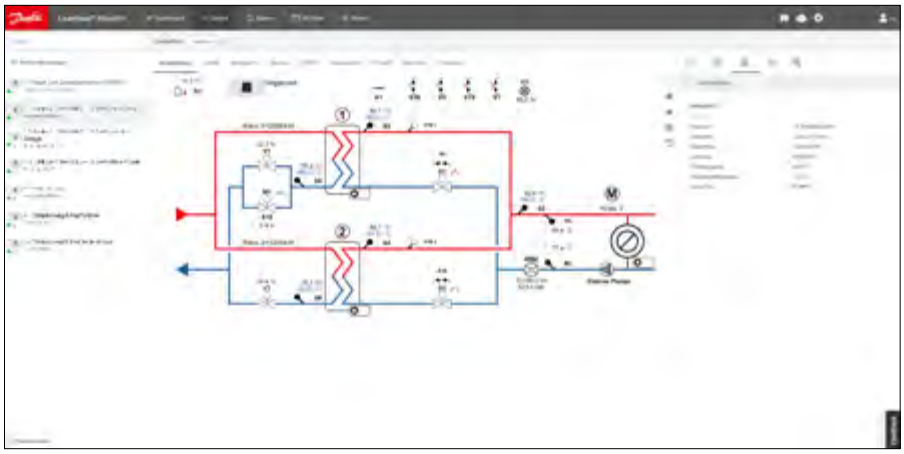

Grafische Darstellung von Temperaturen, Wärmezählerdaten und Sollwerte der Regler.

Kundenspezifischer Aufbau von Diagrammen mit frei wählbaren Mess- und Sollwerte. Zeiträume wie der aktuelle Tag, die vergangene Woche, Monat, Quartal sowie benutzerdefinierte Zeiträume stehen zur Verfügung.



mit reduzierten Durchgängen ... 256
JIP-WW beiderseits Schweißenden ... 256
JIP-FF beiderseits Flansche ... 257
JIP-FW einerseits Flansch, andererseits Schweißende ... 258
JIP-II beiderseits Innengewinde ... 259
JIP-IW einerseits Innengewinde, andererseits Schweißende ... 259
JIP-WE CC mit druckfester Kappe und Kette ... 259
JIP-WW Bedarfsanschlusshähne (Einmalhähne) ... 260
JIP-WW Anbohrhahn ... 260
JIP-WW / JIP®- IW Zwillingsarmaturen für KMR Einzelrohrsysteme ... 260
JIP-II / JIP®-IW Zwillingsarmaturen für KMR Doppelrohrsysteme ... 261
mit vollen Durchgängen ... 262
JIP-WW beiderseits Schweißenden ... 262
JIP-FF beiderseits Flansche ... 262
JIP-FW einerseits Flansch, andererseits Schweißende ... 263
JIP-WW Bedarfsanschlusshähne (Einmalhähne) ... 264
mit reduzierten Durchgängen und vormontiertem elektrischem AUMA-Norm Schwenkantrieb SQ oder Drehantrieb SA ... 265
JIP-WW-AUMA beiderseits Schweißenden ... 265
JIP-FF-AUMA beiderseits Flansche ... 266
JIP-FF-AUMA beiderseits Flansche ... 266
mit vollen Durchgängen und vormontiertem elektrischem AUMA-Norm Schwenkantrieb SQ oder Drehantrieb SA ... 267
JIP-WW-AUMA beiderseits Schweißenden ... 267
JIP-FF-AUMA beiderseits Flansche ... 267
JIP-FF-AUMA beiderseits Flansche ... 267
Hausanschlusskugelhähne für vorisolierte AluPEX-Rohre von LOGSTOR ... 268
JIP®-IP TWS/TWD LOG – Innengewinde/AluPEX-Presssitz ... 268
Bedarfsanschlusshähne für vorisolierte AluPEX Rohre von LOGSTOR ... 269
JIP®-IP BR LOG – Schweißende/Alu-PEX-Presssitz ... 269
JIP®-IP CU LOG – Innengewinde/Cu-FLEX-Presssitz ... 269
Hausanschlusskugelhähne für vorisolierte isoalupex-Rohre von ISOPLUS ... 270
JIP®-IP TWS/TWD ISO - Innengewinde/isoalupex-Presssitz ... 270
Bedarfsanschlusshähne für vorisolierte isoalupex-Rohre von ISOPLUS ... 271
JIP®-IP BR LOG – Schweißende/isoalupex-Presssitz ... 271
Hausanschlusskugelhähne für vorisolierte PE-Xa-Rohre (SDR11) ... 272
JIP®-IP P-FLEX - Innengewinde/Presssitz ... 272
JIP®-IP P-FLEX - Innengewinde/Presssitz ... 272



Danfoss Kugelhähne der Baureihe JIP sind vollverschweißte Absperrarmaturen aus Stahl für geschlossene Wassersysteme, Einsatzbereich bis zu 180 °C, mit einer Kugel und Schaltwelle aus Edelstahl. Die Sitzringe werden aus kohleverstärktem PTFE (Teflon) hergestellt. Die Abdichtung zur Atmosphäre besteht aus alterungsbeständigen Dichtungsmaterialien *(Teflon + Graphit). Danfoss-Kugelhähne der Baureihe JIP werden mit einer Verlängerung nach Energieeinsparverordnung geliefert.*

JIP-WW beiderseits Schweißenden

Typ: JIP 140.12 inklusive Hahnschlüssel PN 40

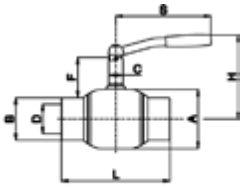

Nennweite DN	Baulänge L mm	Bauhöhe H mm	Verlängerung F mm	Kugelbohrung D mm	Gewicht ca. kg	Best.-Nr. Handhebel L-Griff	€	WG
15	230	125	61	15	1,0	065N1100	77,10	08
20			58			065N0105	78,60	
25			56	20	1,2	065N0110	93,90	
32	260	130		25	1,5	065N0115	129,00	
40		140	54	32	2,3	065N0120	169,00	
50	300	145		40	2,8	065N0125	193,00	
65 - 200	siehe JIP125.12							

Typ: JIP 125.12 inklusive Hahnschlüssel PN 25

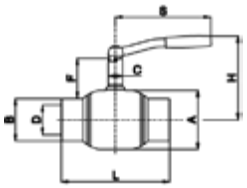

Nennweite DN	Baulänge L mm	Bauhöhe H mm	Verlängerung F mm	Kugelbohrung D mm	Gewicht ca. kg	Best.-Nr. Handhebel L-Griff	€	WG
15 - 50	siehe JIP 140.12							
65	260	160	73	50	3,8	065N3600	295,00	08
80	270	190	88	65	5,6	065N3601	383,00	
100	290	225	108	80	8,6	065N3602	552,00	
125	315	250	109	100	14	065N3603	960,00	
150	340	285		125	24	065N3604	1.560,00	
200	390	315	118	150	44	065N3605	2.490,00	

Typ: JIP 125.12 G inklusive Schneckenradgetriebe PN 25

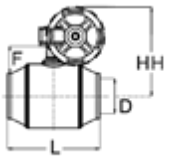

Nennweite DN	Baulänge L mm	Bauhöhe H mm	Verlängerung F mm	Kugelbohrung D mm	Gewicht ca. kg	Best.-Nr. Schnecken-radantrieb	€	WG
65	260	255		50	9,1	065N3618	567,00	08
80	270	288		65	16	065N3619	868,00	
100	290	301		80	19	065N3620	1.040,00	
125	315	345	175	100	36	065N3621	1.350,00	
150	340	365	186	125	43,5	065N3622	1.970,00	
200	390	390	180	150	58,5	065N3623	2.980,00	
250	530	585	242	200	147	065N0161	5.870,00	
300	660	635	261	250	122	065N0166	10.130,00	
350	760				228	065N0171	10.970,00	
400	820	690	287	300	361	065N0176	23.320,00	
450	1225	855	304	400	828	065N0178	34.890,00	
500	1.220	855	304	400	835	065N0181	34.280,00	
600	1.500				885	065N0186	39.440,00	

JIP-FF beiderseits Flansche

Typ: JIP 140.10 inklusive Hahnschlüssel PN 40

Nenn-weite DN	Baulänge L mm	Bauhöhe H mm	Verlängerung F mm	Kugel-bohrung D mm	Gewicht ca. kg	Best.-Nr. Handhebel L-Griff	€	WG
15	130	125	58	15	2,2	065N1101	160,00	08
20	150				2,9	065N0305	166,00	
25	160		57	20	3,5	065N0310	181,00	
32	180	130	59	25	4,8	065N0315	235,00	
40	200	170	86	32	6,5	065N0320	277,00	
50	230	175		40	8,7	065N0325	344,00	
65 - 200	siehe JIP 116.10 / 125.10							

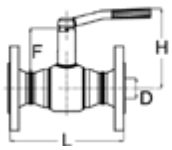

Typ: JIP 116.10 inklusive Hahnschlüssel PN 16

Nenn-weite DN	Baulänge L mm	Bauhöhe H mm	Verlängerung F mm	Kugel-bohrung D mm	Gewicht ca. kg	Best.-Nr. Handhebel L-Griff	€	WG
15 - 50	siehe JIP 140.10							
65	270	160	73	50	10	065N3606	402,00	08
80	280	190	88	65	13	065N3607	597,00	
100	300	225	108	80	21	065N3608	724,00	
125	325	215	109	100	32	065N3609	1.440,00	
150	350	235		125	46	065N3610	1.880,00	
200	400	315	126	150	61	065N3611	2.730,00	

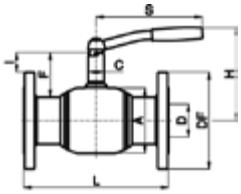

Typ: JIP 116.10 G inklusive Schneckenradgetriebe PN 16

Nenn-weite DN	Baulänge L mm	Bauhöhe H mm		Verlängerung F mm	Kugel-bohrung D mm	Gewicht ca. kg	Best.-Nr. Schnecken-radantrieb	€	WG
		Handrad	Getriebe						
65	270	255	150	73	50	14	065N3624	666,00	08
80	280	288	138	88	65	17	065N3625	1.110,00	
100	300	301	146	108	80	25	065N3626	1.240,00	
125	325	345	175	109	100	40	065N3627	1.840,00	
150	350	365	186		125	54	065N3628	2.380,00	
200	400	390	180	126	150	90	065N3629	3.240,00	
250	650	585	242	181	200	170	065N0216	6.460,00	
300	750	635	261	199	250	285	065N0266	12.240,00	
350	850			183		322	065N0271	12.390,00	
400	1.100	690	287	220	300	484	065N0276	21.650,00	
450	1.400	855	304	297	400	988	065N0278	35.170,00	
500				272		1.018	065N0281	37.130,00	

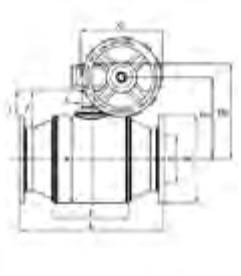

Typ: JIP 125.10 inklusive Hahnschlüssel PN 25

Nenn-weite DN	Baulänge L mm	Bauhöhe H mm	Verlängerung F mm	Kugel-bohrung D mm	Gewicht ca. kg	Best.-Nr. Handhebel L-Griff	€	WG
15 - 50	siehe JIP 140.10							
65	290	160	73	50	10	065N3612	465,00	08
80	310	190	88	65	13	065N3613	621,00	
100	350	225	108	80	21	065N3614	833,00	
125	400	215	109	100	32	065N3615	1.650,00	
150	480	235		125	46	065N3616	2.180,00	
200	600	315	126	150	61	065N3617	3.270,00	

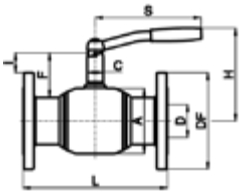

JIP-FF beiderseits Flansche

Typ: JIP 125.10 G inklusive Schneckenradgetriebe PN 25

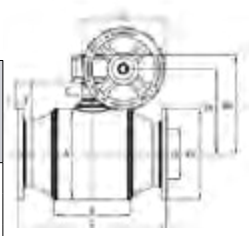

Nenn-weite DN	Baulänge L mm	Bauhöhe H mm		Verlängerung F mm	Kugelbohrung D mm	Gewicht ca. kg	Best.-Nr. Schne-ckenrad-antrieb	€	WG
		Handrad	Getriebe						
65	290	255	150	73	50	14	065N3630	678,00	08
80	310	288	138	88	65	17	065N3631	1.130,00	
100	350	301	146	108	80	25	065N3632	1.350,00	
125	400	345	175	109	100	40	065N3633	2.040,00	
150	480	365	186		125	54	065N3634	2.620,00	
200	600	390	180	126	150	90	065N3635	2.460,00	
250	730	585	242	181	200	170	065N0361	6.750,00	
300	850	635	261	199	250	285	065N0366	11.470,00	
350	980	635	261	183		322	065N0371	13.320,00	
400	1.100	690	287	220	300	484	065N0376	23.440,00	
450	1.400	855	304	297	400	988	065N0378	37.130,00	
500				272		1.018	065N0381	39.070,00	

JIP-FW einerseits Flansch, andererseits Schweißende

Typ: JIP 140.14 inklusive Hahnschlüssel PN 40

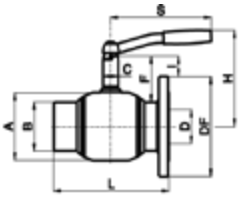

Nenn-weite DN	Baulänge L mm	Bauhöhe H mm	Verlängerung F mm	Kugelbohrung D mm	Gewicht ca. kg	Best.-Nr. Handhebel L-Griff	€	WG
15	180	125	58	15	1,7	065N1102	121,00	08
20	190				2	065N0705	123,00	
25	195		57	20	2,4	065N0710	134,00	
32	220	130	59	25	3,4	065N0715	189,00	
40	230	170	86	32	4,3	065N0720	217,00	
50	265	180		40	5,9	065N0725	265,00	

Typ: JIP 116.14 inklusive Hahnschlüssel PN 16

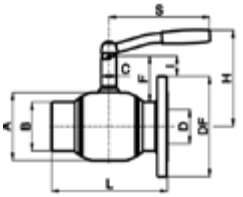

Nenn-weite DN	Baulänge L mm	Bauhöhe H mm	Verlängerung F mm	Kugelbohrung D mm	Gewicht ca. kg	Best.-Nr. Handhebel L-Griff	€	WG
65	265	160	73	50	8,5	065N3654	356,00	08
80	275	190	88	65	9,5	065N3655	504,00	
100	295	225	108	80	16,8	065N3656	640,00	
125	320	250	109	100	36,5	065N3657	1.240,00	
150	345	285	109	125	52	065N3658	1.690,00	
200	395	315	126	150	82	065N3659	1.610,00	

Typ: JIP 125.14 inklusive Hahnschlüssel PN 25

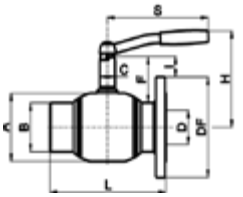

Nenn-weite DN	Baulänge L mm	Bauhöhe H mm	Verlängerung F mm	Kugelbohrung D mm	Gewicht ca. kg	Best.-Nr. Handhebel L-Griff	€	WG
65	265	160	73	50	8,5	065N3660	377,00	08
80	275	190	88	65	9,5	065N3661	540,00	
100	295	225	108	80	16,8	065N3662	714,00	
125	320	250	109	100	36,5	065N3663	1.300,00	
150	345	285		125	52	065N3664	1.270,00	
200	395	315	126	150	82	065N3665	2.830,00	

JIP-II beiderseits Innengewinde

Typ: JIP 140.11 inklusive Hahnschlüssel PN 40

Nenn-weite DN	Baulänge L mm	Bauhöhe H mm		Verlängerung F mm		Kugel-bohrung D mm	Gewicht ca. kg	Handhebel L-Griff		Knebel (T-Griff)		WG
		L-Griff	T-Griff	L-Griff	T-Griff			Best.-Nr.	€	Best.-Nr.	€	
15	90	125	65	55	35	15	0,6	065N0800	80,50	065N0802	80,50	08
20	90		65				0,8	065N0805	83,80	065N0807	83,80	
25	100		70			20	0,9	065N0810	105,00	065N0812	105,00	
32	105	130				25	1,2	065N0815	145,00			
40	130	170		80		32	2,2	065N0820	190,00			
50	150	175				40	3,3	065N0825	226,00			

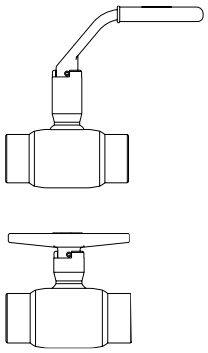

JIP-IW einerseits Innengewinde, andererseits Schweißende

Typ: JIP 140.13 inklusive Hahnschlüssel PN 40

Nenn-weite DN	Baulänge L mm	Bauhöhe H mm		Verlängerung F mm		Kugel-bohrung D mm	Gewicht ca. kg	Handhebel L-Griff		Knebel (T-Griff)		WG
		L-Griff	T-Griff	L-Griff	T-Griff			Best.-Nr.	€	Best.-Nr.	€	
15	160	125	65	55	35	15	0,9	065N0900	80,50	065N0904	80,50	08
20							0,9	065N0905	82,00	065N0908	82,00	
25	165		70			20	1	065N0910	96,80	065N0914	96,80	
32	185	130				25	1,4	065N0915	149,00			
40	195	170		80		32	2,3	065N0920	170,00			
50	225	175				40	3,3	065N0925	195,00			

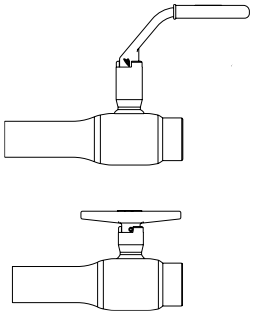

JIP-WE CC mit druckfester Kappe und Kette

Typ: JIP 140.15 einerseits Schweißende, andererseits Außengewinde
inklusive Betätigungssechskant / Handhebel PN 40

Nenn-weite DN	Baulänge L mm	Bauhöhe H mm		Verlängerung F mm	Kugel-bohrung D mm	Gewicht ca. kg	Schaltsechskant		Handhebel L-Griff		WG
			L-Griff				Best.-Nr.	€	Best.-Nr.	€	
15	175	65	105	40	15	1	065N4322	96,80	065N4422	98,80	08
20				37			065N4323	98,80	065N4423	101,00	
25	185	67		37	20	1,5	065N4324	131,00	065N4424	132,00	
32	195	75		38	25	2	065N4325	171,00			
40	210	100		55	32	3,7	065N4326	243,00			
50	240	104		54	40	4,4	065N4327	298,00			

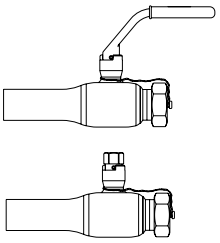

JIP-WW Bedarfsanschlusshähne (Einmalhähne)

Typ: JIP 140.16 (125.16) beiderseits Anschweißenden PN 25/40

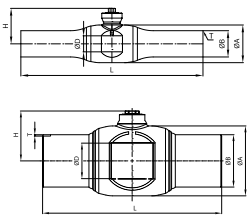

Nennweite DN		Baulänge L mm	Bauhöhe H mm	Kugelbohrung D mm	Gewicht ca. kg	Best.-Nr.	€	WG
15	140.16 PN 40	230	41,9	15,5	0,8	065N0000	80,10	08
20						065N0001	80,10	
25		234	45,5	20,6	1,2	065N0002	101,00	
32		260	54,6	25,6	1,6	065N0003	126,00	
40		260	59	32,5	2,1	065N0004	153,00	
50		300	65,2	40,5	3,1	065N0005	196,00	
65	125.16 PN 25	260	74	51	3,2	065N0006	339,00	
80		270	85,5	66	4,9	065N0007	416,00	
100		290	102,5	81,5	8,4	065N0009	532,00	
125		315	130	102,3	17,9	065N2148	1.210,00	
150		340	150	127	27,5	065N2153	1.730,00	
200		390	170	152	42,3	065N2158	2.490,00	

HINWEIS: Wir empfehlen den Verschlussstopfen nach der Inbetriebnahme mit einer Dichtnaht zu versehen.

JIP-WW Anbohrhahn

Typ: JIP 140.20 (125.20) einerseits Gewinde und Anschweißende, andererseits verstärktes Anschweißende PN 25/40

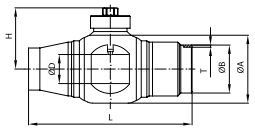

Nennweite DN		Baulänge L mm	Bauhöhe H mm	Kugelbohrung D mm	Gewicht ca. kg	Best.-Nr.	€	WG
15/20	140.20 PN 40	128	42	15,5	0,7	065N0050	95,10	08
25		145	54,1	25,6	1,5	065N0051	127,00	
32					1,5	065N0052	147,00	
40		200	64,4	40,5	3,9	065N0053	184,00	
50					3,9	065N0054	227,00	
65	125.20 PN 25	260	72	51,6	4,0	065N0055	442,00	
80		265	84	66,3	7,0	065N0056	541,00	
100		275	101	81,8	9,6	065N0057	767,00	

HINWEIS: Wir empfehlen den Verschlussstopfen nach der Inbetriebnahme mit einer Dichtnaht zu versehen.

JIP-WW / JIP®- IW Zwillingsarmaturen für KMR Einzelrohrsysteme

Typ: JIP 140.17 PN 40

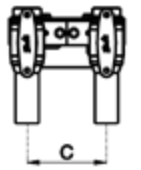

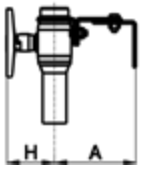

Nenn-weite DN		Baulänge L mm	Bauhöhe H		Abstand C mm	Abstand A mm	Gewicht ca. kg	Handhebel L-Griff		Knebel T-Griff		WG
			L-Griff mm	T-Griff mm				Best.-Nr.	€	Best.-Nr.	€	
15	Anschweiß-enden	230		65	115 - 200	100 - 145	2,2			065N4001	204,00	08
20							2,2			065N4002	209,00	
25				70			2,3			065N4003	259,00	
32		260	130			115 - 160	3,5	065N4004	328,00			
15	Anschweiß-enden / Innen-gewinde	160		65		140 - 145	2,2			065N0901	206,00	
20							2,2			065N0906	213,00	
25		165		70			2,3			065N0911	260,00	
32		185	130			115 - 160	3,5	065N0916	334,00			
20[1)]		160		65		205 - 290	2,7			065N0907	211,00	
25[1)]		165		70			2,8			065N0912	260,00	

[1)] XL Variante / erweiterter Wandabstand

JIP-II / JIP®- Cu/IG Zwillingsarmaturen für KMR Einzelrohrsysteme

Typ: JIP 140.17 PN 16/40

Nenn-weite DN			Baulänge L mm	Bauhöhe H L-Griff mm	Bauhöhe H T-Griff mm	Abstand C mm	Abstand A standard mm	Gewicht ca. kg	Handhebel L-Griff Best.-Nr.	Handhebel L-Griff €	Knebel T-Griff Best.-Nr.	Knebel T-Griff €	WG
15	PN 40	Anschweiß-ende lösbares An-schweißende	220	125		115 - 200	100 - 145	2,3	065N4028	auf Anfrage			08
20			233					2,4	065N4029	298,00			
15		Innengewinde	90		65		140 - 145	2,1			065N0801	252,00	
20								2,2			065N0806	224,00	
25			100		70			2,3			065N0811	270,00	
32			105	130			115 - 160	3,4	065N0816	356,00			
15	PN 16	Lötende Cu Innengewinde	168		65		140 - 145	2,1			065N4195	290,00	
20			175					2,2			065N4071	311,00	

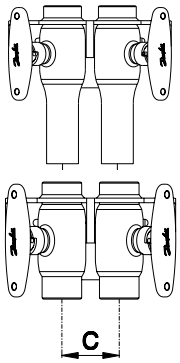

JIP-II / JIP®-IW Zwillingsarmaturen für KMR Doppelrohrsysteme

Typ: JIP 140.17 PN 40

Nenn-weite DN		Baulänge L mm	Bauhöhe H T-Griff mm	Abstand C mm	Abstand A standard mm	Gewicht ca. kg	Knebel T-Griff Best.-Nr.	Knebel T-Griff €	WG
15	Innengewinde	90	100	58 mm = Doppel-rohr-system	100 - 145	2,2	065N7022	213,00	08
20							065N7024	214,00	
25		100	105			2,3	065N7026	260,00	
15	Anschweiß-ende Innengewinde	160	100			2,2	065N7032	209,00	
20							065N7034	213,00	
25		165	105			2,3	065N7036	261,00	

Die Zwillingsarmaturen sind mit schraubbaren Schweißenden, Innengewinde, Schweißenden aus Stahl und Außengewinde lieferbar. JIP-Kugelhähne mit Flanschen oder Schweißenden bis DN 600, Armaturen mit Lötenden aus Kupfer, Bedarfsanschlusshähne und Anbohrhähne, ergeben ein komplettes Angebot für die Fernwärme- und Haustechnik.

Kv Werte und Widerstandsbeiwerte

DN	K_v [m³/h]	DN	K_v [m³/h]
15	11	125	1.080
20	15	150	1.900
25	34	200	2.300
32	52	250	5.100
40	96	300	9.100
50	184	350	7.000
65	200	400	10.400
80	470	450	26.300
100	640	500	23.700
		600	14.300

Alle Danfoss Kugelhähne Typ JIP werden mit Edelstahlkugeln aus Vollmaterial, oder aber mit zylindrischem Kerneinsatz in der Kugel gefertigt. Dieses Konstruktionsdetail führt zu erheblich besseren Kv und Zetawerten und damit zu einer Optimierung Ihres Rohrleitungssystems. Alle Varianten von JIP Kugelhähnen verfügen bei der Nennweite DN 15 über einen vollen Durchgang.

JIP-WW beiderseits Schweißenden

Typ: JIP 240.12 inklusive Hahnschlüssel PN 40

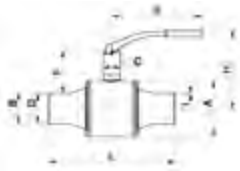

Nennweite DN	Baulänge L mm	Bauhöhe H mm	Verlängerung F mm	Kugelbohrung D mm	Gewicht ca. kg	Handhebel L-Griff Best.-Nr.	Handhebel L-Griff €	WG
15	230	125	58	15	1,0	065N0100	80,20	08
20	220		60	20	1,2	065N1105	109,00	
25	240	130	61	25	1,4	065N1110	158,00	
32	270	170	90	32	2,7	065N1115	196,00	
40	275	175	92	40	3,6	065N1120	224,00	
50	320	190	108	50	6	065N1125	344,00	
65 - 150	siehe JIP 225.12							

Typ: JIP 225.12 inklusive Hahnschlüssel PN 25

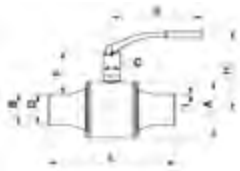

Nennweite DN	Baulänge L mm	Bauhöhe H mm	Verlängerung F mm	Kugelbohrung D mm	Gewicht ca. kg	Handhebel L-Griff Best.-Nr.	Handhebel L-Griff €	WG
15 - 50	siehe JIP 240.12							08
65	280	210	113	65	8	065N1130	442,00	
80	360	225	120	80	12	065N1135	638,00	
100	315	245	136	100	20	065N1740	1.120,00	
125	355	295	146	125	28	065N1745	1.730,00	
150	375	315	152	150	41	065N1751	2.750,00	

Typ: JIP 225.12 G inklusive Schneckenradgetriebe PN 25



Nennweite DN	Baulänge L mm	Bauhöhe Hh mm	Verlängerung F mm	Kugelbohrung D mm	Gewicht ca. kg	Schneckenradantrieb Best.-Nr.	Schneckenradantrieb €	WG
150	375	385	145	150	65	065N1151	3.140,00	08
200	485	585	209	200	141	065N1156	6.170,00	
250	595	635	225	250	208	065N1161	10.620,00	
300	740	690	258	300	324	065N1166	22.210,00	
400	1030	855	322	400	728	065N1176	38.360,00	

JIP-FF beiderseits Flansche

Typ: JIP 240.10 inklusive Hahnschlüssel PN 40



Nennweite DN	Baulänge L mm	Bauhöhe H mm	Verlängerung F mm	Kugelbohrung D mm	Gewicht ca. kg	Handhebel L-Griff Best.-Nr.	Handhebel L-Griff €	WG
15	130	125	58	15	2,3	065N0300	165,00	08
20	150		60	20	3	065N1305	209,00	
25	160	130	61	25	3,7	065N1310	275,00	
32	180	170	90	32	6,2	065N1315	314,00	
40	200	175	92	40	7,4	065N1320	390,00	
50	230	190	108	50	11	065N1325	540,00	
65 - 150	siehe JIP 225.10							

Typ: JIP 216.10 inklusive Hahnschlüssel PN 16

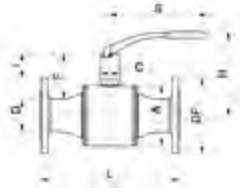

Nennweite DN	Baulänge L mm	Bauhöhe H mm	Verlängerung F mm	Kugelbohrung D mm	Gewicht ca. kg	Handhebel L-Griff Best.-Nr.	Handhebel L-Griff €	WG
15 - 50	siehe JIP 240.10							08
65	290	210	113	65	17,1	065N1230	718,00	
80	370	225	120	80	18,8	065N1235	827,00	
100	325	245	136	100	28	065N1840	1.630,00	
125	365	295	146	125	38	065N1845	2.110,00	
150	385	315	152	150	53,8	065N1851	2.970,00	

JIP-FF beiderseits Flansche

Typ: JIP 216.10 G — inklusive Schneckenradgetriebe — PN 16

Nennweite DN	Baulänge L mm	Bauhöhe Hh mm	Verlängerung F mm	Kugelbohrung D mm	Gewicht ca. kg	Schneckenradantrieb Best.-Nr.	€	WG
150	385	385	152	150	79	065N1251	3.580,00	08
200	495	585	209	200	142	065N1256	7.080,00	
250	720	635	225	250	237	065N1261	12.280,00	
300	835	690	258	300	365	065N1266	24.900,00	
400	1100	885	322	400	805	065N1276	43.830,00	

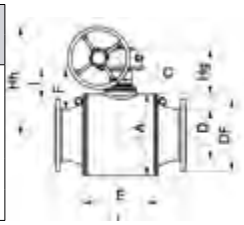

Typ: JIP 225.10 — inklusive Hahnschlüssel — PN 25

Nennweite DN	Baulänge L mm	Bauhöhe H mm	Verlängerung F mm	Kugelbohrung D mm	Gewicht ca. kg	Handhebel L-Griff Best.-Nr.	€	WG
15 - 50	siehe JIP 240.10							08
65	290	210	113	65	17,5	065N1330	718,00	
80	310	225	120	80	20,2	065N1335	962,00	
100	325	245	136	100	31,4	065N1940	1.900,00	
125	490	295	146	125	43,4	065N1945	2.630,00	
150	510	315	152	150	61	065N1951	3.250,00	

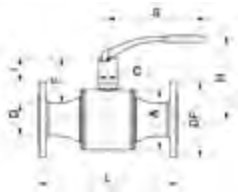

Typ: JIP 225.10 G — inklusive Schneckenradgetriebe — PN 25

Nennweite DN	Baulänge L mm	Bauhöhe Hh mm	Verlängerung F mm	Kugelbohrung D mm	Gewicht ca. kg	Schneckenradantrieb Best.-Nr.	€	WG
150	510	385	152	150	91	065N1351	3.740,00	08
200	635	585	209	200	156	065N1356	7.510,00	
250	720	635	225	250	247	065N1361	15.030,00	
300	835	690	258	300	381	065N1366	26.960,00	
400	1100	885	322	400	849	065N1376	45.200,00	

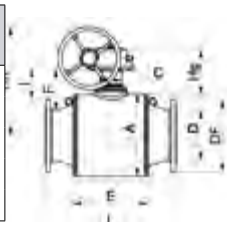

JIP-FW einerseits Flansch, andererseits Schweißende

Typ: JIP 240.14 — inklusive Hahnschlüssel — PN 40

Nennweite DN	Baulänge L mm	Bauhöhe H mm	Verlängerung F mm	Kugelbohrung D mm	Gewicht ca. kg	Handhebel L-Griff Best.-Nr.	€	WG
15	180	125	58	15	1,6	065N0700	125,00	08
20	185		60	20	2,1	065N1705	278,00	
25	200	130	61	25	2,6	065N1710	349,00	
32	230	170	90	32	4,5	065N1715	552,00	
40	235	175	92	40	5,6	065N1720	626,00	
50	275	190	108	50	8,5	065N1725	773,00	

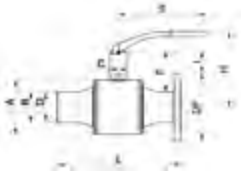

Typ: JIP 216.14 — inklusive Hahnschlüssel — PN 16

Nennweite DN	Baulänge L mm	Bauhöhe H mm	Verlängerung F mm	Kugelbohrung D mm	Gewicht ca. kg	Handhebel L-Griff Best.-Nr.	€	WG
65	285	210	113	65	10,7	065N1530	761,00	08
80	365	225	120	80	15,8	065N1535	1.110,00	
100	320	245	136	100	22,5	065N1955	1.660,00	
125	360	295	146	125	32,5	065N1961	2.200,00	
150	380	315	152	150	47,1	065N1965	2.600,00	

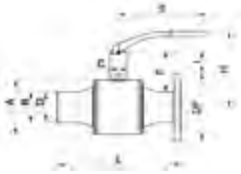

JIP-FW einerseits Flansch, andererseits Schweißende

Typ: JIP 225.14 inklusive Hahnschlüssel PN 25

Nennweite DN	Baulänge L mm	Bauhöhe H mm	Verlängerung F mm	Kugelbohrung D mm	Gewicht ca. kg	Handhebel L-Griff Best.-Nr.	€	WG
65	285	210	113	65	10,7	065N1630	831,00	08
80	335	225	120	80	15,9	065N1635	901,00	
100	320	245	136	100	24	065N1970	1.650,00	
125	360	295	146	125	35,2	065N1975	2.090,00	
150	380	315	152	150	51	065N1981	2.870,00	

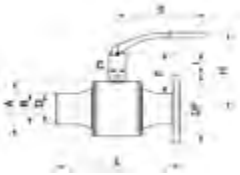

JIP-WW Bedarfsanschlusshähne (Einmalhähne)

Typ: JIP 240.16 (225.16) beiderseits Schweißenden PN 25/40

Nennweite DN		Baulänge L mm	Bauhöhe H mm	Kugelbohrung D mm	Gewicht ca. kg	Best.-Nr.	€	WG
20	240.16 PN 40	240	45	20,6	1,0	065N0020	112,00	08
25			55	25,6	1,2	065N0021	135,00	
32		280	59	32,5	2,4	065N0022	168,00	
40		275	66	40,5	3,7	065N0023	209,00	
50		325	74	51	4,2	065N0024	367,00	
65	225.16 PN 25	280	86	66	6,8	065N0025	455,00	
80		355	103	81,5	8,8	065N0026	583,00	
100		315	130	102	17,9	065N1143	1.340,00	

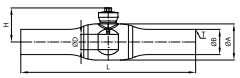

HINWEIS: Wir empfehlen den Verschlussstopfen nach der Inbetriebnahme mit einer Dichtnaht zu versehen.

K_v Werte der Danfoss JIP Kugelhähne mit vollem Durchgang

DN	K_v [m³/h]	DN	K_v [m³/h]	DN	K_v [m³/h]
15	11	50	395	150	6100
20	50	65	820	200	11000
25	90	80	1100	250	17500
32	160	100	2300	300	24000
40	235	125	3700	400	37500

mit reduzierten Durchgängen und vormontiertem
elektrischem AUMA-Norm Schwenkantrieb SQ oder Drehantrieb SA

Integrierte Funktionen AUMA-Norm:
- 2x Endlagenschalter (geöffnet/geschlossen)
- 2x Drehmomentschalter (geöffnet/geschlossen) voreingestellt
- Selbstregulierende PTC-Heizung im Schaltwerkraum
- LED-Signalisierung für Endlagen & Handbetrieb
- Handbetrieb mittels Handrad mit automatischer Auskupplung
- Motorwicklungsschutz mittels Kaltleiter

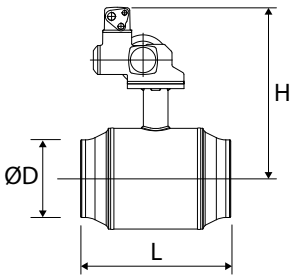

JIP-WW-AUMA beiderseits Schweißenden

Typ: JIP 125.12 inklusive Antrieb AUMA-Norm SQ/SA PN 25

Nenn-weite [DN]	Baulänge L [mm]	Kugel-bohrung ØD[mm]	Getriebe-flansch [nach ISO]	Typ Antrieb AUMA-Norm	Stellzeit 90°-Drehung [s]	Versorgungs-spannung	Schutzart	Bauhöhe H JIP inkl. Antrieb [mm]	Best.-Nr.		WG
									Best.-Nr.	€	
65	260	50	F07	SQ 05.2	16	3x 400 VAC 50 Hz	IP 68 [EN 60259]	455	065N9840	4.060,00	08
80	270	65						477	065N9841	4.140,00	
100	290	80		SQ 07.2	32			509	065N9842	4.560,00	
125	315	100	F10/F12	SQ 10.2				540	065N9843	5.300,00	
150	340	125						554	065N9844	5.870,00	
200	390	150						598	065N9845	6.360,00	
250	530	200	F16	SA 07.6+ GS100.3+ VZ 4.3	142			606	065N9846	11.220,00	
300	660	250		SA 07.6+ GS125.3+ VZ 4.3				649	065N9847	14.150,00	
350	760								065N9848	14.980,00	
400	820	300	F25	SA 10.2+ GS125.3+ VZ 4.3				710	065N9849	24.700,00	
450	1225	400		SA 10.2+ GS160.3 F30+ VZ 4.3	207			816	065N9850	37.790,00	
500	1220								065N9851	46.410,00	
600	1500								065N9852	50.310,00	

mit reduzierten Durchgängen und vormontiertem
elektrischem AUMA-Norm Schwenkantrieb SQ oder Drehantrieb SA

Integrierte Funktionen AUMA-Norm:
- 2x Endlagenschalter (geöffnet/geschlossen)
- 2x Drehmomentschalter (geöffnet/geschlossen) voreingestellt
- Selbstregulierende PTC-Heizung im Schaltwerkraum
- LED-Signalisierung für Endlagen & Handbetrieb
- Handbetrieb mittels Handrad mit automatischer Auskupplung
- Motorwicklungsschutz mittels Kaltleiter

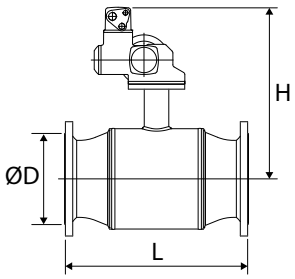

JIP-FF-AUMA beiderseits Flansche

Typ: JIP 116.10 A inklusive Antrieb AUMA-Norm SQ/SA — PN 16

Nenn-weite [DN]	Baulänge L [mm]	Kugel-bohrung ØD[mm]	Getriebe-flansch [nach ISO]	Typ Antrieb AUMA-Norm	Stellzeit 90°-Drehung [s]	Versorgungs-spannung	Schutzart	Bauhöhe H JIP inkl. Antrieb [mm]	Best.-Nr.		WG
									Best.-Nr.	€	
65	270	50	F07	SQ 05.2	16	3x 400 VAC 50 Hz	IP 68 [EN 60259]	455	065N9853	4.180,00	08
80	280	65						477	065N9854	4.210,00	
100	300	80		SQ 07.2	32			509	065N9855	4.680,00	
125	325	100	F10/F12	SQ 10.2				540	065N9856	5.490,00	
150	350	125						554	065N9857	6.160,00	
200	400	150						598	065N9858	6.530,00	
250	650	200	F16	SA 07.6+ GS100.3+ VZ 4.3	142			606	065N9859	11.370,00	
300	750	250		SA 07.6+ GS125.3+ VZ 4.3				649	065N9860	14.950,00	
350	850								065N9861	17.190,00	
400	1100	300	F25	SA 10.2+ GS125.3+ VZ 4.3				710	065N9862	27.660,00	
450	1255	400		SA 10.2+ GS160.3 F30+ VZ 4.3	207			816	065N9863	38.800,00	
500	1250								065N9864	48.780,00	

JIP-FF-AUMA beiderseits Flansche

Typ: JIP 125.10 inklusive Antrieb AUMA-Norm SQ/SA — PN 25

Nenn-weite [DN]	Baulänge L [mm]	Kugel-bohrung ØD[mm]	Getriebe-flansch [nach ISO]	Typ Antrieb AUMA-Norm	Stellzeit 90°-Drehung [s]	Versor-gungs-span-nung	Schutzart	Bauhöhe H JIP inkl. Antrieb [mm]	Best.-Nr.		WG
									Best.-Nr.	€	
65	290	50	F07	SQ 05.2	16	3x 400 VAC 50 Hz	IP 68 [EN 60259]	455	065N9865	4.540,00	08
80	310	65						477	065N9866	4.650,00	
100	350	80		SQ 07.2	32			509	065N9867	5.260,00	
125	400	100	F10/F12	SQ 10.2				540	065N9868	5.980,00	
150	480	125						554	065N9869	6.230,00	
200	600	150						598	065N9870	6.660,00	
250	730	200	F16	SA 07.6+ GS100.3+ VZ 4.3	142			606	065N9871	11.620,00	
300	850	250		SA 07.6+ GS125.3+ VZ 4.3				649	065N9872	15.770,00	
350	980								065N9873	17.730,00	
400	1100	300	F25	SA 10.2+ GS125.3+ VZ 4.3				710	065N9874	29.000,00	
450	1255	400		SA 10.2+ GS160.3 F30+ VZ 4.3	207			816	065N9875	39.580,00	
500	1250								065N9876	52.220,00	

mit vollen Durchgängen und vormontiertem
elektrischem AUMA-Norm Schwenkantrieb SQ oder Drehantrieb SA

Integrierte Funktionen AUMA-Norm:
- 2x Endlagenschalter (geöffnet/geschlossen)
- 2x Drehmomentschalter (geöffnet/geschlossen) voreingestellt
- Selbstregulierende PTC-Heizung im Schaltwerkraum
- LED-Signalisierung für Endlagen & Handbetrieb
- Handbetrieb mittels Handrad mit automatischer Auskupplung
- Motorwicklungsschutz mittels Kaltleiter

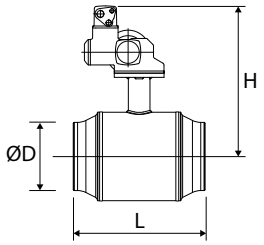

JIP-WW-AUMA beiderseits Schweißenden

Typ: JIP 225.12 A inklusive Antrieb AUMA-Norm SQ/SA — PN 25

Nenn-weite [DN]	Baulänge L [mm]	Kugel-bohrung ØD[mm]	Getriebe-flansch [nach ISO]	Typ Antrieb AUMA-Norm	Stellzeit 90°-Drehung [s]	Versorgungs-spannung	Schutzart	Bauhöhe H JIP inkl. Antrieb [mm]	Best.-Nr.		WG
									Best.-Nr.	€	
50	320	50	F07	SQ 05.2	16	3x 400 VAC 50 Hz	IP 68 [EN 60259]	482	065N9877	4.040,00	08
65	280	65						495	065N9878	4.140,00	
80	360	80		SQ 07.2	32			509	065N9879	4.600,00	
100	315	100	F10/F12	SQ 10.2				554	065N9880	5.470,00	
125	355	125						577	065N9881	5.670,00	
150	375	150						590	065N9882	6.550,00	
200	485	200	F16	SA 07.6+ GS100.3+ VZ 4.3	142			607	065N9883	10.770,00	
250	595	250		SA 07.6+ GS125.3+ VZ 4.3				650	065N9884	16.050,00	
300	740	300	F25	SA 10.2+ GS125.3+ VZ 4.3	207			710	065N9885	27.960,00	
350	960	350		SA 10.2+ GS160.3 F30+ GZ 160.3				782	065N9886	32.360,00	
400	1030	400	F30					815	065N9887	45.910,00	

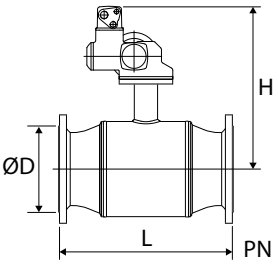

JIP-FF-AUMA beiderseits Flansche

Typ: JIP 216.10 A inklusive Antrieb AUMA-Norm SQ/SA — PN 16

Nenn-weite [DN]	Baulänge L [mm]	Kugel-bohrung ØD[mm]	Getriebe-flansch [nach ISO]	Typ Antrieb AUMA-Norm	Stellzeit 90°-Drehung [s]	Versorgungs-spannung	Schutzart	Bauhöhe H JIP inkl. Antrieb [mm]	Best.-Nr.		WG
									Best.-Nr.	€	
150	385	150	F10/F12	SQ 10.2	32	3x 400 VAC 50 Hz	IP 68 [EN 60259]	590	065N9888	6.610,00	08
200	500	200	F16	SA 07.6+ GS100.3+ VZ 4.3	142			607	065N9889	11.140,00	
250	720	250		SA 07.6+ GS125.3+ VZ 4.3				650	065N9890	16.410,00	
300	835	300	F25	SA 10.2+ GS125.3+ VZ 4.3				710	065N9891	28.760,00	
350	980	350		SA 10.2+ GS160.3 F30+ GZ 160.3				782	065N9892	40.550,00	
400	1100	400	F30					815	065N9893	48.480,00	

JIP-FF-AUMA beiderseits Flansche

Typ: JIP 225.10 A inklusive Antrieb AUMA-Norm SQ/SA — PN 25

Nenn-weite [DN]	Baulänge L [mm]	Kugel-bohrung ØD[mm]	Getriebe-flansch [nach ISO]	Typ Antrieb AUMA-Norm	Stellzeit 90°-Drehung [s]	Versorgungs-spannung	Schutzart	Bauhöhe H JIP inkl. Antrieb [mm]	Best.-Nr.		WG
									Best.-Nr.	€	
150	385	150	F10/F12	SQ 10.2	32	3x 400VAC 50Hz	IP 68 [EN 60259]	590	065N9894	6.650,00	08
200	500	200	F16	SA 07.6+ GS100.3+ VZ 4.3	142			607	065N9895	11.290,00	
250	720	250		SA 07.6+ GS125.3+ VZ 4.3				650	065N9896	16.770,00	
300	835	300	F25	SA 10.2+ GS125.3+ VZ 4.3				710	065N9897	29.170,00	
350	980	350		SA 10.2+ GS160.3 F30+ GZ 160.3				782	065N9898	44.380,00	
400	1100	400	F30					815	065N9899	49.140,00	

Preisliste Deutschland 01. Januar 2027 • Technische Änderungen und Irrtum vorbehalten.
Alle Preise sind unverbindliche Preisempfehlungen zuzüglich MwSt.

Link zur aktuellen digitalen Preisliste

Hausanschlusskugelhähne für vorisolierte AluPEX-Rohre von LOGSTOR

Danfoss-Sortiment maßgefertigter JIP™- Zwillings- und Bedarfsanschlusshähne mit reduzierten Durchgängen.
Entwickelt für den einfachen und schnellen Anschluss an vorisolierte und flexible AluPEX, PE-Xa- und Kupferrohre.

JIP®-IP TWS/TWD LOG – Innengewinde/AluPEX-Presssitz

Einzelrohr inklusive T-Griff

Beschreibung	Nennweite DN	PN	Anschlusstyp und -größe (Innengewinde/PEX)	Best.-Nr.	€	WG	
JIP-IP DN 15 TWS PN 40 T PEX20 LOG	15	40	Rp ½"/ AluPEX 20	065N0081	272,00	08	
JIP-IP DN 20 TWS PN 40 T PEX20 LOG	20		Rp ¾"/ AluPEX 20	065N4013	287,00		
JIP-IP DN 20 TWS PN 40 T PEX26 LOG			Rp ¾"/ AluPEX 26	065N4077	292,00		
JIP-IP DN 20 TWS PN 25 T PEX26 DV[1] LOG		25		065N0091	398,00		

Doppel(Zwillings)-Rohr inklusive T-Griff

Beschreibung	Nennweite DN	PN	Anschlusstyp und -größe (Innengewinde/PEX)	Best.-Nr.	€	WG	
JIP-IP DN 15 TWD PN 40 T PEX20 LOG	15	40	Rp ½"/ AluPEX 20	065N0080	272,00	08	
JIP-IP DN 20 TWD PN 40 T PEX20 LOG	20		Rp ¾"/ AluPEX 20	065N4053	287,00		
JIP-IP DN 20 TWD PN 40 T PEX26 LOG			Rp ¾"/ AluPEX 26	065N7025	292,00		
JIP-IP DN 20 TWD PN 25 T PEX26 DVP[2] LOG		25		065N7237	476,00		
JIP-IP DN 20 TWD PN 25 T PEX20/26 DVP[2] LOG			Rp ¾"/ AluPEX 20/26	065N4082	496,00		
JIP-IP DN 25 TWD PN 40 T PEX32 LOG	25	40	Rp 1"/ AluPEX 32	065N7027	404,00		

[1] Ablassventile
[2] Endstopfen und Ablassventile

Preisliste Deutschland 01. Januar 2027 • Technische Änderungen und Irrtum vorbehalten.
Alle Preise sind unverbindliche Preisempfehlungen zuzüglich MwSt.

Link zur aktuellen digitalen Preisliste

JIP®-IP BR LOG – Schweißende/Alu-PEX-Presssitz

inklusive Schaltsechskant und verschweißbarem Verschlussstopfen

Beschreibung	Nennweite DN	PN	Anschlusstyp und -größe (Innengewinde/PEX)	Best.-Nr.	€	WG
JIP-WP BR DN 20 PN 40 PEX20 LOG	20	40	Schweißende/AluPEX 20	065N0096	133,00	08
JIP-WP BR DN 20 PN 40 PEX26 LOG				065N0097	136,00	
JIP-WP BR D N25 PN 40 PEX26 LOG	25			065N0099	144,00	



HINWEIS: Wir empfehlen den Verschlussstopfen nach der Inbetriebnahme mit einer Dichtnaht zu versehen.

JIP®-IP CU LOG – Innengewinde/Cu-FLEX-Presssitz

Einzelrohr inklusive T-Griff

Beschreibung	Nennweite DN	PN	Anschlusstyp und -größe (Innengewinde/PEX)	Best.-Nr.	€	WG
JIP-IP DN 20 TWS PN 40 T CU22 LOG	20	40	Rp ¾"/CuFLEX Ø 22	065N4081	276,00	08



Doppel (Zwillings) -Rohr inklusive T-Griff

Beschreibung	Nennweite DN	PN	Anschlusstyp und -größe (Innengewinde/PEX)	Best.-Nr.	€	WG
JIP-IP DN 20 TWD PN 40 T CU18 LOG	20	40	Rp ¾"/CuFLEX Ø 18	065N7017	269,00	08
JIP-IP DN 20 TWD PN40 T CU22 LOG			Rp ¾"/CuFLEX Ø 22	065N7021	272,00	



Hausanschlusskugelhähne für vorisolierte isoalupex-Rohre von ISOPLUS

JIP®-IP TWS/TWD ISO - Innengewinde/isoalupex-Presssitz

Einzelrohr inklusive T-Griff

Beschreibung	Nennweite DN	PN	Anschlusstyp und -größe (Innengewinde/PEX)	Best.-Nr.	€	WG	
JIP-IP DN 20 TWS PN 25 T PEX25 DV[1] ISO	20	25	Rp ¾"/ isoalupex 25	065N0090	387,00	08	
JIP-IP DN 20 TWS PN 40 T PEX25 ISO		40		065N0075	288,00		
JIP-IP DN 25 TWS PN 40 T PEX32 ISO[3]	25		Rp 1"/ isoalupex 32	065N0085	484,00		

Doppel(Zwillings)-Rohr inklusive T-Griff

Beschreibung	Nennweite DN	PN	Anschlusstyp und -größe (Innengewinde/PEX)	Best.-Nr.	€	WG	
JIP-IP DN 20 TWD PN 40 T PEX20 ISO	20	40	Rp ¾"/ isoalupex 20	065N0064	288,00	08	
JIP-IP DN 20 TWD 45 PN 40 T PEX25 ISO			Rp ¾"/ isoalupex 25	065N0074	288,00		
JIP-IP DN 20 TWD PN 25 T PEX25 DVP[2] ISO		25		065N4083	486,00		
JIP-IP DN 25 TWD PN 40 T PEX32 ISO	25	40	Rp ¾"/ isoalupex 32	065N0084	484,00		

[1] Ablassventile
[2] Endstopfen und Ablassventile
[3] Bei Kugelhähnen mit Ablassventil ist die Wandmontagehalterung um 180° gedreht.

Preisliste Deutschland 01. Januar 2027 • Technische Änderungen und Irrtum vorbehalten.
Alle Preise sind unverbindliche Preisempfehlungen zuzüglich MwSt.

Link zur aktuellen digitalen Preisliste

Bedarfsanschlusshähne für vorisolierte isoalupex-Rohre von ISOPLUS

JIP®-IP BR LOG – Schweißende/isoalupex-Presssitz

inklusive Schaltsechskant und verschweißbarem Verschlussstopfen

Beschreibung	Nennweite DN	PN	Anschlusstyp und -größe (Innengewinde/PEX)	Best.-Nr.	€	WG
JIP-WP BR DN 20 PN 40 PEX20 ISO	20	40	Schweißende/Isoalupex 20	065N0066	133,00	08
JIP-WP DN 20 PN 40 PEX25 ISO			Schweißende/Isoalupex 25	065N0076	133,00	



HINWEIS: Wir empfehlen den Verschlussstopfen nach der Inbetriebnahme mit einer Dichtnaht zu versehen.

Hausanschlusskugelhähne für vorisolierte PE-Xa-Rohre (SDR11)

JIP®-IP P-FLEX - Innengewinde/Presssitz

Einzelrohr inklusive T-Griff

Beschreibung	Nennweite DN	PN	Anschlusstyp und -größe (Innengewinde/PEX)	Best.-Nr.	€	WG
JIP-IP DN 20 TWS PN 40 T P-FLEX25 LOG	20	40	Rp ¾" / PE-Xa25 (SDR11)	065N0391	419,00	08
JIP-IP DN 25 TWS PN 40 T P-FLEX32 LOG	25		Rp 1" / PE-Xa32 (SDR11)	065N0392	556,00	

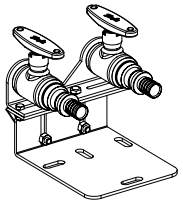

Doppel(Zwillings)-Rohr inklusive T-Griff

Beschreibung	Nennweite DN	PN	Anschlusstyp und -größe (Innengewinde/PEX)	Best.-Nr.	€	WG
JIP-IP DN 20 TWD PN 40 T P-FLEX25 LOG	20	40	Rp ¾" / PE-Xa25 (SDR11)	065N0394	419,00	08
JIP-IP DN 25 TWD PN 40 T P-FLEX32	25		Rp 1" / PE-Xa32 (SDR11)	065N0395	556,00	

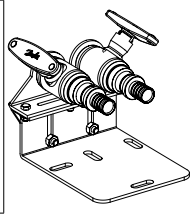

JIP®-IP P-FLEX - Innengewinde/Presssitz

Beschreibung	Passend für DN	Werkstoff	Best.-Nr.	€	WG
JIP-ACC Wärmedämmung TWD DN15-20 I-P 12 Stk.	15, 20	Extrudiertes Polypropylen (EPP)	065N8326	6,80	08
JIP-ACC Wärmedämmung TWS DN15-20 I-P 12 Stk.			065N8327	6,20	



HINWEIS: Industriepack (12 Stück/Packung)

JIP®-IP Kv Werte und Widerstandsbeiwerte

DN [mm]	K_v [m³/h]	PN	Temperaturbereich [°C][1)]	Medium
15	11	25/40	0 - 180	Zirkulationswasser/glykolhaltiges Wasser mit bis zu 50 % Glykolanteil
20	15			
25	34			

[1)] Max. Betriebstemperatur und Differenzdruck begrenzt durch die Spezifikation für vorisolierte Rohre (90 °C/Δp 10 bar)

Gelötete Plattenwärmeübertrager, Übersicht 276
MicroPlate™ Typ XB05-1 277
MicroPlate™ Typ XB06-1 278
MicroPlate™ Typ XB12 280
MicroPlate™ Typ XB37-1 282
MicroPlate™ Typ XB52M 284
MicroPlate™ Typ XB59-1 285
MicroPlate™ Typ XB66-1 286
MicroPlate™ Typ XB61-1 287
XBDW22 PN16 288
XB71H 289
SONDEX Typ SL140 290
SONDEX Typ SL222 292
SONDEX Typ SL333 292
Montagehalterung für TYP XB/SL 293



Gelötete Plattenwärmeübertrager, Übersicht



Die gelöteten Wärmeübertrager XB/SL sind für den Einsatz in Fernwärmeanlagen, für die Heizungs- und Klimatechnik sowie für die Trinkwassererwärmung konzipiert. Typprüfung nach Druckgeräte-Richtlinie (PED)

Typ	XB05M-1 XB05H-1 XB05X-1	XB06L-1 XB06H-1 XB06H+	XB12L-1 XB12M-1 XB12H-1	XB37L-1 XB37M-1 XB37H-1	XB52M-1	XB59M-1	SL140	XB61L-1 XB61M-1 XB61H-1	XB66L-1 XB66H-1	XB 71	SL222	SL333
	312 x 76	320 x 95	288 x 118	525 x 119	466 x 256	613 x 186	607 x 237	525 x 243	706 x 296	976 x 373	748 x 324	1003 x 380
MicroPlate™ – Technologie	x	x	x	x	x	x		x	x	x		
SONDEX®							x				x	x
Max. Betriebsdruck (bar)	25 (Cu), 10 (StS)	25 (Cu), 16 (StS)							L=16 / H=25	25	25	25
Max. Mediumstemp.	XB05M, H - 180 °C, XB05X - 150 °C						225 °C	180 °C	180 °C	180 °C	225 °C	
Min. Mediumstemp.	-196 °C											
Durchflussmedium	Kreislaufwasser / Wasser-Glykolgemische bis 50%											
Volumeninhalt pro Kanal (l)	21	0.025	0.042	0.102				0.234	0.458	519		0.81 (TL/TK)
	16	0.017	0.032	0.070	0.158	0.151	0.32	0.175	0.219		0.81	1.19 (TM)
	0,037/0,026		0.027	0.057				0.140				
Anschlussgröße	G ¾"	AG G ¾"	AG G 1¼" AG G1"	AG G 1"	AG G 2"	AG G 2"	AG 2,5"	AG G 2"	Compact-Fl DN 65 und 2 ½"	DN 100	Flansch DN 80	Flansch DN 100
Werkstoff Platten	Edelstahl, W.-Nr. 1.4404 (AISI 316L)											
Werkstoff Lot	Kupfer											
	Edelstahl[1)]	Edelstahl[1)]		Edelstahl[1)]								

HINWEIS: Weitere techische Angaben finden Sie bitte in Danfoss Store unter https://store.danfoss.com/

[1)] verfügbar nur in PN 10 bar

MicroPlate™ Typ XB05-1

Plattenanzahl XB05-1	Best.-Nr. XB05M-1	€	Best.-Nr. XB05X-2	€	Best.-Nr. XB05H-1	€	Best.-Nr. XB05X-StS	€	WG
10	004B3556	224,00	079G1231	224,00	079G1440	224,00	079G1242	540,00	31
16	004B3557	247,00	079G1232	248,00	079G1441	248,00	079G1243	718,00	
20	004B3558	289,00	079G1233	289,00	079G1442	289,00	079G1244	882,00	
26	004B3559	349,00	079G1234	347,00	079G1443	347,00	079G1245	1.110,00	
30	004B3560	388,00	079G1235	388,00	079G1444	387,00	079G1246	1.270,00	
36	004B3561	423,00	079G1236	425,00	079G1445	425,00	079G1247	1.470,00	
40	004B3562	452,00	079G1237	452,00	079G1446	452,00	079G1248	1.640,00	
50	004B3563	513,00	079G1238	516,00	079G1448	516,00	079G1249	2.000,00	
60	004B3564	601,00	079G1239	599,00	079G1449	599,00	079G1250	2.360,00	
70	004B3565	683,00	079G1240	681,00	079G1450	681,00	079G1251	2.700,00	

Plattenanzahl XB05-1	Best.-Nr. Wärmedämmung EPI				WG
	XB05M-1/ XB05H-1	€	XB05X-1	€	
10	079G1283	38,10	079G1283	38,10	31
16					
20					
26			079G1284	44,90	
30	079G1284	44,90			
36			079G1285	49,30	
40					
50	079G1285	49,30	079G1286	56,30	
60	079G1286	56,30			
70					

Anschlussverschraubungen
1 Set, bestehend aus je 2 Überwurfmuttern, Einlegeteilen und Dichtungen

Typ	Best.-Nr.	€	WG
1 Set Anschweißenden G ¾" / DN 20	004B2944	61,40	31
1 Set Lötanschluss G ¾" / 15 mm	004B2945	auf Anfrage	
1 Set Gewindeanschluss G ¾" / R ¾"	004B2947	106,00	
1 Set Gewindeanschluss G ¾" / R 1"	004B2953	106,00	

MicroPlate™ Typ XB06-1

Platten-anzahl XB06-1	Best.-Nr. XB06L-1	€	Best.-Nr. XB06H-1	€	Best.-Nr. XB06H+-1	€	Best.-Nr. XB06H StS	€	Best.-Nr. XB06L StS	€	WG
10	004B2025	254,00	004B2037	254,00	004B1207	254,00	004H4601	560,00	004H4613	560,00	31
16	004B2026	294,00	004B2038	294,00	004B1209	296,00	004H4602	776,00	004H4614	776,00	
20	004B2027	335,00	004B2039	335,00	004B1211	335,00	004H4603	1.030,00	004H4615	1.030,00	
26	004B2028	404,00	004B2041	404,00	004B1212	404,00	004H4605	1.310,00	004H4617	1.310,00	
30	004B2029	452,00	004B2042	452,00	004B1214	452,00	004H4606	1.470,00	004H4618	1.350,00	
36	004B2030	501,00	004B2043	501,00	004B1216	501,00	004H4607	1.740,00	004H4619	1.580,00	
40	004B2031	526,00	004B2044	526,00	004B1217	526,00	004H4608	1.910,00	004H4620	1.740,00	
50	004B2032	605,00	004B2046	605,00	004B1219	605,00	004H4609	2.330,00	004H4621	2.130,00	
60	004B2033	702,00	004B2047	702,00	004B1221	702,00	004H4610	2.760,00	004H4622	2.520,00	
70	004B2034	805,00	004B2048	805,00	004B1222	820,00	004H4611	3.190,00	004H4623	2.900,00	
80	---		---		004B1223	923,00	---		---		

Wärmedämmung

XB06-1 Plattenanzahl	Best.-Nr. Wärmedämmung Polyurethan				Best.-Nr. Wärmedämmung EPI						WG
	XB06H/L	€	XB06H+	€	XB06L	€	XB06H	€	XB06H+	€	
10	004B1191	196,00	004B1191	196,00	079G1287	45,10	079G1287	45,10	079G1287	45,10	31
16											
20											
26					079G1289	52,10					
30	004B1192	200,00					079G1288	49,30			
36							079G1289	52,10			
40									079G1288	49,30	
50	004B1193	205,00	004B1192	200,00					079G1289	52,10	
60											
70											
80											

HINWEIS: Die vorstehenden Produkte sind auf Anfrage mit einem kupferfreien, Volledelstahlwärmetauscher zu bekommen.

Anschlussverschraubungen
1 Set, bestehend aus je 2 Überwurfmuttern, Einlegeteilen und Dichtungen

Typ	Best.-Nr.	€	WG
1 Set Anschweißenden G ¾" / DN 20	004B2944	61,40	31
1 Set Lötanschluss G ¾" / 15 mm	004B2945	auf Anfrage	
1 Set Gewindeanschluss G ¾" / R ¾"	004B2947	106,00	
1 Set Gewindeanschluss G ¾" / R 1"	004B2953	106,00	
1 Set Montagehalterung XB06	004B2948	143,00	

MicroPlate™ Typ XB12

4 Anschlüsse **G 1"** DIN ISO 228 (Außengewinde flachdichtend) 1 Pass Version

XB12-1 Plattenanzahl	XB12L-1		XB12M-1		XB12H-1		WG
	Best.-Nr.	€	Best.-Nr.	€	Best.-Nr.	€	
10	004H7660	332,00	004H7673	332,00	004H7686	332,00	31
16	004H7661	370,00	004H7674	367,00	004H7687	378,00	
20	004H7662	405,00	004H7675	405,00	004H7688	405,00	
26	004H7663	475,00	004H7676	475,00	004H7689	475,00	
30	004H7664	556,00	004H7677	556,00	004H7690	556,00	
36	004H7665	587,00	004H7678	587,00	004H7691	587,00	
40	004H7666	678,00	004H7679	678,00	004H7692	678,00	
50	004H7667	745,00	004H7680	745,00	004H7693	745,00	
60	004H7668	872,00	004H7681	872,00	004H7694	872,00	
70	004H7669	992,00	004H7682	992,00	004H7695	1.020,00	
80	004H7670	1.190,00	004H7683	1.170,00	004H7696	1.170,00	
90	-		-		004H7697	1.320,00	
100	-		-		004H7698	1.400,00	

4 Anschlüsse **G1"** DIN ISO 228 (Außengewinde flachdichtend) 2 Pass Version

XB12-2 Plattenanzahl	XB12L-2		XB12M-2		XB12H-2		WG
	Best.-Nr.	€	Best.-Nr.	€	Best.-Nr.	€	
20/20	004H7610	802,00	004H7620	802,00	004H7630	709,00	31
26/26	004H7611	884,00	004H7621	884,00	004H7631	780,00	
30/30	004H7612	1.010,00	004H7622	1.010,00	004H7632	887,00	
36/36	004H7613	1.170,00	004H7623	1.170,00	004H7633	1.020,00	
40/40	004H7614	1.320,00	004H7624	1.320,00	004H7634	1.170,00	
46/46	004H7615	1.460,00	004H7625	1.460,00	004H7635	1.300,00	
50/50	004H7616	1.530,00	004H7626	1.530,00	004H7636	1.370,00	
56/56	004H7617	1.640,00	004H7627	1.640,00	004H7637	1.450,00	
60/60	004H7618	1.710,00	004H7628	1.710,00	004H7638	1.510,00	

HINWEIS: Anschlussverschraubungen siehe Seite 283 (XB37)

4 Anschlüsse **G 1¼"** DIN ISO 228 (Außengewinde flachdichtend) 1 Pass Version

XB12-1 Plattenanzahl	XB12L-1		XB12M-1		XB12H-1		WG
	Best.-Nr.	€	Best.-Nr.	€	Best.-Nr.	€	
10	004H7525	332,00	004H7540	332,00	004H7555	332,00	31
16	004H7526	370,00	004H7541	370,00	004H7556	370,00	
20	004H7527	405,00	004H7542	405,00	004H7557	405,00	
26	004H7528	475,00	004H7543	475,00	004H7558	475,00	
30	004H7529	556,00	004H7544	556,00	004H7559	556,00	
36	004H7530	587,00	004H7545	587,00	004H7560	587,00	
40	004H7531	678,00	004H7546	678,00	004H7561	678,00	
50	004H7532	745,00	004H7547	745,00	004H7562	745,00	
60	004H7533	872,00	004H7548	872,00	004H7563	872,00	
70	004H7534	992,00	004H7549	992,00	004H7564	992,00	
80	004H7535	1.170,00	004H7550	1.170,00	004H7565	1.170,00	
90	004H7536	1.300,00	004H7551	1.300,00	004H7566	1.300,00	
100	004H7537	1.400,00	004H7552	1.400,00	004H7567	1.400,00	
110	004H7538	1.470,00	004H7553	1.470,00	004H7568	1.470,00	
120	---		---		004H7569	1.560,00	
140	---		---		004H7570	1.720,00	

[1] Tiefe gilt für XB12L-1 (<= 110 Pl.) bzw. XB12H-1 (>=120 Pl.)

4 Anschlüsse **G¾"** DIN ISO 228 (Außengewinde flachdichtend) 2 Pass Version

XB12-2 Plattenanzahl	XB12L-2		XB12M-2		XB12H-2		WG
	Best.-Nr.	€	Best.-Nr.	€	Best.-Nr.	€	
20/20	004H7572	802,00	004H7584	802,00	004H7596	802,00	31
26/26	004H7573	884,00	004H7585	884,00	004H7597	884,00	
30/30	004H7574	1.010,00	004H7586	1.010,00	004H7598	1.010,00	
36/36	004H7575	1.170,00	004H7587	1.170,00	004H7599	1.170,00	
40/40	004H7576	1.320,00	004H7588	1.320,00	004H7600	1.320,00	
46/46	004H7577	1.460,00	004H7589	1.460,00	004H7601	1.460,00	
50/50	004H7578	1.530,00	004H7590	1.530,00	004H7602	1.530,00	
56/56	004H7579	1.640,00	004H7591	1.640,00	004H7603	1.640,00	
60/60	004H7580	1.710,00	004H7592	1.710,00	004H7604	1.710,00	
66/66	004H7581	1.800,00	004H7593	1.800,00	004H7605	1.800,00	
70/70	004H7582	1.860,00	004H7594	1.860,00	004H7606	1.860,00	

Wärmedämmung

XB12-1 Plattenanzahl	Best.-Nr. Wärmedämmung Polyurethan						Best.-Nr. Wärmedämmung EPI						WG
	XB12L-1	€	XB12M-1	€	XB12H-1	€	XB12L-1	€	XB12M-1	€	XB12H-1	€	
10	004H4210	193,00	004H4210	193,00	004H4210	193,00					004H4201	93,80	31
16													
20													
26													
30													
36							004H4202	99,80					
40	004H4211	200,00											
50									004H4202	99,80	004H4202	99,80	
60			004H4211	200,00	004H4211	200,00							
70							004H4203	106,00					
80	004H4212	206,00							004H4203	106,00			
90											004H4203	106,00	
100			004H4212	206,00									
110													
120													
140													

HINWEIS: Konsolen/Montagehalterung: siehe Seite 293

Anschlussverschraubungen
1 Set, bestehend aus je 2 Überwurfmuttern, Einlegeteilen und Dichtungen

Typ	Best.-Nr.	€	WG
1 Set Lötanschluss G 1" / 15 mm	004B2904	79,80	31
1 Set Lötanschluss G 1" / 18 mm	004B2905	75,50	
1 Set Lötanschluss G 1" / 22 mm	004B2906	79,80	
1 Set Lötanschluss G 1¼" / 22 and 28 mm	004B1358	89,60	
1 Set Anschweißenden G 1" / DN 15	004B2901	59,30	8
1 Set Anschweißenden G 1" / DN 20	003H6909	61,50	
1 Set Anschweißenden set G 1¼" / DN 25	003H6910	76,30	
1 Set Gewindeanschluss G 1" / G ¾"	004B2913	99,80	31
1 Set Gewindeanschluss G 1¼" / G 1"	004H4205	138,00	
1 Set Gewindeanschluss G 1¼" / G 1½"	004H4206	160,00	
1 Set Gewindeanschluss G 1" / G¾"	004B2913	99,80	
Montagehalterung XB12 G 1	004B2919	99,80	
Montagehalterung XB12 G ¾"	004H4200	85,70	

MicroPlate™ Typ XB37-1

XB37-1 Plattenanzahl	Best.-Nr. XB37L-1[2)]	€	Best.-Nr. XB37M-1[2)]	€	Best.-Nr. XB37H-1[2)]	€	WG
10	004H7270	485,00	004H7285	485,00	004H7300	485,00	
16	004H7271	557,00	004H7286	557,00	004H7301	557,00	
20	004H7272	601,00	004H7287	601,00	004H7302	601,00	
26	004H7273	672,00	004H7288	672,00	004H7303	672,00	
30	004H7274	717,00	004H7289	717,00	004H7304	717,00	
36	004H7275	787,00	004H7290	787,00	004H7305	787,00	
40	004H7276	834,00	004H7291	834,00	004H7306	834,00	
50	004H7277	954,00	004H7292	954,00	004H7307	954,00	31
60	004H7278	1.070,00	004H7293	1.070,00	004H7308	1.070,00	
70	004H7279	1.210,00	004H7294	1.210,00	004H7309	1.210,00	
80	004H7280	1.320,00	004H7295	1.320,00	004H7310	1.320,00	
90	004H7281	1.440,00	004H7296	1.440,00	004H7311	1.440,00	
100	004H7282	1.560,00	004H7297	1.560,00	004H7312	1.560,00	
110	004H7283	1.670,00	004H7298	1.670,00	004H7313	1.670,00	
120	004H7284	1.790,00	004H7299	1.790,00	004H7314	1.790,00	

XB37-1 Plattenanzahl	Best.-Nr. XB37L StS	€	Best.-Nr. XB37M StS	€	Best.-Nr. XB37H StS	€	WG
10	004H4667	1.170,00	004H4652	1.170,00	004H4637	1.170,00	
16	004H4668	1.450,00	004H4653	1.450,00	004H4638	1.450,00	
20	004H4669	1.710,00	004H4654	1.710,00	004H4639	1.710,00	
26	004H4670	2.100,00	004H4655	2.100,00	004H4640	2.100,00	
30	004H4671	2.350,00	004H4656	2.350,00	004H4641	2.350,00	
36	004H4672	2.740,00	004H4657	2.740,00	004H4642	2.740,00	
40	004H4673	2.990,00	004H4658	2.990,00	004H4643	2.990,00	
50	004H4674	3.660,00	004H4659	3.660,00	004H4644	3.660,00	31
60	004H4675	4.280,00	004H4660	4.280,00	004H4645	4.280,00	
70	004H4676	4.920,00	004H4661	4.920,00	004H4646	4.920,00	
80	004H4677	5.580,00	004H4662	5.580,00	004H4647	5.580,00	
90	004H4678	6.200,00	004H4663	6.200,00	004H4648	6.200,00	
100	004H4679	6.840,00	004H4664	6.840,00	004H4649	6.840,00	
110	004H4680	7.540,00	004H4665	7.540,00	004H4650	7.540,00	
120	004H4681	8.130,00	004H4666	8.130,00	004H4651	8.130,00	

HINWEIS:
Die vorstehenden Produkte sind auf Anfrage mit einem kupferfreien, Volledelstahlwärmetauscher zu bekommen.
Konsolen/Montagehalterung: siehe Seite 293

Wärmedämmung

XB37-1 Plattenanzahl	Best.-Nr. Wärmedämmung						WG
	XB37L-1	€	XB37M-1	€	XB37H-1	€	
10	004B1721	219,00	004B1721	219,00	004B1721	219,00	31
16							
20							
26	004B1722	224,00					
30			004B1722	224,00			
36					004B1722	224,00	
40	004B1723	229,00					
50			004B1723	229,00			
60	004B1725	235,00			004B1723	229,00	
70							
80			004B1725	235,00			
90	004B1726	242,00					
100					004B1725	235,00	
110	004B1727	248,00	004B1726	242,00			
120							

Anschlussverschraubungen
1 Set, bestehend aus je 2 Überwurfmuttern, Einlegeteilen und Dichtungen

Typ	Best.-Nr.	€	WG
1 Set Anschweißenden G 1" / DN 15	004B2901	59,30	31
1 Set Anschweißenden G 1" / DN 20	003H6909	61,50	08
1 Set Lötanschluss G 1" / 15 mm	004B2904	79,80	31
1 Set Lötanschluss G 1" / 18 mm	004B2905	75,50	
1 Set Lötanschluss G 1" / 22 mm	004B2906	79,80	
1 Set Gewindeanschluss G 1" / R¾	004B2913	99,80	

[1] Tiefe gilt für XB37L-1
[2] Best.-Nr. gilt für Ausführung mit 20 mm Anschlusslänge. Ausführung mit 50 mm Anschlusslänge auf Anfrage.

MicroPlate™ Typ XB52M

1 Pass Version

XB52M-1 Plattenanzahl	Wärmedämmung Best.-Nr.	Wärmedämmung €	XB52M-1 Best.-Nr.	XB52M-1 €	WG
20	004B1924	254,00	004H4520	1.420,00	31
26			004H4521	1.620,00	
30			004H4522	1.780,00	
36			004H4523	1.960,00	
40			004H4524	2.060,00	
50			004H4525	2.260,00	
60			004H4526	2.520,00	
70			004H4527	2.720,00	
80	004B1935	280,00	004H4528	2.990,00	
90			004H4529	3.340,00	
100			004H4530	3.620,00	
110	004B1950	300,00	004H4531	3.880,00	
120			004H4532	4.110,00	
130			004H4533	4.380,00	
140			004H4534	4.620,00	

2 Pass Version

XB52M-2 Plattenanzahl	Wärmedämmung Best.-Nr.	Wärmedämmung €	XB52M-1 Best.-Nr.	XB52M-1 €	WG
20/20	004B1924	254,00	004H4540	2.270,00	31
26/26			004H4541	2.640,00	
30/30			004H4542	2.810,00	
36/36	004B1935	280,00	004H4543	3.050,00	
40/40			004H4544	3.420,00	
46/46			004H4545	3.760,00	
50/50			004H4546	3.730,00	
56/56	004B1950	300,00	004H4547	4.170,00	
60/60			004H4548	4.380,00	
66/66			004H4549	4.650,00	
70/70			004H4550	4.830,00	

HINWEIS:
Anschlussverschraubungen: siehe Seite 290
Konsolen/Montagehalterung: siehe Seite 293

Anschlussverschraubungen
1 Set, bestehend aus je 2 Überwurfmuttern, Einlegeteilen und Dichtungen

Typ	Best.-Nr.	€	WG
1 Set Lötanschluss G 2 / 28 mm	004B2910	155,00	31
1 Set Lötanschluss G 2 / 35 mm	004B2911	166,00	
1 Set Lötanschluss G 2 / 42 mm	004B2912	160,00	
1 Set Anschweißenden G 2 / DN 40	003H6912	162,00	8
1 Set Anschweißenden G 2 / DN 50	004B2909	166,00	

MicroPlate™ Typ XB59-1

XB59M-1 Plattenanzahl	Wärmedämmung Best.-Nr.	Wärmedämmung €	XB59M-1 Best.-Nr.	XB59M-1 €	WG
30	079G1671	267,00	004B1920	1.700,00	31
36			004B1921	1.820,00	
40			004B1922	1.950,00	
50			004B1923	2.160,00	
60	079G1672	295,00	004B1932	2.420,00	
70			004B1933	2.560,00	
80			004B1934	2.780,00	
90			004B1936	3.020,00	
100			004B1937	3.230,00	
110	079G1673	307,00	004B1938	3.430,00	
120			004B1939	3.670,00	
140			004B1940	4.010,00	
160	079G1674	343,00	004B1941	4.470,00	
180			004B1942	4.850,00	
200			004B1943	5.260,00	

HINWEIS:
Anschlussverschraubungen: siehe Seite 290
Konsolen/Montagehalterung: siehe Seite 293

Anschlussverschraubungen
1 Set, bestehend aus je 2 Überwurfmuttern, Einlegeteilen und Dichtungen

Typ	Best.-Nr.	€	WG
1 Set Lötanschluss G 2 / 28 mm	004B2910	155,00	31
1 Set Lötanschluss G 2 / 35 mm	004B2911	166,00	
1 Set Lötanschluss G 2 / 42 mm	004B2912	160,00	
1 Set Anschweißenden G 2 / DN 40	003H6912	162,00	8
1 Set Anschweißenden G 2 / DN 50	004B2909	166,00	

MicroPlate™ Typ XB66-1

XB66-1 Plattenanzahl	Best.-Nr. DN 65				Best.-Nr. G2½				WG
	XB66L-1	€	XB66H-1	€	XB66L-1	€	XB66H-1	€	
40	004B1961	5.820,00	004B1987	5.820,00	079B0961	4.620,00	079B0974	4.620,00	31
50	004B1962	6.160,00	004B1988	6.160,00	079B0962	4.930,00	079B0975	4.900,00	
60	004B1963	6.580,00	004B1989	6.580,00	079B0963	5.260,00	079B0976	5.160,00	
70	004B1964	7.210,00	004B1990	7.210,00	079B0964	5.770,00	079B0977	5.770,00	
80	004B1965	7.580,00	004B1991	7.580,00	079B0965	6.060,00	079B0978	6.060,00	
90	004B1966	7.920,00	004B1992	7.920,00	079B0966	6.360,00	079B0979	6.360,00	
100	004B1967	8.420,00	004B1993	8.420,00	079B0967	6.750,00	079B0980	6.750,00	
110	004B1968	9.200,00	004B1994	9.200,00	079B0968	7.350,00	079B0981	7.350,00	
120	004B1969	9.740,00	004B1995	9.740,00	079B0969	7.790,00	079B0982	7.790,00	
140	004B1970	10.610,00	004B1996	10.610,00	079B0970	8.500,00	079B0983	8.500,00	
160	004B1971	11.800,00	004B1997	11.800,00	079B0971	9.440,00	079B0984	9.440,00	
180	---		004B1998	13.010,00	---		079B0985	10.410,00	
200	---		004B1999	14.200,00	---		079B0986	11.340,00	

Wärmedämmung

XB66-1 Plattenanzahl	Best.-Nr.				WG
	XB66L-1	€	XB66H-1	€	
40	079G1612	774,00	079G1612	774,00	31
50					
60					
70	079G1613	835,00			
80					
90					
100			079G1613	835,00	
110					
120	079G1614	861,00			
140					
160					
180					
200					

HINWEIS: Konsolen/Montagehalterung: siehe Seite 293

Compact-Gegenflansche (für Typ XB66-1)

Compact-Flansch DN 65/PN 25	Best.-Nr.	€	WG
Set für Trinkwasseranwendungen: 2 St. Gegenflansche unlegierter Stahl, 2 St. Gegenflansche Edelstahl (WN 1.4404) und 2 St. O-Ringe mit Lebensmittelzulassung	004B3545	943,00	31
Set für Heizungsanwendungen: 4 St. Gegenflansche unlegierter Stahl	004B3546	594,00	

[1] Angabe gilt für XB66L-1 (<=160 Pl.) bzw. XB66H- (>=180 Pl.)

MicroPlate™ Typ XB61-1

XB61-1 Plattenanzahl	XB61L-1		XB61M-1		XB61H-1		WG
	Best.-Nr.	€	Best.-Nr.	€	Best.-Nr.	€	
30	004B1906	1.820,00	004B1913	1.820,00	004B1925	1.820,00	31
36	004B1907	1.960,00	004B1914	1.960,00	004B1926	1.960,00	
40	004B1908	2.070,00	004B1915	2.070,00	004B1927	2.070,00	
50	004B1909	2.270,00	004B1916	2.270,00	004B1928	2.270,00	
60	004B1910	2.520,00	004B1917	2.520,00	004B1929	2.520,00	
70	004B1911	2.740,00	004B1918	2.740,00	004B1930	2.740,00	
80	004B1912	2.990,00	004B1919	2.990,00	004B1931	2.990,00	
90	004B3436	3.200,00	004B3444	3.200,00	004B3452	3.200,00	
100	004B3437	3.480,00	004B3445	3.480,00	004B3453	3.480,00	
110	004B3438	3.670,00	004B3446	3.670,00	004B3454	3.670,00	
120	004B3439	3.940,00	004B3447	3.940,00	004B3455	3.940,00	
140	004B3440	4.120,00	004B3448	4.120,00	004B3456	4.120,00	
160	004B3441	4.500,00	004B3449	4.500,00	004B3457	4.500,00	
180	004B3442	4.920,00	004B3450	4.920,00	004B3458	4.920,00	
200	004B3443	5.330,00	004B3451	5.330,00	004B3459	5.330,00	

Wärmedämmung

XB61-1 Plattenanzahl	Best.-Nr.						WG
	XB61L-1	€	XB61M-1	€	XB61H-1	€	
30	079G1608	645,00	079G1608	645,00	079G1608	645,00	31
36							
40							
50							
60	079G1609	684,00					
70							
80			079G1609	684,00			
90							
100					079G1609	684,00	
110	079G1610	728,00					
120							
140			079G1610	728,00			
160	079G1611	775,00					
180					079G1610	728,00	
200							

HINWEIS: Konsolen/Montagehalterung: siehe Seite 293

Anschlussverschraubungen
1 Set bestehend aus je 2 Stk.
Überwurfmuttern, Einlegeteilen
und Dichtungen

Typ	Best.-Nr.	€	WG
1 Set Anschweißenden G 2" / DN 40	003H6912	162,00	31
1 Set Anschweißenden G 2" / DN 50	004B2909	166,00	
1 Set Lötanschluss G 2" / 28 mm	004B2910	155,00	
1 Set Lötanschluss G 2" / 35 mm	004B2911	166,00	
1 Set Lötanschluss G 2" / 42 mm	004B2912	160,00	
1 Set Gewindeanschluss G 2" / G 1½" RG	004B6397	218,00	

[1] Tiefe gilt für XB61L-1

XBDW22 PN16

Plattenanzahl	XBDW22 PN16 Best.-Nr.	€	WG
10	004H4360	570,00	31
16	004H4363	709,00	
20	004H4365	804,00	
26	004H4368	947,00	
30	004H4370	1.050,00	
36	004H4372	1.210,00	
40	004H4373	1.300,00	
48	004H4376	1.450,00	

Anschlussverschraubungen
1 Set bestehend aus je 1 Stk.Überwurfmuttern, Einlegeteilen und Dichtungen

Typ	Best.-Nr.	€	WG
1 Set Lötanschuss G ¾" / 15 mm	004B2945	auf Anfrage	31
1 Set Anschweißenden G ¾" / DN 20	004B2944	61,40	
1 Set Gewindeanschluss G ¾" / G ¾“	004B2947	106,00	
1 Set Gewindeanschluss G ¾" / G 1	004B2953	106,00	

auf Anfrage

XB71H

XB71H Plattenanzahl	Wärmedemmung Kühlen (Armaflex)		Wärmedemmung Wärmen (Polyurethan)		XB71H		WG
	Best.-Nr.	€	Best.-Nr.	€	Best.-Nr.	€	
50	079G1093	717,00	079G1080	1.050,00	079G1005	10.210,00	31
60					079G1006	11.180,00	
70					079G1007	12.120,00	
80					079G1008	13.030,00	
90	079G1094	741,00	079G1081	1.230,00	079G1009	13.890,00	
100					079G1010	14.940,00	
110					079G1011	16.000,00	
120					079G1012	16.810,00	
140	079G1095	772,00			079G1013	18.750,00	
160			079G1082	1.380,00	079G1014	20.650,00	
180	079G1096	815,00			079G1015	22.510,00	
200			079G1083	1.600,00	079G1016	24.410,00	
220					079G1017	26.340,00	
240	079G1097	869,00			079G1018	28.330,00	
260					079G1019	30.130,00	
280			079G1084	1.890,00	079G1020	32.030,00	

Anschlussverschraubungen
1 Set bestehend aus je 1 Stk.Überwurfmuttern, Einlegeteilen und Dichtungen

Typ	Best.-Nr.	€	WG
1 Set Flansche DN 100 CS	079G1070	327,00	31
1 Set Flansche DN 100 StS	079G1071	614,00	

SONDEX Typ SL140

1 Pass Version

SL140-1 Plattenanzahl	SL140-1 TL		SL140-1 TK		SL140-1 TM		WG
	Best.-Nr.	€	Best.-Nr.	€	Best.-Nr.	€	
20	079U6131	1.830,00	079U6173	1.830,00	079U6152	1.830,00	31
30	079U6132	2.240,00	079U6174	2.240,00	079U6153	2.240,00	
40	079U6133	2.650,00	079U6175	2.650,00	079U6154	2.650,00	
50	079U6134	3.050,00	079U6176	3.050,00	079U6155	3.050,00	
60	079U6135	auf Anfrage	079U6177	3.470,00	079U6156	3.470,00	
70	079U6136	3.890,00	079U6178	3.890,00	079U6157	3.890,00	
80	079U6137	4.290,00	079U6179	4.290,00	079U6158	4.300,00	
90	079U6138	4.700,00	079U6180	4.700,00	079U6159	4.700,00	
100	079U6139	5.110,00	079U6181	5.110,00	079U6160	5.110,00	
110	079U6140	5.560,00	079U6182	5.560,00	079U6161	5.560,00	
120	079U6141	5.970,00	079U6183	5.970,00	079U6162	5.970,00	
130	079U6142	6.390,00	079U6184	6.390,00	079U6163	6.390,00	
140	079U6143	6.800,00	079U6185	6.800,00	079U6164	6.800,00	
160	079U6145	7.610,00	079U6187	7.610,00	079U6166	7.610,00	
180	079U6147	8.440,00	079U6189	8.440,00	079U6168	8.440,00	
200	079U6149	9.260,00	079U6191	9.260,00	079U6170	9.260,00	

2 Pass Version

SL140-2 Plattenanzahl	SL140-2 TL		SL140-2 TK		SL140-2 TM		WG
	Best.-Nr.	€	Best.-Nr.	€	Best.-Nr.	€	
20/20	079U7205	4.300,00	079U7178	4.300,00	079U7242	4.300,00	31
25/25	079U7206	4.880,00	079U7179	4.880,00	079U7243	4.880,00	
30/30	079U7207	5.420,00	079U7225	5.420,00	079U7244	5.420,00	
35/35	079U7208	5.980,00	079U7180	5.980,00	079U7245	5.980,00	
40/40	079U7209	6.530,00	079U7181	6.530,00	079U7246	6.530,00	
45/45	079U7210	7.080,00	079U7182	7.080,00	079U7247	7.080,00	
50/50	079U7211	7.630,00	079U7183	7.630,00	079U6992	7.630,00	
55/55	079U7171	8.200,00	079U7184	8.200,00	079U7196	8.200,00	
60/60	079U7213	8.750,00	079U7185	8.750,00	079U7250	8.750,00	
65/65	079U7172	9.310,00	079U7186	9.310,00	079U7197	9.310,00	
70/70	079U7215	9.880,00	079U7187	9.880,00	079U7198	9.880,00	
80/80	079U7217	10.980,00	079U7189	10.980,00	079U7199	10.980,00	
90/90	079U7219	12.090,00	079U7191	12.090,00	079U7201	12.090,00	
100/100	079U6667	13.200,00	079U7193	13.200,00	079U7258	13.200,00	

Wärmedämmung

Typ	Plattenanzahl	Best.-Nr	€	WG
Wärmedemmung SL 140 (K,L,M) Polyurethan	20-50	079G1675	295,00	31
	51-80	079G1676	305,00	
	81-120	079G1677	344,00	
	121-160	079G1678	385,00	
	161-200	079G1679	437,00	
Wärmedemmung SL 140 Mineralwolle	20-50	079U1020	634,00	
	51-80	079U1021	692,00	
	81-120	079U1022	756,00	
	121-160	079U1023	850,00	
	161-200	079U1024	920,00	
Wärmedemmung SL 140 PN25 EPDM Kälte	20-40	079U0898	386,00	
	41-80	079U0902	445,00	
	81-120	079U0905	505,00	
	121-150	079U0916	552,00	
	151-200	079U0908	626,00	
Montagehalterung	Füße SL140	079U0885	107,00	
	Füße SL140 ANSI 304	079U0886	224,00	

Anschlussverschraubungen
1 Set bestehend aus je 1 Stk. Überwurfmuttern, Einlegeteilen und Dichtungen

SONDEX Typ SL222

SL222 Plattenanzahl	Wärmedämmung Mineralwolle		Wärmedämmung Polyurethan		SL222		WG
	Best.-Nr.	€	Best.-Nr.	€	Best.-Nr.	€	
40	079U1030	1.120,00	079U1037	1.230,00	079U3833	7.140,00	31
50					079U3834	7.890,00	
60					079U3835	8.610,00	
70					079U3836	9.340,00	
80	079U1031	1.250,00	079U1038	1.430,00	079U3837	9.420,00	
90					079U3838	10.840,00	
100					079U3839	11.570,00	
110					079U3840	12.320,00	
120	079U1032	1.190,00	079U1039	1.480,00	079U3841	11.800,00	
140					079U3843	13.570,00	
160	079U1033	1.310,00	079U1040	1.660,00	079U3845	16.010,00	
180					079U3847	17.490,00	
200					079U3849	18.980,00	

SONDEX Typ SL333

SL333 Plattenanzahl	Best.-Nr. SL333TL	€	Best.-Nr. SL333TK	€	Best.-Nr. SL333TM	€	WG
50	079U8148	12.070,00	079U8220	12.070,00	079U8184	12.070,00	31
60	079U8149	13.110,00	079U8221	12.240,00	079U8185	13.110,00	
70	079U8150	14.140,00	079U8222	14.140,00	079U8186	14.140,00	
80	079U8151	15.180,00	079U8223	15.180,00	079U8187	15.180,00	
90	079U8152	16.220,00	079U8224	16.220,00	079U8188	16.220,00	
100	079U8153	17.230,00	079U8225	17.250,00	079U8189	17.250,00	
110	079U8154	18.290,00	079U8226	18.290,00	079U8190	18.290,00	
120	079U8155	19.340,00	079U8227	19.340,00	079U8191	19.340,00	
140	079U8157	19.980,00	079U8229	21.420,00	079U8193	21.420,00	
160	079U8159	23.490,00	079U8231	23.490,00	079U8195	23.490,00	
180	079U8161	25.570,00	079U8233	25.570,00	079U8197	23.850,00	
200	079U8163	25.810,00	079U8235	27.650,00	079U8199	27.650,00	
220	079U8165	29.730,00	079U8237	29.730,00	079U8201	27.750,00	
240	079U8167	31.800,00	079U8295	31.800,00	079U8203	31.800,00	
260	079U8169	33.900,00	079U8297	33.900,00	079U8205	33.900,00	
280	079U8171	35.970,00	079U8298	35.970,00	079U8207	35.970,00	
300	079U8173	32.243,22	079U8300	38.040,00	079U8209	38.040,00	

SL333 Plattenanzahl	Wärmedämmung Mineralwolle		Wärmedämmung Polyurethan		WG
	Best.-Nr.	€	Best.-Nr.	€	
50-100	079U1044	1.350,00	079U1050	1.500,00	31
111-170	079U1045	1.470,00	079U1051	1.660,00	
171-250	079U1046	1.670,00	079U1052	1.880,00	
251-320	079U1047	1.880,00	079U1053	2.140,00	
321-360	079U1048	2.120,00	079U1054	2.400,00	

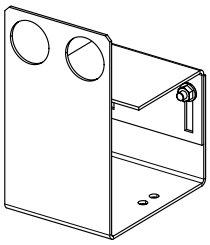

XB12

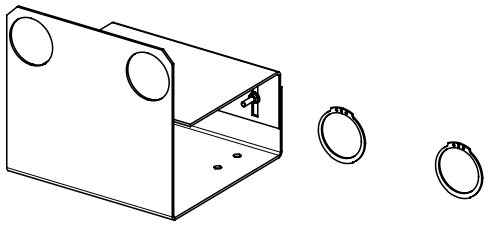

XB52

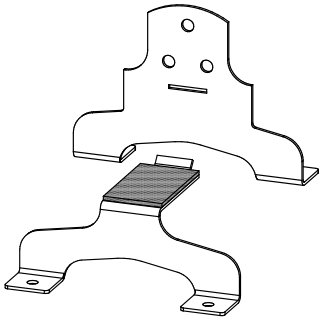

XB61, XB66

Montagehalterung für TYP XB/SL

Typ	Best.-Nr.	€	WG
XB06	004B2948	143,00	31
XB12	004H4200	85,70	
XB37	004B1728	126,00	
XB52	004H4518	155,00	
XB59	004B1245	127,00	
SL140	079U0885	107,00	
XB61 und XB66 kurz	004B1788	160,00	
XB61 und XB66 medium	004B1789	185,00	
XB61 und XB66 lang	004B1790	208,00	

HINWEIS:
Die Wärmedämmung ist vor Montage der Halterung anzubringen! (Ausnahme: XB61-1, XB66-1)
Alle technische Angaben sind ohne Gewähr und dienen ausschließlich zur Information.

EvoFlat™-Wohnungsstationen, Übersicht 296
Direkte Heizung + PWH 298
EvoFlat™ 4.0 F 298
EvoFlat™ 4.0 M 299
Durchfluss-Wassererwärmer 300
EvoFlat™ 4.0 W 300
Direkte Heizung + PWH (4-Leiter) 301
EvoFlat™ FPS 301
Direkte Heizung (Demand control) + PWH 302
EvoFlat™ 4.0 M - Demand control 302
Vollelektronische Wohnungsstation für TWW und Direktheizung 303
EvoFlat™ 4.0 PRO F 303
Vollelektronische Wohnungsstation für TWW und Flächenheizung mit Mischkreis 304
EvoFlat™ 4.0 PRO M 304
Edelstahl Verteilersysteme 305
SG, SGC, SGCi Edelstahlverteiler 305
Direkte Kühlstation und Verteilersysteme für Fußbodenheizungen 306
CDM Kühlmodul 306
CSG Edelstahlverteiler 306
Unterputzkästen 307
Unterputzmontage für EvoFlat™ (Einbautiefe 150 mm) 307
Aufputzkästen 308
Aufputzmontage für EvoFlat™ 308
Direkte Heizung + PWH für Bautiefe 110 mm 309
EvoFlat™ 110 FSS 309
Verteilsysteme für EvoFlat™ 110 FSS 310
Indirekte Heizung + PWH 311
EvoFlat™ VX-F 311
Direkte Heizung + PWH für Gasthermenaustausch 312
EvoFlat™ Reno 2.0 312
Direkte Heizung + PWH 313
EvoFlat™ TDv F front/ side/ aligned 313
Durchfluss-Wassererwärmer 314
EvoFlat™ TDvW 314
Ersatzteile 315



EvoFlat™-Wohnungsstationen, Übersicht

EvoFlat™ - Intelligente Wärmeversorgung für moderne Wohngebäude
Die dezentralen EvoFlat™-Wohnungsstationen von Danfoss vereinen die bedarfsgerechte Raumheizung und hygienische Trinkwassererwärmung in einer kompakten Systemlösung. Sie ermöglichen eine individuelle Wärmeversorgung einzelner Wohneinheiten und lassen sich in unterschiedliche zentrale Wärmeversorgungskonzepte integrieren.
Die Trinkwassererwärmung erfolgt direkt in der Wohneinheit nach dem Durchflussprinzip. Das Trinkwasser wird über einen leistungsfähigen Plattenwärmeübertrager erst bei tatsächlichem Bedarf erwärmt. Dadurch entfallen die zentrale Trinkwarmwasserspeicherung sowie die aufwendige Verteilung von erwärmtem Trinkwasser im Gebäude.
Die integrierte Regelung sorgt für eine bedarfsgerechte Wärmebereitstellung und unterstützt einen energieeffizienten Betrieb. Gleichzeitig bieten kurze Trinkwarmwasserleitungen und geringe Warmwasservolumina günstige Voraussetzungen für eine hygienisch einwandfreie Trinkwasserversorgung. EvoFlat™-Wohnungsstationen verbinden damit hohen Versorgungskomfort, Energieeffizienz und Trinkwasserhygiene mit einer platzsparenden und flexiblen Anlagentechnik.



	EvoFlat™ 4.0 F / F E	EvoFlat™ 4.0 M / E	EvoFlat™ 4.0 W / W E	EvoFlat™ 4.0 FPS / FPS E	EvoFlat™ 4.0 M DC/ M DC E	EvoFlat™4.0 PRO F / PRO F E	EvoFlat™ 4.0 PRO M / PRO M E
PWH Leistung [kW]	43 - 70					37 - 70	
HeizungLeistung max. [kW]	17,5[3]		./.	10 ,5[2]	17,5[3]	17,5[3]	
Regelung PWH	hydraulisch/thermostatisch					hydraulische/elektronisch	
Regelung HE	Differenzdruck	Differenzdruck thermostatisch	./.	Differenzdruck	Differenzdruck und elektronisch	Differenzdruck	Differenzdruck und elektronisch
Bauart	wandhängend / aufputz / unterputz						
Nenndruck PN [bar]	10						
Max. FW Vorlauftemp. [°C]	95						
Verbindungstechnik	ClickFit						
Seite	298	299	300	301	302	303	304

[1] Leistung bei delta t 20 K, 645 l/h
[2] Leistung bei delta t 15 K, 600 l/h
[3] Leistung bei delta t 30 K, 500 l/h

Preisliste Deutschland 01. Januar 2027 • Technische Änderungen und Irrtum vorbehalten.
Alle Preise sind unverbindliche Preisempfehlungen zuzüglich MwSt.

Link zur aktuellen digitalen Preisliste



EvoFlat™ 110 FSS / FSS E



EvoFlat™ VX-F / EvoFlat™ VX-F E



EvoFlat™ Reno 2.0 / 2.0 E



EvoFlat™ TDv F (front)/ TDv F E (front)



EvoFlat™ TDv F (side)/ TDv F E (side)



EvoFlat™ TDv F (aligned)/ TDv F E (aligned)



EvoFlat™ TDv W / TDv W E

PWH Leistung [kW]	Cu 43-55 E 43-51					
HeizungLeistung max. [kW]	15[1)]	10	15[1)]			./.
Regelung PWH	hydraulisch/ thermostatisch					
Regelung HE	Differenzdruck	thermostatisch	Differenzdruck			./.
Bauart	unterputz	wandhängend / aufputz / unterputz	wandhängend / aufputz	wandhängend		
Nenndruck PN [bar]	10	16	10			
Max. FW Vorlauftemp. [°C]	95					
Verbindungstechnik	ClickFit	Click-Fit und flachdichtend		ClickFit		
Seite	309	311	312	313		314

[1)] Leistung bei delta t 20 K, 645 l/h
[2)] Leistung bei delta t 15 K, 600 l/h
[3)] Leistung bei delta t 30 K, 500 l/h

Preisliste Deutschland 01. Januar 2027 • Technische Änderungen und Irrtum vorbehalten.
Alle Preise sind unverbindliche Preisempfehlungen zuzüglich MwSt.

Link zur aktuellen digitalen Preisliste



Abbildung ohne Wärmedämmhaube

EvoFlat™ 4.0 F

Wohnungsstation für direkte Beheizung mit integriertem Frischwassersystem zur Trinkwasser-erwärmung im Durchfluss für Wohnungen mit Heizkörpern in Mehrfamilienhäusern.

Typ	EvoFlat™ 4.0 F[1]		EvoFlat™ 4.0 F E[2]		EvoFlat™ 4.0 F E WSD[3]		WG
	Best.-Nr.	€	Best.-Nr.	€	Best.-Nr.	€	
EvoFlat™ 4.0 F1	183B1000	1.490,00	183B1500	1.850,00	183B1512	2.000,00	67
EvoFlat™ 4.0 F2	183B1001	1.560,00	183B1501	1.940,00	183B1513	2.100,00	
EvoFlat™ 4.0 F3	183B1002	1.630,00	183B1502	2.030,00	183B1514	2.200,00	
EvoFlat™ 4.0 F4	183B1003	1.760,00	183B1503	2.220,00	183B1515	2.380,00	

Zubehör	Best.-Nr.	€	WG
Montageschiene incl. 7 St. Kugelhähne ¾"x76 mm IG/AG (3 St. DVGW, 4 St. Heizung)	145H4195	156,00	67
Aufputzhaube weiss lackiert ohne Tür H 780/ B 600/ T 200 mm[7]	004U8578	168,00	
Zirkulations-Set SAC EvoFlat 4.0[4]	183B0500	422,00	
Rücklauftemperaturbegrenzer für EvoFlat 4.0 F (zur bauseitigen Umrüstung der Station)	183B0528	161,00	
Wasserschlagdämfer-Set für EvoFlat 4.0 (zur bauseitigen Umrüstung der Station)	183B0545	219,00	
Stellantrieb TWA-Q NO 230 V	082F1601	48,10	28
Erweiterungsmodul PWH für EvoFlat 4.0 Typ 4- 11kW/ 13,5kW	183B0568	1.030,00	
Erweiterungsmodul PWH für EvoFlat 4.0 Typ 4- 18kW/ 21kW	183B0569	1.150,00	

HINWEIS: Zubehör für Auf- und Unterputzmontage ab Seite 307. Bei Verwendung des Erweiterungsmoduls PWH für EvoFlat 4.0 ist der Installationskasten mit den Abmessungen 850 × 1350 × 150 mm zu wählen.

HYDRAULIKSCHEMA-BEISPIEL

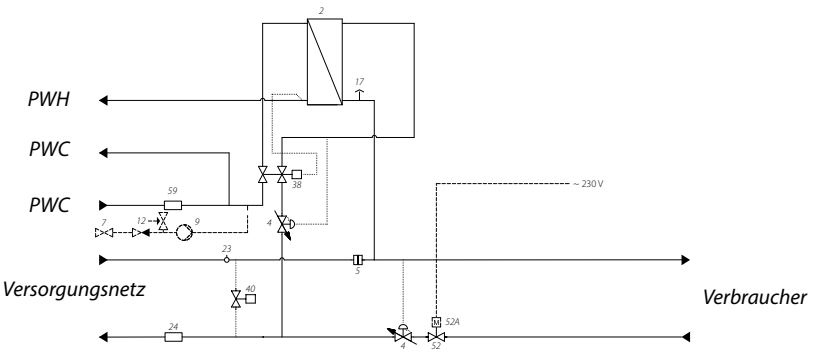

2 HEX Danfoss XB05H
4 Differenzdruckregler
5 Schmutzfänger
7 Kugelhahn[8]
9 Zirkulationspumpe[8]
12 Sicherheitsventil[8]
17 Entlüftung
23 Fühleraufnahme M10x1
24 Passstück ¾" × 110 mm - WMZ
38 TPC-M Regler
40 Sommer-Bypass
52 Zonenventil
52A Stellantrieb[8] TWA Q-NO 230V
59 Passstück ¾" × 110 mm -KWZ

Technische Parameter:
Nenndruck (prim./sek.): PN 10/PN 10
Max. Vorlauftemperatur: 95 °C
Statischer Druck (kW): Pmin = 1,5 bar
Lot (Wärmeübertrager): Kupfer / Edelstahl

Gewicht ohne Abdeckhaube: 7,7 - 9,3 kg

Wärmedämmung: EPP λ 0,039

Spannungsversorgung: 230 V AC / 24 V AC/DC

Abmessungen ohne Zirkulation einschl. Wärmedämmung (mm):
Mit Anschlüssen: H 613 x B 530 x T 150

Anschlussgrößen:
FW, HE, PWC, PWH: G ¾" (Innengewinde)

PWH: Leistungsbeispiele 10/50 °C					
Typ HEX	PWH Leistung [kW]	Primär VL/RL [°C]	Druckverlust Primär[5] [kPa]	Durchfluss Primär [l/h]	Zapfmenge [l/min]
Typ 1 Cu/E	43	65/16	27	750	15.4
Typ 2 Cu/E	49	65/15	29	844	17.6
Typ 3 Cu/E	55	65/15	40	943	19.8
	37	55/18	27	869	13.3
Typ 4 Cu/E	70	65/14	57	1197	25.2
	49	55/19	50	1158	17.6

Heizung: Leistungsbeispiel			
Heizleistung [kW]	Heizkreis ΔT [K]	Gesamtdruckverlust Primär[5] [kPa]	Durchfluss Primär [l/h]
10	20	12	430
10	25	8	344
10	30	6	287
10	35	5	246
10	40	4	215
17.5	30	20	500[6]

[1] Wärmeübertrager mit Kupferlot
[2] Wärmeübertrager mit Edelstahllot
[3] Wärmeübertrager mit Edelstahllot und Wasserschlagdämpfer
[4] bei Verwendung von Wohnungsstationen mit Zirkulation und/ oder Hochtemperaturabgang empfehlen wir einen UP-Kasten mit mind. 690 mm Breite
[5] ohne Wärmemengenzähler
[6] max. Durchfluss
[7] nicht geeignet, wenn Zirkulations-Set und/oder Hochtemperatur-Set zum Einsatz kommt
[8] optionales Zubehör

Preisliste Deutschland 01. Januar 2027 • Technische Änderungen und Irrtum vorbehalten.
Alle Preise sind unverbindliche Preisempfehlungen zuzüglich MwSt.

Link zur aktuellen digitalen Preisliste



Abbildung ohne Wärmedämmhaube

EvoFlat™ 4.0 M

Wohnungsstation für direkte Beheizung mit integriertem Frischwassersystem zur Trinkwasser-erwärmung im Durchfluss für Wohnungen mit Fußbodenheizung in Mehrfamilienhäusern.

Typ	EvoFlat™ 4.0 M[1]		EvoFlat™ 4.0 M E[2]		EvoFlat™ 4.0 M E WSD[3]		WG
	Best.-Nr.	€	Best.-Nr.	€	Best.-Nr.	€	
EvoFlat™ 4.0 M1	183B2000		183B2500	2.520,00	183B2512	2.680,00	67
EvoFlat™ 4.0 M2	183B2001		183B2501	2.640,00	183B2513	2.800,00	
EvoFlat™ 4.0 M3	183B2002		183B2502	2.760,00	183B2514	2.920,00	
EvoFlat™ 4.0 M4	183B2003		183B2503	3.020,00	183B2515	3.170,00	

Zubehör	Best.-Nr.	€	WG
Montageschiene incl. 7 St. Kugelhähne ¾" x 76 mm IG/AG (3 St. DVGW, 4 St. Heizung)	145H4195	156,00	67
Aufputzhaube weiss lackiert ohne Tür H 780/ B 600/ T 200 mm[7]	004U8578	168,00	
Zirkulations-Set SAC EvoFlat 4.0[3]	183B0500	422,00	
Wasserschlagdämfer-Set für EvoFlat 4.0 (zur bauseitigen Umrüstung der Station)	183B0545	219,00	
Hochtemperaturabgang für EvoFlat 4.0 M (incl. 2 x Kugelhahn ¾"x76 mm IG/AG)[4]	183B0501	132,00	
Hochtemperaturabgang für EvoFlat 4.0 M (ohne Kugelhähne)[4]	183B0539	auf Anfrage	
Erweiterungsmodul PWH für EvoFlat 4.0 Typ 4- 11kW/ 13,5kW	183B0568	1.030,00	
Erweiterungsmodul PWH für EvoFlat 4.0 Typ 4- 18kW/ 21kW	183B0569	1.150,00	

HINWEIS: Zubehör für Auf- und Unterputzmontage ab Seite 307. Bei Verwendung des Erweiterungsmoduls PWH für EvoFlat 4.0 ist der Installationskasten mit den Abmessungen 850 × 1350 × 150 mm zu wählen.

HYDRAULIKSCHEMA-BEISPIEL

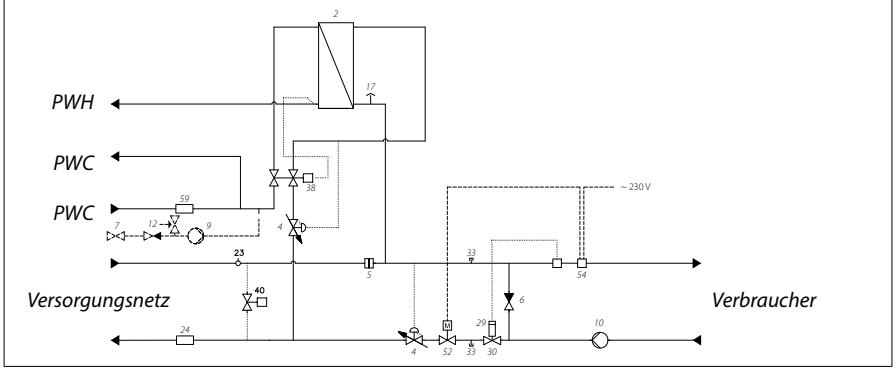

2 HEX Danfoss XB05H
4 Differenzdruckregler
5 Schmutzfänger
6 Rückschlagklappe
7 Kugelhahn[8]
9 Zirkulationspumpe[8]
10 Heizungspumpe
12 Sicherheitsventil[8]
17 Entlüftung
23 Fühleraufnahme M10x1
24 Passstück ¾" × 110 mm – WMZ52A
29 Beimischregelung
33 Anschluss Hochtemperaturkreis
38 TPC-M Regler
40 Sommer-Bypass
52 Zonenventil
Stellantrieb TWA Q-NO 230V
54 Sicherheitsthermostat
59 Passstück ¾" × 110 mm -KWZ

Technische Parameter:
Nenndruck (prim./sek.): PN 10/PN 10
Max. Vorlauftemperatur: 95 °C
Statischer Druck (kW): Pmin = 1,5 bar
Lot (Wärmeübertrager): Kupfer / Edelstahl

Gewicht ohne Abdeckhaube: 9,2 - 10,8 kg

Wärmedämmung: EPP λ 0,039

Spannungsversorgung: 230 V AC

Abmessungen ohne Zirkulation einschl. Wärmedämmung (mm):
Mit Anschlüssen: H 613 x B 530 x T 150

Anschlussgrößen:
FW, HE, PWC, PWH: G ¾" (Innengewinde)

PWH: Leistungsbeispiele 10/50 °C					
Typ HEX	PWH Leistung [kW]	Primär VL/RL [°C]	Druckverlust Primär[5] [kPa]	Durchfluss Primär [l/h]	Zapfmenge [l/min]
Typ 1 Cu/E	43	65/16	27	750	15.4
Typ 2 Cu/E	49	65/15	29	844	17.6
Typ 3 Cu/E	55	65/15	40	943	19.8
	37	55/18	27	869	13.3
Typ 4 Cu/E	70	65/14	57	1197	25.2
	49	55/19	50	1158	17.6

Heizung: Leistungsbeispiel			
Heizleistung [kW]	Heizkreis ΔT [K]	Gesamtdruckverlust Primär[5] [kPa]	Durchfluss Primär [l/h]
10	20	12	430
10	25	8	344
10	30	6	287
10	35	5	246
10	40	4	215
17.5	30	20	500[6]

[1] Wärmeübertrager mit Kupferlot
[2] Wärmeübertrager mit Edelstahllot
[3] Wärmeübertrager mit Edelstahllot und Wasserschlagdämpfer
[4] bei Verwendung von Wohnungsstationen mit Zirkulation und/ oder Hochtemperaturabgang empfehlen wir einen UP-Kasten mit mind. 690 mm Breite
[5] ohne Wärmemengenzähler
[6] max. Durchfluss
[7] nicht geeignet, wenn Zirkulations-Set und/oder Hochtemperatur-Set zum Einsatz kommt
[8] optionales Zubehör

Preisliste Deutschland 01. Januar 2027 • Technische Änderungen und Irrtum vorbehalten.
Alle Preise sind unverbindliche Preisempfehlungen zuzüglich MwSt.

Link zur aktuellen digitalen Preisliste



Abbildung ohne Wärmedämmhaube

EvoFlat™ 4.0 W

Zur Trinkwassererwärmung bei Systemen mit Fernwärme, Heizkesseln (Öl, Gas oder Biomasse) sowie für BHKW Systeme wurde diese Station für die Trinkwassererwärmung entwickelt.

Typ	EvoFlat™ 4.0 W[1]		EvoFlat™ 4.0 W E[2]		WG
	Best.-Nr.	€	Best.-Nr.	€	
EvoFlat™ 4.0 W1	183B3000	1.260,00	183B3500	1.570,00	67
EvoFlat™ 4.0 W2	183B3001	1.320,00	183B3501	1.650,00	
EvoFlat™ 4.0 W3	183B3002	1.380,00	183B3502	1.720,00	
EvoFlat™ 4.0 W4	183B3003	1.520,00	183B3503	1.890,00	

Zubehör	Best.-Nr.	€	WG
Montageschiene incl. 5 St. Kugelhähne ¾"x76 mm IG/AG (3 St. DVGW, 2 St. Heizung)	145H4537	125,00	67
Aufputzhaube weiss lackiert ohne Tür H 780/ B 600/ T 200 mm[5]	004U8578	168,00	
Zirkulations-Set SAC EvoFlat™ 4.0[3]	183B0500	422,00	
Wasserschlagdämfer-Set für EvoFlat™ 4.0 (zur bauseitigen Umrüstung der Station)	183B0545	219,00	
Erweiterungsmodul PWH für EvoFlat 4.0 Typ 4- 11kW/ 13,5kW	183B0568	1.030,00	
Erweiterungsmodul PWH für EvoFlat 4.0 Typ 4- 18kW/ 21kW	183B0569	1.150,00	

HINWEIS: Zubehör für Auf- und Unterputzmontage ab Seite 307. Bei Verwendung des Erweiterungsmoduls PWH für EvoFlat 4.0 ist der Installationskasten mit den Abmessungen 850 × 1350 × 150 mm zu wählen.

HYDRAULIKSCHEMA-BEISPIEL

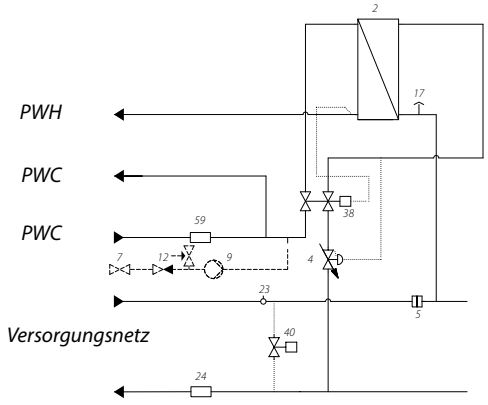

2 HEX Danfoss XB05H
4 Differenzdruckregler
5 Schmutzfänger
7 Kugelhahn[6]
9 Zirkulationspumpe[6]
12 Sicherheitsventil[6]
17 Entlüftung
23 Fühleraufnahme M10x1
24 Passstück ¾" × 110 mm – WMZ
38 TPC-M Regler
40 Sommer-Bypass
59 Passstück ¾" × 110 mm -KWZ

Technische Parameter:
Nenndruck (prim./sek.): PN 10/PN 10
Max. Vorlauftemperatur: 95 °C
Statischer Druck (kW): Pmin = 1,5 bar
Lot (Wärmeübertrager): Kupfer / Edelstahl

Gewicht ohne Abdeckhaube: 8,5 kg

Wärmedämmung: EPP λ 0,039

Spannungsversorgung: 230 V AC

Abmessungen ohne Zirkulation einschl. Wärmedämmung (mm):
Mit Anschlüssen: H 613 x B 530 x T 150

Anschlussgrößen:
FW, HE, PWC, PWH: G ¾" (Innengewinde)

PWH: Leistungsbeispiele 10/50 °C

Typ HEX	PWH Leistung [kW]	Primär VL/RL [°C]	Druckverlust Primär[4] [kPa]	Durchfluss Primär [l/h]	Zapfmenge [l/min]
Typ 1 Cu/E	43	65/16	27	750	15.4
Typ 2 Cu/E	49	65/15	29	844	17.6
Typ 3 Cu/E	55	65/15	40	943	19.8
	37	55/18	27	869	13.3
Typ 4 Cu/E	70	65/14	57	1197	25.2
	49	55/19	50	1158	17.6

[1] Wärmeübertrager mit Kupferlot
[2] Wärmeübertrager mit Edelstahllot
[3] bei Verwendung von Wohnungsstationen mit Zirkulation empfehlen wir einen UP-Kästen mit mind. 690 mm Breite
[4] ohne Wärmemengenzähler
[5] nicht geeignet, wenn Zirkulations-Set zum Einsatz kommt
[6] optionales Zubehör

Preisliste Deutschland 01. Januar 2027 • Technische Änderungen und Irrtum vorbehalten.
Alle Preise sind unverbindliche Preisempfehlungen zuzüglich MwSt.

Link zur aktuellen digitalen Preisliste



Abbildung ohne Wärmedämmhaube

EvoFlat™ FPS

Zur Effizienzsteigerung bei Systemen mit Wärmepumpen wurde diese 4-Leiter Wohnungsstation entwickelt. Das Konzept beinhaltet die Nutzung zweier unterschiedlichen Temperaturniveaus. Zur Trinkwassererwärmung wird eine Vorlauftemperatur von 55 °C benötigt. Heizungseitig wird das Flächenheiz-System mit einer Vorlauftemperatur von 35-45 °C betrieben.

Typ	EvoFlat™ FPS[1]		EvoFlat™ FPS E[2]		WG
	Best.-Nr.	€	Best.-Nr.	€	
EvoFlat™ 4.0 FPS 3	183B3010	2.230,00	183B3510	2.590,00	67
EvoFlat™ 4.0 FPS 4	183B3011	2.360,00	183B3511	2.760,00	

Zubehör	Best.-Nr.	€	WG
Montageschiene incl. 7 St. Kugelhähne ¾" x 76 mm IG/AG (3 St. DVGW, 4 St. Heizung)	145H4195	156,00	67
TWA-Q NC 230V	082F1600	48,10	
Wasserschlagdämfer-Set für EvoFlat™ 4.0 (zur bauseitigen Umrüstung der Station)	183B0545	219,00	

HINWEIS: Die EvoFlat FPS ist nicht für die Aufputzmontage mit den Kästen von Seite 307 geeignet!

HYDRAULIKSCHEMA-BEISPIEL

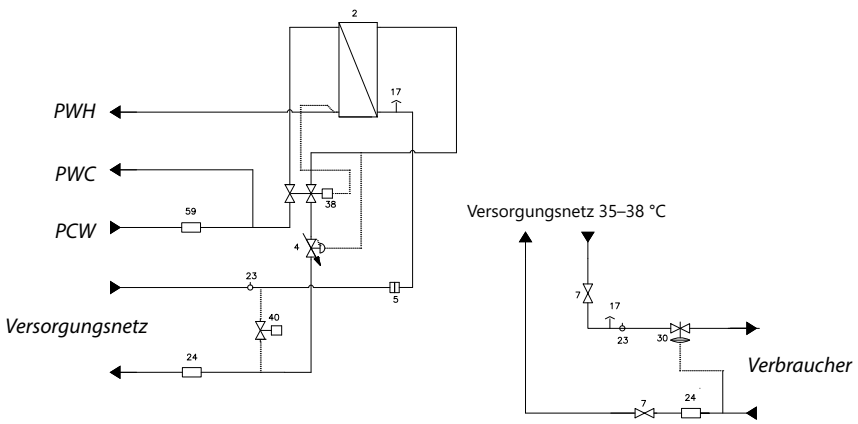

2 HEX Danfoss XB05H
5 Schmutzfänger
7 Kugelhahn
17 Entlüftung
23 Fühleraufnahme M10x1
24 Passstück ¾" × 110 mm – WMZ
30 AB-PM DN 20 HP
38 TPC-M Regler
40 Sommer-Bypass
59 Passstück ¾" × 110 mm -KWZ

Technische Parameter:
Nenndruck (prim./sek.): PN 10/PN 10
Statischer Druck (kW): Pmin = 1,5 bar
Lot (Wärmeübertrager): Kupfer / Edelstahl

Gewicht ohne Abdeckhaube: 7,7 - 9,3 kg

Wärmedämmung: EPP λ 0,039

Spannungsversorgung: 230 V AC

Abmessungen ohne Zirkulation einschl. Wärmedämmung (mm):
Mit Anschlüssen: H 613 x B 530 x T 150

Anschlussgrößen:
FW, HZ, PWC, PWH: G ¾" (Innengewinde)
Versorgung HZ: G ¾" (Außengewinde)

PWH: Leistungsbeispiele 10/50 °C

Typ HEX	PWH Leistung [kW]	Primär VL/RL [°C]	Druckverlust Primär[3] [kPa]	Durchfluss Primär [l/h]	Zapfmenge [l/min]
Typ 3 Cu/E	55	65/15	40	943	19.8
	37	55/18	27	869	13.3
Typ 4 Cu/E	70	65/14	57	1197	25.2
	49	55/19	50	1158	17.6

Heizung: Leistungsbeispiel

Heizleistung [kW]	Heizkreis ΔT [K]	Gesamtdruckverlust Primär[3] [kPa]	Durchfluss Primär [l/h]
4,9	7	20	600
6,9	10	20	600
10,5	15	20	600

[1] Wärmeübertrager mit Kupferlot
[2] Wärmeübertrager mit Edelstahllot
[3] ohne Wärmemengenzähler

Preisliste Deutschland 01. Januar 2027 • Technische Änderungen und Irrtum vorbehalten.
Alle Preise sind unverbindliche Preisempfehlungen zuzüglich MwSt.

Link zur aktuellen digitalen Preisliste



Abbildung ohne Wärmedämmhaube

EvoFlat™ 4.0 M - Demand control

Wohnungsstation für direkte Beheizung mit integriertem Frischwassersystem zur Trinkwasser-erwärmung im Durchfluss und bedarfsgeführter Heizungs- Vorlauf- Temperaturregelung der Fußbodenheizung für Wohnungen in Mehrfamilienhäusern.

Typ	EvoFlat™ 4.0 M DC[1]		EvoFlat™ 4.0 M DC E[2]		WG
	Best.-Nr.	€	Best.-Nr.	€	
EvoFlat™ 4.0 M1 - Demand control	183B2028	2.010,00	183B2528	2.520,00	67
EvoFlat™ 4.0 M2 - Demand control	183B2029	2.110,00	183B2529	2.640,00	
EvoFlat™ 4.0 M3 - Demand control	183B2030	2.220,00	183B2530	2.760,00	
EvoFlat™ 4.0 M4 - Demand control	183B2031	2.410,00	183B2531	3.020,00	

Zubehör	Best.-Nr.	€	WG
Montageschiene incl. 7 St. Kugelhähne ¾" x 76 mm IG/AG (3 St. DVGW, 4 St. Heizung)	145H4195	156,00	67
Zirkulations-Set SAC EvoFlat 4.0[3]	183B0500	422,00	
Wasserschlagdämfer-Set für EvoFlat 4.0 (zur bauseitigen Umrüstung der Station)	183B0545	219,00	
Hochtemperaturabgang für EvoFlat 4.0 M (incl. 2 x Kugelhahn ¾"x76 mm IG/AG)[3]	183B0501	132,00	
Hochtemperaturabgang für EvoFlat 4.0 M (ohne Kugelhähne)	183B0539	auf Anfrage	
Erweiterungsmodul PWH für EvoFlat 4.0 Typ 4- 11kW/ 13,5kW	183B0568	1.030,00	
Erweiterungsmodul PWH für EvoFlat 4.0 Typ 4- 18kW/ 21kW	183B0569	1.150,00	

HINWEIS: Zubehör für Auf- und Unterputzmontage ab Seite 310. Bei Verwendung des Erweiterungsmoduls PWH für EvoFlat 4.0 ist der Installationskasten mit den Abmessungen 850 × 1350 × 150 mm zu wählen.
Die EvoFlat 4.0 M - Demand Control kann nur in Verbindung mit dem Icon2 oder den Danfoss FBH-Verteilern Typ SGCi (Seite 306) betrieben werden!

HYDRAULIKSCHEMA-BEISPIEL

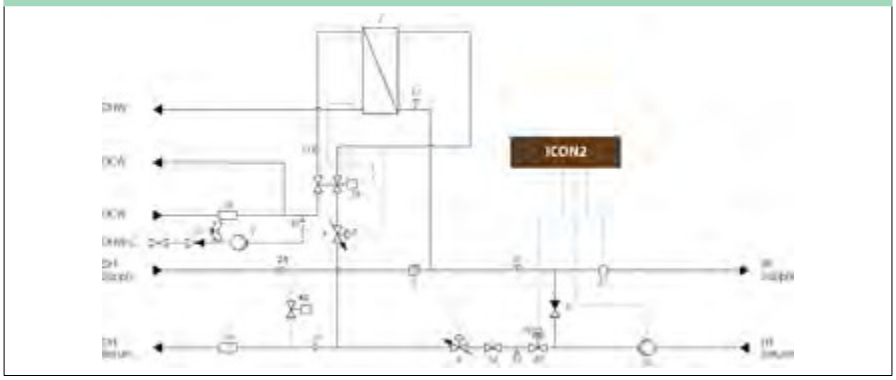

2 HEX Danfoss XB05H
4 Differenzdruckregler
5 Schmutzfänger
6 Rückschlagklappe
7 Kugelhahn[6]
9 Zirkulationspumpe[6]
10 Heizungspumpe
12 Sicherheitsventil[6]
17 Entlüftung
23 Fühleraufnahme M10x1
24 Passstück ¾" × 110 mm - WMZ
27 Temperaturfühler HK VL
29 Stellantrieb TWA-A für HK VL-Regelung
30 Ventil für HK VL-Regelung
33 Anschluss Hochtemperaturkreis
38 TPC-M Regler
40 Sommer-Bypass
52 Zonenventil
59 Passstück ¾" × 110 mm -KWZ

Technische Parameter:
Nenndruck (prim./sek.): PN 10/PN 10
Max. Vorlauftemperatur: 95 °C
Statischer Druck (kW): Pmin = 1,5 bar
Lot (Wärmeübertrager): Kupfer / Edelstahl

Gewicht ohne Abdeckhaube: 9,7 - 11,4 kg

Wärmedämmung: EPP λ 0,039

Spannungsversorgung: 230 V AC

Abmessungen ohne Zirkulation einschl. Wärmedämmung (mm):
Mit Anschlüssen: H 613 x B 530 x T 150

Anschlussgrößen:
FW, HE, PWC, PWH: G ¾" (Innengewinde)

PWH: Leistungsbeispiele 10/50 °C					
Typ HEX	PWH Leistung [kW]	Primär VL/RL [°C]	Druckverlust Primär[4] [kPa]	Durchfluss Primär [l/h]	Zapfmenge [l/min]
Typ 1 Cu/E	43	65/16	27	750	15.4
Typ 2 Cu/E	49	65/15	29	844	17.6
Typ 3 Cu/E	55	65/15	40	943	19.8
	37	55/18	27	869	13.3
Typ 4 Cu/E	70	65/14	57	1197	25.2
	49	55/19	50	1158	17.6

Heizung: Leistungsbeispiel			
Heizleistung [kW]	Heizkreis ΔT [K]	Gesamtdruckverlust Primär[4] [kPa]	Durchfluss Primär [l/h]
10	20	12	430
10	25	8	344
10	30	6	287
10	35	5	246
10	40	4	215
17.5	30	20	500[5]

[1] Wärmeübertrager mit Kupferlot
[2] Wärmeübertrager mit Edelstahllot
[3] bei Verwendung von Wohnungsstationen mit Zirkulation und/ oder Hochtemperaturabgang empfehlen wir einen UP-Kasten mit mind. 690 mm Breite
[4] ohne Wärmemengenzähler
[5] max. Durchfluss
[6] optionales Zubehör

Preisliste Deutschland 01. Januar 2027 • Technische Änderungen und Irrtum vorbehalten.
Alle Preise sind unverbindliche Preisempfehlungen zuzüglich MwSt.

Link zur aktuellen digitalen Preisliste

Vollelektronische Wohnungsstation für TWW und Direktheizung



Abbildung ohne Wärmedämmhaube

EvoFlat™ 4.0 PRO F

Danfoss EvoFlat 4.0 PRO F – Elektronisch geregelte Wohnungsstation für präzise Warmwassertemperaturregelung in Mehrfamilienhäusern.
Online-Datenzugriff, M-Bus-Auslesung von Wasser- und Wärmezählern.
Leichte Bauweise aus verstärktem PPS-Verbundwerkstoff, glatte Rohrinnenflächen gegen Ablagerungen, wartungsfreie Click-Fit-Anschlüsse.

Typ	EvoFlat 4.0 PRO F[1]		EvoFlat 4.0 PRO F E[2]		WG
	Best.-Nr.	€	Best.-Nr.	€	
EvoFlat™ 4.0 PRO F Typ 1	183B4000	2.170,00	183B4500	2.540,00	67
EvoFlat™ 4.0 PRO F Typ 2	183B4001	2.240,00	183B4501	2.620,00	
EvoFlat™ 4.0 PRO F Typ 3	183B4002	2.310,00	183B4502	2.720,00	
EvoFlat™ 4.0 PRO F Typ 4	183B4003	2.460,00	183B4503	2.900,00	

Zubehör	Best.-Nr.	€	WG
Montageschiene incl. 7 St. Kugelhähne ¾" x 76 mm IG/AG (3 St. DVGW, 4 St. Heizung)	145H4195	156,00	67
Aufputzhaube weiss lackiert ohne Tür H 780/ B 600/ T 200 mm[6]	004U8578	168,00	
Zirkulations-Set für EvoFlat 4.0 PRO, mit Dämmschale für Zirkulationsumpe	183B0548	540,00	
Wasserschlagdämfer-Set für EvoFlat™ 4.0 (zur bauseitigen Umrüstung der Station)	183B0545	219,00	
Stellantrieb TWA-Q NO 230 V	082F1601	48,10	28
Router - TRB140 - 4G, 1xEthernet	187B4021	292,00	08

HINWEIS: Zubehör für Auf- und Unterputzmontage ab Seite 307.

HYDRAULIKSCHEMA-BEISPIEL

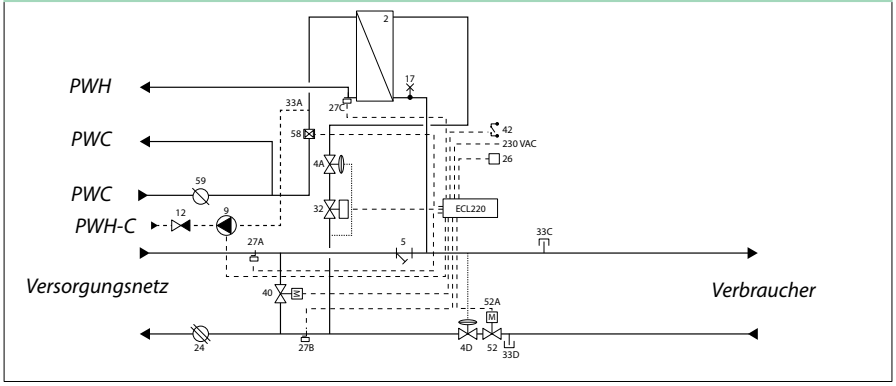

2 HEX Danfoss XB05H
4 Differenzdruckregler
5 Schmutzfänger
9 Zirkulationspumpe[7]
12 Sicherheitsventil[7]
17 Entlüftung
24 Passstück ¾" × 110 mm - WMZ
26 Außenfühler / Raumthermostat
27A Vorlauftemperatur Versorgung (S4)
27B Rücklauftemperatur Versorgung (S5)
27C Warmwassertemperatur (S3)
32 Schrittmotor PWH (M1)
33A Anschluss Zirkulation PWH
40 Sommer-Bypass
52 Zonenventil incl. TWA NO[7]
58 Durchflusssensor
59 Passstück ¾" × 110 mm -KWZ

Technische Parameter:
Nenndruck (prim./sek.): PN 10/PN 10
Statischer Druck (kW): Pmin = 1,5 bar
Lot (Wärmeübertrager): Kupfer / Edelstahl

Gewicht ohne Zubehör:
Typ 1 HEX 12,7 kg
Typ 2 HEX 13,8 kg
Typ 3 HEX 14,3 kg
Typ 4 HEX 15,1 kg

Wärmedämmung: EPP λ 0,039

Spannungsversorgung: 230 V AC

Abmessungen ohne Zirkulation einschl. Wärmedämmung (mm):
Mit Anschlüssen: H 613 x B 530 x T 150

Anschlussgrößen: ¾" (Innengewinde)

PWH: Leistungsbeispiele 10/50 °C					
Typ HEX	PWH Leistung [kW]	Primär VL/RL [°C]	Druckverlust Primär[4] [kPa]	Durchfluss Primär [l/h]	Zapfmenge [l/min]
Typ 1 Cu/E	43	65/16	27	750	15.4
Typ 2 Cu/E	49	65/15	29	844	17.6
Typ 3 Cu/E	55	65/15	40	943	19.8
	37	55/18	27	869	13.3
Typ 4 Cu/E	70	65/14	57	1197	25.2
	49	55/19	50	1158	17.6

Heizung: Leistungsbeispiel			
Heizleistung [kW]	Heizkreis ΔT [K]	Gesamtdruckverlust Primär[4] [kPa]	Durchfluss Primär [l/h]
10	20	12	430
10	25	8	344
10	30	6	287
10	35	5	246
10	40	4	215
17.5	30	20	500[5]

[1] Wärmeübertrager mit Kupferlot
[2] Wärmeübertrager mit Edelstahllot
[3] bei Verwendung von Wohnungsstationen mit Zirkulation empfehlen wir einen UP-Kästen mit mind. 690 mm Breite
[4] ohne Wärmemengenzähler
[5] max. Durchfluss
[6] nicht geeignet, wenn Zirkulations-Set zum Einsatz kommt
[7] optionales Zubehör

Preisliste Deutschland 01. Januar 2027 • Technische Änderungen und Irrtum vorbehalten.
Alle Preise sind unverbindliche Preisempfehlungen zuzüglich MwSt.

Link zur aktuellen digitalen Preisliste

Vollelektronische Wohnungsstation für TWW und Flächenheizung mit Mischkreis



Abbildung ohne Wärmedämmhaube

EvoFlat™ 4.0 PRO M

Danfoss EvoFlat 4.0 M PRO – Wohnungsstation mit vollelektronischem Regler für präzise Wärmeregelung in Mehrfamilienhäusern.
Online-Datenzugriff, M-Bus-Auslesung von Wasser- und Wärmezählern.
Leichte Bauweise aus verstärktem PPS-Verbundwerkstoff, glatte Rohrinnenflächen gegen Ablagerungen, wartungsfreie Click-Fit-Anschlüsse.

Typ	EvoFlat 4.0 PRO M[1]		EvoFlat 4.0 PRO M E[2]		WG
	Best.-Nr.	€	Best.-Nr.	€	
EvoFlat™ 4.0 PRO M Typ 1	183B5000	3.480,00	183B5500	3.990,00	67
EvoFlat™ 4.0 PRO M Typ 2	183B5001	3.590,00	183B5501	4.100,00	
EvoFlat™ 4.0 PRO M Typ 3	183B5002	3.680,00	183B5502	4.230,00	
EvoFlat™ 4.0 PRO M Typ 4	183B5003	3.880,00	183B5503	4.480,00	

Zubehör	Best.-Nr.	€	WG
Montageschiene incl. 7 St. Kugelhähne ¾" x 76 mm IG/AG (3 St. DVGW, 4 St. Heizung)	145H4195	156,00	67
Aufputzhaube weiss lackiert ohne Tür H 780/ B 600/ T 200 mm[6]	004U8578	168,00	
Zirkulations-Set für EvoFlat 4.0 PRO, mit Dämmschale für Zirkulationsumpe[3]	183B0548	540,00	
Wasserschlagdämfer-Set für EvoFlat™ 4.0 (zur bauseitigen Umrüstung der Station)	183B0545	219,00	
Hochtemperaturabgang für EvoFlat 4.0 M (incl. 2 x Kugelhahn ¾"x76 mm IG/AG)[3]	183B0501	132,00	
Hochtemperaturabgang für EvoFlat 4.0 M (ohne Kugelhähne)[3]	183B0539	auf Anfrage	
Router - TRB140 - 4G, 1xEthernet	187B4021	292,00	08

HINWEIS: Zubehör für Auf- und Unterputzmontage ab Seite 310.

HYDRAULIKSCHEMA-BEISPIEL

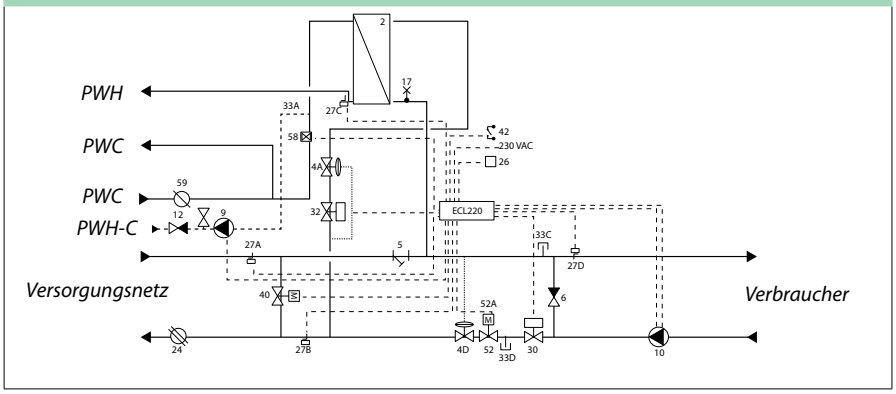

2 HEX Danfoss XB05H
4 Differenzdruckregler
5 Schmutzfänger
6 Rückschlagklappe
9 Zirkulationspumpe[7]
10 Heizungspumpe
12 Sicherheitsventil[7]
17 Entlüftung
24 Passstück ¾" × 110 mm - WMZ
26 Außenfühler / Raumthermostat
27A Vorlauftemperatur Versorgung (S4)
27B Rücklauftemperatur Versorgung (S5)
27C Warmwassertemperatur (S3)
27C Vorlauftemperatur Verbraucher (S6)
30 Schrittmotor HE (M2)
32 Schrittmotor PWH (M1)
33A Anschluss Zirkulation PWH
33 C/D Anschluss Hochtemperaturkreis
40 Sommer-Bypass
52 Zonenventil incl. TWA NO
58 Durchflusssensor
59 Passstück ¾" × 110 mm -KWZ

Technische Parameter:
Nenndruck (prim./sek.): PN 10/PN 10
Statischer Druck (kW): Pmin = 1,5 bar
Lot (Wärmeübertrager): Kupfer / Edelstahl

Gewicht ohne Zubehör:
Typ 1 HEX 12,7 kg
Typ 2 HEX 13,8 kg
Typ 3 HEX 14,3 kg
Typ 4 HEX 15,1 kg

Wärmedämmung: EPP λ 0,039

Spannungsversorgung: 230 V AC

Abmessungen ohne Zirkulation einschl. Wärmedämmung (mm):
Mit Anschlüssen: H 613 x B 530 x T 150

Anschlussgrößen: ¾" (Innengewinde)

PWH: Leistungsbeispiele 10/50 °C

Typ HEX	PWH Leistung [kW]	Primär VL/RL [°C]	Druckverlust Primär[1] [kPa]	Durchfluss Primär [l/h]	Zapfmenge [l/min]
Typ 1	37	65/15	637	25	13,3
	43	65/16	750	32	15,4
Typ 2	45	65/15	770	29	16,2
	49	65/15	844	35	17,6
Typ 3	55	65/15	943	40	19,8
	38	55/19	901	37	13,7
Typ 4	70	65/14	1197	57	25,2
	49	55/19	1158	52	17,6

Heizung: Leistungsbeispiel

Heizleistung [kW]	Heizkreis ΔT [K]	Gesamtdruckverlust Primär[4] [kPa]	Durchfluss Primär [l/h]
10	20	12	430
10	25	8	344
10	30	6	287
10	35	5	246
10	40	4	215
17.5	30	20	500[5]

[1] Wärmeübertrager mit Kupferlot
[2] Wärmeübertrager mit Edelstahllot
[3] bei Verwendung von Wohnungsstationen mit Zirkulation und/ oder Hochtemperaturabgang empfehlen wir einen UP-Kästen mit mind. 690 mm Breite
[4] ohne Wärmemengenzahler
[5] max. Durchfluss
[6] nicht geeignet, wenn Zirkulations-Set und/oder Hochtemperatur-Set zum Einsatz kommt
[7] optionales Zubehör

Preisliste Deutschland 01. Januar 2027 • Technische Änderungen und Irrtum vorbehalten.
Alle Preise sind unverbindliche Preisempfehlungen zuzüglich MwSt.

Link zur aktuellen digitalen Preisliste

SG, SGC, SGCi Edelstahlverteiler

Vorgefertigte Danfoss Edelstahl Verteilersysteme für die Fußbodenheizung, passend für den separaten oder kombinierten Einbau mit Danfoss Wohnungsstationen in Danfoss Unterputzkästen.

Heizkreisverteiler Typ	Best.-Nr.	€	WG
Typ SG mit 2 Heizkreisen	145H0902	314,00	
Typ SG mit 3 Heizkreisen	145H0903	346,00	
Typ SG mit 4 Heizkreisen	145H0904	382,00	
Typ SG mit 5 Heizkreisen	145H0905	416,00	
Typ SG mit 6 Heizkreisen	145H0906	452,00	
Typ SG mit 7 Heizkreisen	145H0907	485,00	
Typ SG mit 8 Heizkreisen	145H0908	520,00	
Typ SG mit 9 Heizkreisen	145H0909	550,00	
Typ SG mit 10 Heizkreisen	145H0910	585,00	
Typ SG mit 11 Heizkreisen	145H0911	619,00	
Typ SG mit 12 Heizkreisen	145H0912	655,00	
Typ SGC mit 2 Heizkreisen und Icon™-Hauptregler 230 V	145H0922	522,00	
Typ SGC mit 3 Heizkreisen und Icon™-Hauptregler 230 V	145H0923	598,00	
Typ SGC mit 4 Heizkreisen und Icon™-Hauptregler 230 V	145H0924	680,00	
Typ SGC mit 5 Heizkreisen und Icon™-Hauptregler 230 V	145H0925	758,00	
Typ SGC mit 6 Heizkreisen und Icon™-Hauptregler 230 V	145H0926	836,00	
Typ SGC mit 7 Heizkreisen und Icon™-Hauptregler 230 V	145H0927	914,00	67
Typ SGC mit 8 Heizkreisen und Icon™-Hauptregler 230 V	145H0928	993,00	
Typ SGC mit 9 Heizkreisen und Icon™-Hauptregler 230 V	145H0929	1.090,00	
Typ SGC mit 10 Heizkreisen und Icon™-Hauptregler 230 V	145H0930	1.170,00	
Typ SGC mit 11 Heizkreisen und Icon™-Hauptregler 230 V	145H0931	1.250,00	
Typ SGC mit 12 Heizkreisen und Icon™-Hauptregler 230 V	145H0932	1.320,00	
Typ SGCi mit 2 Heizkreisen und Icon2™ mit 230 V TWA	145H1942	800,00	
Typ SGCi mit 3 Heizkreisen und Icon2™ mit 230 V TWA	145H1943	874,00	
Typ SGCi mit 4 Heizkreisen und Icon2™ mit 230 V TWA	145H1944	954,00	
Typ SGCi mit 5 Heizkreisen und Icon2™ mit 230 V TWA	145H1945	1.040,00	
Typ SGCi mit 6 Heizkreisen und Icon2™ mit 230 V TWA	145H1946	1.130,00	
Typ SGCi mit 7 Heizkreisen und Icon2™ mit 230 V TWA	145H1947	1.210,00	
Typ SGCi mit 8 Heizkreisen und Icon2™ mit 230 V TWA	145H1948	1.280,00	
Typ SGCi mit 9 Heizkreisen und Icon2™ mit 230 V TWA	145H1949	1.360,00	
Typ SGCi mit 10 Heizkreisen und Icon2™ mit 230 V TWA	145H1950	1.440,00	
Typ SGCi mit 11 Heizkreisen und Icon2™ mit 230 V TWA	145H1951	1.560,00	
Typ SGCi mit 12 Heizkreisen und Icon2™ mit 230 V TWA	145H1952	1.630,00	

Typ SG: Verteilersystem für Fußbodenheizung ohne Beimischkreis, mit Durchflussmesser.

Typ SGC: Verteilersystem für Fußbodenheizung ohne Beimischkreis, mit Durchflussmesser und mit fest verdrahtetem Heizkreisregler Icon™-Hauptregler 230V und Stellantriebe gemäß Anzahl der Heizkreise.

Typ SGCi: Verteilersystem für Fußbodenheizung ohne Beimischkreis, mit Durchflussmesser und mit fest verdrahtetem Heizkreisregler Icon2™ und Stellantriebe TWA-A/NC 230V gemäß Anzahl der Heizkreise.

HINWEIS: SGCi Verteilersysteme nur kombinierbar mit Danfoss Icon2™ Raumthermostaten!

SG

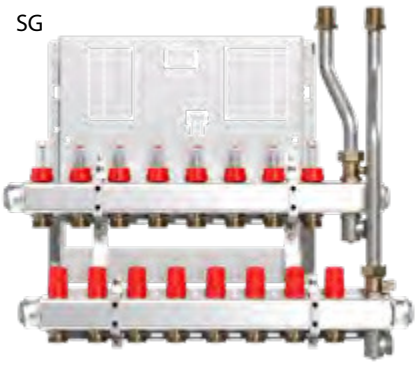

SGC / SGCi



Technische Parameter:
Nenndruck: PN 6

Gewicht:
einschl. Verpackung: 20-30 kg

Elektrischer Anschluss: 230V AC

Abmessungen (mm): H 446 x
W 480 - 730 x
D 150

Anschlussdimensionen: G ¾" (AG)

CDM Kühlmodul

In Gebäuden mit zentraler Heizungs- und Kälteversorgung werden Danfoss Wohnungsstationen in Kombination mit einem Kühlmodul der Serie CDM eingesetzt. Die Versorgung der Station erfolgt über getrennte Stränge für die Heizungs- und die Kälteversorgung.



Typ	Best.-Nr.	€	WG
CDM Kühlmodul Standard 230V	145B9506	1.160,00	67
CDM Kühlmodul HighFlow 230V	145B9507	1.450,00	

CSG Edelstahlverteiler

Vorgefertigte Danfoss Edelstahl Verteilersysteme für die Fußbodenheizung, passend in Kombination mit dem CDM-Kühlmodul für den kombinierten Einbau mit Danfoss Wohnungsstationen in Danfoss Unterputzkästen.



Heizkreisverteiler Typ	Best.-Nr.	€	WG
Typ CSG mit 2 Heizkreisen	145H0862	auf Anfrage	67
Typ CSG mit 3 Heizkreisen	145H0863	auf Anfrage	
Typ CSG mit 4 Heizkreisen	145H0864	auf Anfrage	
Typ CSG mit 5 Heizkreisen	145H0865	436,00	
Typ CSG mit 6 Heizkreisen	145H0866	475,00	
Typ CSG mit 7 Heizkreisen	145H0867	509,00	
Typ CSG mit 8 Heizkreisen	145H0868	547,00	
Typ CSG mit 9 Heizkreisen	145H0869	580,00	
Typ CSG mit 10 Heizkreisen	145H0870	auf Anfrage	
Typ CSG mit 11 Heizkreisen	145H0871	auf Anfrage	
Typ CSG mit 12 Heizkreisen	145H0872	auf Anfrage	
Typ CSGCi mit 2 Heizkreisen und Icon2™	145H1882	921,00	
Typ CSGCi mit 3 Heizkreisen und Icon2™	145H1883	1.020,00	
Typ CSGCi mit 4 Heizkreisen und Icon2™	145H1884	1.120,00	
Typ CSGCi mit 5 Heizkreisen und Icon2™	145H1885	1.220,00	
Typ CSGCi mit 6 Heizkreisen und Icon2™	145H1886	1.310,00	
Typ CSGCi mit 7 Heizkreisen und Icon2™	145H1887	1.390,00	
Typ CSGCi mit 8 Heizkreisen und Icon2™	145H1888	1.500,00	
Typ CSGCi mit 9 Heizkreisen und Icon2™	145H1889	1.590,00	
Typ CSGCi mit 10 Heizkreisen und Icon2™	145H1890	1.670,00	
Typ CSGCi mit 11 Heizkreisen und Icon2™	145H1891	1.820,00	

Typ CSG: Verteilersystem für Fußbodenheizung mit Durchflussmesser
Typ CSGCi: Verteilersystem für Fußbodenheizung mit Durchflussmesser und mit fest verdrahtetem Heizkreisregler Icon2™ und Stellantriebe TWA-A/NC 230V gemäß Anzahl der Heizkreise.
2–11 Kreise Icon2™ mit 15 Ausgängen

HYDRAULIKSCHEMA-BEISPIEL

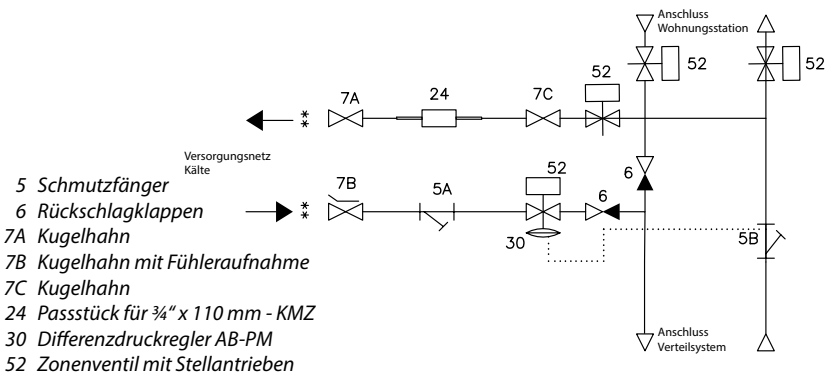

5 Schmutzfänger
6 Rückschlagklappen
7A Kugelhahn
7B Kugelhahn mit Fühleraufnahme
7C Kugelhahn
24 Passstück für ¾" x 110 mm - KMZ
30 Differenzdruckregler AB-PM
52 Zonenventil mit Stellantrieben

Technische Parameter

CDM Kühlmodul Standard
max. Kühlleistung (dT 6K) [kW]: 4
Druckstufe: PN 10
Abmessungen (mm): H 255 x W 500 x D 149
Anschlussdimensionen: DN 20

CDM Kühlmodul HighFlow
max. Kühlleistung (dT 6K) [kW]: 8
Druckstufe: PN 10
Abmessungen (mm): H 255 x W 500 x T 149
Anschlussdimensionen: DN 20

Unterputzmontage für EvoFlat™ (Einbautiefe 150 mm)

Typ	A [mm]	B [mm]	C [mm]	D [mm]	E [mm]	F [mm]	Best.-Nr.	€	WG
Unterputzkasten inkl. Montageschiene, Kugelhähne und Montagefüße[1)]	610	910	150				183U6028	302,00	67
Rahmen mit Tür für UPK 610x910x150, RAL 9016				662	790	10	145H4901	163,00	
Unterputzkasten inkl. Montageschiene, Kugelhähne und Montagefüße[1)]	690	910	150				183U6029	315,00	
Rahmen mit Tür für UPK 690x910x150, RAL 9016				742	790	10	145H4903	171,00	
Unterputzkasten inkl. Montageschiene, Kugelhähne und Montagefüße, max. 9 Heizkreise[1)]	610	1350	150				183U6030	360,00	
Rahmen mit Tür für UPK 610x1350x150, RAL 9016				662	1230	10	145H4905	226,00	
Unterputzkasten inkl. Montageschiene, Kugelhähne und Montagefüße, max. 10 Heizkreise	690	1350	150				183U6031	375,00	
Rahmen mit Tür für UPK 690x1350x150, RAL 9016				742	1230	10	145H4907	244,00	
Unterputzkasten inkl. Montageschiene, Kugelhähne und Montagefüße, max. 12 Heizkreise	850	1350	150				183U6032	391,00	
Rahmen mit Tür für UPK 850x1350x150, RAL 9016				902	1230	10	145H4909	255,00	

Hinweis: Bei Verwendung von Wohnungsstationen mit Zirkulation und/ oder Hochtemperaturabgang Rohrset empfehlen wir einen UP-Kasten mit mind. 690 mm Breite.





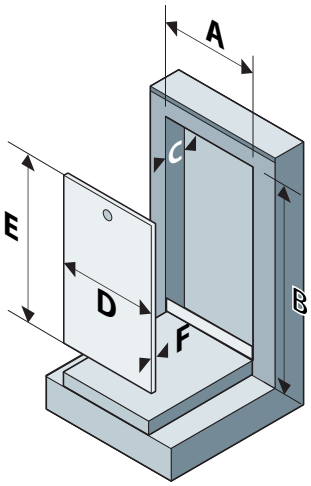

[1)] nicht für Danfoss EvoFlat™ VX-F Station geeignet

Preisliste Deutschland 01. Januar 2027 • Technische Änderungen und Irrtum vorbehalten.
Alle Preise sind unverbindliche Preisempfehlungen zuzüglich MwSt.

Link zur aktuellen digitalen Preisliste

Aufputzmontage für EvoFlat™

Zur Aufputzmontage können Danfoss Unterputz-Kästen direkt auf der Wand montiert und mit entsprechenden Vorwand-Paneelen verkleidet werden (Befestigung der Vorwand-Paneelen erfolgt magnetisch).

Typ	A[1] [mm]	B[1] [mm]	C[1] [mm]	Best.-Nr.	€	WG
Danfoss Unterputzkasten 610x910x150, mit Kugelhahnschiene[2]	662	940	160	183U6028	302,00	67
10 mm Rahmen mit Tür für UPK 610x910x150, RAL 9016				145H4901	163,00	
Vorwand-Paneele für UPK 610x910mm				183U6012	107,00	
Danfoss Unterputzkasten 690x910x150, mit Kugelhahnschiene[2]	742			183U6029	315,00	
10 mm Rahmen mit Tür für UPK 690x910x150, RAL 9016				145H4903	171,00	
Vorwand-Paneele für UPK 690x910mm				183U6014	116,00	
Danfoss Unterputzkasten 610x1350x150, mit Kugelhahnschiene, (max. 9 Heizkreise)[2]	662	1380	170	183U6030	360,00	
20 mm Rahmen mit Tür für UPK 610x1350x150, RAL 9016				145H4985	317,00	
Vorwand-Paneele für UPK 610x1350mm				183U6013	124,00	
Danfoss Unterputzkasten 690x1350x150, mit Kugelhahnschiene, (max. 10 Heizkreise)	742			183U6031	375,00	
20 mm Rahmen mit Tür für UPK 690x1350x150, RAL 9016				145H4984	342,00	
Vorwand-Paneele für UPK 690x1350mm				183U6015	158,00	
Unterputzkasten 850x1350x150, mit Kugelhahnschiene, (max. 12 Heizkreise)	902			183U6032	391,00	
20 mm Rahmen mit Tür zu UPK 850x1350, RAL 9016				145H4983	348,00	
Vorwand-Paneele für UPK 850x1350mm				183U6020	163,00	

Hinweise:
- Bei Verwendung von Wohnungsstationen mit Zirkulation empfehlen wir einen UP-Kasten mit mind. 690 mm Breite.
- Der Stationstyp EvoFlat 4.0 FPS ist nicht für eine Aufputzmontage mit den oben genannten Kästen geeignet!

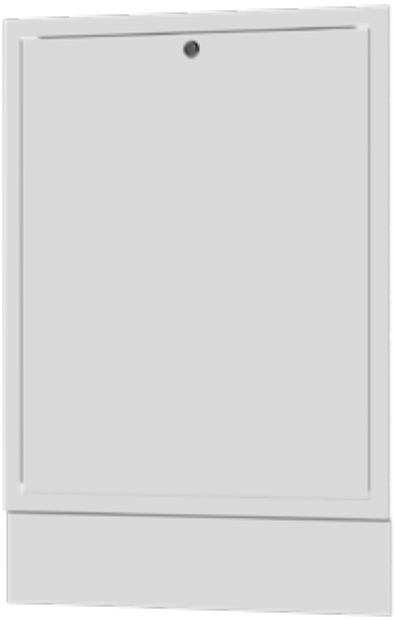



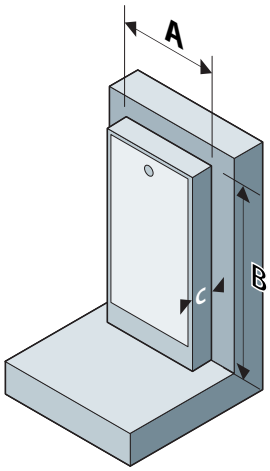

[1] resultierende Maße aus UP-Kasten, Rahmen und Vorwand-Paneele
[2] nicht für Danfoss EvoFlat™ VX-F Station geeignet

Preisliste Deutschland 01. Januar 2027 • Technische Änderungen und Irrtum vorbehalten.
Alle Preise sind unverbindliche Preisempfehlungen zuzüglich MwSt.

Link zur aktuellen digitalen Preisliste

Abbildung ohne Wärmedämmhaube

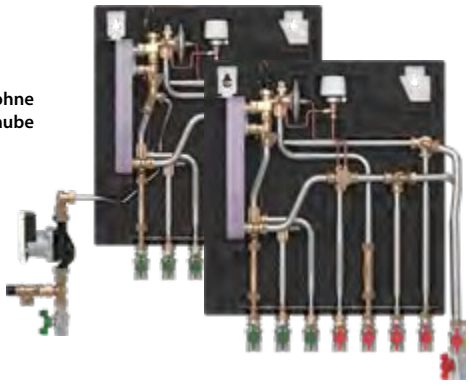

EvoFlat™ 110 FSS

Wohnungsstation mit 110 mm Bautiefe für direkte Beheizung mit integriertem Frischwassersystem zur Trinkwassererwärmung im Durchfluss für Wohnungen mit Heizkörpern in Mehrfamilienhäusern.

Typ	EvoFlat™ 110 FSS[1] Best.-Nr.	€	EvoFlat™ 110 FSS E[2] Best.-Nr.	€	WG
EvoFlat™ 110 FSS 1, EPP-Wärmedämmhaube	145B0600	1.510,00	145B0603	1.940,00	67
EvoFlat™ 110 FSS 2, EPP-Wärmedämmhaube	145B0601	1.650,00	145B0604	2.120,00	
EvoFlat™ 110 FSS 3, EPP-Wärmedämmhaube	145B0602	1.730,00	145B0605	2.310,00	
EvoFlat™ 110 FSS 1, Zirkulation incl. SV, EPP-Wärmedämmhaube	145B0606	2.170,00	145B0609	2.530,00	
EvoFlat™ 110 FSS 2, Zirkulation incl. SV, EPP-Wärmedämmhaube	145B0607	2.230,00	145B0610	2.700,00	
EvoFlat™ 110 FSS 3, Zirkulation incl. SV, EPP-Wärmedämmhaube	145B0608	2.310,00	145B0611	2.900,00	

Zubehör	Best.-Nr.	€	WG
Rohrset für Hochtemperaturabgang (ohne Kugelhähne)	145H4854	142,00	67
Kugelhahn Heizung ¾"x76 mm IG/AG (rot)	145H4313	27,80	
Stellantrieb TWA-Q NC 230 V	082F1600	48,10	28
Sicherheitstemperaturwächter 55 °C	088U0301	158,00	34

HINWEIS: Zubehör für Auf- und Unterputzmontage auf Seite 310

HYDRAULIKSCHEMA-BEISPIEL

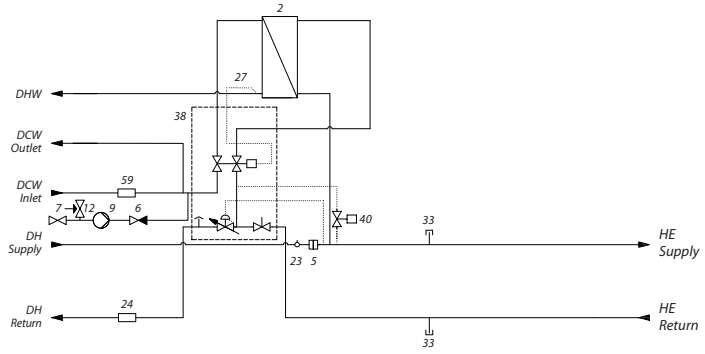

2 HEX Danfoss XB06H-1
5 Schmutzfänger
6 Rückschlagklappe[4]
7 Kugelhahn[4]
9 Zirkulationspumpe[4]
12 Sicherheitsventil[4]
17 Entlüftung
23 Fühleraufnahme M10x1
24 Passstück ¾" × 110 mm – WMZ
33 Stopfen HT-Abgang
38 TPC-M Regler
40 Sommer-Bypass
59 Passstück ¾" × 110 mm -KWZ

Technische Parameter:
Nenndruck (prim./sek.): PN 10/PN 10
Max. Vorlauftemperatur: 95 °C
Lot (Wärmeübertrager): Kupfer / Edelstahl

Gewicht ohne Abdeckhaube: 10 kg

Wärmedämmung: EPP λ 0,039

Spannungsversorgung: 230 V AC

Abmessungen ohne Zirkulation einschl. Wärmedämmung (mm):
Mit Anschlüssen: H 575 x B 545 x T 110

Anschlussgrößen:
FW, HE, PWC, PWH: G ¾" (Innengewinde)

PWH: Leistungsbeispiele 10/50 °C					
Typ HEX	PWH Leistung [kW]	Primär VL/RL [°C]	Druckverlust Primär[3] [kPa]	Durchfluss Primär [l/h]	Zapfmenge [l/min]
Typ 1 Cu/E	43	65/22	40	850	15.3
Typ 2 Cu/E	49	65/21	30	950	17.5
Typ 3 Cu	55	65/16	27	950	19.4
	38	55/21	27	950	13.6
Typ 3 E	51	65/19	28	950	18.3
	34	55/24	28	950	12.5

Heizung: Leistungsbeispiel			
Heizleistung [kW]	Heizkreis ΔT [K]	Gesamtdruckverlust Primär[3] [kPa]	Durchfluss Primär [l/h]
10	20	3	430
10	30	1	287
10	40	1	215
15	20	8	645
15	30	3	430
15	40	2	323

[1] Wärmeübertrager mit Kupferlot
[2] Wärmeübertrager mit Edelstahllot
[3] ohne Wärmemengenzähler
[4] optionales Zubehör

Preisliste Deutschland 01. Januar 2027 • Technische Änderungen und Irrtum vorbehalten.
Alle Preise sind unverbindliche Preisempfehlungen zuzüglich MwSt.

Link zur aktuellen digitalen Preisliste

Unterputzkästen für EvoFlat™ 110 FSS

Rahmen mit Tür RAL 9016

Typ	A [mm]	B [mm]	C [mm]	D [mm]	E [mm]	F [mm]	Best.-Nr.	€	WG
Unterputzkasten mit Kugelhahnschiene (max. 10 Kreise)	850	1350	110				145H5009	467,00	67
Rahmen mit Tür zu UPK 850x1350				902	1230	10	145H4909	255,00	
Unterputzkasten mit Kugelhahnschiene (max. 12 Kreise)	950	1350	110				145H5011	520,00	
Rahmen mit Tür zu UPK 950x1350				1020	1230	10	145H5033	335,00	
Unterputzkasten mit Kugelhahnschiene	850	910	110				145H5010	393,00	
Rahmen mit Tür zu UPK 850x910				902	790	10	145H4912	173,00	

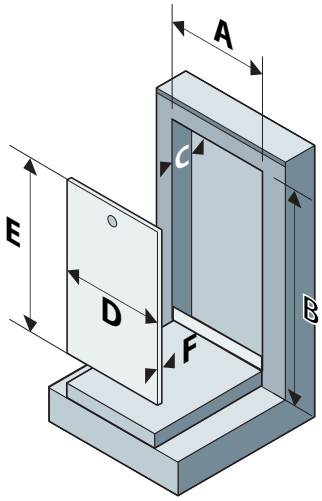

Verteilsysteme für EvoFlat™ 110 FSS

mit Umwälzpumpe, Mischer, STW

Typ	Heizkreise	Best.-Nr.	€	WG
SGTZ110	2	145H0822	1.010,00	67
	3	145H0823	852,00	
	4	145H0824	882,00	
	5	145H0825	910,00	
	6	145H0826	937,00	
	7	145H0827	965,00	
	8	145H0828	993,00	
	9	145H0829	1.020,00	
	10	145H0830	1.060,00	
	11	145H0831	1.090,00	
	12	145H0832	1.120,00	

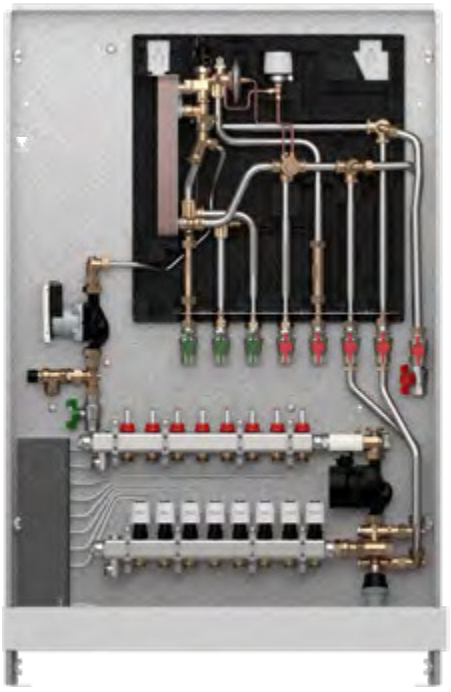

mit Umwälzpumpe, Mischer, STW und Icon™-Hauptregler 230V

Typ	Heizkreise	Best.-Nr.	€	WG
SGTZC110	2	145H0842	auf Anfrage	67
	3	145H0843	1.370,00	
	4	145H0844	1.490,00	
	5	145H0845	1.580,00	
	6	145H0846	1.670,00	
	7	145H0847	1.760,00	
	8	145H0848	1.870,00	
	9	145H0849	1.970,00	
	10	145H0850	2.060,00	
	11	145H0851	2.170,00	
	12	145H0852	2.270,00	

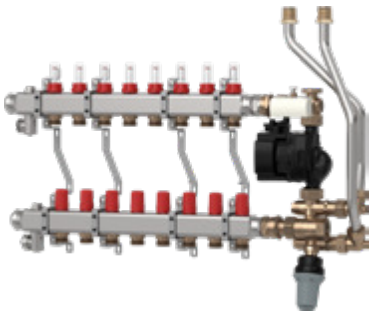

SGTZ110

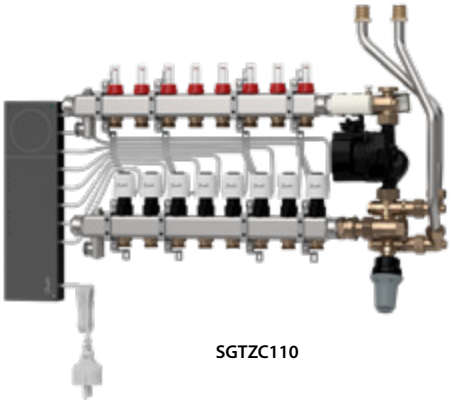

SGTZC110

EvoFlat™ VX-F

Die Danfoss EvoFlat™ VX-F Stationen sind Wohnungsstationen für indirekte Beheizung mit integriertem Frischwassersytem für Wohnungen.

Typ	EvoFlat™ VX-F...[1] Best.-Nr.	€	EvoFlat™ VX-F E...[2] Best.-Nr.	€	WG
EvoFlat™ VX-F Typ 1 FBH	145F3910	3.020,00	145F3913	3.470,00	67
EvoFlat™ VX-F Typ 2 FBH	145F3911	3.170,00	145F3914	3.650,00	
EvoFlat™ VX-F Typ 3 FBH	145F3912	3.330,00	145F3915	3.810,00	
EvoFlat™ VX-F Typ 1 R	145F3916	3.020,00	145F3919	3.470,00	
EvoFlat™ VX-F Typ 2 R	145F3917	3.170,00	145F3920	3.650,00	
EvoFlat™ VX-F Typ 3 R	145F3918	3.330,00	145F3921	3.810,00	

Zubehör	Best.-Nr.	€	WG
Nachrüstset Zirkulation für EvoFlat™ (zur bauseitigen Umrüstung der Station)	145H4472	694,00	67
Montageschiene incl. 7 St. Kugelhahne ¾"x76 mm IG/AG. (3 St. DVGW, 4 St. Heizung)	145H4195	156,00	
Stellantrieb TWA-Q NC 230 V	082F1600	48,10	34
Wasserschlagdämfer-Set für EvoFlat™ (zur bauseitigen Umrüstung der Station)	145H5158	219,00	67

HYDRAULIKSCHEMA-BEISPIEL

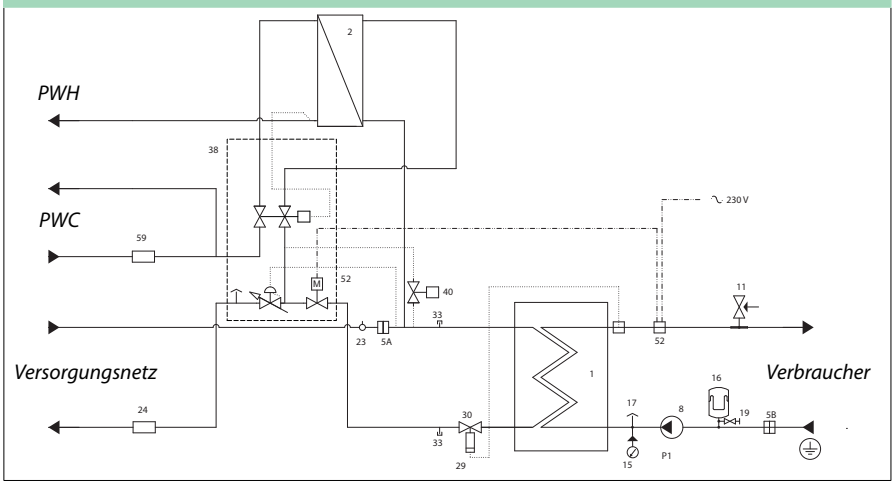

1 HEX Danfoss XB06H-1
2 HEX Danfoss XB06H-1 PWH
5 Schmutzfänger
8 Heizungspumpe
11 Sicherheitsventil HE 3 bar ½"
15 Manometer
16 Ausdehnungsgefäß
17 Entlüftung
19 Entleerungsventil Sekundär
23 Fühleraufnahme M10x1
24 Passstück ¾" x 110 mm - WMZ
29 Thermostat HE, FTC
30 Ventil HE
38 TPC-M Regler
40 Sommer-Bypass
52 Zonenventil mit Stellantrieb TWA-A NC 230V und Sicherheitsthermostat 55°C[4]
59 Passstück ¾"x110 mm - KWZ

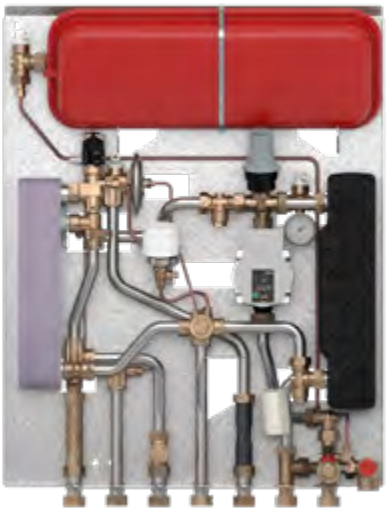

Passende Kästen für Unter- und Aufputzmontage siehe Seite 307 - 308 .

HINWEIS: Eine Kombination mit den FBH-Verteilern Typ SG/ SGC/ SGCi in den o.g. Kästen ist nicht möglich! Falls diese Station mit Fußbodenheizungsverteilern betrieben werden soll, bitte UnoFloor Basic verwenden (Seite 112).

Technische Parameter:
Nenndruck (prim./sek.): PN 16 / PN 10
Max. Vorlauftemp.: 95 °C
Lot (Wärmeübertrager): Kupfer / Edelstahl

Gewicht ohne Gehäuse: 30,0 kg

Elektrischer Anschluss: 230V AC / 24 AC/DC

Abmessungen ohne Zirkulation (mm): H 765 x B 580 x T 151
Anschlussdimensionen:
FW, LW, PWH, HE: G ¾" (IG)

PWH: Leistungsbeispiele 10/50 °C

Typ HEX	PWH Leistung [kW]	Primär VL/RL [°C]	Druckverlust Primär[3] [kPa]	Durchfluss Primär [l/h]	Zapfmenge [l/min]
Typ 1 Cu/E	43	65/22	40	850	15.3
Typ 2 Cu/E	49	65/21	30	950	17.5
Typ 3 Cu	55	65/16	27	950	19.4
	38	55/21	27	950	13.6
Typ 3 E	51	65/19	28	950	18.3
	34	55/24	28	950	12.5

Heizung: Leistungsbeispiele

Typ	Heizung Leistung [kW]	Temp. Primär [°C]	Temp. Sekundär [°C]	Druckverlust Primär[3]/ Sekundär [kPa]	Durchfluss Primär/ Sekundär [l/h]
XB06H-1 16	10	70/40	35/60	38/5	287/347
	10	60/31	30/40	62/27	294/865

[1] Wärmeübertrager mit Kupferlot
[2] Wärmeübertrager mit Edelstahllot
[3] ohne Wärmemengenzähler
[4] nur bei EvoFlat™ VX-F Ausführung FBH

Preisliste Deutschland 01. Januar 2027 • Technische Änderungen und Irrtum vorbehalten.
Alle Preise sind unverbindliche Preisempfehlungen zuzüglich MwSt.

Link zur aktuellen digitalen Preisliste

EvoFlat™ Reno 2.0

ist eine Wohnungsstation für die direkte Beheizung einer Wohnung und die bedarfsgerechte dezentrale Trinkwassererwämung im Durchfluss. Diese Stationen eignen sich besonders für den Austausch alter Gasthermen in Wohnungen von Mehrfamilienhäusern.

Typ	EvoFlat™ Reno 2.0[1]		EvoFlat™ Reno 2.0 E[2]		WG
	Best.-Nr.	€	Best.-Nr.	€	
EvoFlat™ RENO 2.0 Typ 1	145B4207	1.820,00	145B4210	2.220,00	67
EvoFlat™ RENO 2.0 Typ 2	145B4208	1.870,00	145B4211	2.380,00	
EvoFlat™ RENO 2.0 Typ 3	145B4209	1.940,00	145B4212	2.560,00	

Zubehör	Best.-Nr.	€	WG
Kugelhahn-Set 2 x Trinkwasser, 4 x Heizung ¾"	145H5171	133,00	67
Rohr-Set mit Kugelhahn für Anschluss Kaltwasser	145H5170	74,90	
Abdeckhaube für EvoFlat™ RENO 2.0, RAL9016 ohne Tür, H 840 x B 420 x T 150 mm	183U6045	225,00	
große Abdeckhaube für EvoFlat™ RENO 2.0, RAL9016 ohne Tür, H 1.120 x B 480 x T 150 mm	183U6048	313,00	
Nachrüstset Rücklauftemperaturbegrenzer für EvoFlat™ Reno 2.0	145H5186	254,00	
Stellantrieb TWA-Q NC 230 V	082F1600	48,10	28
Stellantrieb TWA-Q NC 24 V	082F1602	48,10	



Rohrleitungen standardmäßig gedämmt

HYDRAULIKSCHEMA-BEISPIEL

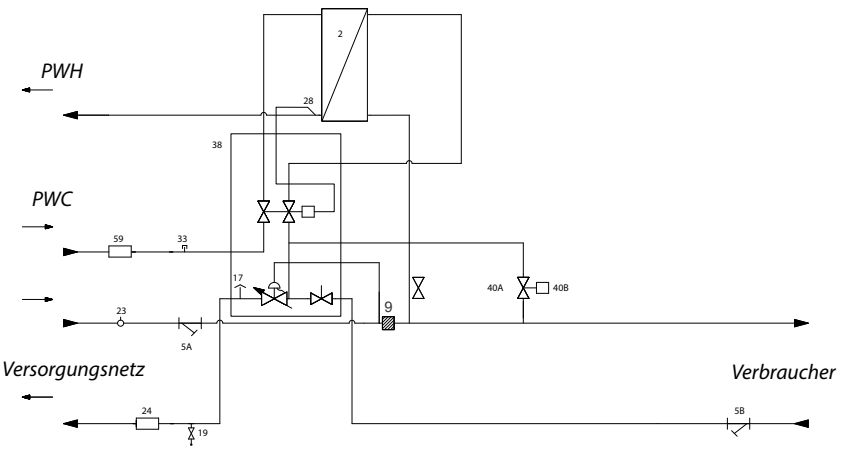

2 HEX Danfoss XB06H-1
5 Schmutzfänger
19 Entleerung
23 Fühleraufnahme M10x1
24 Passstück ¾"x110 mm - WMZ
33 Blindstopfen
38 TPC-M Regler
40 Sommerbypass
59 Passstück ¾"x110 mm - KWZ

Technische Parameter:
Nenndruck (prim./sek.) PN 10
Max. Vorlauftemp.: T_{max} = 95 °C
Max. Differenzdruck: 4 bar

Gewicht ohne Gehäuse: max 18 kg

Spannungsversorgung: 230V AC / 24V AC/DC

Abmessungen (mm):
Mit Anschlüssen: H 620 x B 410 x T 147
Mit Abdeckhaube 183U6045: H 840 x B 420 x T 150
Mit Abdeckhaube 183U6048: H 1120 x B 480 x T 150

Anschlussdimensionen:
HZ + PWC + PWH: G ¾" (Innengewinde)

PWH: Leistungsbeispiele 10/50 °C					
Typ HEX	PWH Leistung [kW]	Primär VL/RL [°C]	Druckverlust Primär[3] [kPa]	Durchfluss Primär [l/h]	Zapfmenge [l/min]
Typ 1 Cu/E	43	65/22	40	850	15.3
Typ 2 Cu/E	49	65/21	30	950	17.5
Typ 3 Cu	55	65/16	27	950	19.4
	38	55/21	27	950	13.6
Typ 3 E	51	65/19	28	950	18.3
	34	55/24	28	950	12.5

Heizung: Leistungsbeispiel			
Heizleistung [kW]	Heizkreis ΔT [K]	Gesamtdruckverlust Primär[3] [kPa]	Durchfluss Primär [l/h]
10	20	3	430
10	30	1	287
10	40	1	215
15	20	8	645
15	30	3	430
15	40	2	323

[1] Wärmeübertrager mit Kupferlot
[2] Wärmeübertrager mit Edelstahllot, Station mit Wasserschlagdämpfer
[3] ohne Warmemengenzahler

Preisliste Deutschland 01. Januar 2027 • Technische Änderungen und Irrtum vorbehalten.
Alle Preise sind unverbindliche Preisempfehlungen zuzüglich MwSt.

Link zur aktuellen digitalen Preisliste


TDvF front


TDvF side


TDvF aligned

EvoFlat™ TDv F front/ side/ aligned

Kompakte Wohnungsstation für direkte Beheizung mit integriertem Frischwassersystem zur Trinkwassererwärmung im Durchfluss für Wohnungen mit Heizkörpern.

Typ	TDvF[1]		TDvF E[2]		WG
	Best.-Nr.	€	Best.-Nr.	€	
EvoFlat™ TDv F 1 (front)	145B4169	1.420,00	145B4172	1.707,00	67
EvoFlat™ TDv F 2 (front)	145B4170	1.510,00	145B4173	1.860,00	
EvoFlat™ TDv F 3 (front)	145B4171	1.605,00	145B4174	2.050,00	
EvoFlat™ TDv F 1 (side)	145B4175	1.420,00	145B4178	1.707,00	
EvoFlat™ TDv F 2 (side)	145B4176	1.510,00	145B4179	1.860,00	
EvoFlat™ TDv F 3 (side)	145B4177	1.605,00	145B4180	2.050,00	
EvoFlat™ TDv F 1 (aligned)	145B4181	1.420,00	145B4184	1.707,00	
EvoFlat™ TDv F 2 (aligned)	145B4182	1.510,00	145B4185	1.860,00	
EvoFlat™ TDv F 3 (aligned)	145B4183	1.605,00	145B4186	2.050,00	

Zubehör	Best.-Nr.	€	WG
Kugelhahn DVGW ¾“ x 76 mm IG/AG (grün)	183Z3025	27,80	67
Kugelhahn Heizung ¾“ x 76 mm IG/AG (rot)	183Z3026	27,80	
Stellantrieb TWA-Q NC 230 V	082F1600	48,10	28

HYDRAULIKSCHEMA-BEISPIEL

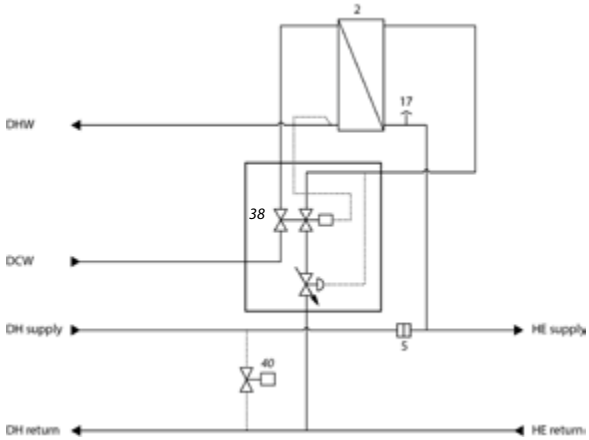

2 HEX Danfoss XB06H-1
5 Schmutzfänger
17 Entlüftung
38 TPC-M Regler
40 Sommer-Bypass

Technische Parameter:
Nenndruck (prim./sek.) PN 10 / 10
Max. Vorlauftemp.: T_{max} = 95 °C
Lot (Wärmeübertrager): Kupfer / Edelstahl

Gewicht ohne Gehäuse: max 10,2 kg

Wärmedämmung: EPP λ 0,039
Spannungsversorgung: 230V AC

Abmessungen einschl. Wärmedämmung (mm):
Mit Anschlüssen: TDvF front H 443 x B 310 x T 130
TDvF side H 443 x B 320 x T 130
TDvF aligned H 443 x B 402 x T 130

Anschlussdimensionen:
FW, HE, PWC, PWH: G ¾“ (Innengewinde)

PWH: Leistungsbeispiele 10/50 °C					
Typ HEX	PWH Leistung [kW]	Primär VL/RL [°C]	Druckverlust Primär [kPa]	Durchfluss Primär [l/h]	Zapfmenge [l/min]
Typ 1 Cu/E	43	65/22	40	850	15.3
Typ 2 Cu/E	49	65/21	30	950	17.5
Typ 3 Cu	55	65/16	27	950	19.4
	38	55/21	27	950	13.6
Typ 3 E	51	65/19	28	950	18.3
	34	55/24	28	950	12.5

Heizung: Leistungsbeispiel			
Heizleistung [kW]	Heizkreis ΔT [K]	Gesamtdruckverlust Primär [kPa]	Durchfluss Primär [l/h]
10	20	3	430
10	30	1	287
10	40	1	215
15	20	8	645
15	30	3	430
15	40	2	323

[1] Wärmeübertrager mit Kupferlot
[2] Wärmeübertrager mit Edelstahllot

Preisliste Deutschland 01. Januar 2027 • Technische Änderungen und Irrtum vorbehalten.
Alle Preise sind unverbindliche Preisempfehlungen zuzüglich MwSt.

Link zur aktuellen digitalen Preisliste

EvoFlat™ TDvW

Kompakte Wohnungsstation zur Trinkwassererwärmung bei Systemen mit Fernwärme, Heizkesseln (Öl, Gas oder Biomasse) sowie für BHKWSystemen.



Abbildung ohne Wärmedämmhaube

Typ	TDv W[1]		TDv W E[2]		WG
	Best.-Nr.	€	Best.-Nr.	€	
EvoFlat™ TDv W 1, inkl. Wärmedämmhaube	145G0350	1.530,00	145G0355	1.740,00	67
EvoFlat™ TDv W 2, inkl. Wärmedämmhaube	145G0351	1.630,00	145G0356	1.900,00	
EvoFlat™ TDv W 3, inkl. Wärmedämmhaube	145G0352	1.770,00	145G0357	2.050,00	

Zubehör	Best.-Nr.		WG
Kugelhahn DVGW ¾“ x 76 mm IG/AG (grün)	183Z3025	27,80	67
Kugelhahn Heizung ¾“ x 76 mm IG/AG (rot)	183Z3026	27,80	

HYDRAULIKSCHEMA-BEISPIEL

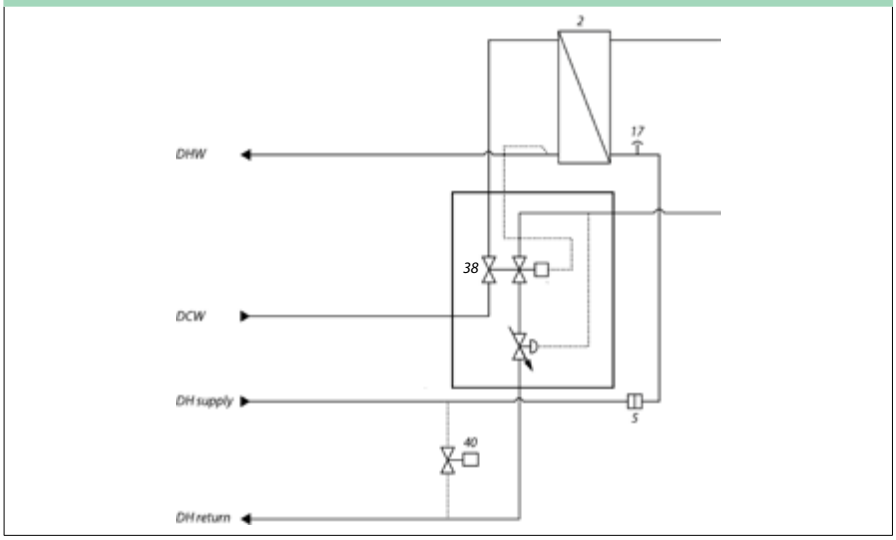

2 HEX Danfoss XB06H-1
5 Schmutzfänger
17 Entlüftung
38 TPC-M Regler
40 Sommer-Bypass

Technische Parameter:

Nenndruck (prim./sek.)	PN 10 / 10
Max. Vorlauftemperatur:	95 °C
Statischer Druck (PWC):	P_{min} = 1,5 bar
Lot (Wärmeübertrager):	Kupfer / Edelstahl

Gewicht ohne Gehäuse: 7,5 - 9 kg

Wärmedämmung: EPP λ 0,039

Abmessungen einschl. Wärmedämmung (mm):
Mit Anschlüssen: H 443 x B 310 x T 130

Anschlussdimensionen:
FW, PWC, PWH: G ¾“ (Innengewinde)

PWH: Leistungsbeispiele 10/50 °C

Typ HEX	PWH Leistung [kW]	Primär VL/RL [°C]	Druckverlust Primär [kPa]	Durchfluss Primär [l/h]	Zapfmenge [l/min]
Typ 1 Cu/E	43	65/22	40	850	15.3
Typ 2 Cu/E	49	65/21	30	950	17.5
Typ 3 Cu	55	65/16	27	950	19.4
	38	55/21	27	950	13.6
Typ 3 E	51	65/19	28	950	18.3
	34	55/24	28	950	12.5

[1] Wärmeübertrager mit Kupferlot
[2] Wärmeübertrager mit Edelstahllot

Preisliste Deutschland 01. Januar 2027 • Technische Änderungen und Irrtum vorbehalten.
Alle Preise sind unverbindliche Preisempfehlungen zuzüglich MwSt.

Link zur aktuellen digitalen Preisliste

Ersatzteile EvoFlat™ 4.0

Warmwasserregler	Best.-Nr.	€	WG
Einströmteil TPC-M Regler für EvoFlat 4.0	183B0514	188,00	67
Thermostateil TPC-M Regler für EvoFlat 4.0	183B0512	145,00	
Ventileinsatz TPC- M Regler für EvoFlat 4.0	183B0511	161,00	

Wärmeübertrager	Best.-Nr.	€	WG
Service Kit Wärmeübertrager EvoFlat 4.0 Typ 1 Kupferlot	183B0503	433,00	67
Service Kit Wärmeübertrager EvoFlat 4.0 Typ 2 Kupferlot	183B0504	481,00	
Service Kit Wärmeübertrager EvoFlat 4.0 Typ 3 Kupferlot	183B0505	575,00	
Service Kit Wärmeübertrager EvoFlat 4.0 Typ 4 Kupferlot	183B0506	628,00	
Service Kit Wärmeübertrager EvoFlat 4.0 Typ 1 Edelstahllot	183B0507	671,00	
Service Kit Wärmeübertrager EvoFlat 4.0 Typ 2 Edelstahllot	183B0508	721,00	
Service Kit Wärmeübertrager EvoFlat 4.0 Typ 3 Edelstahllot	183B0509	767,00	
Service Kit Wärmeübertrager EvoFlat 4.0 Typ 4 Edelstahllot	183B0510	883,00	

Zonenventil	Best.-Nr.	€	WG
Ventileinsatz für Zonenventil für EvoFlat 4.0	183B0529	109,00	67
Thermischer Stellantrieb TWA-Q/NO 230 V für Zonenventil	082F1601	48,10	28

Sommerbypass	Best.-Nr.	€	WG
Ventileinsatz Sommerbypass für EvoFlat 4.0	183B0517	106,00	67
Thermostatelement FJVR 10 - 50 C	003L1040	77,90	03

FBH-Festwertregelung	Best.-Nr.	€	WG
Ventileinsatz Heizkreismischer für EvoFlat 4.0	183B0527	98,90	67
FTC 20 - 50 °C	013G5081	109,00	34
TWA-Q/NO 230V mit Sicherheitsthermostat 55 C für EvoFlat 4.0	183B0542	50,70	67

Pumpen	Best.-Nr.	€	WG
Heizkreispumpe Wilo Para 15-130/6-43/SC (inkl. Anschlusskabel)	145H4296	601,00	67
Zirkulationspumpe Wilo Para Z BZ15-130/7-50/ SC (inkl. Anschlusskabel)	145H4303	635,00	
Anschlusskabel Wilo Para für EvoFlat™ 4.0 M	183X0019	34,60	

Dichtungen, Filter, Sonstiges	Best.-Nr.	€	WG
Ersatzdichtung 24 x17 x 3 mm EPDM (7 Stk.)	183B0520	15,60	67
Ersatzdichtung 24 x17 x 3 mm EPDM (50 Stk.)	004U8232	79,70	
Bauschutzkappe + 7 Stück Dichtungen 24 x17 x 3 mm EPDM	183B0524	16,10	
Rückflussverhinderer ¾" (zum Einlegen)	004U8616	27,40	
Dichtung für Rückflussverhinderer (004U8616)	145H3374	3,90	
Filtereinsatz mit Verschluss und Dichtung für Schmutzfänger für EvoFlat 4.0	183B0515	44,00	
Clips Set mit Dichtungen für EvoFlat 4.0	183B0519	44,00	
Stopfen Set für EvoFlat 4.0	183B0518	41,90	
Stopfen Heizungs- RL für EvoFlat 4.0 F	183B0525	39,70	
Entlüfter Set inkl. Clips	183B0513	39,70	
Dämmhauben Set für EvoFlat 4.0	183B0521	121,00	
Spezialgabelschlüssel SW 30	145H4021	54,10	

Kugelhähne	Best.-Nr.	€	WG
Kugelhahn DVGW ¾" x 76 mm IG/AG (grün)	183Z3025	27,80	67
Kugelhahn Heizung ¾" x 76 mm IG/AG (rot)	183Z3026	27,80	

Ersatzteile EvoFlat™, Akva Lux High Flow, Akva Vita Low Temp, Akva Lux II

Warmwasserregler	EvoFlat™	Akva Lux High Flow	Akva Vita Low Temp	Akva Lux II	Best.-Nr.	€	WG
Danfoss Service Kit TPC-M	x				145H3886	724,00	67
Zubehörset für TPC-M Service-Kit	x				145H5143	55,40	
Kaltwassereinströmteil TPC-M	x				003L3964	141,00	08
Thermostatteil für TPC-M Regler	x				003L3962	149,00	
Danfoss Service Kit PTC2+P (Bauform Eck)				x	145H3668	645,00	67
Danfoss Service Kit PTC2+P (Bauform Gerade) für GS				x[1)]	145H3669	645,00	
Thermostatteil (ICV) für PTC2+P Regler		x		x	003L3887	111,00	08
PM-Regler			x		004B6112	432,00	67
PTC-Regler		x			004U8701	516,00	

Wärmeübertrager	EvoFlat™	Akva Lux High Flow	Akva Vita Low Temp	Akva Lux II	Best.-Nr.	€	WG
Service Kit Wärmeübertrager XB06 26Pl. Kupferlot	x				145H3665	492,00	67
Service Kit Wärmeübertrager XB06 40Pl. Kupferlot	x				145H3666	618,00	
Service Kit Wärmeübertrager XB06 60Pl. Kupferlot	x				145H3667	795,00	
Service Kit Wärmeübertrager XB06 26Pl. Edelstahllot	x				145H4747	564,00	
Service Kit Wärmeübertrager XB06 40Pl. Edelstahllot	x				145H4749	684,00	
Service Kit Wärmeübertrager XB06 56Pl. Edelstahllot	x				145H4750	853,00	
Service Kit Wärmeübertrager XB06 26Pl. Kupferlot AG				x	145H3671	336,00	
Service Kit Wärmeübertrager XB06 40Pl. Kupferlot AG				x	145H3672	412,00	
Service Kit Wärmeübertrager XB06 26Pl. Edelstahllot AG				x	145H4751	556,00	
Service Kit Wärmeübertrager XB06 40Pl. Edelstahllot AG				x	145H4752	1.020,00	
Service Kit Wärmeübertrager XB37H-1 30Pl. Kupferlot		x	x		145H4990	530,00	
Service Kit Wärmeübertrager XB37H-1 30Pl. Edelstahllot		x	x		145H4989	1.370,00	

Differenzdruckregler	EvoFlat™	Akva Lux High Flow	Akva Vita Low Temp	Akva Lux II	Best.-Nr.	€	WG
Differenzdruckregler 0,05 - 0,25 bar Radiatorenstation AVPL PN16 15/1,6		x	x	x	003L5031	375,00	67
Differenzdruckregler FBH-Station 0,2 bar				x	004B6090	341,00	

Zonenventile	EvoFlat™	Akva Lux High Flow	Akva Vita Low Temp	Akva Lux II	Best.-Nr.	€	WG
Zonenventil RA-C 15		x	x	x	013G3094	48,10	28
Thermischer Antrieb TWA-A/NC 230 V		x	x	x	088H3112	39,70	34
Thermischer Antrieb TWA-Q/NC 230 V	x				082F1600	48,10	28

[1)] für Ausführungen mit geschraubtem Wärmeübertrager

Ersatzteile EvoFlat™, Akva Lux High Flow, Akva Vita Low Temp, Akva Lux II

Sommerbypass	EvoFlat™	Akva Lux High Flow	Akva Vita Low Temp	Akva Lux II	Best.-Nr.	€	WG
Ventilunterteil FJVR 10 Ausführung "Durchgang"				x	003L1010	56,40	03
Ventilunterteil FJVR 10 Ausführung "Eck" 2 x M8		x	x		145H4808	42,40	
Bypass Ventil EvoFlatTM bis Produktionsdatum 19.05.2018	x				145H4808	42,40	67
Bypass Ventil EvoFlatTM ab Produktionsdatum 20.05.2018	x				145H4810	43,30	
Thermostatelement FJVR 10-50 °C	x	x	x	x	003L1040	77,90	03

FBH-Festwertregelung	EvoFlat™	Akva Lux High Flow	Akva Vita Low Temp	Akva Lux II	Best.-Nr.	€	WG
Kompletter FBH-Block mit Dichtungen + Klemmen	x				145H3893	214,00	67
Ventileinsatz zu 145H3893	x				013G3069	20,50	03
Festwertregler FTC 20-50°C	x	x	x	x	013G5081	109,00	34
Sicherheitsthermostat 55 °C	x	x	x	x	088U0301	158,00	34
Sicherheitsthermostat 55 °C mit TWA-Q	x				145H4933	136,00	67

Pumpen	EvoFlat™	Akva Lux High Flow	Akva Vita Low Temp	Akva Lux II	Best.-Nr.	€	WG
Heizkreispumpe Wilo Para 15-130/6-43/SC (inkl. Anschlusskabel)	x	x	x	x	145H4296	601,00	67
Zirkulationspumpe Wilo Para Z BZ15-130/7-50/ SC (inkl. Anschlusskabel)	x				145H4303	635,00	
Anschlusskabel Wilo Para	x	x	x	x	145H4074	34,60	
Zirkulationspumpe Wilo Star-Z Nova T				x	144H2662	755,00	
Zirkulationspumpe Wilo Star Z Nova		x	x	x	004U8714	631,00	

Dichtungen, Filter, Sonstiges	EvoFlat™	Akva Lux High Flow	Akva Vita Low Temp	Akva Lux II	Best.-Nr.	€	WG
Ersatzdichtung 24 x17 x 3 mm EPDM (50 Stk.)	x	x	x	x	004U8232	79,70	67
Ersatzdichtung 24 x 17 x 2 mm graphitiert (50 Stk.)	x			x	004B6103	24,70	
Verbindungsteile-Set, Click-Fit	x				145H3018	192,00	
Rückflussverhinderer ¾" (zum Einlegen)	x	x	x	x	004U8616	27,40	
Dichtung für Rückflussverhinderer (004U8616)	x	x	x	x	145H3374	3,90	
Filtereinsatz inkl. Verschraubung ½" (d = 14 mm)		x	x	x	004B6102	44,10	
Filtereinsatz (d = 21 mm)	x	x	x	x	145H3554	12,70	
Dichtungen für Schmutzfilterdeckel (25 Stk.) 30 x 2 mm EPDM	x				145H4831	47,00	33
Entlüftungseinsatz ½" AG	x	x	x	x	144B2205	17,20	67
Spezialgabelschlüssel SW 30	x	x	x	x	145H4021	54,10	

Kugelhähne und flexible Verbinder	EvoFlat™	Akva Lux High Flow	Akva Vita Low Temp	Akva Lux II	Best.-Nr.	€	WG
Kugelhahn DVGW ¾" x 76 mm IG/AG (grün)	x	x	x	x	183Z3025	27,80	67
Kugelhahn Heizung ¾" x 76 mm IG/AG (rot)	x	x	x	x	183Z3026	27,80	

Indirekte Heizung, Übersicht 320
Termix Compact 28 VX-FI H OP (ECL 310) 322
Termix Compact 28 VX-FI (ECL 310/A237) 324
Termix Compact 28 VX-FI PS (ECL 310) 326
Termix Comapct 28 VX-FI WS (ECL310/A319) 327
VXe Solo H OP (ECL 310) 328
VXe Solo H (ECL 310/A237) 329
Indirekte und direkte Heizung + PWH Speicheranschluss, Übersicht 330
Indirekte Heizung + PWH Speicheranschluss 332
Termix Compact 28 VX-FI HWP (ECL 310/A237) 332
VXe Solo HWP (ECL 310/A337) 334
VXe Solo HWP (ECL 310/A347.1b) 335
Direkte Heizung + PWH Speicheranschluss 336
Se Solo HWP (ECL 310/A337) 336
Indirekte Heizung + PWH Speicheranschluss 337
Termix Compact 28 VX-FI HWS (ECL 310/A237) 337
VXe Solo HWS (ECL 310/A237) 339
VXe Solo HWS (ECL 310/A347) 340
VXi Solo HWP (ECL 310/A337) 341
VX Solo II HWP (ECL 310/A347.1b) 342
VX Solo II H2WP (ECL 310/A260.1) 343
VX Solo II H2WP (ECL 310/A377) 344
VX Solo II HWS (ECL 310/A347.1c) 345
VX Solo II H2WS (ECL 310/A267.1d) 346
Indirekte Heizung + Speicher-Trinkwassererwärmer,
Indirekte Heizung+Speicherladesystem, Übersicht 347
VXe SLS (ECL 310/A247) 348
Termix Compact 28 VVX-FI SLS (ECL 310/A247) 350
Indirekte und direkte Heizung + PWH im Durchfluss, Übersicht 352
Akva Lux II VXe (ECL 310/A337) 354
Akva Lux II VXe PWH-STW (ECL 310/A337) 356
Akva Lux II VXi (ECL 310/A337) 358
Akva Lux II VX H2WP (ECL 310/A260.1d) 360
Direkte Heizung + PWH im Durchfluss 361
Akva Lux II Se (ECL 310/A230) 361
Indirekte Heizung + PWH im Durchfluss 362
Termix Compact 28 VVX-FI (ECL 310/A266) 362
Termix Compact 28 MS VVX-FI (ECL 310/A266) 364

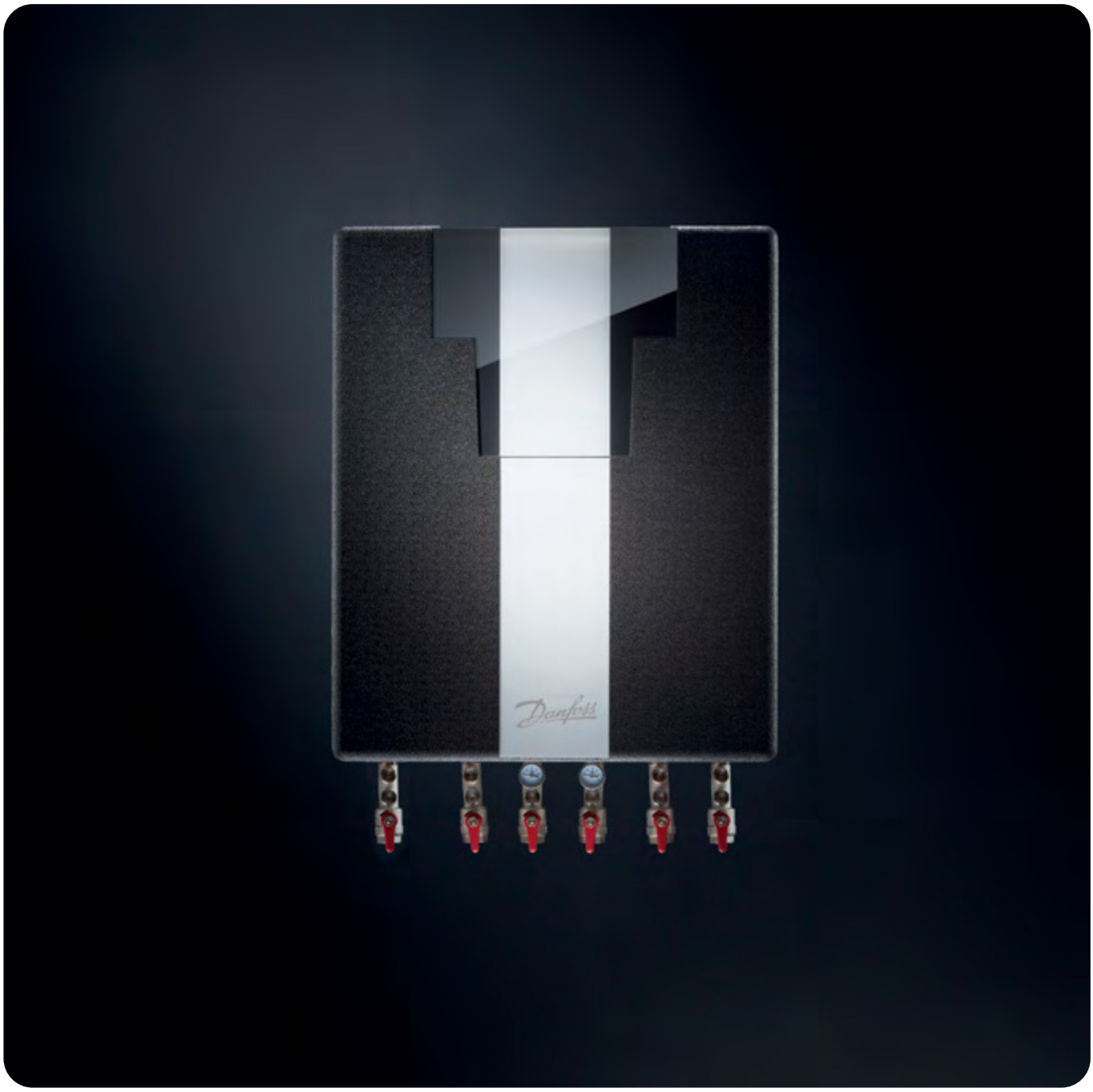
Danfoss

Bei Nah- und Fernwärmestationen für indirekte Heizung dient ein Plattenwärmeübertrager als Trennglied zwischen Primär- und Sekundärnetz. Kompakt-Wärmeübergabestation zum indirekten Anschluss an die Nah- und Fernwärme (Medium: Wasser/Wasser), gefertigt nach den Richtlinien der AGFW und elektrisch nach DIN EN, anschlussfertig in ein Stahlblechgehäuse oder Wärmedämmhaube aus EPP eingebaut. Regelung elektronisch ohne PWH Anschlussmöglichkeit. Die Bauart ist wandhängend.



Compact 28 VX-FI H OP (ECL 310)



Compact 28 VX-FI (ECL 310/A237)



Compact 28 VX-FI PS (ECL 310)



Comact 28 VX-FI WS (ECL 310/A319)

Ausführung	geschraubt	geschraubt	geschraubt	geschraubt
Sekundärpumpe	nein	ja	ja	ja
Heizleistung [kW]	28-93 HE	28-93 HE 33-37 FH	42-107 HE	42-107 HE
Nenndruck (Prim/Sek) [PN]	16/6	16/6	16/6	16/6
Max. FW Vorlauftemp. [°C]	120	120	120	120
Anschlussposition	oben/unten	oben/unten	oben/unten	oben/unten
Seite	322	324	326	327

HINWEIS: Maximale FW Vorlauftemperatur

In Abhängigkeit der höchstzulässigen Betriebstemperatur in der TWE-Anlage und der Heizungs-Hausanlage muss die Temperaturabsicherung nach DIN 4747 erfolgen.

Wir beraten Sie gerne welche Ausstattung der Station zu wählen ist.





	VXe Solo H OP (ECL 310)	**VXe Solo H** (ECL 310/A237)
Ausführung	geschraubt	geschraubt
Sekundärpumpe	nein	ja
Heizleistung [kW]	20-30 HE	20-30 HE 15 FH
Nenndruck (Prim/Sek) [PN]	16/6	16/6
Max. FW Vorlauftemp. [°C]	120	120
Anschlussposition	unten	unten
Seite	328	329

HINWEIS: Maximale FW Vorlauftemperatur

In Abhängigkeit der höchstzulässigen Betriebstemperatur in der TWE-Anlage und der Heizungs-Hausanlage muss die Temperaturabsicherung nach DIN 4747 erfolgen.

Wir beraten Sie gerne welche Ausstattung der Station zu wählen ist.

Termix Compact 28 VX-FI H OP (ECL 310) NEU

Einbaufertig vormontierte indirekte Nah- und Fernwärmekompaktstation komplett wärmegedämmt für Industrie, Gewerbe, Ein- und Mehrfamilienhäuser, ohne Heizungspumpe.

Typ	Best.-Nr.	€	WG
Termix Compact 28 VX-FI H OP, Typ 1	144H3988	5.670,00	33
Termix Compact 28 VX-FI H OP, Typ 2	144H3989	5.820,00	
Termix Compact 28 VX-FI H OP, Typ 3	144H3990	6.050,00	
Termix Compact 28 VX-FI H OP, Typ 1, STW	144H3991	6.050,00	
Termix Compact 28 VX-FI H OP, Typ 2, STW	144H3992	6.210,00	
Termix Compact 28 VX-FI H OP, Typ 3, STW	144H3993	6.470,00	

Zubehör	Best.-Nr.	€	WG
Passstück-Wärmezähler C28FI ¾" x 110 mm	144H3232	158,00	33
Passstück-Wärmezähler C28FI 1" x 110 mm	144H2065	158,00	
Passstück-Wärmezähler C28FI 1" x 130 mm	144H2066	158,00	
Passstück-Wärmezähler C28FI 1" x 165 mm	144H2067	158,00	
Passstück-Wärmezähler C28FI 1" x 190 mm	144H2068	158,00	
Passstück-Wärmezähler C28FI 1" x 220 mm	144H2069	158,00	
Passstück-Wärmezähler C28FI ¾" x 260 mm	144H2070	158,00	

Hinweis: Wärmezählerpassstück ergänzend zur Station als Zubehör auswählen



Anlagenspezifische Grundparameter im ECL- Regler voreingestellt.

Technische Parameter:

Druckstufe (Prim/Sek):	PN 16 / PN 6
FW-Netz, Vorlauftemp.:	T_{max} = 120 °C
Lot (Wärmeübertrager):	Kupfer
Differenzdruck max. :	12 bar

Gewicht einschl. Verkleidung: 60,0 kg
(einschl. Verpackung)

Elektrischer Anschluss: 230 V AC

Abmessungen(mm)

bis Kugelhahn:	H 890 x B 905 x T 400
bis Sicherheitsventil:	H 1100 x B 905 x T 400

Anschlussdimensionen:
FW + HE: Rp 1" (IG)

HEIZUNG: LEISTUNGSBEISPIELE

Typ HEX	Heizleistung [kW]	Temperatur Primär [°C]	Temperatur Sekundär [°C]	Druckverlust Primär[1] [kPa]	Durchfluss Primär [l/h]	Durchfluss Sekundär [l/h]	Druckverlust Sekundär [kPa]
XB37 H 16 Typ 1	28	75/46	45/60	29	830	1605	45
	41	75/41	40/65	49	1037	1410	35
	35	80/52	50/70	46	1075	1505	39
	41	80/46	45/70	48	1037	1410	35
	35	90/51	50/70	25	772	1505	39
	44	90/51	45/70	32	860	1513	40
XB37 H 30 Typ 2	49	75/46	45/60	37	1453	2809	65
	66	75/41	40/65	50	1699	2270	42
	57	80/51	50/70	50	1690	2451	49
	66	80/46	45/70	50	1669	2270	42
	65	90/51	50/70	36	1433	2794	65
	82	90/46	45/70	46	1602	2820	66
XB37 H 36 Typ 3	83	75/41	40/65	50	2074	2855	58
	56	75/46	45/60	30	1660	3210	74
	72	80/51	50/70	50	2135	3095	69
	83	80/46	45/70	50	2099	2855	58
	74	90/51	50/70	29	1623	3235	72
	93	90/46	45/70	37	1811	3249	73

[1] ohne Wärmemengenzähler (WMZ)

Preisliste Deutschland 01. Januar 2027 • Technische Änderungen und Irrtum vorbehalten.
Alle Preise sind unverbindliche Preisempfehlungen zuzüglich MwSt.

Link zur aktuellen digitalen Preisliste

HYDRAULIKSCHEMA - Termix Compact 28 VX-FI H OP

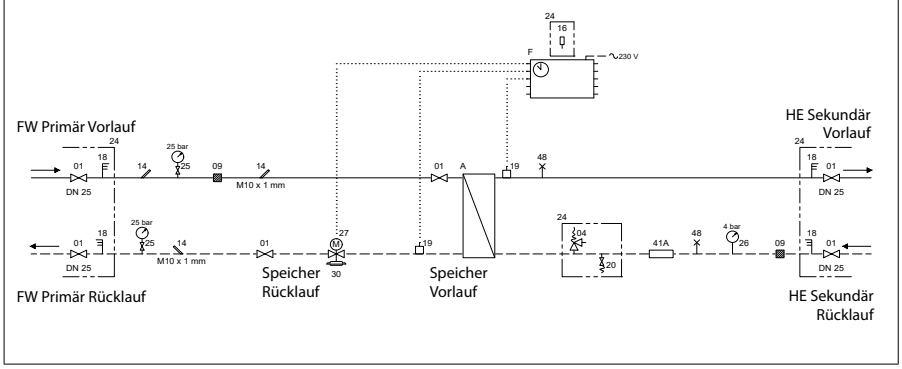

A Plattenwärmeübertrager
F Regler ECL 310
1 Absperrhahn
4 Sicherheitsventil
9 Schmutzfänger
14 Fühleraufnahme 1", M10x1, Stopfen M10
16 Außenfühler ESMT
18 Thermometer
19 Anlegefühler AKS 11
20 Füll-/Entleerungsventil
24 Wird lose mitgeliefert
25 Manometer mit Kugelhahn
26 Manometer
27 Stellantrieb AMV
30 Kombiventil AVQM
41A Passstück Pumpe 180 mm × 1½"
48 Entlüftung, manuell

Termix Compact 28 VX-FI (ECL 310/A237)

Einbaufertig vormontierte indirekte Nah- und Fernwärmekompaktstation komplett wärmegedämmt für Industrie, Gewerbe, Ein- und Mehrfamilienhäuser.

Typ	Best.-Nr.	€	WG
Termix Compact 28 VX-FI, Typ 1, AVQM + AMV 10	144H2000	6.360,00	33
Termix Compact 28 VX-FI, Typ 2, AVQM + AMV 10	144H2001	6.490,00	
Termix Compact 28 VX-FI, Typ 3, AVQM + AMV 20	144H2002	6.750,00	
Termix Compact 28 VX-FI, Typ 1, AVQM + AMV 13, STW	144H3725	6.770,00	
Termix Compact 28 VX-FI, Typ 2, AVQM + AMV 13, STW	144H3726	6.890,00	
Termix Compact 28 VX-FI, Typ 3, AVQM + AMV 23, STW	144H3727	7.160,00	
Termix Compact 28 VX-FI, Typ FBH, AVQM + AMV 13, STW	144H3860	6.940,00	
Termix Compact 28 VX-FI, Typ 1, AVP-F, VM + AMV 10	144H2009	6.480,00	
Termix Compact 28 VX-FI, Typ 2, AVP-F, VM + AMV 10	144H2010	6.650,00	
Termix Compact 28 VX-FI, Typ 3, AVP-F, VM + AMV 10	144H2011	6.810,00	
Termix Compact 28 VX-FI, Typ 1, AVP-F, VM 2 + AMV 13, STW	144H3740	6.880,00	
Termix Compact 28 VX-FI, Typ 2, AVP-F, VM 2 + AMV 13, STW	144H3741	7.050,00	
Termix Compact 28 VX-FI, Typ 3, AVP-F, VM 2 + AMV 13, STW	144H3742	7.220,00	
Termix Compact 28 VX-FI, Typ FBH, AVP-F, VM 2 + AMV 13, STW	144H3861	7.060,00	

Zubehör	Best.-Nr.	€	WG
Passstück-Wärmezähler C28FI ¾" x 110 mm	144H3232	158,00	33
Passstück-Wärmezähler C28FI 1" x 110 mm	144H2065	158,00	
Passstück-Wärmezähler C28FI 1" x 130 mm	144H2066	158,00	
Passstück-Wärmezähler C28FI 1" x 165 mm	144H2067	158,00	
Passstück-Wärmezähler C28FI 1" x 190 mm	144H2068	158,00	
Passstück-Wärmezähler C28FI 1" x 220 mm	144H2069	158,00	
Passstück-Wärmezähler C28FI ¾" x 260 mm	144H2070	158,00	
Speicherladepumpe UPM 3 AUTO L 15-70 130 mm 3 h	144H3216	455,00	

Hinweis: Wärmezählerpassstück ergänzend zur Station als Zubehör auswählen



Anlagenspezifische Grundparameter im ECL- Regler voreingestellt.

Technische Parameter:
Druckstufe (Prim/Sek): PN 16 / PN 6
FW-Netz, Vorlauftemp.: T_{max} = 120 °C
Lot (Wärmeübertrager): Kupfer
Differenzdruck max. : 12 bar

Gewicht einschl. Verkleidung: 60,0 kg
(einschl. Verpackung)

Elektrischer Anschluss: 230 V AC

Abmessungen(mm)
bis Kugelhahn: H 890 x B 905 x T 400
bis Sicherheitsventil: H 1100 x B 905 x T 400

Anschlussdimensionen:
FW + HE: Rp 1" (IG)
PWH-Speicher: Rp ¾" (IG)

HEIZUNG: LEISTUNGSBEISPIELE

Typ HEX	Heizleistung [kW]	Temperatur Primär [°C]	Temperatur Sekundär [°C]	Druckverlust Primär[1] [kPa]	Durchfluss Primär [l/h]	Durchfluss Sekundär [l/h]	Restförderhöhe [kPa]
XB37 H 16 Typ 1	28	75/46	45/60	29	830	1605	26
	41	75/41	40/65	49	1037	1410	32
	35	80/52	50/70	46	1075	1505	27
	41	80/46	45/70	48	1037	1410	32
	35	90/51	50/70	25	772	1505	27
	44	90/46	45/70	32	860	1513	27
XB37 H 30 Typ 2	49	75/46	45/60	37	1453	2809	44
	66	75/41	40/65	50	1699	2270	58
	57	80/51	50/70	50	1690	2451	55
	66	80/46	45/70	50	1669	2270	58
	65	90/51	50/70	36	1433	2794	45
	82	90/46	45/70	46	1602	2820	44
XB37 H 36 Typ 3	83	75/41	40/65	50	2074	2855	48
	56	75/46	45/60	30	1660	3210	27
	72	80/51	50/70	50	2135	3095	32
	83	80/46	45/70	50	2099	2855	48
	74	90/51	50/70	29	1623	3235	28
	93	90/46	45/70	37	1811	3249	27
XB37 H 36 Typ FBH	33	75/31	30/40	29	644	2837	57
	37	75/31	30/40	36	723	3181	28

[1] ohne Wärmemengenzähler (WMZ)

HYDRAULIKSCHEMA - TERMIX COMPACT 28 VX-FI; AVQM

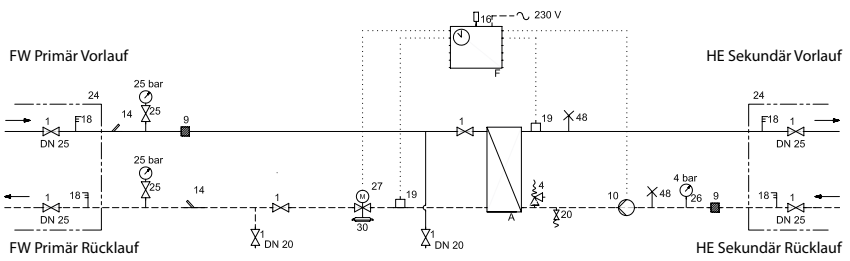

HYDRAULIKSCHEMA - TERMIX COMPACT 28 VX-FI; AVP-F+VM2

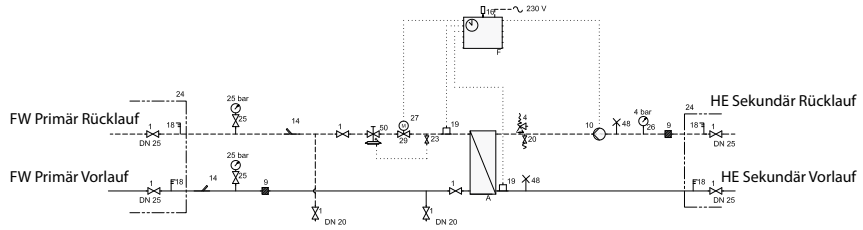

A Plattenwärmeübertrager
E Warmwasserspeicher mit Rohrwendel
F Regler ECL 310/A237
L Liefergrenze
1 Absperrhahn
2 Rückschlagventil
4 Sicherheitsventil
9 Schmutzfänger
10 Heizungspumpe
14 Fühleraufnahme ½"/M10x1, Stopfen M10
16 Außenfühler ESMT
18 Thermometer
19 Anlegefühler
20 Füll-/ Entleerungsventil
21 separat bestellen
22 Probepunkt
23 Kugelhahn
24 Wird lose mitgeliefert
25 Manometer m. Kugelhahn
26 Manometer
27 Stellantrieb AMV
29 Durchgangsventil VM 2 o. VS 2
30 Kombiventil AVQM
44 Tauchfühler ESMB
48 Entlüftung, manuell
50 Differenzdruckregler ohne Durchflussbegrenzer AVP-F

Termix Compact 28 VX-FI PS (ECL 310)

Einbaufertig vormontierte indirekte Nah- und Fernwärmekompaktstation komplett wärmegedämmt für Industrie, Gewerbe, Ein- und Mehrfamilienhäuser zur Pufferspeicherbeladung.

Typ	Best.-Nr.	€	WG
Termix Compact 28 VX-FI-PS, Typ 1	144H3369	6.930,00	33
Termix Compact 28 VX-FI-PS, Typ 2	144H3370	7.180,00	
Termix Compact 28 VX-FI-PS, Typ 3	144H3371	7.520,00	
Termix Compact 28 VX-FI-PS, Typ 1. STW	144H3366	7.300,00	
Termix Compact 28 VX-FI-PS, Typ 2. STW	144H3367	7.510,00	
Termix Compact 28 VX-FI-PS, Typ 3. STW	144H3368	7.920,00	

Zubehör	Best.-Nr.	€	WG
Passstück-Wärmezähler C28FI ¾" x 110 mm	144H3232	158,00	33
Passstück-Wärmezähler C28FI 1" x 110 mm	144H2065	158,00	
Passstück-Wärmezähler C28FI 1" x 130 mm	144H2066	158,00	
Passstück-Wärmezähler C28FI 1" x 165 mm	144H2067	158,00	
Passstück-Wärmezähler C28FI 1" x 190 mm	144H2068	158,00	
Passstück-Wärmezähler C28FI 1" x 220 mm	144H2069	158,00	
Passstück-Wärmezähler C28FI ⅝" x 260 mm	144H2070	158,00	

Hinweis: Wärmezählerpassstück ergänzend zur Station als Zubehör auswählen ,

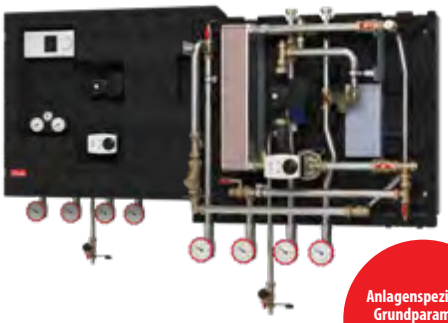

Anlagenspezifische Grundparameter im ECL- Regler voreingestellt.

Technische Parameter:

Druckstufe (Prim/Sek):	PN 16 / PN 6
FW-Netz, Vorlauftemp.:	T_{max} = 120 °C
Lot (Wärmeübertrager):	Kupfer
Differenzdruck max. :	12 bar
Gewicht einschl. Verkleidung: (einschl. Verpackung)	60,0 kg
Elektrischer Anschluss:	230 V AC
Abmessungen(mm)	
bis Kugelhahn:	H 890 x B 905 xT 400
bis Sicherheitsventil:	H 1100 x B 905 x T 400
Anschlussdimensionen:	
FW + HE:	Rp 1" (IG)

HYDRAULIKSCHEMA - TERMIX COMPACT 28 VX-FI PS; AVQM

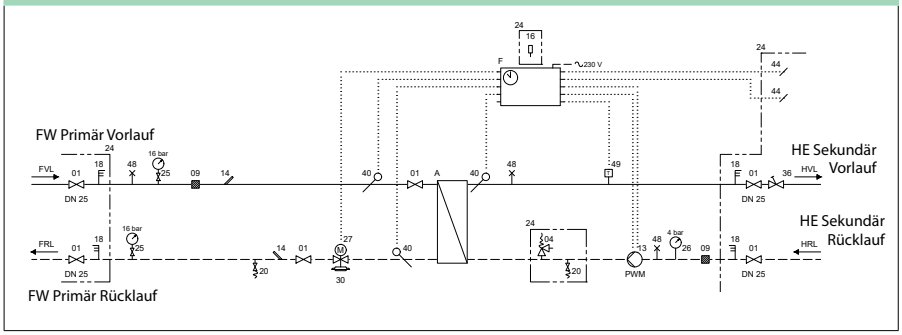

A Plattenwärmeübertrager
F Regler ECL 310
L Liefergrenze
1 Absperrhahn
4 Sicherheitsventil
9 Schmutzfänger
13 Heizungspumpe
14 Fühleraufnahme ½"/M10x1, Stopfen M10
16 Außenfühler ESMT
18 Thermometer
20 Füll-/ Entleerungsventil
22 Probepunkt
23 Kugelhahn
24 Wird lose mitgeliefert
25 Manometer m. Kugelhahn
26 Manometer
27 Stellantrieb AMV
30 Kombiventil AVQM
36 Regulierventil
40 Tauchsensor
44 Tauchfühler ESMB
48 Entlüftung, manuell
49 Sicherheitsfunktion Jumo

HEIZUNG: LEISTUNGSBEISPIELE

Typ HEX	Heizleistung [kW]	Temperatur Primär [°C]	Temperatur Sekundär [°C]	Druckverlust Primär[1] [kPa]	Durchfluss Primär [l/h]	Durchfluss Sekundär [l/h]	Restförderhöhe [kPa]
XB37H-20 Typ 1	42	75/44	40/70	50	1154	1222	43
	50	80/42	40/70	50	1122	1454	39
	60	90/41	40/70	37	998	1745	30
XB37H-40 Typ 2	66	75/42	40/70	50	1746	1920	48
	80	80/41	40/70	50	1772	2327	39
	100	90/41	40/70	50	1751	2822	25
XB37H-60 Typ 3	87	75/42	40/70	50	2282	2531	42
	105	80/41	40/70	50	2310	3054	27
	107	90/41	40/70	33	1887	3066	25

[1] ohne Wärmemengenzähler (WMZ)

Termix Comapct 28 VX-FI WS (ECL310/A319) NEU

Einbaufertig vormontierte indirekte Nah- und Fernwärmekompaktstation, komplett wärmegedämmt für Industrie, Gewerbe sowie Ein- und Mehrfamilienhäuser zur Pufferspeicherbeladung in Kombination mit Wohnungsstationen.

Typ	Best.-Nr.	€	WG
Termix Compact 28 VX-FI WS, Typ 1	144H4045	6.750,00	33
Termix Compact 28 VX-FI WS, Typ 2	144H4046	6.950,00	
Termix Compact 28 VX-FI WS, Typ 3	144H4047	7.310,00	
Termix Compact 28 VX-FI WS, Typ 1, STW	144H4042	7.130,00	
Termix Compact 28 VX-FI WS, Typ 2, STW	144H4043	7.340,00	
Termix Compact 28 VX-FI WS, Typ 3, STW	144H4044	7.730,00	

Zubehör	Best.-Nr.	€	WG
Passstück-Wärmezähler C28FI ¾" x 110 mm	144H3232	158,00	33
Passstück-Wärmezähler C28FI 1" x 110 mm	144H2065	158,00	
Passstück-Wärmezähler C28FI 1" x 130 mm	144H2066	158,00	
Passstück-Wärmezähler C28FI 1" x 165 mm	144H2067	158,00	
Passstück-Wärmezähler C28FI 1" x 190 mm	144H2068	158,00	
Passstück-Wärmezähler C28FI 1" x 220 mm	144H2069	158,00	
Passstück-Wärmezähler C28FI ¾" x 260 mm	144H2070	158,00	

Hinweis: Wärmezählerpassstück ergänzend zur Station als Zubehör auswählen ,

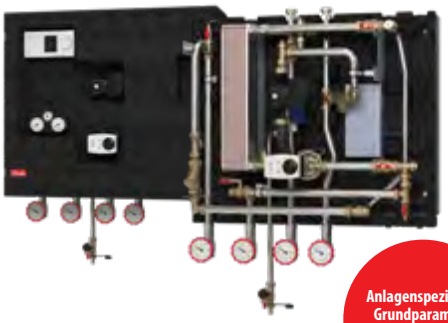

Anlagenspezifische Grundparameter im ECL- Regler voreingestellt.

Technische Parameter:

Druckstufe (Prim/Sek):	PN 16 / PN 6
FW-Netz, Vorlauftemp.:	T_{max} = 120 °C
Lot (Wärmeübertrager):	Kupfer
Differenzdruck max. :	12 bar

Gewicht einschl. Verkleidung: 60,0 kg
(einschl. Verpackung)

Elektrischer Anschluss: 230 V AC

Abmessungen(mm)

bis Kugelhahn:	H 890 x B 905 xT 400
bis Sicherheitsventil:	H 1100 x B 905 x T 400

Anschlussdimensionen:
FW + HE: Rp 1" (IG)

HYDRAULIKSCHEMA - TERMIX COMPACT 28 VX-FI WS; AVQM

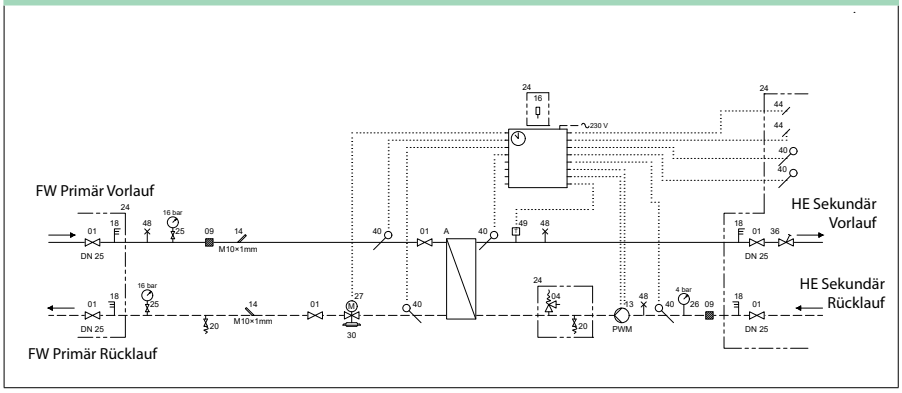

A Plattenwärmeübertrager
F Regler ECL 310/A319
L Liefergrenze
1 Absperrhahn
4 Sicherheitsventil
9 Schmutzfänger
13 Heizungspumpe
14 Fühleraufnahme ½"/M10x1, Stopfen M10
16 Außenfühler ESMT
18 Thermometer
20 Füll-/ Entleerungsventil
22 Probepunkt
23 Kugelhahn
24 Wird lose mitgeliefert
25 Manometer m. Kugelhahn
26 Manometer
27 Stellantrieb AMV
30 Kombiventil AVQM
36 Regulierventil
40 Tauchsensor
44 Tauchfühler ESMB
48 Entlüftung, manuell
49 Sicherheitsfunktion Jumo

HEIZUNG: LEISTUNGSBEISPIELE

Typ HEX	Heizleistung [kW]	Temperatur Primär [°C]	Temperatur Sekundär [°C]	Druckverlust Primär[1] [kPa]	Durchfluss Primär [l/h]	Durchfluss Sekundär [l/h]	Restförderhöhe [kPa]
XB37H-20 Typ 1	42	75/44	40/70	50	1154	1222	43
	50	80/42	40/70	50	1122	1454	39
	60	90/41	40/70	37	998	1745	30
XB37H-40 Typ 2	66	75/42	40/70	50	1746	1920	48
	80	80/41	40/70	50	1772	2327	39
	100	90/41	40/70	50	1751	2822	25
XB37H-60 Typ 3	87	75/42	40/70	50	2282	2531	42
	105	80/41	40/70	50	2310	3054	27
	107	90/41	40/70	33	1887	3066	25

[1] ohne Wärmemengenzähler (WMZ)

Preisliste Deutschland 01. Januar 2027 • Technische Änderungen und Irrtum vorbehalten.
Alle Preise sind unverbindliche Preisempfehlungen zuzüglich MwSt.

Link zur aktuellen digitalen Preisliste

VXe Solo H OP (ECL 310)

Einbaufertige Nah- und Fernwärmekompaktstation, ohne Sekundärpumpe zum indirekten Anschluss eines Heizkreises.

Typ	Best.-Nr.	€	WG
VXe Solo H OP ECL 310, Typ 1, EPP Wärmedämmhaube	145F0620	4.160,00	33
VXe Solo H OP ECL 310, Typ 2, EPP Wärmedämmhaube	145F4438	4.180,00	
VXe Solo H OP ECL 310, Typ 2, STW, EPP Wärmedämmhaube	145F4454	4.550,00	

HINWEIS: für diese Ausführungen muss der notwendige Applikationsschlüssel separat mitbestellt werden (siehe Seite 248 ECL-Zubehör)

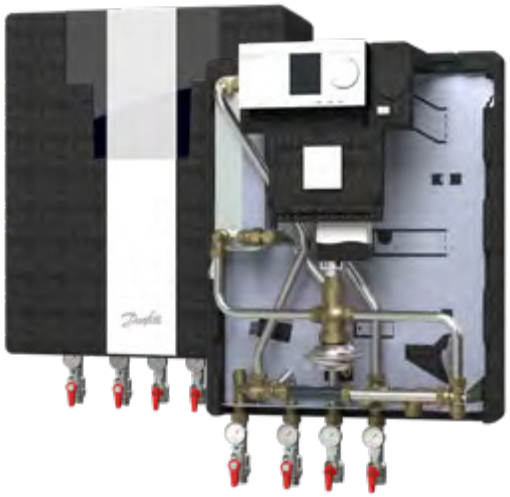

HYDRAULIKSCHEMA-BEISPIEL

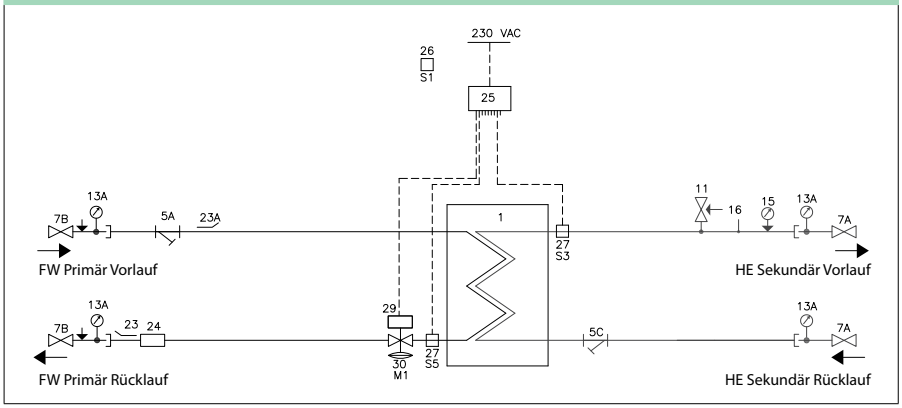

1 Plattenwärmeübertrager Heizung
5 Schmutzfänger
7 Kugelhahn
11 Sicherheitsventil Heizung
13 Thermometer
14 Tauchhülse für Manometer
15 Manometer
16 Ausdehnungsgefäß Anschluss
23 Fühleraufnahme ½"/M10x1, Stopfen M10
24 Passstück für WMZ ¾" x 110 mm
25 Regler ECL 310
26 Außenfühler, ESMT
27 Anlegefühler, ESMC
29 Stellantrieb AMV
30 Kombiventil AVQM

Technische Parameter:
Druckstufe (Prim/Sek): PN 16 / PN 6
FW-Netz, Vorlauftemp.: T_{max} = 120 °C
Lot (Wärmeübertrager): Kupfer
Differenzdruck max. : 12 bar

Gewicht einschl. Verkleidung: 42,0 kg
(einschl. Verpackung)

Verkleidung: Wärmedämmhaube aus EPP

Elektrischer Anschluss: 230 V AC

Abmessungen (mm):
Mit Verkleidung: H 785 x B 550 x T 315

Anschlussdimensionen:
FW G ¾" (AG)
HE: Rp ¾" (IG)

HEIZUNG: LEISTUNGSBEISPIELE

Typ HEX	Heizleistung [kW]	Temperatur Primär [°C]	Temperatur Sekundär [°C]	Druckverlust Primär[1] [kPa]	Durchfluss Primär [l/h]	Durchfluss Sekundär [l/h]	Druckverlust Sekundär [kPa]
XB06H-1 26 Typ 1	20	75/46	40/65	38	594	696	10
	20	80/50	45/70	37	588	696	10
	20	90/52	50/70	28	462	870	15
XB06H-1 40 Typ 2	30	75/45	40/65	60	882	1038	16
	30	80/50	45/70	59	876	1044	16
	30	90/52	50/70	42	696	1308	24

[1] ohne Wärmemengenzähler (WMZ)

VXe Solo H (ECL 310/A237)

Einbaufertig vormontierte indirekte Nah- und Fernwärmekompaktstation für einen elektronisch geregelten Heizkreis.

Typ	Best.-Nr.	€	WG
VXe Solo H, ECL 310/A237, Typ 1, EPP-Wärmedämmhaube	145F4440	4.500,00	33
VXe Solo H, ECL 310/A237, Typ 2, EPP-Wärmedämmhaube	145F4441	4.540,00	
VXe Solo H, ECL 310/A237, Typ 1, STW, EPP-Wärmedämmhaube	145F4442	4.890,00	
VXe Solo H, ECL 310/A237, Typ 2, STW, EPP-Wärmedämmhaube	145F4443	4.950,00	
VXe Solo H, ECL 310/A237, Typ 3, STW, EPP-Wärmedämmhaube	145F4444	4.920,00	



HYDRAULIKSCHEMA-BEISPIEL

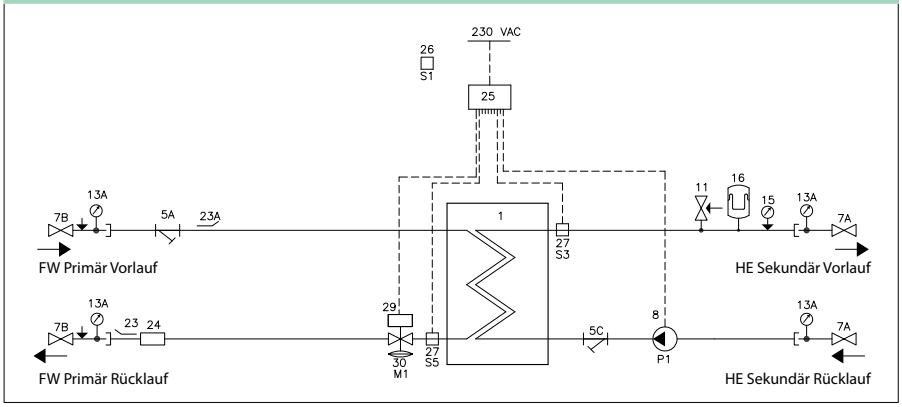

1 Plattenwärmeübertrager Heizung
5 Schmutzfänger
7 Kugelhahn
8 Heizungspumpe
11 Sicherheitsventil Heizung
13 Thermometer
14 Tauchhülse für Manometer
15 Manometer
16 Ausdehnungsgefäß 12 l
23 Fühleraufnahme ½"/M10x1, Stopfen M10
24 Passstück für WMZ ¾" x 110 mm
25 Regler ECL 310/A237
26 Außenfühler, ESMT
27 Anlegefühler, ESMC
29 Stellantrieb AMV
30 Kombiventil AVQM

Technische Parameter:

Druckstufe (Prim/Sek):	PN 16 / PN 6
FW-Netz, Vorlauftemp.:	T_{max} = 120 °C
Lot (Wärmeübertrager):	Kupfer
Max. Differenzdruck:	12 bar

Gewicht einschl. Verkleidung: 55,0 kg
(einschl. Verpackung)

Verkleidung:
Wärmedämmhaube aus EPP

Elektrischer Anschluss: 230 V AC

Abmessungen (mm):
Mit Verkleidung: H 785 x B 550 x T 315

Anschlussdimensionen:

FW:	G ¾" (AG)
HE:	Rp ¾" (IG)

HEIZUNG: LEISTUNGSBEISPIELE

Typ HEX	Heizleistung [kW]	Temperatur Primär [°C]	Temperatur Sekundär [°C]	Druckverlust Primär[1] [kPa]	Durchfluss Primär [l/h]	Durchfluss Sekundär [l/h]	Restförderhöhe Sekundär [kPa]
XB06H-1 26 Typ 1	20	75/46	40/65	38	594	696	57
	20	80/50	45/70	37	588	696	57
	20	90/52	50/70	28	462	870	51
XB06H-1 40 Typ 2	30	75/45	40/65	60	882	1038	44
	30	80/50	45/70	59	876	1044	44
	30	90/52	50/70	42	696	1308	26
XB06L-1 24 Typ 3	15	75/31	30/40	20	300	1296	25
	15	80/31	30/40	18	270	1296	25
	15	90/31	30/40	18	222	1296	25

[1] ohne Wärmemengenzähler (WMZ)

Indirekte und direkte Heizung + PWH Speicheranschluss, Übersicht

Bei Nah- und Fernwärmestationen für indirekte Heizung dient ein Plattenwärmeübertrager als Trennglied zwischen Primär- und Sekundärnetz. Die Stationen gibt es auch in Ausführungen mit mehreren sekundärseitigen Heizkreisen, viele dieser Typen sind mit Anschlüssen für einen Warmwasserspeicher erhältlich.
Kompakt-Wärmeübergabestation zum direkten und indirekten Anschluss an die Nah- und Fernwärme (Medium: Wasser/Wasser), gefertigt nach den Richtlinien der AGFW und elektrisch nach DIN EN, anschlussfertig in ein Stahlblechgehäuse oder Wärmedämmhaube aus EPP eingebaut. Mit Sekundärpumpe und elektronischer Regelung HE. Bauart ist wandhängend. Die Ausführung ist geschraubt.



	Compact 28 VX-FI HWP (ECL 310/ A237)	**VXe Solo HWP** (ECL 310/ A337)	**VXe Solo HWP** (ECL 310/ A347.1b)	**Se Solo HWP** (ECL 310/ A337)	**Compact 28 VX-FI HWS** (ECL 310/ A237)	**VXe Solo HWS** (ECL 310/ A337)	**VXe Solo HWS** (ECL 310/ A347)
Ausführung	geschraubt	geschraubt	geschraubt	geschraubt	geschraubt	geschraubt	geschraubt
PWH Anschluss-möglichkeit	primärseitig	primärseitig	primärseitig	primärseitig	sekundärseitig	sekundärseitig	sekundärseitig
Heizleistung [kW]	28-93 HE 33-37 FH	20-30 HE 15 FH	20-30 HE 15 FH	10-20 HE	28-93 HE	20-30 HE	20-30 HE 15 FH
Nenndruck (Prim/Sek) [PN]	16/6	16/6	16/6	10/10	16/6	16/6	16/6
Regelung PWH	elektronisch	optional	elektronisch	optional	elektronisch	elektronisch	elektronisch
Anschluss-position	oben/unten	unten	unten	unten	oben/unten	unten	unten
Max. FW Vorlauftemp. [°C]	120	120	120	110	120	120	120
Seite	332	334	335	336	337	339	340

HINWEIS: Maximale FW Vorlauftemperatur

In Abhängigkeit der höchstzulässigen Betriebstemperatur in der TWE-Anlage und der Heizungs-Hausanlage
muss die Temperaturabsicherung nach DIN 4747 erfolgen.

Wir beraten Sie gerne welche Ausstattung der Station zu wählen ist.

Regelung HE elektronisch, Bauart wandhängend und Anschlussposition ist oben wie unten möglich.
Die Ausführung ist geschraubt.

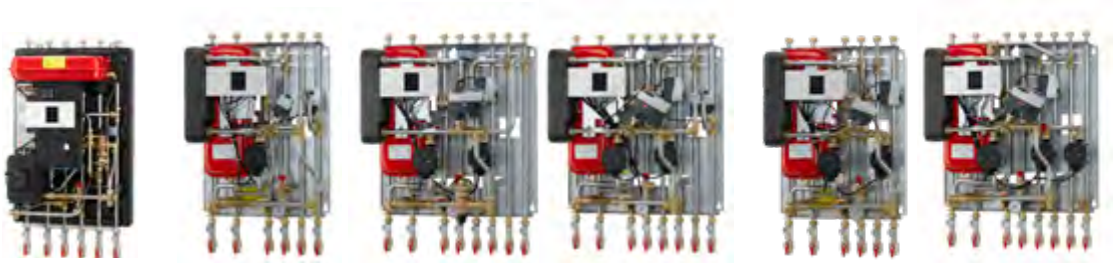

	VXi Solo HWP (ECL 310/A337)	**VX Solo II HWP** (ECL 310/A347)	**VX Solo II H2WP** (ECL 310/A260)	**VX Solo II H2WP** (ECL 310/A377)	**VX Solo II HWS** (ECL 310/A347)	**VX Solo II H2WS** (ECL 310/A267)
Ausführung	geschraubt	geschraubt	geschraubt	geschraubt	geschraubt	geschraubt
PWH Anschlussmöglichkeit	primärseitig	primärseitig	primärseitig	primärseitig	sekundärseitig	sekundärseitig
Heizleistung [kW]	20-30 HE 15 FH	20-30 HE 15 FH	20-30 HE 15 FH	20-30 HE	20-30 HE 15 FH	20-30 HE
Nenndruck (Prim/Sek) [PN]	16/6	16/6	16/6	16/6	16/6	16/6
Regelung PWH	optional	elektronisch	optional	elektronisch	elektronisch	elektronisch
Anschlussposition	oben/unten	oben/unten	oben/unten	oben/unten	oben/unten	oben/unten
Max. FW Vorlauftemp. [°C]	120	120	120	120	120	120
Seite	341	342	343	344	345	345

HINWEIS: Maximale FW Vorlauftemperatur

In Abhängigkeit der höchstzulässigen Betriebstemperatur in der TWE-Anlage und der Heizungs-Hausanlage muss die Temperaturabsicherung nach DIN 4747 erfolgen.

Wir beraten Sie gerne welche Ausstattung der Station zu wählen ist.

Termix Compact 28 VX-FI HWP (ECL 310/A237)

Einbaufertig vormontierte indirekte Nah- und Fernwärmekompaktstation komplett wärmegedämmt für Industrie, Gewerbe, Ein- und Mehrfamilienhäuser.

Typ	Best.-Nr.	€	WG
Termix Compact 28 VX-FI HWP, Typ 1, AVQM + AMV 10	144H2003	6.920,00	33
Termix Compact 28 VX-FI HWP, Typ 2, AVQM + AMV 10	144H2004	7.050,00	
Termix Compact 28 VX-FI HWP, Typ 3, AVQM + AMV 20	144H2005	7.310,00	
Termix Compact 28 VX-FI HWP, Typ 1, AVQM + AMV 13, STW	144H3730	7.330,00	
Termix Compact 28 VX-FI HWP, Typ 2, AVQM + AMV 13, STW	144H3731	7.460,00	
Termix Compact 28 VX-FI HWP,Typ 3, AVQM + AMV 23, STW	144H3732	7.710,00	
Termix Compact 28 VX-FI HWP,Typ FBH, AVQM + AMV 13, STW	144H3318	7.510,00	
Termix Compact 28 VX-FI HWP, Typ 1, AVP-F, VM + AMV 10	144H2012	7.180,00	
Termix Compact 28 VX-FI HWP, Typ 2, AVP-F, VM + AMV 10	144H2013	7.340,00	
Termix Compact 28 VX-FI HWP, Typ 3, AVP-F, VM + AMV 10	144H2014	7.500,00	
Termix Compact 28 VX-FI HWP, Typ 1, AVP-F, VM 2 + AMV 13, STW	144H3745	7.570,00	
Termix Compact 28 VX-FI HWP, Typ 2, AVP-F, VM 2 + AMV 13, STW	144H3746	7.750,00	
Termix Compact 28 VX-FI HWP, Typ 3, AVP-F, VM 2 + AMV 13, STW	144H3747	7.910,00	
Termix Compact 28 VX-FI HWP, Typ FBH, AVP-F, VM 2 + AMV 13, STW	144H3862	7.750,00	

Zubehör	Best.-Nr.	€	WG
Passstück-Wärmezähler C28FI ¾" x 110 mm	144H3232	158,00	33
Passstück-Wärmezähler C28FI 1" x 110 mm	144H2065	158,00	
Passstück-Wärmezähler C28FI 1" x 130 mm	144H2066	158,00	
Passstück-Wärmezähler C28FI 1" x 165 mm	144H2067	158,00	
Passstück-Wärmezähler C28FI 1" x 190 mm	144H2068	158,00	
Passstück-Wärmezähler C28FI 1" x 220 mm	144H2069	158,00	
Passstück-Wärmezähler C28FI ¾" x 260 mm	144H2070	158,00	
Speicherladepumpe UPM 3 AUTO L 15-70 130 mm 3 h	144H3216	455,00	

Hinweis: Wärmezählerpassstück ergänzend zur Station als Zubehör auswählen



Anlagenspezifische Grundparameter im ECL- Regler voreingestellt.

Technische Parameter:

Druckstufe (Prim/Sek):	PN 16 / PN 6
FW-Netz, Vorlauftemp.:	T_{max} = 120 °C
Lot (Wärmeübertrager):	Kupfer
Differenzdruck max. :	12 bar

Gewicht einschl. Verkleidung: 60,0 kg
(einschl. Verpackung)

Elektrischer Anschluss: 230 V AC

Abmessungen(mm)

bis Kugelhahn:	H 890 x B 905 x T 400
bis Sicherheitsventil:	H 1100 x B 905 x T 400

Anschlussdimensionen:

FW + HE:	Rp 1" (IG)
PWH-Speicher:	Rp ¾" (IG)

HEIZUNG: LEISTUNGSBEISPIELE

Typ HEX	Heizleistung [kW]	Temperatur Primär [°C]	Temperatur Sekundär [°C]	Druckverlust Primär[1] [kPa]	Durchfluss Primär [l/h]	Durchfluss Sekundär [l/h]	Restförderhöhe [kPa]
XB37 H 16 Typ 1	28	75/46	45/60	29	830	1605	26
	41	75/41	40/65	49	1037	1410	32
	35	80/52	50/70	46	1075	1505	27
	41	80/46	45/70	48	1037	1410	32
	35	90/51	50/70	25	772	1505	27
	44	90/46	45/70	32	860	1513	27
XB37 H 30 Typ 2	49	75/46	45/60	37	1453	2809	44
	66	75/41	40/65	50	1699	2270	58
	57	80/51	50/70	50	1690	2451	55
	66	80/46	45/70	50	1669	2270	58
	65	90/51	50/70	36	1433	2794	45
	82	90/46	45/70	46	1602	2820	44
XB37 H 36 Typ 3	83	75/41	40/65	50	2074	2855	48
	56	75/46	45/60	30	1660	3210	27
	72	80/51	50/70	50	2135	3095	32
	83	80/46	45/70	50	2099	2855	48
	74	90/51	50/70	29	1623	3235	28
	93	90/46	45/70	37	1811	3249	27
XB37 H 36 Typ FBH	33	75/31	30/40	29	644	2837	57
	37	75/31	30/40	36	723	3181	28

[1] ohne Wärmemengenzähler (WMZ)

HYDRAULIKSCHEMA - TERMIX COMPACT 28 VX-FI HWP; AVQM

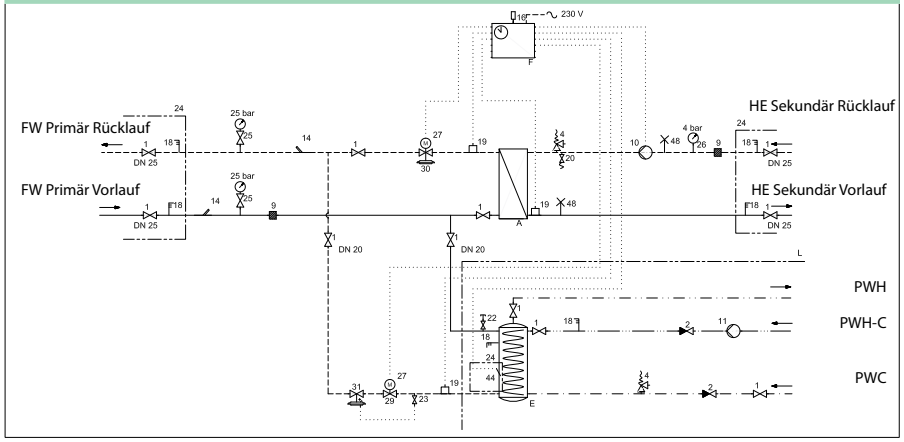

HYDRAULIKSCHEMA - TERMIX COMPACT 28 VX-FI HWP; AVP-F; VM2

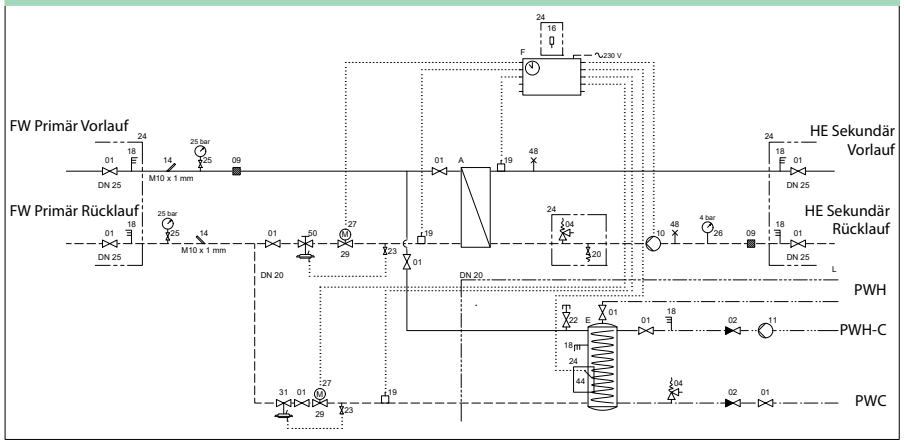

A Plattenwärmeübertrager
E Warmwasserspeicher mit Rohrwendel
F Regler ECL 310/A237
L Liefergrenze
1 Absperrhahn
2 Rückschlagventil
4 Sicherheitsventil
9 Schmutzfänger
10 Heizungspumpe
11 Zirkulationspumpe
14 Fühleraufnahme ½"/M10x1, Stopfen M10
16 Außenfühler ESMT
18 Thermometer
19 Anlegefühler
20 Füll-/ Entleerungsventil
21 separat bestellen
22 Probepunkt
23 Kugelhahn
24 Wird lose mitgeliefert
25 Manometer m. Kugelhahn
26 Manometer
27 Stellantrieb AMV
29 Durchgangsventil VM 2 o. VS 2
30 Kombiventil AVQM
31 Differenzdruckregler AVPL
44 Tauchfühler ESMB
48 Entlüftung, manuell
50 Differenzdruckregler ohne Durchflussbegrenzer AVP-F

Anlagenspezifische Grundparameter im ECL- Regler voreingestellt.

VXe Solo HWP (ECL 310/A337)

Einbaufertig vormontierte indirekte Nah- und Fernwärmekompaktstation für einen elektronisch geregelten Heizkreis und primärseitige Trinkwassererwärmung.

Typ	Best.-Nr.	€	WG
VXe Solo HWP, ECL 310/A337, Typ 1, EPP-Wärmedämmhaube	145F4445	4.820,00	33
VXe Solo HWP, ECL 310/A337, Typ 2, EPP-Wärmedämmhaube	145F4446	4.890,00	
VXe Solo HWP, ECL 310/A337, Typ 1, STW, EPP-Wärmedämmhaube	145F4447	5.220,00	
VXe Solo HWP, ECL 310/A337, Typ 2, STW, EPP-Wärmedämmhaube	145F4448	5.260,00	
VXe Solo HWP, ECL 310/A337, Typ 3, STW, EPP-Wärmedämmhaube	145F4449	5.230,00	

Zubehör	Best.-Nr.	€	WG
Thermostatventil RAVK/VMA für PWH	144B2021	239,00	33

HINWEIS: Trinkwasserspeicher: siehe Seite 405



HYDRAULIKSCHEMA-BEISPIEL

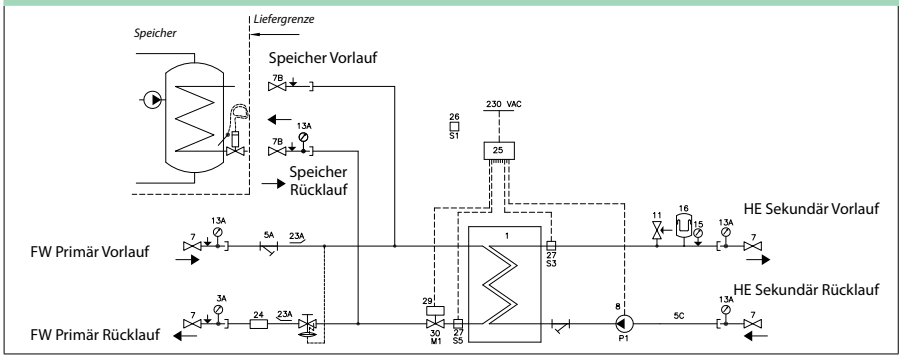

1 Plattenwärmeübertrager Heizung
4 Differenzdruckregler und Volumenbegrenzer AVPB-F
5 Schmutzfänger
7A Kugelhahn ¾ AG/AG 120 mm für Thermometer/Manometer
7B Kugelhahn ¾ IT/ET 120 mm für Thermometer
8 Heizungspumpe
11 Sicherheitsventil Heizung
13 Thermometer
14 Tauchhülse für Manometer
15 Manometer
16 Ausdehnungsgefäß 12 l
23 Fühleraufnahme ½"/M10x1, Stopfen M10
24 Passstück für WMZ ¾" x 110 mm
25 Regler ECL 310/A337
26 Außenfühler, ESMT
27 Anlegefühler, ESMC
29 Stellantrieb AMV
30 Durchgangsventil VS2

Optionen:
54 Sicherheitsfunktion, Jumo

Technische Parameter:
Druckstufe (Prim/Sek): PN 16 / PN 6
FW-Netz, Vorlauftemp.: T_{max} = 120 °C
Lot (Wärmeübertrager): Kupfer
Max. Differenzdruck: 4 bar

Gewicht einschl. Verkleidung: 55,0 kg
(einschl. Verpackung)

Verkleidung:
Wärmedämmhaube aus EPP

Elektrischer Anschluss: 230 V AC

Abmessungen (mm):
Mit Verkleidung: H 785 x B 550 x T 315

Anschlussdimensionen:
FW + PWH Speicher: G ¾" (AG)
HE : Rp ¾" (IG)

HEIZUNG: LEISTUNGSBEISPIELE

Typ HEX	Heizleistung [kW]	Temperatur Primär [°C]	Temperatur Sekundär [°C]	Druckverlust Primär[1] [kPa]	Durchfluss Primär[2] [l/h]	Durchfluss Sekundär [l/h]	Restförderhöhe Sekundär [kPa]
XB06H-1 26 Typ 1	20	75/46	40/65	38	594	696	57
	20	80/50	45/70	37	588	696	57
	20	90/52	50/70	28	462	870	51
XB06H-1 40 Typ 2	30	75/45	40/65	60	882	1038	44
	30	80/50	45/70	59	876	1044	44
	30	90/52	50/70	42	696	1308	26
XB06L-1 24 Typ 3	15	75/31	30/40	20	300	1296	25
	15	80/31	30/40	18	270	1296	25
	15	90/31	30/40	18	222	1296	25

[1] ohne Wärmemengenzähler (WMZ)
[2] ohne Leistung für Trinkwarmwasser

VXe Solo HWP (ECL 310/A347.1b)

Einbaufertig vormontierte indirekte Nah- und Fernwärmekompaktstation für einen elektronisch geregelten Heizkreis und primärseitige Trinkwassererwärmung.

Typ	Best.-Nr.	€	WG
VXe Solo HWP, ECL 310/A347, Typ 1, EPP-Wärmedämmhaube	145F4471	5.310,00	33
VXe Solo HWP, ECL 310/A347, Typ 2, EPP-Wärmedämmhaube	145F4472	5.360,00	
VXe Solo HWP, ECL 310/A347, Typ 1, STW, EPP-Wärmedämmhaube	145F4473	5.720,00	
VXe Solo HWP, ECL 310/A347, Typ 2, STW, EPP-Wärmedämmhaube	145F4474	5.770,00	
VXe Solo HWP, ECL 310/A347, Typ 3, STW, EPP-Wärmedämmhaube	145F4475	5.730,00	

HINWEIS: Trinkwasserspeicher: siehe Seite 405



HYDRAULIKSCHEMA-BEISPIEL

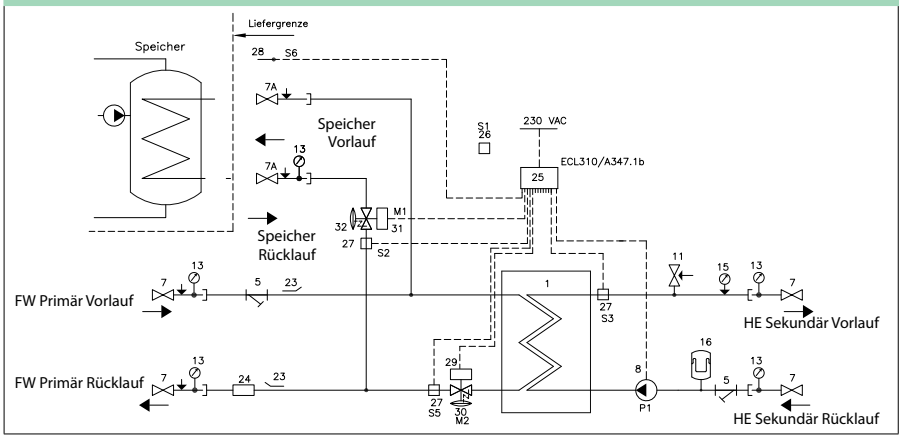

1 Wärmeübertrager
5 Schmutzfänger
7 Kugelhahn
8 Heizungspumpe
11 Sicherheitsventil 3 bar
13 Thermometer
15 Manometer
16 Ausdehnungsgefäss 12L
23 Fühleraufnahme ½"/M10x1, Stopfen M10
24 Passstück WMZ ¾"x110 mm
25 Regler ECL 310/A347
26 Aussenfühler ESMT
27 Anlegefühler ESMC
28 Tauchfühler ESMB
29 Stellantrieb AMV
30 Kombiventil AHQM
31 Stellantrieb AMV
32 Kombiventil AHQM

Technische Parameter:
Druckstufe (Prim/Sek): PN 16 / PN 6
FW-Netz, Vorlauftemp.: T_{max} = 120 °C
Lot (Wärmeübertrager): Kupfer
Max. Differenzdruck: 4 bar

Gewicht einschl. Verkleidung: 55,0 kg
(einschl. Verpackung)

Verkleidung:
Wärmedämmhaube aus EPP

Elektrischer Anschluss: 230 V AC

Abmessungen (mm):
Mit Verkleidung: H 932 x B 550 x T 315

Anschlussdimensionen:
FW + PWH Speicher: G ¾" (AG)
HE : Rp ¾" (IG)

HEIZUNG: LEISTUNGSBEISPIELE

Typ HEX	Heizleistung [kW]	Temperatur Primär [°C]	Temperatur Sekundär [°C]	Druckverlust Primär[1] [kPa]	Durchfluss Primär[2] [l/h]	Durchfluss Sekundär [l/h]	Restförderhöhe Sekundär [kPa]
XB06H-1 26 Typ 1	20	75/46	40/65	38	594	696	57
	20	80/50	45/70	37	588	696	57
	20	90/52	50/70	28	462	870	51
XB06H-1 40 Typ 2	30	75/45	40/65	60	882	1038	44
	30	80/50	45/70	59	876	1044	44
	30	90/52	50/70	42	696	1308	26
XB06L-1 24 Typ 3	15	75/31	30/40	20	300	1296	25
	15	80/31	30/40	18	270	1296	25
	15	90/31	30/40	18	222	1296	25

[1] ohne Wärmemengenzähler (WMZ)
[2] ohne Leistung für Trinkwarmwasser

Preisliste Deutschland 01. Januar 2027 • Technische Änderungen und Irrtum vorbehalten.
Alle Preise sind unverbindliche Preisempfehlungen zuzüglich MwSt.

Link zur aktuellen digitalen Preisliste

Anlagenspezifische Grundparameter im ECL- Regler voreingestellt.

Se Solo HWP (ECL 310/A337) NEU

Einbaufertig vormontierte direkte Nah- und Fernwärmekompaktstation für einen elektronisch geregelten Heizkreis und primärseitige Trinkwassererwärmung.

Typ	Best.-Nr.	€	WG
Se Solo HWP, ECL 310/A337, Typ 1, EPP-Wärmedämmhaube	145B5214	3.970,00	33
Se Solo HWP, ECL 310/A337, Typ 1, STW, EPP-Wärmedämmhaube	145B5228	4.410,00	

Zubehör	Best.-Nr.	€	WG
Thermostatventil RAVK/VMA für PWH	144B2021	239,00	33

HINWEIS: Trinkwasserspeicher: siehe Seite 405

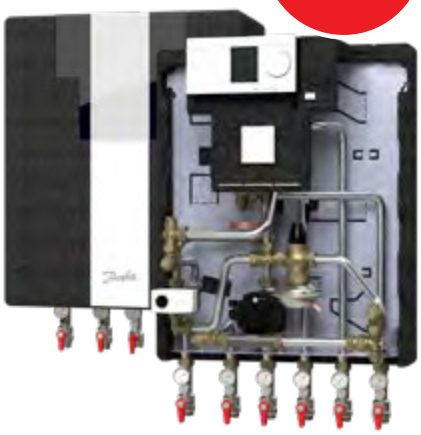

HYDRAULIKSCHEMA-BEISPIEL

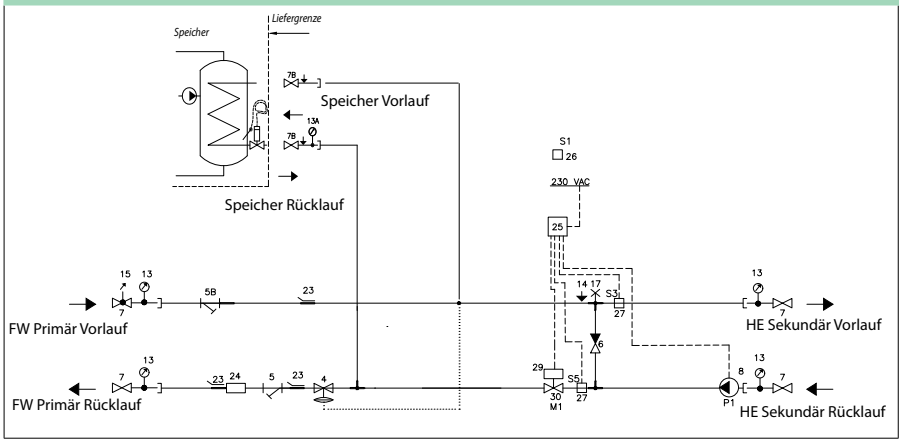

4 Differenzdruckregler und Volumenbegrenzer AVPB-F
5 Schmutzfänger
7 Kugelhahn
8 Heizungspumpe
11 Sicherheitsventil Heizung
13 Thermometer
14 Tauchhülse für Manometer
15 Manometer
16 Ausdehnungsgefäß Anschluss
23 Fühleraufnahme ½"/M10x1, Stopfen M10
24 Passstück für WMZ ¾" x 110 mm
25 Regler ECL 310/A337
26 Außenfühler, ESMT
27 Anlegefühler, ESMC
29 Stellantrieb AMV
30 Durchgangsventil VS2

Technische Parameter:
Druckstufe (Prim/Sek): PN 10 / PN 10
FW-Netz, Vorlauftemp.: T_{max} = 110 °C
Lot (Wärmeübertrager): Kupfer
Max. Differenzdruck: 4 bar

Gewicht einschl. Verkleidung: 55,0 kg
(einschl. Verpackung)

Verkleidung:
Wärmedämmhaube aus EPP

Elektrischer Anschluss: 230 V AC

Abmessungen (mm):
Mit Verkleidung: H 785 x B 550 x T 315

Anschlussdimensionen:
FW+HE+PWH Speicher: G ¾" (IG)

HEIZUNG: LEISTUNGSBEISPIELE

Typ	Heizleistung [kW]	HE ΔT Primär [°C]	HE ΔT Sekundär [°C]	Druckverlust Primär[1] [kPa]	Durchfluss Primär [l/h]	Durchfluss Sekundär [l/h]
Typ 1	10	40	30	6	215	287
	10	30	25	11	287	344
	10	30	20	11	287	430
	15	30	15	11	287	573
	15	40	30	14	323	430
	15	30	25	25	430	516
	15	30	20	25	430	645
	15	30	15	25	430	860
	20	40	30	25	430	573
	20	30	25	45	573	688
	20	30	20	45	573	860
	15	30	15	45	573	1147

[1] ohne Wärmemengenzähler (WMZ)

Termix Compact 28 VX-FI HWS (ECL 310/A237)

Einbaufertig vormontierte indirekte Nah- und Fernwärmekompaktstation komplett wärmegedämmt für Industrie, Gewerbe, Ein- und Mehrfamilienhäuser.

Typ	Best.-Nr.	€	WG
Termix Compact 28 VX-FI HWS, Typ 1AVQM	144H2006	6.820,00	33
Termix Compact 28 VX-FI HWS, Typ 2 AVQM	144H2007	6.940,00	
Termix Compact 28 VX-FI HWS, Typ 3 AVQM	144H2008	7.210,00	
Termix Compact 28 VX-FI HWS, Typ 1, AVQM + AMV 13, STW	144H3735	7.230,00	
Termix Compact 28 VX-FI HWS, Typ 2, AVQM + AMV 13, STW	144H3736	7.350,00	
Termix Compact 28 VX-FI HWS,Typ 3, AVQM + AMV 23, STW	144H3737	7.600,00	
Termix Compact 28 VX-FI HWS, Typ 1, AVP-F	144H2015	7.050,00	
Termix Compact 28 VX-FI HWS, Typ 2, AVP-F	144H2016	7.230,00	
Termix Compact 28 VX-FI HWS, Typ 3, AVP-F	144H2017	7.380,00	
Termix Compact 28 VX-FI HWS, Typ 1, AVP-F, VM 2 + AMV 13, STW	144H3750	7.460,00	
Termix Compact 28 VX-FI HWS, Typ 2, AVP-F, VM 2 + AMV 13, STW	144H3751	7.620,00	
Termix Compact 28 VX-FI HWS, Typ 3, AVP-F, VM 2 + AMV 13, STW	144H3752	7.780,00	

Zubehör	Best.-Nr.	€	WG
Passstück-Wärmezähler C28FI ¾" x 110 mm	144H3232	158,00	33
Passstück-Wärmezähler C28FI 1" x 110 mm	144H2065	158,00	
Passstück-Wärmezähler C28FI 1" x 130 mm	144H2066	158,00	
Passstück-Wärmezähler C28FI 1" x 165 mm	144H2067	158,00	
Passstück-Wärmezähler C28FI 1" x 190 mm	144H2068	158,00	
Passstück-Wärmezähler C28FI 1" x 220 mm	144H2069	158,00	
Passstück-Wärmezähler C28FI ¾" x 260 mm	144H2070	158,00	
Speicherladepumpe UPM 3 AUTO L 15-70 130 mm 3 h	144H3216	455,00	

Hinweis: Wärmezählerpassstück ergänzend zur Station als Zubehör auswählen , Termix Compact 28 VX-FI HWS wird ohne Speicherladepumpe geliefert und muss separat bestellt werden.



Anlagenspezifische Grundparameter im ECL- Regler voreingestellt.

Technische Parameter:

Druckstufe (Prim/Sek):	PN 16 / PN 6
FW-Netz, Vorlauftemp.:	T_{max} = 120 °C
Lot (Wärmeübertrager):	Kupfer
Differenzdruck max. :	12 bar

Gewicht einschl. Verkleidung: 60,0 kg
(einschl. Verpackung)

Elektrischer Anschluss: 230 V AC

Abmessungen(mm)

bis Kugelhahn:	H 890 x B 905 x T 400
bis Sicherheitsventil:	H 1100 x B 905 x T 400

Anschlussdimensionen:

FW + HE:	Rp 1" (IG)
PWH-Speicher:	Rp ¾" (IG)

HEIZUNG: LEISTUNGSBEISPIELE

Typ HEX	Heizleistung [kW]	Temperatur Primär [°C]	Temperatur Sekundär [°C]	Druckverlust Primär[1] [kPa]	Durchfluss Primär [l/h]	Durchfluss Sekundär [l/h]	Restförderhöhe [kPa]
XB37 H 16 Typ 1	28	75/46	45/60	29	830	1605	26
	41	75/41	40/65	49	1037	1410	32
	35	80/52	50/70	46	1075	1505	27
	41	80/46	45/70	48	1037	1410	32
	35	90/51	50/70	25	772	1505	27
	44	90/46	45/70	32	860	1513	27
XB37 H 30 Typ 2	49	75/46	45/60	37	1453	2809	44
	66	75/41	40/65	50	1699	2270	58
	57	80/51	50/70	50	1690	2451	55
	66	80/46	45/70	50	1669	2270	58
	65	90/51	50/70	36	1433	2794	45
	82	90/46	45/70	46	1602	2820	44
XB37 H 36 Typ 3	83	75/41	40/65	50	2074	2855	48
	56	75/46	45/60	30	1660	3210	27
	72	80/51	50/70	50	2135	3095	32
	83	80/46	45/70	50	2099	2855	48
	74	90/51	50/70	29	1623	3235	28
	93	90/46	45/70	37	1811	3249	27

[1] ohne Wärmemengenzähler (WMZ)

HYDRAULIKSCHEMA-TERMIX COMPACT 28 VX-FI HWS; AVQM

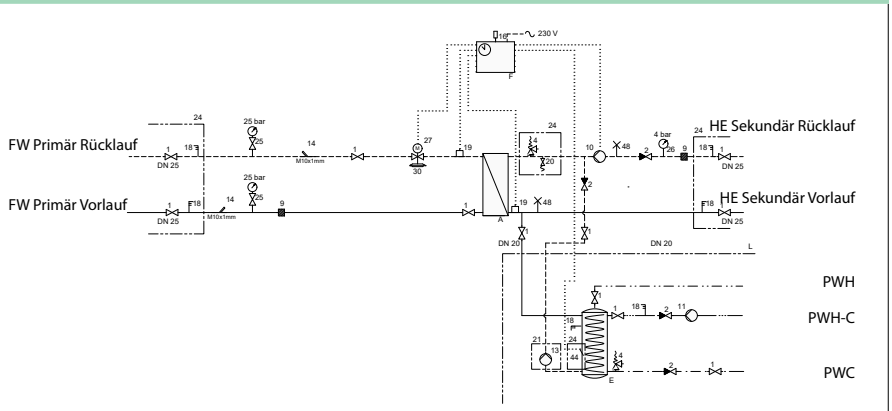

HYDRAULIKSCHEMA - TERMIX COMPACT 28 VX-FI HWS; AVP-F; VM2

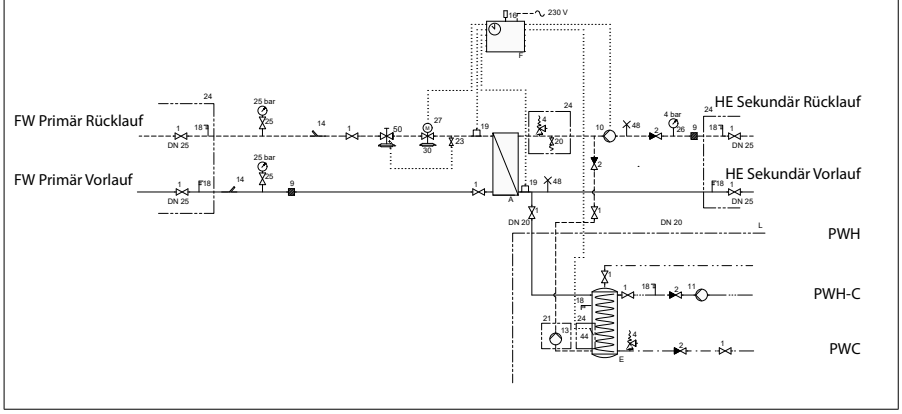

A Plattenwärmeübertrager
E Warmwasserspeicher mit Rohrwendel
F Regler ECL 310/A237
L Liefergrenze
1 Absperrhahn
2 Rückschlagventil
4 Sicherheitsventil
9 Schmutzfänger
10 Heizungspumpe
11 Zirkulationspumpe
13 Ladepumpe
14 Fühleraufnahme ½"/M10x1, Stopfen M10
16 Außenfühler ESMT
18 Thermometer
19 Anlegefühler AKS 11
20 Füll-/ Entleerungsventil
21 separat bestellen
22 Probepunkt
23 Kugelhahn
24 Wird lose mitgeliefert
25 Manometer m. Kugelhahn
26 Manometer
27 Stellantrieb AMV
29 Durchgangsventil VM 2 o. VS 2
30 Kombiventil AVQM
31 Differenzdruckregler AVPL
44 Tauchfühler ESMB
48 Entlüftung, manuell
50 Differenzdruckregler ohne Durchflussbegrenzer AVP-F

VXe Solo HWS (ECL 310/A237)

Anlagenspezifische Grundparameter im ECL- Regler voreingestellt.

Einbaufertig vormontierte indirekte Nah- und Fernwärmekompaktstation für einen elektronisch geregelten Heizkreis und sekundärseitige Trinkwassererwärmung.

Typ	Best.-Nr.	€	WG
VXe Solo HWS, Typ 1, ECL 310/A237, EPP-Wärmedämmhaube	145F0609	5.170,00	33
VXe Solo HWS, Typ 2, ECL 310/A237, EPP-Wärmedämmhaube	145F0632	5.190,00	
VXe Solo HWS, Typ 1, ECL 310/A237, STW, EPP-Wärmedämmhaube	145F0618	5.560,00	
VXe Solo HWS, Typ 2, ECL 310/A237, STW, EPP-Wärmedämmhaube	145F0619	5.600,00	



HYDRAULIKSCHEMA-BEISPIEL

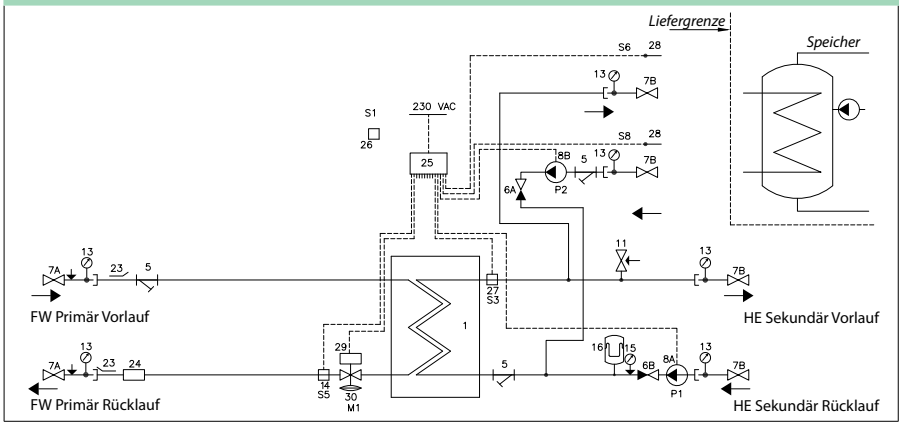

1 Plattenwärmeübertrager Heizung
5 Schmutzfänger
6 Rückschlagventil
7 Kugelhahn
8A Heizungspumpe
8B Umwälzpumpe Speicher
11 Sicherheitsventil Heizung
13 Thermometer
14 Tauchhülse für Manometer
15 Manometer
16 Ausdehnungsgefäß 12 l
23 Fühleraufnahme ½"/M10x1, Stopfen M10
24 Passstück für WMZ ¾" x 110 mm
25 Regler ECL 310/A237
26 Außenfühler, ESMT
27 Anlegefühler, ESMC
28 Temperaturfühler ESMB
29 Stellantrieb AMV
30 Kombiventil AVQM

Technische Parameter:

Druckstufe (Prim/Sek):	PN 16 / PN 6
FW-Netz, Vorlauftemp.:	T_{max} = 120 °C
Lot (Wärmeübertrager):	Kupfer
Max. Differenzdruck:	12 bar

Gewicht einschl. Verkleidung: 55,0 kg
(einschl. Verpackung)

Verkleidung:
Wärmedämmhaube aus EPP

Elektrischer Anschluss: 230 V AC

Abmessungen (mm):
Mit Verkleidung: H 932 x B 550 x T 315

Anschlussdimensionen:

FW + PWH-Speicher:	G ¾" (AG)
HE:	Rp ¾" (IG)

HEIZUNG: LEISTUNGSBEISPIELE

Typ HEX	Heizleistung [kW]	Temperatur Primär [°C]	Temperatur Sekundär [°C]	Druckverlust Primär[1] [kPa]	Durchfluss Primär[2] [l/h]	Durchfluss Sekundär [l/h]	Restförderhöhe Sekundär [kPa]
XB06H-1 26 Typ 1	20	75/46	40/65	38	594	696	57
	20	80/50	45/70	37	588	696	57
	20	90/52	50/70	28	462	870	51
XB06H-1 40 Typ 2	30	75/45	40/65	60	882	1038	44
	30	80/50	45/75	59	876	1044	44
	30	90/52	50/70	42	696	1308	26

[1] ohne Wärmemengenzähler (WMZ)
[2] ohne Leistung für Trinkwarmwasser

Preisliste Deutschland 01. Januar 2027 • Technische Änderungen und Irrtum vorbehalten.
Alle Preise sind unverbindliche Preisempfehlungen zuzüglich MwSt.

Link zur aktuellen digitalen Preisliste

VXe Solo HWS (ECL 310/A347)

Anlagenspezifische Grundparameter im ECL- Regler voreingestellt.

Einbaufertig vormontierte indirekte Nah- und Fernwärmekompaktstation für einen elektronisch geregelten Heizkreis und sekundärseitige Trinkwassererwärmung.

Typ	Best.-Nr.	€	WG
VXe Solo HWS, ECL 310/A347, Typ 1, EPP-Wärmedämmhaube	145F4495	6.240,00	33
VXe Solo HWS, ECL 310/A347, Typ 2, EPP-Wärmedämmhaube	145F4496	6.290,00	
VXe Solo HWS, ECL 310/A347, Typ 1, STW, EPP-Wärmedämmhaube	145F4497	6.630,00	
VXe Solo HWS, ECL 310/A347, Typ 2, STW, EPP-Wärmedämmhaube	145F4498	6.700,00	
VXe Solo HWS, ECL 310/A347, Typ 1, 2xSTW, EPP-Wärmedämmhaube	145F4499	6.840,00	
VXe Solo HWS, ECL 310/A347, Typ 2, 2xSTW, EPP-Wärmedämmhaube	145F4500	6.880,00	



HYDRAULIKSCHEMA-BEISPIEL

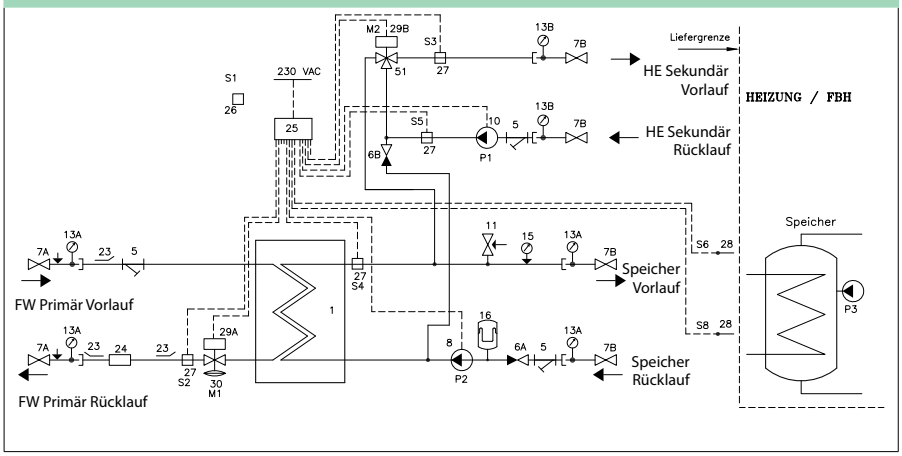

1 Wärmeübertrager
5 Schmutzfänger
6A Rückschlagventil
6B Rückschlagventil
7A Kugelhahn ¾" AG/AG, 120 mm für Therm./Mano.
7B Kugelhahn ¾" IG/AG für Therm.
8 Heizungspumpe P2
10 Heizungspumpe P1
11 Sicherheitsventil 3 bar
13A Thermometer
13B Thermometer
15 Manometer
16 Ausdehnungsgefäss 12L
23 Fühleraufnahme ½"/M10x1, Stopfen M10
24 Passstück ¾"x110 mm
25 Regler ECL 310/A347
26 Aussenfühler ESMT
27 Anlegefühler ESMC
28 Tauchfühler ESMB
29A Stellantrieb AMV
29B Stellantrieb AMV
30 Kombiventil AVQM
51 Dreiwegeventil VMV

Technische Parameter:

Druckstufe (Prim/Sek):	PN 16 / PN 6
FW-Netz, Vorlauftemp.:	T_{max} = 120 °C
Lot (Wärmeübertrager):	Kupfer
Max. Differenzdruck:	12 bar

Gewicht einschl. Verkleidung: 55,0 kg
(einschl. Verpackung)

Verkleidung:
Wärmedämmhaube aus EPP

Elektrischer Anschluss: 230 V AC

Abmessungen (mm):
Mit Verkleidung: H 932 x B 550 x T 315

Anschlussdimensionen:

FW + PWH-Speicher:	G ¾" (AG)
HE:	Rp ¾" (IG)

HEIZUNG: LEISTUNGSBEISPIELE

Typ HEX	Heizleistung [kW]	Temperatur Primär [°C]	Temperatur Sekundär [°C]	Druckverlust Primär[1] [kPa]	Durchfluss Primär[2] [l/h]	Durchfluss Sekundär [l/h]	Restförderhöhe Sekundär [kPa]
XB06H-1 26 Typ 1	20	75/46	40/65	38	594	696	57
	20	80/50	45/70	37	588	696	57
	20	90/52	50/70	28	462	870	51
XB06H-1 40 Typ 2	30	75/45	40/65	60	882	1038	44
	30	80/50	45/75	59	876	1044	44
	30	90/52	50/70	42	696	1308	26

[1] ohne Wärmemengenzähler (WMZ)
[2] ohne Leistung für Trinkwarmwasser

VXi Solo HWP (ECL 310/A337)

Anlagenspezifische Grundparameter im ECL- Regler voreingestellt.



Einbaufertig vormontierte indirekte Nah- und Fernwärmekompaktstation für einen elektronisch geregelten Heizkreis und primärseitige Trinkwassererwärmung.

Typ	Best.-Nr.	€	WG
VXi Solo HWP, ECL 310/A337, Typ 1, EPP, Wärmedämmhaube	145F4179	5.340,00	33
VXi Solo HWP, ECL 310/A337, Typ 2, EPP, Wärmedämmhaube	145F4180	5.380,00	
VXi Solo HWP, ECL 310/A337, Typ 1, STW, EPP Wärmedämmhaube	145F4181	5.700,00	
VXi Solo HWP, ECL 310/A337, Typ 2, STW, EPP Wärmedämmhaube	145F4182	5.750,00	
VXi Solo HWP, ECL 310/A337, Typ 3, STW, EPP Wärmedämmhaube	145F4190	5.720,00	

Zubehör	Best.-Nr.	€	WG
Thermostatventil RAVK/VMA für PWH	144B2021	239,00	33

HINWEIS: Trinkwasserspeicher: siehe Seite 405

HYDRAULIKSCHEMA-BEISPIEL

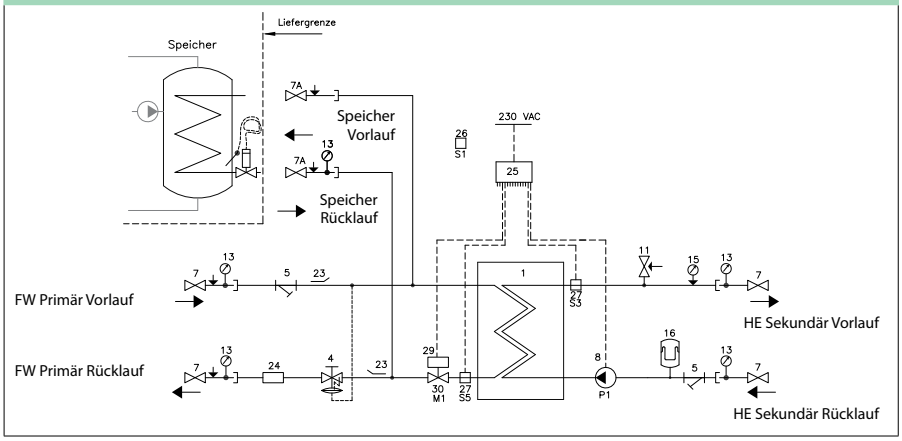

1 Wärmeübertrager
4 Differenzdruckregler mit Durchflussbegrenzer AVPB-F
5 Schmutzfänger
7 Kugelhahn
8 Heizungspumpe
11 Sicherheitsventil 3 bar
13 Thermometer
15 Manometer
16 Ausdehnungsgefäss 12L
23 Fühleraufnahme ½"/M10x1, Stopfen M10
24 Passstück WMZ ¾"x110 mm
25 Regler ECL 310/A337
26 Aussenfühler ESMT
27 Anlegefühler ESMC
29 Stellantrieb AMV
30 Durchgangsventil

Technische Parameter:

Druckstufe (Prim/Sek):	PN 16 / PN 6
FW-Netz, Vorlauftemp.:	T_{max} = 120 °C
Lot (Wärmeübertrager):	Kupfer
Max. Differenzdruck:	4 bar
Gewicht einschl. Verkleidung: (einschl. Verpackung)	47,0 kg
Verkleidung:	Wärmedämmhaube aus EPP
Elektrischer Anschluss:	230 V AC
Abmessungen (mm): Mit Verkleidung:	H 980 x B 550 x T 360
Anschlussdimensionen:	
FW + PWH Speicher:	G ¾" (AG)
HE :	Rp ¾" (IG)

HEIZUNG: LEISTUNGSBEISPIELE

Typ HEX	Heizleistung [kW]	Temperatur Primär [°C]	Temperatur Sekundär [°C]	Druckverlust Primär[1] [kPa]	Durchfluss Primär[2] [l/h]	Durchfluss Sekundär [l/h]	Restförderhöhe Sekundär [kPa]
XB06H-1 26 Typ 1	20	75/46	40/65	38	594	696	57
	20	80/50	45/70	37	588	696	57
	20	90/52	50/70	28	462	870	51
XB06H-1 40 Typ 2	30	75/45	40/65	60	882	1038	44
	30	80/50	45/70	59	876	1044	44
	30	90/52	50/70	42	696	1308	26
XB06L-1 24 Typ 3	15	75/31	30/40	20	300	1296	25
	15	80/31	30/40	18	270	1296	25
	15	90/31	30/40	18	222	1296	25

[1] ohne Wärmemengenzähler (WMZ)
[2] Ohne Leistung für Trinkwarmwasser

VX Solo II HWP (ECL 310/A347.1b)

Anlagenspezifische Grundparameter im ECL- Regler voreingestellt.



Einbaufertig vormontierte indirekte Nah- und Fernwärmekompaktstation für einen elektronisch geregelten Heizkreis und primärseitige Trinkwassererwärmung.

Typ	Best.-Nr.	€	WG
VX Solo II HWP ECL 310/A347 Typ 1, 2x AHQM, Abdeckhaube	145F4141	6.250,00	33
VX Solo II HWP ECL 310/A347 Typ 2, 2x AHQM, Abdeckhaube	145F4142	6.290,00	
VX Solo II HWP ECL 310/A347 Typ 1, 2x AHQM, Abdeckhaube, STW	145F4144	6.750,00	
VX Solo II HWP ECL 310/A347 Typ 2, 2x AHQM, Abdeckhaube, STW	145F4143	6.820,00	
VX Solo II HWP ECL 310/A347 Typ 3, 2x AHQM, FBH, Abdeckhaube, STW	145F4145	6.720,00	

HINWEIS: Trinkwasserspeicher: siehe Seite 405

HYDRAULIKSCHEMA-BEISPIEL

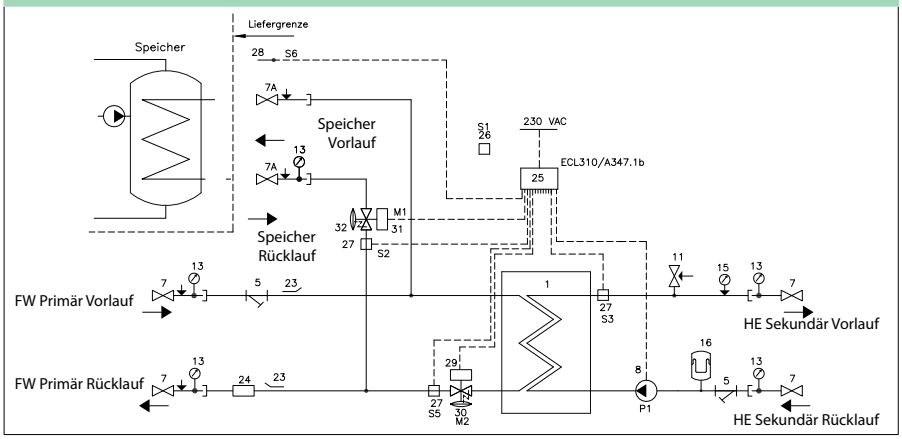

1 Wärmeübertrager
5 Schmutzfänger
7 Kugelhahn
8 Heizungspumpe
11 Sicherheitsventil 3 bar
13 Thermometer
15 Manometer
16 Ausdehnungsgefäss 12L
23 Fühleraufnahme ½"/M10x1, Stopfen M10
24 Passstück WMZ ¾"x110 mm
25 Regler ECL 310/A347
26 Aussenfühler ESMT
27 Anlegefühler ESMC
28 Tauchfühler ESMB
29 Stellantrieb AMV
30 Kombiventil AHQM
31 Stellantrieb AMV
32 Kombiventil AHQM

Technische Parameter:

Druckstufe (Prim/Sek):	PN 16 / PN 6
FW-Netz, Vorlauftemp.:	T_{max} = 120 °C
Lot (Wärmeübertrager):	Kupfer
Max. Differenzdruck:	4 bar

Gewicht einschl. Verkleidung: 46,0 kg
(einschl. Verpackung)

Verkleidung:
Stahlblech in weiß lackierter Ausführung

Elektrischer Anschluss: 230 V AC

Abmessungen (mm):

Ohne Verkleidung:	H 860 x B 530 x T 365
Mit Verkleidung:	H 860 x B 550 x T 380

Anschlussdimensionen:

FW + PWH Speicher:	G ¾" (AG)
HE :	Rp ¾" (IG)

HEIZUNG: LEISTUNGSBEISPIELE

Typ HEX	Heizleistung [kW]	Temperatur Primär [°C]	Temperatur Sekundär [°C]	Druckverlust Primär[1] [kPa]	Durchfluss Primär[2] [l/h]	Durchfluss Sekundär [l/h]	Restförderhöhe Sekundär [kPa]
XB06H-1 26 Typ 1	20	75/46	40/65	38	594	696	57
	20	80/50	45/70	37	588	696	57
	20	90/52	50/70	28	462	870	51
XB06H-1 40 Typ 2	30	75/45	40/65	60	882	1038	44
	30	80/50	45/70	59	876	1044	44
	30	90/52	50/70	42	696	1308	26
XB06L-1 24 Typ 3	15	75/31	30/40	20	300	1296	25
	15	80/31	30/40	18	270	1296	25
	15	90/31	30/40	18	222	1296	25

[1] ohne Wärmemengenzähler (WMZ)
[2] Ohne Leistung für Trinkwarmwasser

VX Solo II H2WP (ECL 310/A260.1)

Anlagenspezifische Grundparameter im ECL- Regler voreingestellt.



Einbaufertig vormontierte indirekte Nah- und Fernwärmekompaktstation für zwei elektronisch geregelten Heizkreise und primärseitige Trinkwassererwärmung.

Typ	Best.-Nr.	€	WG
VX Solo II H2WP ECL 310/A260 Typ 1, AVPB-F, Abdeckhaube, STW	145F4146	7.740,00	33
VX Solo II H2WP ECL 310/A260 Typ 2, AVPB-F, Abdeckhaube, STW	145F4147	7.730,00	
VX Solo II H2WP ECL 310/A260 Typ 1, AVPB-F, Abdeckhaube, 2xSTW	145F4148	8.100,00	
VX Solo II H2WP ECL 310/A260 Typ 2, AVPB-F, Abdeckhaube, 2xSTW	145F4149	8.180,00	

Zubehör	Best.-Nr.	€	WG
Thermostatventil RAVK/VMA für PWH	144B2021	239,00	33

HINWEIS: Trinkwasserspeicher: siehe Seite 405

HYDRAULIKSCHEMA-BEISPIEL

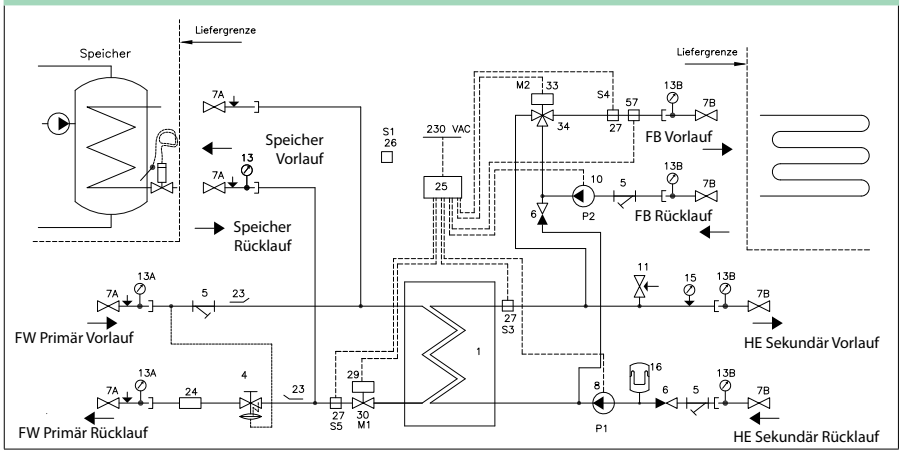

1 Wärmeübertrager
4 Differenzdruckregler mit Durchflussbegrenzer AVPB-F
5 Schmutzfänger
6A Rückschlagventil
6B Rückschlagventil
7A Kugelhahn ¾" AG/AG,120 mm für Therm./Mano.
7B Kugelhahn ¾" IG/AG für Therm.
8 Heizungspumpe P1
10 Heizungspumpe P2
11 Sicherheitsventil 3 bar
13A Thermometer
13B Thermometer
15 Manometer
16 Ausdehnungsgefäss 12L
23 Fühleraufnahme ½"/M10x1, Stopfen M10
24 Passstück WMZ ¾"x110 mm
25 Regler ECL 310/A260
26 Aussenfühler ESMT
27 Anlegefühler ESMC
28 Tauchfühler ESMB
29 Stellantrieb AMV
30 Durchgangsventil VS2
33 Stellantrieb AMV
34 Dreiwegeventil VMV
57 Jumo Sicherheitsthermostat

Technische Parameter:
Druckstufe (Prim/Sek): PN 16 / PN 6
FW-Netz, Vorlauftemp.: T_{max} = 120 °C
Lot (Wärmeübertrager): Kupfer
Max. Differenzdruck: 4 bar

Gewicht einschl. Verkleidung: 48,0 kg
(einschl. Verpackung)

Verkleidung:
Stahlblech in weiß lackierter Ausführung

Elektrischer Anschluss: 230 V AC

Abmessungen (mm):
Ohne Verkleidung: H 860 x B 650 x T 365
Mit Verkleidung: H 860 x B 700 x T 380

Anschlussdimensionen:
FW + PWH-Speicher: G ¾" (AG)
HE + FB: Rp ¾" (IG)

HEIZUNG: LEISTUNGSBEISPIELE

Typ HEX	Heizleistung [kW]	Temperatur Primär [°C]	Temperatur Sekundär [°C]	Druckverlust Primär[1] [kPa]	Durchfluss Primär[2] [l/h]	Durchfluss Sekundär [l/h]	Restförderhöhe Sekundär [kPa][3]
XB06H-1 26 Typ 1	20	75/46	40/65	38	594	696	57
	20	80/50	45/70	37	588	696	57
	20	90/52	50/70	28	462	870	51
XB06H-1 40 Typ 2	30	75/45	40/65	60	882	1038	44
	30	80/50	45/70	59	876	1044	44
	30	90/52	50/70	42	696	1308	26

[1] ohne Wärmemengenzähler (WMZ)
[2] Ohne Leistung für Trinkwarmwasser
[3] Für gesamte Leistung auf Heizkreis 1

Preisliste Deutschland 01. Januar 2027 • Technische Änderungen und Irrtum vorbehalten.
Alle Preise sind unverbindliche Preisempfehlungen zuzüglich MwSt.

Link zur aktuellen digitalen Preisliste

VX Solo II H2WP (ECL 310/A377)

Anlagenspezifische Grundparameter im ECL- Regler voreingestellt.

Einbaufertig vormontierte indirekte Nah- und Fernwärmekompaktstation für zwei elektronisch geregelte Heizkreise und primärseitige Trinkwassererwärmung.

Typ	Best.-Nr.	€	WG
VX Solo II H2WP ECL 310/A377 Typ 1, 2x AHQM, Abdeckhaube, STW	145F4153	8.280,00	33
VX Solo II H2WP ECL 310/A377 Typ 2, 2x AHQM, Abdeckhaube, STW	145F4151	8.310,00	
VX Solo II H2WP ECL 310/A377 Typ 1, 2x AHQM, Abdeckhaube, 2xSTW	145F4152	8.470,00	
VX Solo II H2WP ECL 310/A377 Typ 2, 2x AHQM, Abdeckhaube, 2xSTW	145F4150	8.490,00	

HINWEIS: Trinkwasserspeicher: siehe Seite 405

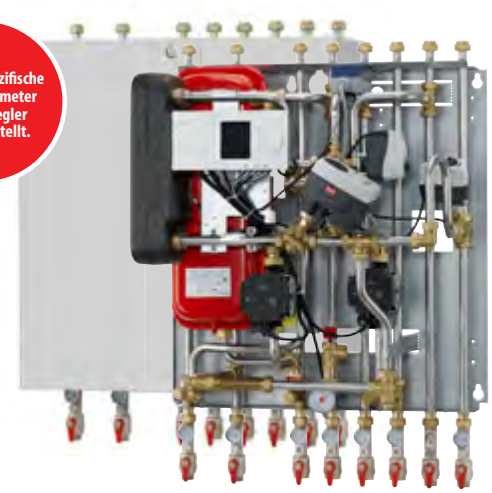

HYDRAULIKSCHEMA-BEISPIEL

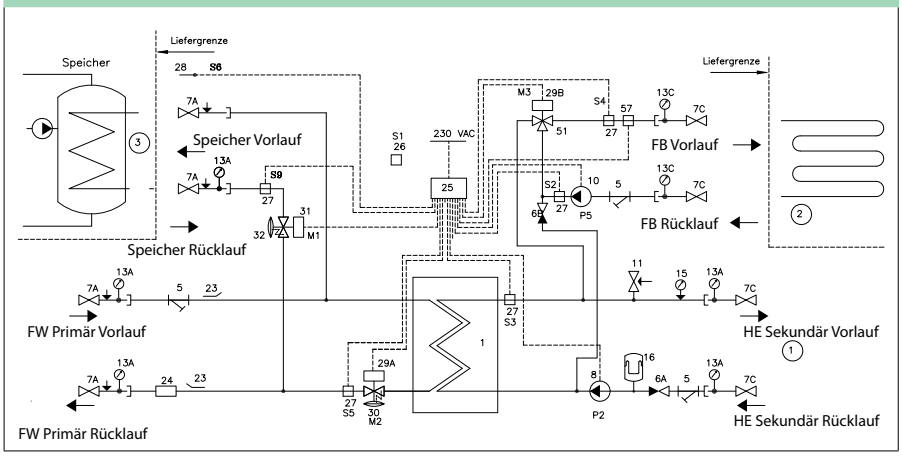

1 Wärmeübertrager
5 Schmutzfänger
6A Rückschlagventil
6B Rückschlagventil
7A Kugelhahn ¾" AG/AG, 120 mm für Therm./Mano.
7B Kugelhahn ¾" IG/AG für Therm.
8 Heizungspumpe P2
10 Heizungspumpe P5
11 Sicherheitsventil 3 bar
13A Thermometer
13B Thermometer
13C Thermometer
15 Manometer
16 Ausdehnungsgefäss 12L
23 Fühleraufnahme ½"/M10x1, Stopfen M10
24 Passstück WMZ ¾"x110 mm
25 Regler ECL 310/A377
26 Aussenfühler ESMT
27 Anlegefühler ESMC
28 Tauchfühler ESMB
29A Stellantrieb AMV
29B Stellantrieb AMV
30 Kombiventil AHQM
31 Stellantrieb AMV
32 Kombiventil AHQM
51 Dreiwegeventil VMV
57 Jumo Sicherheitsthermostat

Technische Parameter:

Druckstufe (Prim/Sek):	PN 16 / PN 6
FW-Netz, Vorlauftemp.:	T_{max} = 120 °C
Lot (Wärmeübertrager):	Kupfer
Max. Differenzdruck:	4 bar
Gewicht einschl. Verkleidung: (einschl. Verpackung)	48,0 kg

Verkleidung:
Stahlblech in weiß lackierter Ausführung

Elektrischer Anschluss: 230 V AC

Abmessungen (mm):

Ohne Verkleidung:	H 860 x B 650 x T 370
Mit Verkleidung:	H 860 x B 700 x T 380

Anschlussdimensionen:

FW + PWH-Speicher:	G ¾" (AG)
HE + FB:	Rp ¾" (IG)

HEIZUNG: LEISTUNGSBEISPIELE

Typ HEX	Heizleistung [kW]	Temperatur Primär [°C]	Temperatur Sekundär [°C]	Druckverlust Primär[1] [kPa]	Durchfluss Primär[2] [l/h]	Durchfluss Sekundär [l/h]	Restförderhöhe Sekundär [kPa][3]
XB06H-1 26 Typ 1	20	75/46	40/65	38	594	696	57
	20	80/50	45/70	37	588	696	57
	20	90/52	50/70	28	462	870	51
XB06H-1 40 Typ 2	30	75/45	40/65	60	882	1038	44
	30	80/50	45/70	59	876	1044	44
	30	90/52	50/70	42	696	1308	26

[1] ohne Wärmemengenzähler (WMZ)
[2] Ohne Leistung für Trinkwarmwasser
[3] Für gesamte Leistung auf Heizkreis 1

VX Solo II HWS (ECL 310/A347.1c)

Anlagenspezifische Grundparameter im ECL- Regler voreingestellt.



Einbaufertig vormontierte indirekte Nah- und Fernwärmekompaktstation für einen elektronisch geregelten Heizkreis und sekundärseitige Trinkwassererwärmung.

Typ	Best.-Nr.	€	WG
VX Solo II HWS ECL 310/A347 Typ 1, Abdeckhaube	145F4158	6.560,00	33
VX Solo II HWS ECL 310/A347 Typ 2, Abdeckhaube	145F4159	6.610,00	
VX Solo II HWS ECL 310/A347 Typ 1, Abdeckhaube, STW	145F4160	6.900,00	
VX Solo II HWS ECL 310/A347 Typ 2, Abdeckhaube, STW	145F4161	6.980,00	
VX Solo II HWS ECL 310/A347 Typ 1, Abdeckhaube, 2xSTW	145F4162	7.070,00	
VX Solo II HWS ECL 310/A347 Typ 2, Abdeckhaube, 2xSTW	145F4163	7.170,00	

HINWEIS: Trinkwasserspeicher: siehe Seite 405

HYDRAULIKSCHEMA-BEISPIEL

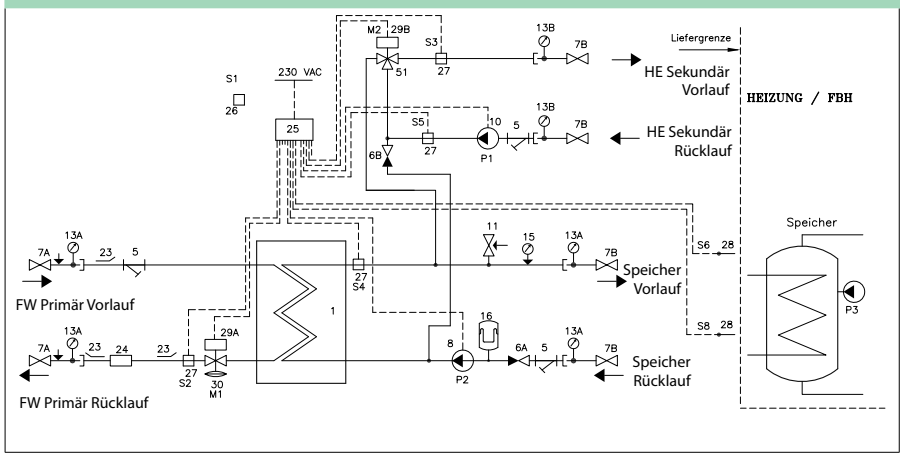

1 Wärmeübertrager
5 Schmutzfänger
6A Rückschlagventil
6B Rückschlagventil
7A Kugelhahn ¾" AG/AG, 120 mm für Therm./Mano.
7B Kugelhahn ¾" IG/AG für Therm.
8 Heizungspumpe P2
10 Heizungspumpe P1
11 Sicherheitsventil 3 bar
13A Thermometer
13B Thermometer
15 Manometer
16 Ausdehnungsgefäss 12L
23 Fühleraufnahme ½"/M10x1, Stopfen M10
24 Passstück ¾"x110 mm
25 Regler ECL 310/A347
26 Aussenfühler ESMT
27 Anlegefühler ESMC
28 Tauchfühler ESMB
29A Stellantrieb AMV
29B Stellantrieb AMV
30 Kombiventil AHQM
51 Dreiwegeventil VMV

Technische Parameter:

Druckstufe (Prim/Sek):	PN 16 / PN 6
FW-Netz, Vorlauftemp.:	T_{max} = 120 °C
Lot (Wärmeübertrager):	Kupfer
Differenzdruck max.:	4 bar

Gewicht einschl. Verkleidung: 46,0 kg
(einschl. Verpackung)

Verkleidung:
Stahlblech in weiß lackierter Ausführung

Elektrischer Anschluss: 230 V AC

Abmessungen (mm):

Ohne Verkleidung:	H 860 x B 530 x T 365
Mit Verkleidung:	H 865 x B 550 x T 380

Anschlussdimensionen:

FW	G ¾" (AG)
HE+PWH-Speicher	Rp ¾" (IG)

HEIZUNG: LEISTUNGSBEISPIELE

Typ HEX	Heizleistung [kW]	Temperatur Primär [°C]	Temperatur Sekundär [°C]	Druckverlust Primär[1] [kPa]	Durchfluss Primär [l/h]	Durchfluss Sekundär [l/h]	Restförderhöhe Sekundär [kPa][2]
XB06H-1 26 Typ 1	20	75/46	40/65	38	594	696	57
	20	80/50	45/70	37	588	696	57
	20	90/52	50/70	28	462	870	51
XB06H-1 40 Typ 2	30	75/45	40/65	60	882	1038	44
	30	80/50	45/70	59	876	1044	44
	30	90/52	50/70	42	696	1308	26

[1] ohne Wärmemengenzähler (WMZ)
[2] Für gesamte Leistung auf Heizkreis 1

VX Solo II H2WS (ECL 310/A267.1d)

Anlagenspezifische Grundparameter im ECL- Regler voreingestellt.

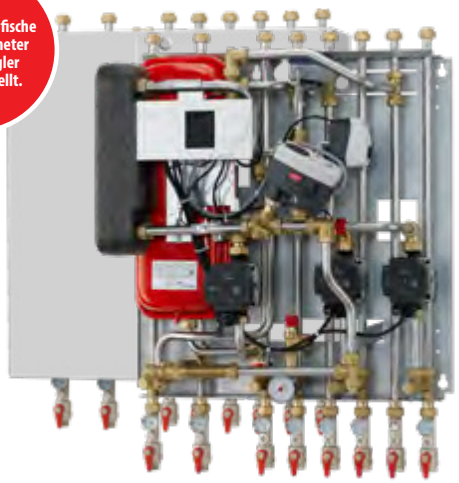

Einbaufertig vormontierte indirekte Nah- und Fernwärmekompaktstation für zwei elektronisch geregelte Heizkreise und sekundärseitige Trinkwassererwärmung.

Typ	Best.-Nr.	€	WG
VX Solo II H2WS ECL 310/A267 Typ 1, Abdeckhaube, STW	145F4164	7.940,00	33
VX Solo II H2WS ECL 310/A267 Typ 2, Abdeckhaube, STW	145F4165	7.990,00	
VX Solo II H2WS ECL 310/A267 Typ 1, Abdeckhaube, 2xSTW	145F4166	8.180,00	
VX Solo II H2WS ECL 310/A267 Typ 2, Abdeckhaube, 2xSTW	145F4167	8.250,00	

HINWEIS: Trinkwasserspeicher: siehe Seite 405

HYDRAULIKSCHEMA-BEISPIEL

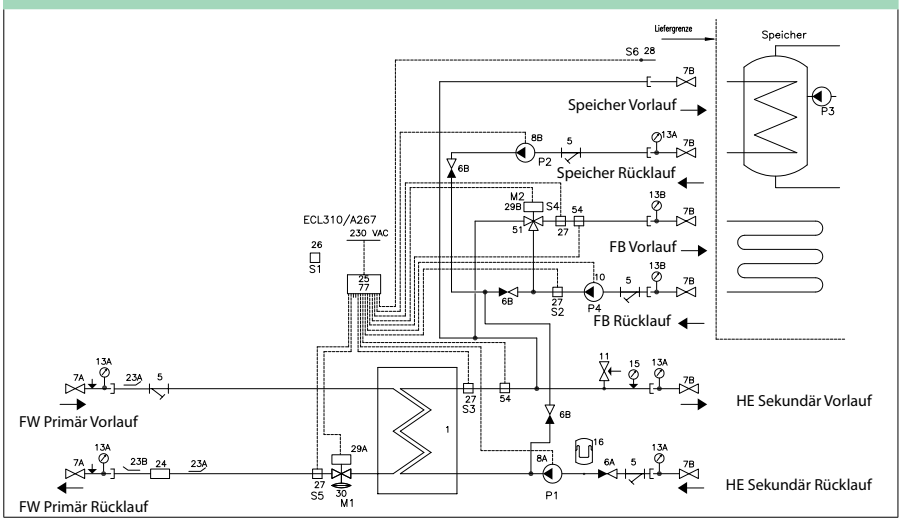

1 Wärmeübertrager
5 Schmutzfänger
6A Rückschlagventil
6B Rückschlagventil
7A Kugelhahn ¾" AG/AG, 120 mm für Therm./Mano.
7B Kugelhahn ¾" IG/AG für Therm.
8A Heizungspumpe P1
8B Heizungspumpe P2
10 Heizungspumpe P4
11 Sicherheitsventil 3 bar
13A Thermometer
13B Thermometer
15 Manometer
16 Ausdehnungsgefäss 12L
23A Fühleraufnahme ½"/M10x1, Stopfen M10
23B Stopfen ½" mit O-ring
24 Passstück WMZ ¾"x110 mm
25 Regler ECL 310/A267
26 Aussenfühler ESMT
27 Anlegefühler ESMC
28 Tauchfühler ESMB
29A Stellantrieb AMV
30 Kombiventil AHQM
51 Dreiwegeventil VMV
54 Jumo Sicherheitsventil

Technische Parameter:
Druckstufe (Prim/Sek): PN 16 / PN 6
FW-Netz, Vorlauftemp.: T_{max} = 120 °C
Lot (Wärmeübertrager): Kupfer
Differenzdruck max.: 4 bar

Gewicht einschl. Verkleidung: 48,0 kg
(einschl. Verpackung)

Verkleidung:
Stahlblech in weiß lackierter Ausführung

Elektrischer Anschluss: 230 V AC

Abmessungen (mm):
Ohne Verkleidung: H 860 x B 650 x T 365
Mit Verkleidung: H 860 x B 700 x T 380

Anschlussdimensionen:
FW: G ¾" (AG)
HE + PWH-Speicher: Rp ¾" (IG)

HEIZUNG: LEISTUNGSBEISPIELE

Typ HEX	Heizleistung [kW]	Temperatur Primär [°C]	Temperatur Sekundär [°C]	Druckverlust Primär[1] [kPa]	Durchfluss Primär [l/h]	Durchfluss Sekundär [l/h]	Restförderhöhe Sekundär [kPa][2]
XB06H-1 26 Typ 1	20	75/46	40/65	38	594	696	57
	20	80/50	45/70	37	588	696	57
	20	90/52	50/70	28	462	870	51
XB06H-1 40 Typ 2	30	75/45	40/65	60	882	1038	44
	30	80/50	45/70	59	876	1044	44
	30	90/52	50/70	42	696	1308	26

[1] ohne Wärmemengenzähler (WMZ)
[2] Für gesamte Leistung auf Heizkreis 1

Indirekte Heizung + Speicher-Trinkwassererwärmer, Indirekte Heizung+Speicherladesystem, Übersicht

Einbaufertige vormontierte indirekte Nah- und Fernwärmekompaktstation mit einem elektronisch geregelten Heizkreis und Trinkwassererwärmung. Die Trinkwassererwärmung der BVX-FI wird bei primärseitiger Anbindung standartmäßig thermostatisch geregelt.



VXe SLS
(ECL 310/A247)



Termix Compact 28
VVX-FI SLS
(ECL 310/A247)

PWH Anschlussmöglichkeit	integriertes-Speicherladesystem(Primär)	integriertes-Speicherladesystem(Primär)
Warmwasserleistung [kW]	40	30-72
Heizleistung [kW]	20-30 HE 15 FH	63-69 HE 28-32 FH
Regelung PWH	elektronisch	elektronisch
Regelung HE	elektronisch	elektronisch
Bauart	wandhängend	wandhängend
Anschlussposition	unten	unten/oben[2)]
Nenndruck (Prim/Sek) [PN]	16/6	16/6
Max. FW Vorlauftemperatur [°C]	120	110
Ausführung	geschraubt	geschraubt
Seite	348	350

HINWEIS: Maximale FW Vorlauftemperatur

In Abhängigkeit der höchstzulässigen Betriebstemperatur in der TWE-Anlage und der Heizungs-Hausanlage muss die Temperaturabsicherung nach DIN 4747 erfolgen.

Wir beraten Sie gerne welche Ausstattung der Station zu wählen ist.

[1)] Variante mit primärseitigem Speicher-Trinkwassererwärmer auf Anfrage in PN16 zu erhalten
[2)] gilt für die Fernwäme und Heizungsanschlüsse

VXe SLS (ECL 310/A247)

inklusive PWH-TR/STW

Anlagenspezifische Grundparameter im ECL- Regler voreingestellt.



Einbaufertige vormontierte indirekte Nah- und Fernwärmekompaktstation mit einem elektronisch geregelten Heizkreis und primärseitigem Speicherladesystem komplett wärmegedämmt.

Typ	Best.-Nr.	€	WG
VXe-SLS ECL 310/A247, Typ 1/1, EPP Wärmedämmhaube	145F4463	6.210,00	33
VXe-SLS ECL 310/A247, Typ 2/1, EPP Wärmedämmhaube	145F4464	6.270,00	
VXe-SLS ECL 310/A247, Typ 3/1, FBH-STW. EPP Wärmedämmhaube	145F4465	6.660,00	
VXe-SLS ECL 310/A247, Typ 1/1, PWH-TR-STW, EPP Wärmedämmhaube	145F4460	6.870,00	
VXe-SLS ECL 310/A247, Typ 2/1, PWH-TR-STW, EPP Wärmedämmhaube	145F4461	6.910,00	
VXe-SLS ECL 310/A247, Typ 1/1, PWH-TR-STW, HE-STW, EPP Wärmedämmhaube	145F0684	7.270,00	
VXe-SLS ECL 310/A247, Typ 2/1, PWH-TR-STW, HE-STW, EPP Wärmedämmhaube	145F0685	7.310,00	
VXe-SLS ECL 310/A247, Typ 3/1, PWH-TR-STW+FBH STW, EPP Wärmedämmhaube	145F4462	7.250,00	

HEIZUNG: LEISTUNGSBEISPIELE

Typ HEX	Heizleistung [kW]	Temperatur Primär [°C]	Temperatur Sekundär [°C]	Druckverlust Primär[1] [kPa]	Durchfluss Primär [l/h]	Restförderhöhe Sekundär [kPa]
XB06H-1 26 Typ 1	20	75/46	40/65	37	594	59
	20	80/50	45/70	37	588	59
	20	90/52	50/70	28	462	53
XB06H-1 40 Typ 2	30	75/45	40/65	58	882	46
	30	80/50	45/70	57	876	46
	30	90/52	50/70	41	696	31
XB06L-1 24 Typ 3	15	75/31	30/40	19	300	29
	15	80/31	30/40	18	270	29
	15	90/31	30/40	17	222	29

PWH: Leistungsbeispiele 10°C/60°C

PWH Leistung [kW]	Vorlauf Primär [°C]	Rücklauf Primär [°C]	Druckverlust Primär[2] [kPa]	Durchfluss Primär [l/h]	Durchfluss PWH [l/h]
40	75	24	70	684	684
40	80	22	57	576	684
40	90	20	43	468	684

Technische Parameter:

Druckstufe (Prim/Sek):	PN 16 / PN 6
FW-Netz, Vorlauftemp.:	T_{max}= 120 °C
Lot (Wärmeübertrager):	Kupfer
Max. Differenzdruck:	4 bar

Gewicht einschl. Verkleidung: 55,0 kg
(einschl. Verpackung)

Verkleidung:
Wärmedämmhaube aus EPP

Elektrischer Anschluss: 230 V AC

Abmessungen (mm):
Mit Verkleidung: H 785 x B 550 x T 315

Anschlussdimensionen:

FW+ PWC+PWH:	G ¾" (AG)
HE:	Rp ¾" (IG)

[1] ohne Wärmemengenzähler (WMZ) und Trinkwarmwasserleistung
[2] ohne Wärmemengenzähler (WMZ)

Preisliste Deutschland 01. Januar 2027 • Technische Änderungen und Irrtum vorbehalten.
Alle Preise sind unverbindliche Preisempfehlungen zuzüglich MwSt.

Link zur aktuellen digitalen Preisliste

HYDRAULIKSCHEMA-BEISPIEL VXe SLS

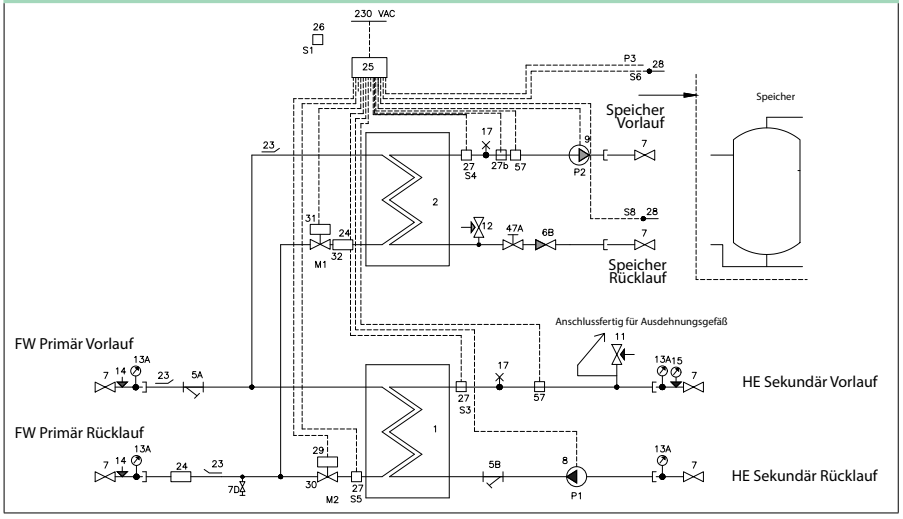

1 Wärmeübertrager Heizung
2 Wärmeübertrager PWH
5 Schmutzfänger
6 Rückschlagventil
7 Kugelhahn
8 Umwälzpumpe
9 Ladepumpe PWH
11 Sicherheitsventil Heizung
12 Sicherheitsventil PWH
13 Thermometer
14 Tauchhülse für Manometer
15 Manometer
17 Entlüftung
18 Entleerung
23 Fühleraufnahme ½"/M10x1, Stopfen M10
24 Passstück für WMZ ¾" x 110 mm
25 Regler ECL 310/A247
26 Außenfühler, ESMT
27 Anlegefühler, ESMC
27b TR
28 Tauchfühler ESMB
29 Stellantrieb AMV
30 Stellventil AHQM
31 Stellantrieb AMV
32 Kombiventil AHQM
47 Mengenbegrenzer Taco-Setter
54 Sicherheitsthermostat STW

Termix Compact 28 VVX-FI SLS (ECL 310/A247)

inklusive PWH-TR/STW

Einbaufertig vormontierte indirekte Nah- und Fernwärme kompaktstation mit einem elektronisch geregelten Heizkreis und primärseitigem Speicherladesystem komplett wärmegedämmt für Industrie, Gewerbe, Ein- und Mehrfamilienhäuser.

Typ	Best.-Nr.	€	WG
Termix Compact 28 VVX-FI SLS 1-2	144H3372	9.830,00	
Termix Compact 28 VVX-FI SLS 2-2	144H3373	9.870,00	
Termix Compact 28 VVX-FI SLS 3-2	144H3374	9.920,00	
Termix Compact 28 VVX-FI SLS 1-1 FBH HE STW	144H3375	10.020,00	
Termix Compact 28 VVX-FI SLS 2-1 FBH HE STW	144H3376	10.070,00	
Termix Compact 28 VVX-FI SLS 3-1 FBH HE STW	144H3377	10.120,00	
Termix Compact 28 VVX-FI SLS 1-2 PWH-TR-STW	144H3378	10.220,00	
Termix Compact 28 VVX-FI SLS 2-2 PWH-TR-STW	144H3379	10.250,00	33
Termix Compact 28 VVX-FI SLS 3-2 PWH-TR-STW	144H3380	10.310,00	
Termix Compact 28 VVX-FI SLS 1-2 PWH-TR-STW - HE STW	144H3869	10.460,00	
Termix Compact 28 VVX-FI SLS 2-2 PWH-TR-STW - HE STW	144H3870	10.490,00	
Termix Compact 28 VVX-FI SLS 3-2 PWH-TR-STW - HE STW	144H3871	10.560,00	
Termix Compact 28 VVX-FI SLS 1-1 FBH PWH-TR-STW - HE STW	144H3381	10.400,00	
Termix Compact 28 VVX-FI SLS 2-1 FBH PWH-TR-STW - HE STW	144H3382	10.440,00	
Termix Compact 28 VVX-FI SLS 3-1 FBH PWH-TR-STW - HE STW	144H3383	10.500,00	

Zubehör	Best.-Nr.	€	WG
Passstück-Wärmezähler C28FI ¾" x 110 mm	144H3232	158,00	
Passstück-Wärmezähler C28FI 1" x 110 mm	144H2065	158,00	
Passstück-Wärmezähler C28FI 1" x 130 mm	144H2066	158,00	
Passstück-Wärmezähler C28FI 1" x 165 mm	144H2067	158,00	33
Passstück-Wärmezähler C28FI 1" x 190 mm	144H2068	158,00	
Passstück-Wärmezähler C28FI 1" x 220 mm	144H2069	158,00	
Passstück-Wärmezähler C28FI ¾" x 260 mm	144H2070	158,00	

Hinweis: Wärmezählerpassstück ergänzend zur Station als Zubehör auswählen



Anlagenspezifische Grundparameter im ECL- Regler voreingestellt.

Technische Parameter:

Druckstufe (Prim/Sek):	PN 16 / PN 6
FW-Netz, Vorlauftemp.:	T_{max} = 120 °C
Lot (Wärmeübertrager):	Kupfer
Differenzdruck max. :	12 bar

Gewicht einschl. Verkleidung: 95,0 kg
(einschl. Verpackung)

Elektrischer Anschluss: 230 V AC

Abmessungen(mm)

bis Kugelhahn:	H 890 x B 1460 x T 400
bis Sicherheitsventil:	H 1100 x B 1460 x T 400

Anschlussdimensionen:

FW+HE+PWH+PWC:	Rp 1" (IG)
PWH-C:	Rp ¾" (IG)

PWH: Leistungsbeispiele 10°C/60°C

Typ HEX	PWH Leistung [kW]	Temp. Primär Vorlauf [°C]	Temp. Primär Rücklauf [°C]	Druckverlust Primär[1] [kPa]	Durchfluss Primär[l/h]	Durchfluss PWH [l/h]
XB37H-10 Typ 1 - x	30	75	14	51	423	516
	33	80	13	50	424	567
	39	90	11	50	424	671
XB37H-10 Typ 2 - x	44	75	17	51	652	757
	49	80	15	51	648	843
	58	90	13	50	648	997
XB37H-16 Typ 3 - x	54	75	14	49	761	929
	60	80	13	50	770	1032
	72	90	11	50	784	1238

HEIZUNG: LEISTUNGSBEISPIELE

Typ HEX	Heizleistung [kW}	Temperatur Primär [°C]	Temperatur Sekundär [°C]	Druckverlust Primär[1][kPa]	Durchfluss Primär[l/h]	Durchfluss Sekundär[l/h]	Restförderhöhe Sekundär [kPa]
XB37H-36 Typ x-1	28	75/31	30/40	21	542	2408	49
	28	80/31	30/40	17	488	2408	49
	28	90/31	30/40	12	408	2408	49
	32	75/31	30/40	27	620	2752	29
XB37H-36 Typ x-2	63	75/41	40/60	42	1.572	2709	25
	69	80/46	45/70	51	1.737	2373	37
	63	90/51	50/70	32	1.382	2709	25

[1] ohne Wärmemengenzähler (WMZ)

HYDRAULIKSCHEMA-BEISPIEL Termix Compact 28 VVX-FI SLS

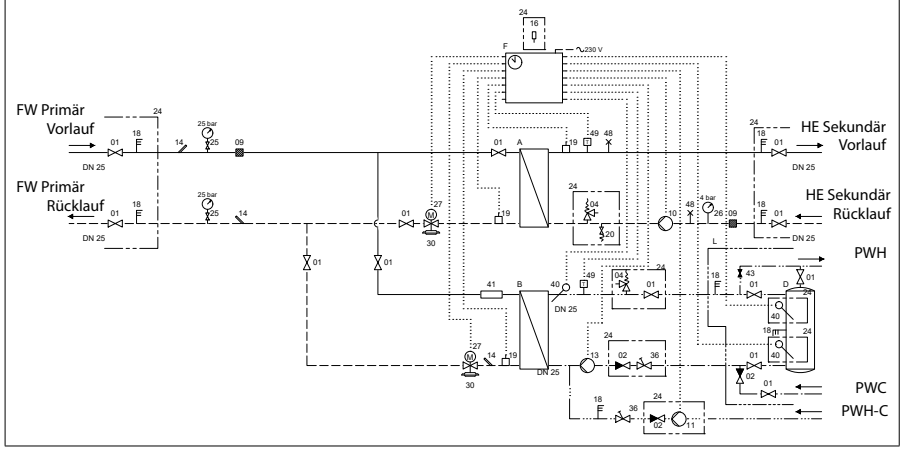

A Wärmeübertrager Heizung
B Wärmeübertrager PWH
D Trinkwarmwasserspeicher
F Regler ECL 310/A237
L Liefergrenze
1 Absperrhahn
2 Rückschlagventil
4 Sicherheitsventil
9 Schmutzfänger
10 Heizungspumpe
11 Zirkulationspumpe
13 Speicherladepumpe
14 Fühleraufnahme ½"/M10x1, Stopfen M10
16 Außenfühler ESMT
18 Thermometer
19 Anlegefühler AKS 11
20 Füll-/ Entleerungsventil
21 separat bestellen
22 Probepunkt
24 Wird lose mitgeliefert
25 Manometer m. Kugelhahn
26 Manometer
27 Stellantrieb AMV
30 Kombiventil AVQM
36 Mengenbegrenzer Taco-Setter
40 Tauchsensor
44 Tauchfühler ESMB
48 Entlüftung, manuell
49 Sicherheitsfunktion Jumo

Indirekte und direkte Heizung + PWH im Durchfluss, Übersicht

Einbaufertig vormontierte indirekte und direkte Nah- und Fernwärmekompaktstation mit einem oder mehreren elektronisch geregelten Heizkreisen und Durchfluss-Trinkwassererwärmung.



Akva Lux II VXe
(ECL 310/A337)



Akva Lux II VXe PWH STW
(ECL 310/A337)



Akva Lux II VXi
(ECL 310/A337)



Akva Lux II H2WP
(ECL 310/A360)



Akva Lux II Se
(ECL 310/A230)

Variante	indirekt				direkt
Warmwasserleistung	35-55	35-55	35-55	35-55	32 - 55
Heizleistung [kW]	30 HE / 15 FBH				9 - 20 HE
Regelung PWH	thermostatisch/hydraulisch				
Regelung HE	elektronisch				
Bauart	wandhängend				
Anschlussposition	unten		oben/unten		unten
Nenndruck (Prim/Sek) [PN]	16/6				10
Max. FW Vorlauftemp. [°C]	120			120	110
Ausführung	geschraubt				
Standby-Temp. [°C]	einstellbar über Mischventil				
Seite	354	356	358	360	361

HINWEIS: Maximale FW Vorlauftemperatur

In Abhängigkeit der höchstzulässigen Betriebstemperatur in der TWE-Anlage und der Heizungs-Hausanlage muss die Temperaturabsicherung nach DIN 4747 erfolgen.

Wir beraten Sie gerne welche Ausstattung der Station zu wählen ist.





Termix Compact 28 VVX-FI (ECL 310/A266)	**Termix Compact 28 MS VVX-FI** (ECL 310/A266)
geschraubt	
98-210	98-210
28-93 HE / 33-37 FBH	28-53 HE / 20 FBH
elektronisch	
elektronisch	
wandhängend	
unten/oben[1)]	unten
16/6	
120	
geschraubt	
elektronisch geregelt	
362	364

[1)] **gilt für die Fernwäme und Heizungsanschlüsse**

Preisliste Deutschland 01. Januar 2027 • Technische Änderungen und Irrtum vorbehalten.
Alle Preise sind unverbindliche Preisempfehlungen zuzüglich MwSt.

Link zur aktuellen digitalen Preisliste



Anlagenspezifische Grundparameter im ECL- Regler voreingestellt.

Akva Lux II VXe (ECL 310/A337)

Einbaufertig vormontierte indirekte Nah- und Fernwärmekompaktstation mit einem elektronisch geregelten Heizkreis und primärseitiger Durchfluss-Trinkwassererwärmung komplett wärmegedämmt. Der Wärmeübertrager für PWH ist als Standartvariante in Kupfer oder in StS Ausführung als kupferfreier, Volledelstahlwärmeübertrager zu bekommen.

Typ	Best.-Nr.	€	WG
Akva Lux II VXe, ECL 310/A337, Typ H1/W1, EPP-Wärmedämmhaube	145F0589	5.910,00	33
Akva Lux II VXe, ECL 310/A337, Typ H2/W1, EPP-Wärmedämmhaube	145F0590	5.950,00	
Akva Lux II VXe, ECL 310/A337, Typ H1/W2, EPP-Wärmedämmhaube	145F0591	5.950,00	
Akva Lux II VXe, ECL 310/A337, Typ H2/W2, EPP-Wärmedämmhaube	145F0592	6.010,00	
Akva Lux II VXe, ECL 310/A337, Typ H3/W1, STW, EPP-Wärmedämmhaube	145F0593	6.000,00	
Akva Lux II VXe, ECL 310/A337, Typ H3/W2, STW, EPP-Wärmedämmhaube	145F0594	6.050,00	
Akva Lux II VXe, ECL 310/A337, Typ H1/W1, STW, EPP-Wärmedämmhaube	145F0595	5.970,00	
Akva Lux II VXe, ECL 310/A337, Typ H2/W1, STW, EPP-Wärmedämmhaube	145F0596	6.020,00	
Akva Lux II VXe, ECL 310/A337, Typ H1/W2, STW, EPP-Wärmedämmhaube	145F0597	6.020,00	
Akva Lux II VXe, ECL 310/A337, Typ H2/W2, STW, EPP-Wärmedämmhaube	145F0598	6.060,00	
Akva Lux II VXe, ECL 310/A337, Typ H1/W1, StS, EPP-Wärmedämmhaube	145F0613	6.080,00	
Akva Lux II VXe, ECL 310/A337, Typ H2/W1, StS, EPP-Wärmedämmhaube	145F0614	6.200,00	
Akva Lux II VXe, ECL 310/A337, Typ H1/W2, StS, EPP-Wärmedämmhaube	145F0615	6.200,00	
Akva Lux II VXe, ECL 310/A337, Typ H2/W2, StS, EPP-Wärmedämmhaube	145F0616	6.240,00	
Akva Lux II VXe, ECL 310/A337, Typ H3/W1, StS, STW, EPP-Wärmedämmhaube	145F0617	6.180,00	
Akva Lux II VXe, ECL 310/A337, Typ H3/W2, StS, STW, EPP-Wärmedämmhaube	145F0634	6.200,00	

Zubehör (lose beigelegt)	Best.-Nr.	€	WG
VXe Zirkulationssatz mit Flexschlauch für Nachmontage	145H4438	126,00	33
VXe Zirkulationssatz mit Flexschlauch und Pumpe für Nachmontage, Anschluss unten	145H5183	727,00	
Erweiterungsmodul PWH für Akva Lux II, 11/13,5 kW	145H2190	980,00	
Erweiterungsmodul PWH für Akva Lux II, 18/21 kW	145H2160	1.100,00	

Technische Parameter:
Druckstufe (Prim/Sek): PN 16 / PN 6
FW-Netz, Vorlauftemp.: T_{max} = 120 °C
Statischer Druck (PWC): P_{min} = 1,5 bar
Lot (Wärmeübertrager): Kupfer

Gewicht einschl. Verkleidung:
(einschl. Verpackung) 55 kg

Verkleidung: EPP λ 0,039

Elektrischer Anschluss: 230 V AC

Abmessungen (mm):
Mit Verkleidung: H 932 x B 550 x T 315 mm

Anschlussdimensionen:
FW + PWC + PWH + HE: G ¾" (AG)
PWH-C: R ½" (IG)

HYDRAULIKSCHEMA-BEISPIEL Akva Lux II VXe

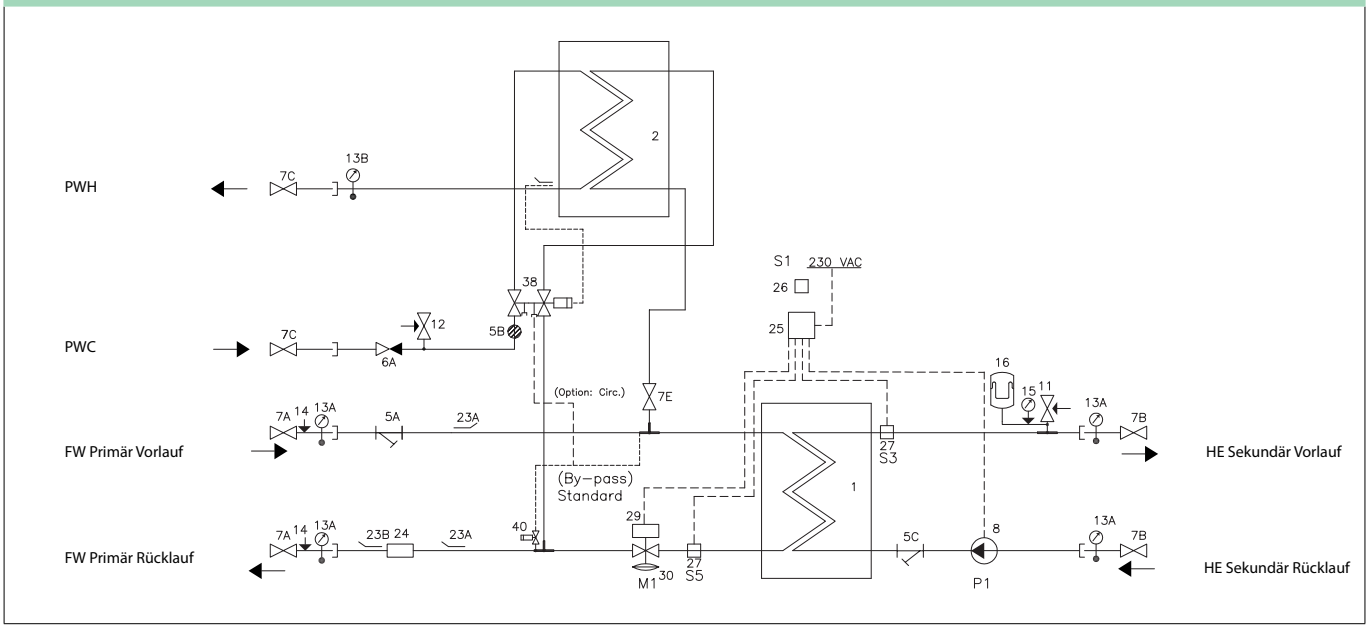

1 Plattenwärmeübertrager HE
2 Plattenwärmeübertrager PWH
5 Schmutzfänger
6 Rückschlagventil
7 Absperrventil
8 Heizungspumpe
11 Sicherheitsventil HE 3 bar ½"
12 Sicherheitsventil WW, 10 bar ½"
13 Thermometer
14 Manometerstutz ¼"
15 Manometer
16 Ausdehnungsgefäß 12 L
23 Fühleraufnahme ½"/M10x1, Stopfen M10
24 Passstück für WMZ ¾" x 110 mm
25 Regler ECL 310/A337
26 Aussentemperaturfühler ESMT
27 Anlegefühler ESMC
29 Stellantrieb AMV
30 Kombiventil AVQM
38 PTC2-Regler
40 Danfoss FJVR für Bypass/Zirkulation

PWH: Leistungsbeispiele, 10 °C/50 °C

Typ	PWH Leistung [kW]	Primär Vorlauf [°C]	Primär Rücklauf [°C]	Druck-verlust Primär[1] [kPa]	Durch-fluss Primär [l/h]	Zapf-menge [l/min]
XB06H-126 (Typ 1)	35	65	22	25	714	12,5
	35	90	16	8	414	12,5
XB06H-140 (Typ 2)	55	65	25	49	1116	19,7
	55	90	16	16	636	19,7

Heizung: Leistungsbeispiele

Typ	Heizung Leistung [kW]	Temp. Primär [°C]	Temp. Sekundär [°C]	Druckverlust Primär[2] [kPa]	Durchfluss Primär [l/h]	Durchfluss Sekundär [l/h]	Restförderhöhe Sekundär [kPa]
XB06H-126 (Typ 1)	20	75/46	40/65	37	594	696	59
	20	80/50	45/70	37	588	696	59
	20	90/52	50/70	28	462	870	53
XB06H-140 (Typ 2)	30	75/45	40/65	58	882	1038	46
	30	80/50	45/70	57	876	1038	46
	30	90/52	50/70	41	696	1308	31
XB06L-124 (Typ 3)	15	75/31	30/40	19	300	1296	29
	15	80/31	30/40	18	270	1296	29
	15	90/31	30/40	17	222	1296	29

[1] ohne Wärmemengenzähler (WMZ)
[2] ohne Wärmemengenzähler (WMZ) und Leistung für Trinkwarmwasser

Preisliste Deutschland 01. Januar 2027 • Technische Änderungen und Irrtum vorbehalten.
Alle Preise sind unverbindliche Preisempfehlungen zuzüglich MwSt.

Link zur aktuellen digitalen Preisliste

Anlagenspezifische Grundparameter im ECL- Regler voreingestellt.



Akva Lux II VXe PWH-STW (ECL 310/A337)

inklusive PWH-TR/STW

Einbaufertig vormontierte indirekte Nah- und Fernwärmekompaktstation mit einem elektronisch geregelten Heizkreis und primärseitiger Durchfluss-Trinkwassererwärmung mit TR/STW komplett wärmegedämmt. Der Wärmeübertrager für PWH ist als Standartvariante in Kupfer oder in StS Ausführung als kupferfreier, Volledelstahlwärmeübertrager zu bekommen.

Typ	Best.-Nr.	€	WG
Akva Lux II VXe PWH-STW, ECL 310/A337, Typ H1W1, PWH-STW, EPP-Wärmedämmhaube	145F0646	6.980,00	33
Akva Lux II VXe PWH-STW, ECL 310/A337, Typ H2W1, PWH-STW, EPP-Wärmedämmhaube	145F0647	7.040,00	
Akva Lux II VXe PWH-STW, ECL 310/A337, Typ H1W2, PWH-STW, EPP-Wärmedämmhaube	145F0648	7.040,00	
Akva Lux II VXe PWH-STW, ECL 310/A337, Typ H2W2, PWH-STW, EPP-Wärmedämmhaube	145F0649	7.080,00	
Akva Lux II VXe PWH-STW, ECL 310/A337, Typ H1W1, 2xSTW, EPP-Wärmedämmhaube	145F0638	7.200,00	
Akva Lux II VXe PWH-STW, ECL 310/A337, Typ H2W1, 2xSTW, EPP-Wärmedämmhaube	145F0639	7.240,00	
Akva Lux II VXe PWH-STW, ECL 310/A337, Typ H1W2, 2xSTW, EPP-Wärmedämmhaube	145F0640	7.240,00	
Akva Lux II VXe PWH-STW, ECL 310/A337, Typ H2W2, 2xSTW, EPP-Wärmedämmhaube	145F0641	7.280,00	
Akva Lux II VXe PWH-STW, ECL 310/A337, Typ H3W1, 2xSTW, EPP-Wärmedämmhaube	145F0642	7.210,00	
Akva Lux II VXe PWH-STW, ECL 310/A337, Typ H3W2, 2xSTW, EPP-Wärmedämmhaube	145F0635	7.290,00	

Zubehör (lose beigelegt)	Best.-Nr.	€	WG
VXe Zirkulationssatz mit Flexschlauch ohne Pumpe für Nachmontage	145H4438	126,00	33
VXe Zirkulationssatz mit Flexschlauch und Pumpe für Nachmontage, Anschluss unten	145H5183	727,00	
Erweiterungsmodul PWH für Akva Lux II, 11/13,5 kW	145H2190	980,00	
Erweiterungsmodul PWH für Akva Lux II, 18/21 kW	145H2160	1.100,00	

Technische Parameter:
Druckstufe (Prim/Sek): PN 16 / PN 6
FW-Netz, Vorlauftemp.: T_{max} = 120 °C
Statischer Druck (PWC): P_{min} = 1,5 bar
Lot (Wärmeübertrager): Kupfer

Gewicht einschl. Verkleidung:
(einschl. Verpackung) 55 kg

Verkleidung: EPP λ 0,039

Elektrischer Anschluss: 230 V AC

Abmessungen (mm):
Mit Verkleidung: H 932 x B 550 x T 315 mm

Anschlussdimensionen:
FW + PWC + PWH + HE: G ¾" (AG)
PWH-C: R ½" (IG)

HYDRAULIKSCHEMA-BEISPIEL Akva Lux II VXe PWH-STW

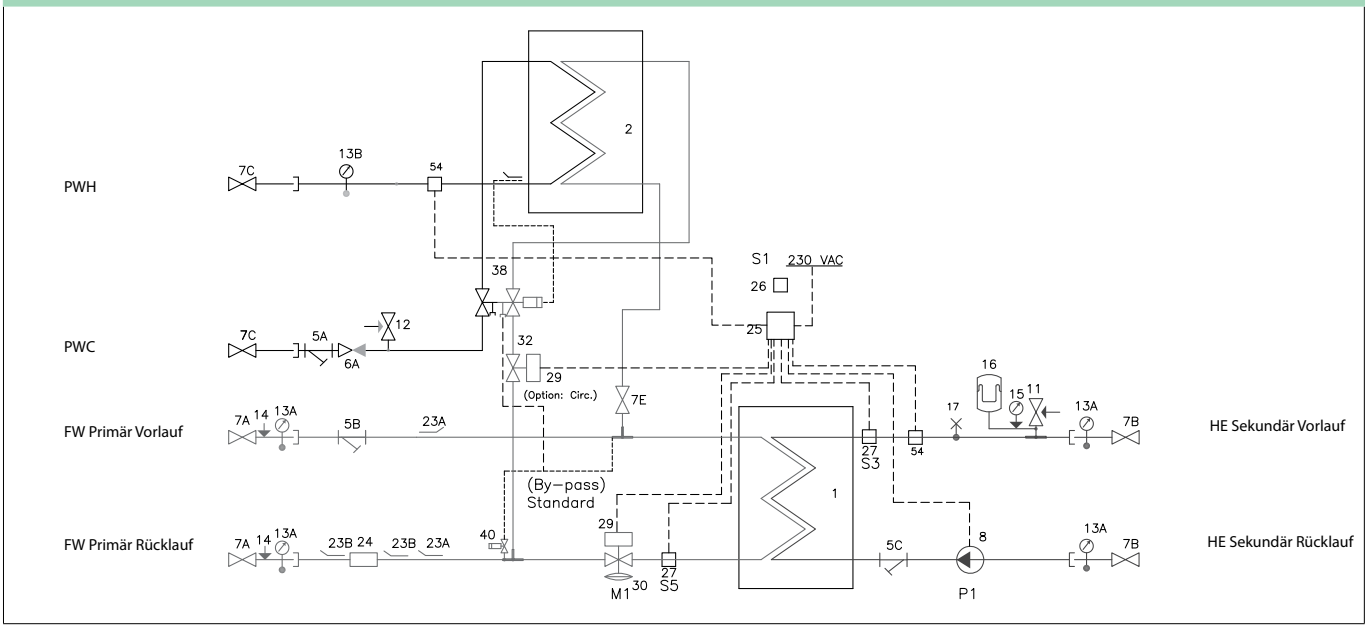

1 Plattenwärmeübertrager HE
2 Plattenwärmeübertrager PWH
5 Schmutzfänger
6 Rückschlagventil
7 Absperrventil
8 Heizungspumpe
11 Sicherheitsventil HE 3 bar ½"
12 Sicherheitsventil WW, 10 bar ½"
13 Thermometer
14 Manometerstutz ¼"
15 Manometer
16 Ausdehnungsgefäß 12 L
23 Fühleraufnahme ½"/M10x1, Stopfen M10
24 Passstück für WMZ ¾" x 110 mm
25 Regler ECL 310/A337
26 Aussentemperaturfühler ESMT
27 Anlegefühler ESMC
29 Stellantrieb AMV
30 Kombiventil AHQM
32 Durchgangsventil
38 PTC2-Regler
40 Danfoss FJVR für Bypass/Zirkulation
54 Sicherheitsthermostat Jumo AT

PWH: Leistungsbeispiele, 10 °C/50 °C

Typ	PWH Leistung [kW]	Primär Vorlauf [°C]	Primär Rücklauf [°C]	Druck-verlust Primär[1] [kPa]	Durch-fluss Primär [l/h]	Zapf-menge [l/min]
XB06H-126 (Typ 1)	35	65	22	28	714	12,5
	35	90	16	9	414	12,5
XB06H-140 (Typ 2)	55	65	25	56	1.116	19,7
	55	90	16	19	636	19,7

Heizung: Leistungsbeispiele

Typ	Heizung Leistung [kW]	Temp. Primär [°C]	Temp. Sekundär [°C]	Druckverlust Primär[2] [kPa]	Durchfluss Primär [l/h]	Durchfluss Sekundär [l/h]	Restförderhöhe Sekundär [kPa]
XB06H-126 (Typ 1)	20	75/46	40/65	37	594	696	59
	20	80/50	45/70	37	588	696	59
	20	90/52	50/70	28	462	870	53
XB06H-140 (Typ 2)	30	75/45	40/65	58	882	1038	46
	30	80/50	45/70	57	876	1038	46
	30	90/52	50/70	41	696	1308	31
XB06L-124 (Typ 3)	15	75/31	30/40	19	300	1296	29
	15	80/31	30/40	18	270	1296	29
	15	90/31	30/40	17	222	1296	29

[1] ohne Wärmemengenzähler (WMZ)
[2] ohne Wärmemengenzähler (WMZ) und Leistung für Trinkwarmwasser

Preisliste Deutschland 01. Januar 2027 • Technische Änderungen und Irrtum vorbehalten.
Alle Preise sind unverbindliche Preisempfehlungen zuzüglich MwSt.

Link zur aktuellen digitalen Preisliste



Anlagenspezifische Grundparameter im ECL- Regler voreingestellt.

Akva Lux II VXi (ECL 310/A337)

Einbaufertig vormontierte indirekte Nah- und Fernwärmekompaktstation mit einem elektronisch geregelten Heizkreis und primärseitiger Durchfluss-Trinkwassererwärmung komplett wärmegedämmt. Der Wärmeübertrager für PWH ist als Standartvariante in Kupfer oder in StS Ausführung als kupferfreier, Volledelstahlwärmeübertrager zu bekommen.

Typ inkl. Abdeckhaube	Best.-Nr.	€	WG
Akva Lux II VXi ECL 310/A337, Typ H1/W1, EPP-Wärmedämmhaube	145F0297	6.710,00	33
Akva Lux II VXi ECL 310/A337, Typ H2/W1, EPP-Wärmedämmhaube	145F0298	6.750,00	
Akva Lux II VXi ECL 310/A337, Typ H1/W2, EPP-Wärmedämmhaube	145F0328	6.750,00	
Akva Lux II VXi ECL 310/A337, Typ H2/W2, EPP-Wärmedämmhaube	145F0329	6.800,00	
Akva Lux II VXi ECL 310/A337, Typ H3/W1, STW, EPP-Wärmedämmhaube	145F0330	7.080,00	
Akva Lux II VXi ECL 310/A337, Typ H3/W2, STW, EPP-Wärmedämmhaube	145F0331	7.140,00	
Akva Lux II VXi ECL 310/A337, Typ H1/W1, STW, EPP-Wärmedämmhaube	145F0332	7.070,00	
Akva Lux II VXi ECL 310/A337, Typ H2/W1, STW, EPP-Wärmedämmhaube	145F0333	7.130,00	
Akva Lux II VXi ECL 310/A337, Typ H1/W2, STW, EPP-Wärmedämmhaube	145F0334	7.130,00	
Akva Lux II VXi ECL 310/A337, Typ H2/W2, STW, EPP-Wärmedämmhaube	145F0335	7.180,00	
Akva Lux II VXi ECL 310/A337, Typ H1/W1, StS, EPP-Wärmedämmhaube	145F0739	6.880,00	
Akva Lux II VXi ECL 310/A337, Typ H2/W1, StS, EPP-Wärmedämmhaube	145F0736	6.920,00	
Akva Lux II VXi ECL 310/A337, Typ H1/W2, StS, STW, EPP-Wärmedämmhaube	145F0731	7.310,00	
Akva Lux II VXi ECL 310/A337, Typ H2/W2, StS, EPP-Wärmedämmhaube	145F0737	7.030,00	
Akva Lux II VXi ECL 310/A337, Typ H3/W1, StS, STW, EPP-Wärmedämmhaube	145F0738	7.270,00	
Akva Lux II VXi ECL 310/A337, Typ H3/W2, StS, STW, EPP-Wärmedämmhaube	145F0726	7.320,00	

Zubehör (lose beigelegt)	Best.-Nr.	€	WG
VXi Zirkulationssatz mit Flexschlauch für Nachmontage, Anschluss oben oder unten	145H3879	127,00	33
VXi Zirkulationssatz mit Flexschlauch und Pumpe für Nachmontage, Anschluss unten	145H4949	587,00	
Erweiterungsmodul PWH für Akva Lux II, 11/13,5 kW	145H2190	980,00	
Erweiterungsmodul PWH für Akva Lux II, 18/21 kW	145H2160	1.100,00	

Technische Parameter:
Druckstufe (Prim/Sek): PN 16 / PN 6
FW-Netz, Vorlauftemp.: T_{max} = 120 °C
Differenzdruck max.: 6 bar
Lot (Wärmeübertrager): Kupfer

Gewicht einschl. Verkleidung:
(einschl. Verpackung) 55 kg

Verkleidung: Wärmedämmhaube aus EPP

Elektrischer Anschluss: 230 V AC

Abmessungen (mm):
Mit Verkleidung: H 980 x B 550 x T 360 mm

Anschlussdimensionen:
FW + PWC + PWH + HE: G ¾" (AG)
PWH-C: R ½" (IG)

HYDRAULIKSCHEMA-BEISPIEL Akva Lux II VXi

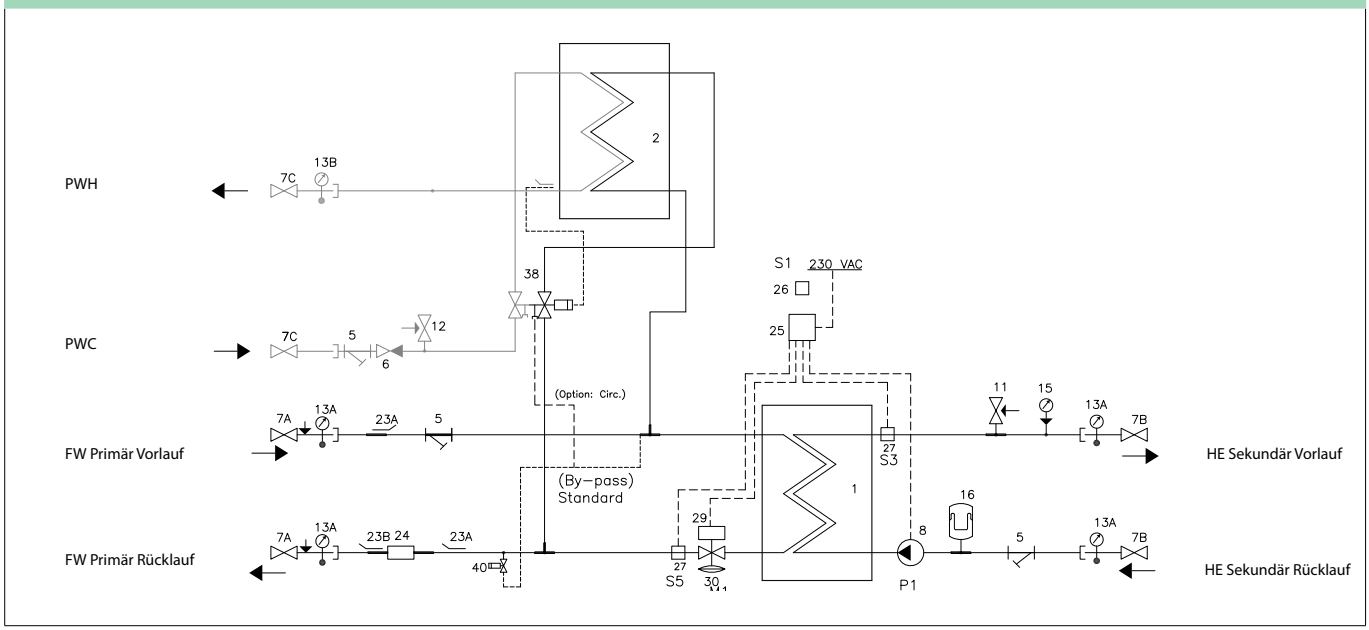

1 Plattenwärmeübertrager HE
2 Plattenwärmeübertrager PWH
5 Schmutzfänger
6 Rückschlagventil
7A Kugelhahn ¾" AG/AG, 120 mm für Therm./Mano.
7B Kugelhahn ¾" IG/AG für Therm.
7C Kugelhahn ¾" AG/AG DVGW
8 Heizungspumpe
11 Sicherheitsventil 3 bar
12 Sicherheitsventil 10 bar
13A Thermometer
13B Thermometer
15 Manometer
16 Ausdehnungsgefäss 12L
23A Fühleraufnahme ½"/M10x1, Stopfen M10
23B Stopfen ½" mit O-ring
24 Passstück WMZ ¾"x110 mm
25 Regler ECL 310/A237
26 Aussenfühler ESMT
27 Anlegefühler ESMC
29 Stellantrieb AMV
30 Kombiventil AVQM
38 PTC2+P
40 by-pass

PWH: Leistungsbeispiele, 10 °C/50 °C

Typ	PWH Leistung [kW]	Primär Vorlauf [°C]	Primär Rücklauf [°C]	Druck-verlust Primär[1] [kPa]	Durch-fluss Primär [l/h]	Zapf-menge [l/min]
XB06H-126 (Typ 1)	35	65	22	25	714	12,5
	35	90	16	8	414	12,5
XB06H-140 (Typ 2)	55	65	25	49	1116	19,7
	55	90	16	16	636	19,7

Heizung: Leistungsbeispiele

Typ	Heizung Leistung [kW]	Temp. Primär [°C]	Temp. Sekundär [°C]	Druckver-lust Primär[2] [kPa]	Durchfluss Primär [l/h]	Durchfluss Sekundär [l/h]	Restförderhöhe Sekundär (UPM3 15-70) [kPa]
XB06H-126 (Typ 1)	20	75/46	40/65	37	594	696	59
	20	80/50	45/70	37	588	696	59
	20	90/52	50/70	28	462	870	53
XB06H-140 (Typ 2)	30	75/45	40/65	58	882	1038	46
	30	80/50	45/70	57	876	1038	46
	30	90/52	50/70	41	696	1038	31
XB06L-124 (Typ 3)	15	75/31	30/40	19	300	1296	29
	15	80/31	30/40	18	270	1296	29
	15	90/31	30/40	17	222	1296	29

[1] ohne Wärmemengenzähler (WMZ)
[2] ohne Wärmemengenzähler (WMZ) und Leistung für Trinkwarmwasser

Akva Lux II VX H2WP (ECL 310/A260.1d)

Anlagenspezifische Grundparameter im ECL- Regler voreingestellt.

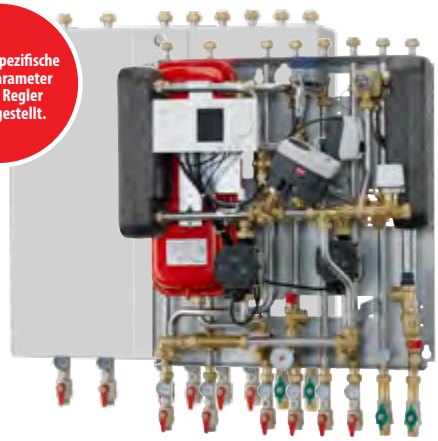

Einbaufertig vormontierte indirekte Nah- und Fernwärmekompaktstation mit zwei elektronisch geregelten Heizkreisen und primärseitiger Durchfluss-Trinkwassererwärmung.

Typ	Best.-Nr.	€	WG
Akva Lux II VX H2 ECL 310/A260, Typ H1/W1, Abdeckhaube, STW	145F0267	8.690,00	33
Akva Lux II VX H2 ECL 310/A260, Typ H2/W1, Abdeckhaube, STW	145F0269	8.760,00	
Akva Lux II VX H2 ECL 310/A260, Typ H1/W2, Abdeckhaube, STW	145F0270	8.760,00	
Akva Lux II VX H2 ECL 310/A260, Typ H2/W2, Abdeckhaube, STW	145F0271	8.850,00	
Akva Lux II VX H2 ECL 310/A260, Typ H1/W1, Abdeckhaube, 2xSTW	145F0272	8.860,00	
Akva Lux II VX H2 ECL 310/A260, Typ H2/W1, Abdeckhaube, 2xSTW	145F0273	8.930,00	
Akva Lux II VX H2 ECL 310/A260, Typ H1/W2, Abdeckhaube, 2xSTW	145F0274	8.930,00	
Akva Lux II VX H2 ECL 310/A260, Typ H2/W2, Abdeckhaube, 2xSTW	145F0276	9.010,00	

Zubehör (lose beigelegt)	Best.-Nr.	€	WG
VX Zirkulationsrohrset ohne Pumpe, Bauseits, Anschluss oben oder unten	004U8404	127,00	33
Erweiterungsmodul PWH für Akva Lux II, 11/13,5 kW	145H2190	980,00	
Erweiterungsmodul PWH für Akva Lux II, 18/21 kW	145H2160	1.100,00	

HYDRAULIKSCHEMA-BEISPIEL

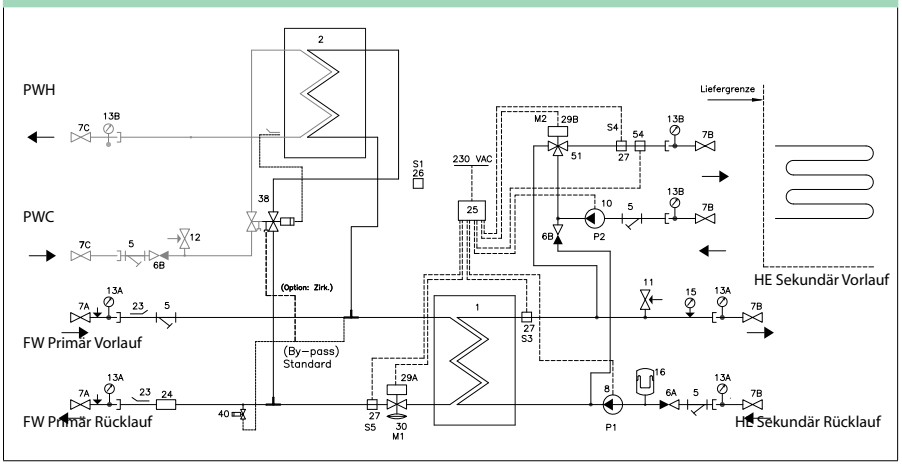

1 Plattenwärmeübertrager HE
2 Plattenwärmeübertrager PWH
5 Schmutzfänger
6A Rückschlagventil
6B Rückschlagventil
7A Kugelhahn ¾" AG/AG, 120 mm für Therm./Mano.
7B Kugelhahn ¾" IG/AG für Therm.
7C Kugelhahn ¾" IG/AG DVGW
8 Heizungspumpe P1
10 Heizungspumpe P2
11 Sicherheitsventil 3 bar
12 Sicherheitsventil 10 bar
13A Thermometer
13B Thermometer
15 Manometer
16 Ausdehnungsgefäss 12L
23 Fühleraufnahme ½"/M10x1, Stopfen M10
24 Passstück WMZ ¾"x110 mm
25 Regler ECL 310/A360.1d
26 Aussenfühler ESMT
27 Anlegefühler ESMC
29A Stellantrieb AMV
29B Stellantrieb AMV
30 Kombiventil AHQM
38 PTC2+P PN 16 15/3 45-65
40 by-pass
51 Dreiwegeventil VMV
54 Jumo Sicherheitsthermostat

Technische Parameter:
Druckstufe (Prim/Sek): PN 16 / PN 6
FW-Netz, Vorlauftemp.: T_{max} = 120 °C
Differenzdruck max.: 4 bar
Lot (Wärmeübertrager): Kupfer

Gewicht einschl. Verkleidung:
(einschl. Verpackung) 50 kg

Verkleidung: Stahlblech in weiß lackierter Ausführung

Elektrischer Anschluss: 230 V AC

Abmessungen (mm):
Ohne Verkleidung: H 860 x B 690 x T 365
Mit Verkleidung: H 860 x B 700 x T 380

Anschlussdimensionen:
FW + PWC + PWH: G ¾" (AG)
HE + FB: Rp ¾" (IG)

PWH: Leistungsbeispiele, 10 °C/50 °C

Typ	PWH Leistung [kW]	Primär Vorlauf [°C]	Primär Rücklauf [°C]	Druck-verlust Primär[1] [kPa]	Durch-fluss Primär [l/h]	Zapf-menge [l/min]
XB06H-126 (Typ 1)	35	65	22	25	714	12,5
	35	90	16	8	414	12,5
XB06H-140 (Typ 2)	55	65	25	49	1116	19,7
	55	90	16	16	636	19,7

Heizung: Leistungsbeispiele

Typ	Heizung Leistung [kW]	Temp. Primär [°C]	Temp. Sekundär [°C]	Druckver-lust Primär[2] [kPa]	Durchfluss Primär [l/h]	Durchfluss Sekundär [l/h]	Restförderhöhe Sekundär (UPM3 15-70) [kPa][3]
XB06H-126 (Typ 1)	20	75/46	40/65	37	594	696	59
	20	80/50	45/70	37	588	696	59
	20	90/52	50/70	28	462	870	53
XB06H-140 (Typ 2)	30	75/45	40/65	58	882	1038	46
	30	80/50	45/70	57	876	1038	46
	30	90/52	50/70	41	696	1308	31

[1] ohne Wärmemengenzähler (WMZ)
[2] ohne Wärmemengenzähler (WMZ) und Leistung für Trinkwarmwasser
[3] Für gesamte Leistung auf Heizkreis 1

Preisliste Deutschland 01. Januar 2027 • Technische Änderungen und Irrtum vorbehalten.
Alle Preise sind unverbindliche Preisempfehlungen zuzüglich MwSt.

Link zur aktuellen digitalen Preisliste

Akva Lux II Se (ECL 310/A230)

Anlagenspezifische Grundparameter im ECL- Regler voreingestellt.

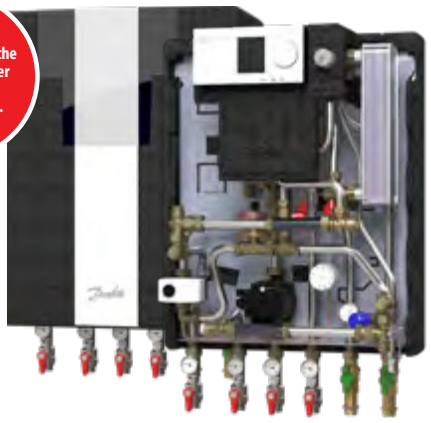

Einbaufertig vormontierte direkte Nah- und Fernwärmekompaktstation mit einem elektronisch geregeltem Heizkreis, primärseitiger Durchfluss-Trinkwassererwärmung komplett wärmegedämmt. Der Wärmeübertrager für PWH ist als Standartvariante in Kupfer oder in StS Ausführung als kupferfreier, Volledelstahlwärmeübertrager zu bekommen.

Typ	Best.-Nr.	€	WG
Akva Lux II Se, ECL 310/A230, Typ 1, EPP-Wärmedämmhaube	145B5190	4.680,00	33
Akva Lux II Se, ECL 310/A230, Typ 2, EPP-Wärmedämmhaube	145B5191	4.720,00	
Akva Lux II Se, ECL 310/A230, Typ 3, EPP-Wärmedämmhaube	145B5192	4.820,00	
Akva Lux II Se, ECL 310/A230, Typ 1 StS, EPP-Wärmedämmhaube	145B5193	4.810,00	
Akva Lux II Se, ECL 310/A230, Typ 2 StS, EPP-Wärmedämmhaube	145B5194	4.930,00	

Typ inkl. Abdeckhaube	Best.-Nr.	€	WG
Zirkulationssatz ohne Pumpe für seitliche Montage	145H4438	126,00	33
Montageplatte zum Anschluss von Rohren oben in der Station	145H4955	202,00	
Rohrsatz (2 Rohre) für Heizung, für Montageplatte zum Anschluss oben	145H4956	267,00	
Rohrsatz (2 Rohre) für Trinkwasser, für Montageplatte zum Anschluss oben	145H5176	267,00	
Erweiterungsmodul PWH für Akva Lux II, 11/13,5 kW	145H2190	980,00	
Erweiterungsmodul PWH für Akva Lux II, 18/21 kW	145H2160	1.100,00	

Technische Parameter:

Druckstufe:	PN 10
FW-Netz, Vorlauftemp.:	T_{max} = 110 °C
Lot (Wärmeübertrager):	Kupfer
Differenzdruck max.:	4 bar

Gewicht einschl. Verkleidung: 24 kg
(einschl. Verpackung)

Verkleidung:
Wärmedämmhaube aus EPP

Elektrischer Anschluss: 230 V AC

Abmessungen (mm):
Mit Verkleidung: H 785 x B 550 x T 315

Anschlussdimensionen:
FW+PWC+PWH+HE: G ¾" (AG)

HYDRAULIKSCHEMA-BEISPIEL

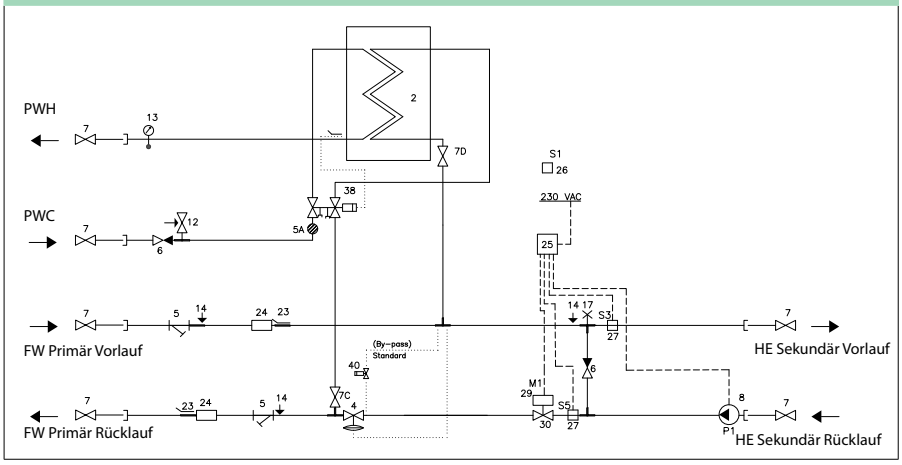

2 Plattenwärmeübertrager PWH
4 Differenzdruckregler AVPL
5 Schmutzfänger
5A Schmutzfänger für PTC 2
6 Rückschlagventil
6A Rückschlagventil
7 Kugelhahn
10 Heizungspumpe
12 Sicherheitsventil 10 bar
13 Thermometer
14 Manometerstutzen
17 Entüftung
23 Fühleraufnahme ½"/M10x1, Stopfen M10
24 Passstück WMZ ¾"x110 mm
25 Regler ECL 310/A230
26 Aussenfühler ESMT
27 Anlegefühler ESMC
29 Stellantrieb AMV
30 Durchgangsventil VS 2
38 PTC2+P Regler
40 Thermostat für Bypass/Zirkulation

PWH: Leistungsbeispiele, 10 °C/50 °C						
Typ	PWH Leistung [kW]	Primär Vorlauf [°C]	Primär Rücklauf [°C]	Druckverlust Primär[1] [kPa]	Durchfluss Primär [l/h]	Zapfmenge [l/min]
XB06H-1 26 (Typ 1)	35	65	22	25	714	12,5
	35	90	16	8	414	12,5
XB06H-1 40 (Typ 2)	55	65	25	49	1116	19,7
	55	90	16	16	636	19,7
XB06H-1 60 (Typ 3)	32,3	55	20	24	800	13,3
	41	55	21	40	1030	17,2

Heizung: Leistungsbeispiele			
Heizung Leistung [kW]	HE Δt Primär [°C]	HE Δt Sekundär [°C]	Durchfluss Primär [l/h]
9	25	5	310
9	40	5	194
9	50	5	155
10	25	15	344
15	30	20	430
15	30	30	430
20	40	40	430
15	30	30	430

Total		
Bei Vorlauf-temperatur [°C]	Druckverlust Primär [kPa]	Durchfluss Primär [l/h]
55	42[2]	1070[2]
60	28[2]	870[2]
70	16[2]	660[2]
60	30[2]	930[2]
60	33[2]	990[2]
60	33[2]	990[2]
70	29[2]	820[2]
55	44[3]	1210[3]

[1] ohne Wärmemengenzähler (WMZ)
[2] Berechnet bei 70% Heizleistung + TWW Leistung von 32.3 kW
[3] Kombination aus 70% Heizleistung und 41 kW TWW Leistung (60+ Wärmeübertrager)

Preisliste Deutschland 01. Januar 2027 • Technische Änderungen und Irrtum vorbehalten.
Alle Preise sind unverbindliche Preisempfehlungen zuzüglich MwSt.

Link zur aktuellen digitalen Preisliste

Termix Compact 28 VVX-FI (ECL 310/A266) NEU

Einbaufertig vormontierte indirekte Nah- und Fernwärmekompaktstation mit einem elektronisch geregelten Heizkreis und primärseitiger Durchfluss-Trinkwassererwärmung komplett wärmegedämmt. Der Wärmeübertrager für PWH ist als Standartvariante in Kupfer oder auf Anfrage in StS Ausführung als kupferfreier, Volledelstahlwärmeübertrager zu bekommen.

Typ	Best.-Nr.	€	WG
Temix Compact 28 VVX-FI 1-1	144H3873	8.870,00	
Temix Compact 28 VVX-FI 1-2	144H3874	9.010,00	
Temix Compact 28 VVX-FI 1-3	144H3875	9.320,00	
Temix Compact 28 VVX-FI 2-1	144H3876	9.010,00	
Temix Compact 28 VVX-FI 2-2	144H3877	9.160,00	
Temix Compact 28 VVX-FI 2-3	144H3878	9.460,00	
Temix Compact 28 VVX-FI 3-1	144H3879	9.250,00	
Temix Compact 28 VVX-FI 3-2	144H3880	9.410,00	
Temix Compact 28 VVX-FI 3-3	144H3881	9.710,00	
Temix Compact 28 VVX-FI 1-1, PWH-TR-STW	144H3882	9.570,00	
Temix Compact 28 VVX-FI 1-2, PWH-TR-STW	144H3883	9.720,00	
Temix Compact 28 VVX-FI 1-3, PWH-TR-STW	144H3884	10.010,00	
Temix Compact 28 VVX-FI 2-1, PWH-TR-STW	144H3885	9.710,00	
Temix Compact 28 VVX-FI 2-2, PWH-TR-STW	144H3886	9.870,00	
Temix Compact 28 VVX-FI 2-3, PWH-TR-STW	144H3887	10.170,00	
Temix Compact 28 VVX-FI 3-1, PWH-TR-STW	144H3888	9.950,00	
Temix Compact 28 VVX-FI 3-2, PWH-TR-STW	144H3889	10.100,00	
Temix Compact 28 VVX-FI 3-3, PWH-TR-STW	144H3890	10.400,00	
Temix Compact 28 VVX-FI 1-1, HE-STW	144H3891	9.240,00	
Temix Compact 28 VVX-FI 1-2, HE-STW	144H3892	9.400,00	
Temix Compact 28 VVX-FI 1-3, HE-STW	144H3893	9.720,00	
Temix Compact 28 VVX-FI 2-1, HE-STW	144H3894	9.400,00	33
Temix Compact 28 VVX-FI 2-2, HE-STW	144H3895	9.550,00	
Temix Compact 28 VVX-FI 2-3, HE-STW	144H3896	9.880,00	
Temix Compact 28 VVX-FI 3-1, HE-STW	144H3897	9.630,00	
Temix Compact 28 VVX-FI 3-2, HE-STW	144H3898	9.790,00	
Temix Compact 28 VVX-FI 3-3, HE-STW	144H3899	10.110,00	
Temix Compact 28 VVX-FI 1-1, PWH-TR-STW, HE-STW	144H3900	9.940,00	
Temix Compact 28 VVX-FI 1-2, PWH-TR-STW, HE-STW	144H3901	10.100,00	
Temix Compact 28 VVX-FI 1-3, PWH-TR-STW, HE-STW	144H3902	10.420,00	
Temix Compact 28 VVX-FI 2-1, PWH-TR-STW, HE-STW	144H3903	10.090,00	
Temix Compact 28 VVX-FI 2-2, PWH-TR-STW, HE-STW	144H3904	10.260,00	
Temix Compact 28 VVX-FI 2-3, PWH-TR-STW, HE-STW	144H3905	10.570,00	
Temix Compact 28 VVX-FI 3-1, PWH-TR-STW, HE-STW	144H3906	10.340,00	
Temix Compact 28 VVX-FI 3-2, PWH-TR-STW, HE-STW	144H3907	10.480,00	
Temix Compact 28 VVX-FI 3-3, PWH-TR-STW, HE-STW	144H3908	10.820,00	
Temix Compact 28 VVX-FI 1-FBH, HE-STW	144H3909	9.520,00	
Temix Compact 28 VVX-FI 2-FBH, HE-STW	144H3910	9.660,00	
Temix Compact 28 VVX-FI 3-FBH, HE-STW	144H3911	9.900,00	
Temix Compact 28 VVX-FI 1-FBH, PWH-TR-STW, HE-STW	144H3912	10.220,00	
Temix Compact 28 VVX-FI 2-FBH, PWH-TR-STW, HE-STW	144H3913	10.360,00	
Temix Compact 28 VVX-FI 3-FBH, PWH-TR-STW, HE-STW	144H3914	10.600,00	

Zubehör	Best.-Nr.	€	WG
Passstück-Wärmezähler C28FI ¾" x 110 mm	144H3232	158,00	
Passstück-Wärmezähler C28FI 1" x 110 mm	144H2065	158,00	
Passstück-Wärmezähler C28FI 1" x 130 mm	144H2066	158,00	
Passstück-Wärmezähler C28FI 1" x 165 mm	144H2067	158,00	
Passstück-Wärmezähler C28FI 1" x 190 mm	144H2068	158,00	33
Passstück-Wärmezähler C28FI 1" x 220 mm	144H2069	158,00	
Passstück-Wärmezähler C28FI ¾" x 260 mm	144H2070	158,00	
Speicherladepumpe UPM 3 AUTO L 15-70 130 mm 3 h	144H3216	455,00	

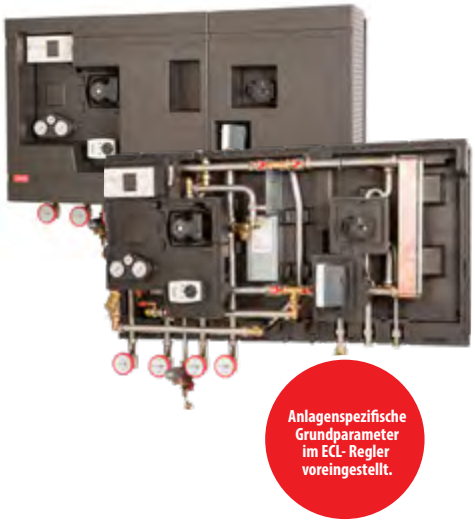

Technische Parameter:

Druckstufe (Prim/Sek):	PN 16 / PN 6
FW-Netz, Vorlauftemp.:	T_{max} = 120 °C
Differenzdruck max.:	12 bar
Lot (Wärmeübertrager):	Kupfer

Gewicht einschl. Verkleidung:

(einschl. Verpackung)	95 kg

Elektrischer Anschluss: 230 V AC

Abmessungen(mm)

bis Kugelhahn:	H 890 x B 1460 x T 400
bis Sicherheitsventil:	H 1100 x B 1460 x T 400

Anschlussdimensionen:

FW+HE+PWH+PWC:	Rp 1" (IG)
PWH-C:	Rp ¾" (IG)

HYDRAULIKSCHEMA-BEISPIEL Termix Compact 28 VVX-FI

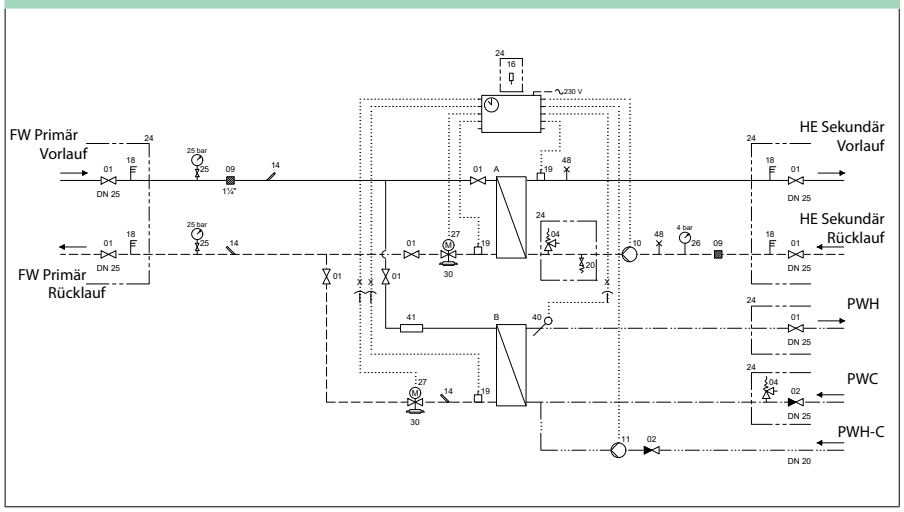

A Wärmeübertrager Heizung
B Wärmeübertrager PWH
F Regler ECL 310/A266
L Liefergrenze
1 Absperrhahn
2 Rückschlagventil
4 Sicherheitsventil
9 Schmutzfänger
10 Heizungspumpe
11 Zirkulationspumpe
14 Fühleraufnahme ½"/M10x1, Stopfen M10
16 Außenfühler ESMT
18 Thermometer
19 Anlegefühler AKS 11
20 Füll-/ Entleerungsventil
21 separat bestellen
22 Probepunkt
24 Wird lose mitgeliefert
25 Manometer m. Kugelhahn
26 Manometer
27 Stellantrieb AMV
30 Kombiventil AVQM
40 Tauchsensor
41 Passstück WMZ ¾"x110mm
48 Entlüftung, manuell

PWH: Leistungsbeispiele, 10 °C/60 °C

Typ	PWH Leistung [kW]	Primär Vorlauf [°C]	Primär Rücklauf [°C]	Druck-verlust Primär[1] [kPa]	Durch-fluss Primär [l/h]	Zapf-menge [l/min]	Druck-verlust Sekundär [kPa]
XB37 H 20 Typ 1-x	98	75	16	50	1426	28.3	36
	108	80	14	50	1413	31.2	44
	129	90	12	50	1420	37.3	63
XB37 H 36 Typ 2-x	123	75	13	50	1709	35.5	31
	136	80	12	50	1710	39.3	38
	158	90	10	50	1702	45.6	51
XB37 H 60 Typ 3-x	167	75	11	50	2276	48.2	43
	183	80	11	50	2271	52.9	52
	210	90	11	50	2286	61	68

Heizung: Leistungsbeispiele

Typ	Heizung Leistung [kW]	Temp. Primär [°C]	Temp. Sekundär [°C]	Druckver-lust Primär[2] [kPa]	Durchfluss Primär [l/h]	Durchfluss Sekundär [l/h]	Restförderhöhe Sekundär (UPM3 15-70) [kPa]
XB37 H 16 Typ x-1	28	75/46	45/60	29	830	1605	26
	41	75/41	40/65	49	1037	1410	32
	35	80/52	50/70	46	1075	1505	27
	41	80/46	45/70	48	1037	1410	32
	35	90/51	50/70	25	772	1505	27
	44	90/46	45/70	32	860	1513	27
XB37 H 30 Typ x-2	49	75/46	45/60	37	1453	2809	44
	66	75/41	40/65	50	1699	2270	58
	57	80/51	50/70	50	1690	2451	55
	66	80/46	45/70	50	1669	2270	58
	65	90/51	50/70	36	1433	2794	45
	82	90/46	45/70	46	1602	2820	44
XB37 H 36 Typ x-3	83	75/41	40/65	50	2074	2855	48
	56	75/46	45/60	30	1660	3210	27
	72		50/70	50	2135	3095	32
	83	80/46	45/70	50	2099	2855	48
	74	90/51	50/70	29	1623	3235	28
	93	90/46	45/70	37	1811	3249	27
XB37 H 36 Typ x-FBH	33	75/31	30/40	29	644	2837	57
	37	75/31	30/40	36	723	3181	28

[1] ohne Wärmemengenzähler (WMZ)
[2] ohne Wärmemengenzähler (WMZ) und Leistung für Trinkwarmwasser

Preisliste Deutschland 01. Januar 2027 • Technische Änderungen und Irrtum vorbehalten.
Alle Preise sind unverbindliche Preisempfehlungen zuzüglich MwSt.

Link zur aktuellen digitalen Preisliste

Termix Compact 28 MS VVX-FI (ECL 310/A266) NEU

Einbaufertig vormontierte indirekte Nah- und Fernwärmekompaktstation mit einem elektronisch geregelten Heizkreis und primärseitiger Durchfluss-Trinkwassererwärmung komplett wärmegedämmt. Der Wärmeübertrager für PWH ist als Standartvariante in Kupfer oder auf Anfrage in StS Ausführung als kupferfreier, Volledelstahlwärmeübertrager zu bekommen.

Typ	Best.-Nr.	€	WG
Termix Compact 28 MS VVX-1-1	144H3942	7.090,00	33
Termix Compact 28 MS VVX-1-2	144H3943	7.220,00	
Termix Compact 28 MS VVX-2-1	144H3944	7.250,00	
Termix Compact 28 MS VVX-2-2	144H3945	7.360,00	
Termix Compact 28 MS VVX-3-1	144H3946	7.490,00	
Termix Compact 28 MS VVX-3-2	144H3947	7.610,00	
Termix Compact 28 MS VVX-1-1, PWH-TR-STW	144H3915	7.780,00	
Termix Compact 28 MS VVX-1-2, PWH-TR-STW	144H3916	7.900,00	
Termix Compact 28 MS VVX-2-1, PWH-TR-STW	144H3917	7.930,00	
Termix Compact 28 MS VVX-2-2, PWH-TR-STW	144H3918	8.040,00	
Termix Compact 28 MS VVX-3-1, PWH-TR-STW	144H3919	8.180,00	
Termix Compact 28 MS VVX-3-2, PWH-TR-STW	144H3920	8.290,00	
Termix Compact 28 MS VVX-1-1, HE-STW	144H3921	7.550,00	
Termix Compact 28 MS VVX-1-2, HE-STW	144H3922	7.670,00	
Termix Compact 28 MS VVX-2-1, HE-STW	144H3923	7.700,00	
Termix Compact 28 MS VVX-2-2, HE-STW	144H3924	7.820,00	
Termix Compact 28 MS VVX-3-1, HE-STW	144H3925	7.950,00	
Termix Compact 28 MS VVX-3-2, HE-STW	144H3926	8.070,00	
Termix Compact 28 MS VVX-1-1, PWH-TR-STW, HE-STW	144H3927	8.230,00	
Termix Compact 28 MS VVX-1-2, PWH-TR-STW, HE-STW	144H3928	8.340,00	
Termix Compact 28 MS VVX-2-1, PWH-TR-STW, HE-STW	144H3929	8.370,00	
Termix Compact 28 MS VVX-2-2, PWH-TR-STW, HE-STW	144H3930	8.500,00	
Termix Compact 28 MS VVX-3-1, PWH-TR-STW, HE-STW	144H3931	8.630,00	
Termix Compact 28 MS VVX-3-2, PWH-TR-STW, HE-STW	144H3932	8.750,00	
Termix Compact 28 MS VVX-1-FBH, HE-STW	144H3933	7.600,00	
Termix Compact 28 MS VVX-2-FBH, HE-STW	144H3934	7.760,00	
Termix Compact 28 MS VVX-3-FBH, HE-STW	144H3935	8.000,00	
Termix Compact 28 MS VVX-1-FBH, PWH-TR-STW, HE-STW	144H3936	8.280,00	
Termix Compact 28 MS VVX-2-FBH, PWH-TR-STW, HE-STW	144H3937	8.430,00	
Termix Compact 28 MS VVX-3-FBH, PWH-TR-STW, HE-STW	144H3938	8.690,00	

Zubehör	Best.-Nr.	€	WG
Passstück-Wärmezähler ¾"x 110mm +Fühleraufnahme 1/2"/M10x1, Stopfen M10	144H3940	129,00	33
Passstück-Wärmezähler 1"x 130mm +Fühleraufnahme 1/2"/M10x1, Stopfen M10	144H3939	129,00	



Darstellung ohne Kugelhähne und Sicherheitsventil

Anlagenspezifische Grundparameter im ECL- Regler voreingestellt.

Technische Parameter:

Druckstufe (Prim/Sek):	PN 16 / PN 6
FW-Netz, Vorlauftemp.:	T_{max} = 120 °C
Differenzdruck max.:	4 bar
Lot (Wärmeübertrager):	Kupfer

Gewicht einschl. Verkleidung:
(einschl. Verpackung) 55 kg

Elektrischer Anschluss: 230 V AC

Abmessungen(mm)

bis Kugelhahn:	H 890 x B 905 x T 400
bis Zirkulationspumpe:	H 1150 x B 905 x T 400

Anschlussdimensionen:

FW+HE+PWH+PWC:	Rp 1" (IG)
PWH-C:	Rp ¾" (IG)

HYDRAULIKSCHEMA Termix Compact 28 MS VVX-FI

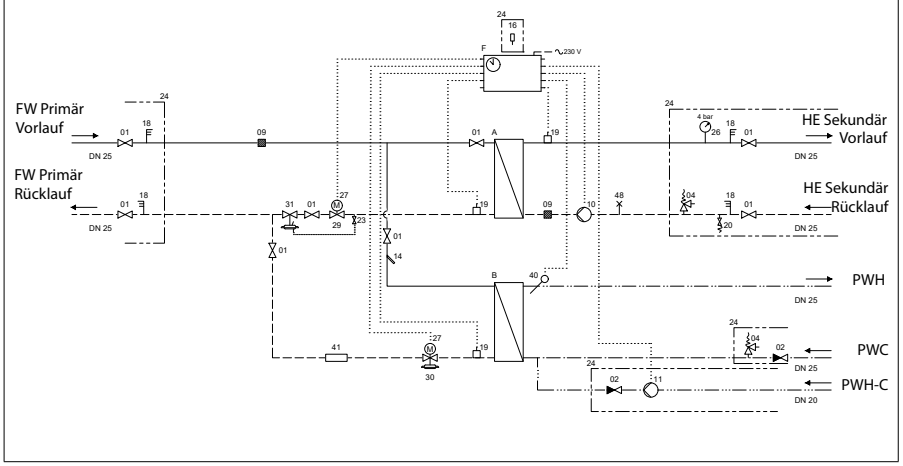

A Wärmeübertrager Heizung
B Wärmeübertrager PWH
F Regler ECL 310/A266
L Liefergrenze
1 Absperrhahn
2 Rückschlagventil
4 Sicherheitsventil
9 Schmutzfänger
10 Heizungspumpe
11 Zirkulationspumpe
14 Fühleraufnahme ½"/M10x1, Stopfen M10
16 Außenfühler ESMT
18 Thermometer
19 Anlegefühler AKS 11
20 Füll-/ Entleerungsventil
23 Kugelhahn
24 Wird lose mitgeliefert
25 Manometer m. Kugelhahn
26 Manometer
27 Stellantrieb AMV
29 Durchgangsventil VS2
30 Kombiventil AVQM
31 Differenzdruckregler und Volumenbegrenzer AVPB-F
40 Tauchsensor
41 Passstück WMZ ¾"x110mm
48 Entlüftung, manuell

PWH: Leistungsbeispiele, 10 °C/60 °C

Typ	PWH Leistung [kW]	Primär Vorlauf [°C]	Primär Rücklauf [°C]	Druck-verlust Primär[1] [kPa]	Durch-fluss Primär [l/h]	Zapf-menge [l/min]	Druck-verlust Sekundär [kPa]
XB37 H 20 Typ 1-x	98	75	16	50	1426	28.3	36
	108	80	14	50	1413	31.2	44
	129	90	12	50	1420	37.3	63
XB37 H 36 Typ 2-x	123	75	13	50	1709	35.5	31
	136	80	12	50	1710	39.3	38
	158	90	10	50	1702	45.6	51
XB37 H 60 Typ 3-x	167	75	11	50	2276	48.2	43
	183	80	11	50	2271	52.9	52
	210	90	11	50	2286	61	68

Heizung: Leistungsbeispiele

Typ	Heizung Leistung [kW]	Temp. Primär [°C]	Temp. Sekundär [°C]	Druckver-lust Primär[2] [kPa]	Durchfluss Primär [l/h]	Durchfluss Sekundär [l/h]	Restförderhöhe Sekundär (UPM3 15-70) [kPa]
XB06 H+ 60 Typ x-1	32	75/42	40/65	49	839	1101	45
	29	75/46	45/60	50	842	1662	27
	32	80/47	45/70	49	834	1204	45
	28	80/51	50/70	49	836	1203	50
	43	90/46	45/70	50	860	1479	38
	38	90/51	50/70	49	827	1634	27
XB06 H+ 80 Typ x-2	46	75/42	40/65	49	1198	1582	40
	32	75/46	45/60	29	926	1834	28
	46	80/47	45/70	49	1198	1582	40
	40	80/51	50/70	49	1194	1719	31
	53	90/46	45/70	36	1340	1822	28
	42	90/51	50/70	28	925	1805	29
XB06 H+ 60 Typ x-FBH	20	75/31	30/40	5	390	1719	25

[1] ohne Wärmemengenzähler (WMZ)
[2] Berechnet bei 70% Heizleistung + TWW Leistung von 32.3 kW

Preisliste Deutschland 01. Januar 2027 • Technische Änderungen und Irrtum vorbehalten.
Alle Preise sind unverbindliche Preisempfehlungen zuzüglich MwSt.

Link zur aktuellen digitalen Preisliste

Nah- und Fernwärmestationen, Übersicht 368
Indirekte Heizung 370
DSP1 SMALL (ECL 310) 370
DSA1 MINI (ECL 210 / 310) 371
Direkte oder Indirekte Heizung, individuell gefertigt 372
DSE Übergabestationen (geschweißt) 372
Dampf-Übergabestationen 373
DSS1 (Dampf-Übergabestationen) 373
Ultraschall-Wärmezähler 374
SonoSafe 10 374
SonoSelect10 375
SonoMeter 40 375
Zubehör 376


Danfoss



DSP1 SMALL



DSA1 MINI

Anschlussmöglichkeiten	primär unten, sekundär oben oder unten	primär rechts o. links, sekundär oben bzw. unten
HE Leistung [kW]	16-30	16 - 75
Regelung PWH	elektronisch	
Regelung HE	elektronisch	
Bauart	wandhängend	
Nenndruck PN [bar]	16/25	16/25
Max. FW Vorlauftemp. [°C]	LT bis 100 HT bis 130	95-140 (je nach Version)
Ausführung	geschweißt	
Seite	370	371





	DSE	DSS1
Anschlussmöglichkeiten	primär seitlich oder oben / sekundär oben oder seitlich	
HE Leistung [kW]	bis ca. 5.000	bis ca. 1.100
Regelung PWH	elektronisch	
Regelung HE	elektronisch	
Bauart	wandhängend / bodenstehend	bodenstehend
Nenndruck PN [bar]	16/25/40	16
Max. FW Vorlauftemp. [°C]	180	200
Ausführung	geschweißt	
Seite	372	373

DSP1 SMALL (ECL 310)

Einbaufertig vormontierte geschweißte Fernwärme-Übergabestation DSP1 Small für Nah- und Fernwärmenetze, die im Nieder- oder Hochtemperaturbereich arbeiten – kompakt gebaut, komplett wärmegedämmt, für die Wandmontage und Leistungen bis ca. 25 kW.

Ohne Sekundärpumpe (nach oben)	Best.-Nr.	€	WG
DSP1 Small 16 kW LT I110	146B2964	4.260,00	
DSP1 Small 25 kW LT I110	146B2965	4.890,00	
DSP1 Small 16 kW HT I110	146B2974	auf Anfrage	
DSP1 Small 25 kW HT I110	146B2975	5.270,00	
1 x Heizkreis sek./ ungemischt (nach oben)			
DSP1 Small 16 kW LT I110 HE	146B2966	5.140,00	
DSP1 Small 25 kW LT I110 HE	146B2967	5.200,00	
DSP1 Small 16 kW HT I110 HE	146B2976	5.450,00	
DSP1 Small 25 kW HT I110 HE	146B2977	5.520,00	
1x Heizkreis und 1x Trinkwassererwärmung (nach oben)			
DSP1 Small 16 kW LT I110 HE TWE	146B2968	4.970,00	
DSP1 Small 25 kW LT I110 HE TWE	146B2969	5.930,00	
DSP1 Small 16 kW HT I110 HE TWE	146B2978	6.050,00	32
DSP1 Small 25 kW HT I110 HE TWE	146B2979	6.110,00	
1x Heizkreis, 1x Trinkwassererwärmung ungemischt und 1x Fußbodenheizung gemischt			
DSP1 Small 16 kW LT I110 HE TWE FBH	146B2970	auf Anfrage	
DSP1 Small 25 kW LT I110 HE TWE FBH	146B2971	6.890,00	
DSP1 Small 16 kW HT I110 HE TWE FBH	146B2980	7.180,00	
DSP1 Small 25 kW HT I110 HE TWE FBH	146B2981	7.220,00	
1x Trinkwassererwärmung und 1x Fußbodenheizung			
DSP1 Small 16 kW LT I110 TWE FBH	146B2972	6.460,00	
DSP1 Small 25 kW LT I110 TWE FBH	146B2973	auf Anfrage	
DSP1 Small 16 kW HT I110 TWE FBH	146B2982	6.620,00	
DSP1 Small 25 kW HT I110 TWE FBH	146B2983	6.680,00	

SCHALTPLAN

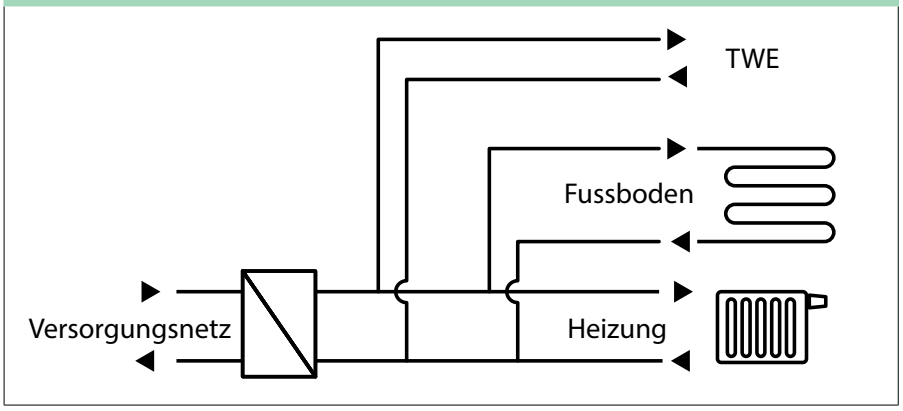



Technische Parameter:

max. Leistung:	~ 25 kW (bei sekundär ΔT=20K)
max. zulässige Vorlauftemperatur primär	95/130 °C (LT/HT-Version)
max. Betriebsdruck primär:	16 bar(g)
Nenndruckstufe primär:	PN 16
max. Durchflussmenge primär:	1,0 m³/h
max. zulässige Vorlauftemperatur sekundär:	95 °C
max. Betriebsdruck sekundär:	3 bar(g) gem. Sicherheitsventil
Nenndruckstufe sekundär:	PN 6
max. Durchflussmenge sekundär:	1,1 m³/h

Medien:
Heizungswasser gem. FW 510 bzw. VDI 2035 490

Abmessungen:
max. B/H/T: 490/1011-1491/331 mm

Gewicht: 45 .. 58 kg

Anschlüsse:
primär: DN 20 (ISO 228/1 Aussengewinde flachdichtend)
sekundär: DN 25 (Rp Innengewinde 1“)

Wärmedämmung:
EPP Cover als Verkleidung +
Weichschaumdämmung für Rohre, ~ 75% GEG, entspricht Dämmklasse 4 nach DIN EN ISO 12828

Abdeckung/Verkleidung:
Stahlblech, pulverbeschichtet weiß, RAL 9010

Elektroanschluss: 230 V AC / 4,0 A

DSA1 MINI (ECL 210 / 310)

Einbaufertig vormontierte geschweißte Fernwärme-Übergabestation DSA1 MINI für Nah- und Fernwärmenetze, die im Nieder- oder Hochtemperaturbereich arbeiten – kompakt gebaut, komplett wärmegedämmt, für die Wandmontage und Leistungen bis ca. 150 kW. Die DSA1 MINI gibt es verschiedensten Standard- und Stadtwerkeausführungen. Die Anschlüsse auf der Primärseite sind rechts oder links wählbar.

HINWEIS: Preise und Lieferzeiten auf Anfrage.
Die DSA1 MINI wird kunden- bzw. auftragsbezogen konfiguriert und angeboten.
Sprechen Sie hierzu unsere Fachberater bzw. das Kundenservicecenter an.



SCHALTPLAN

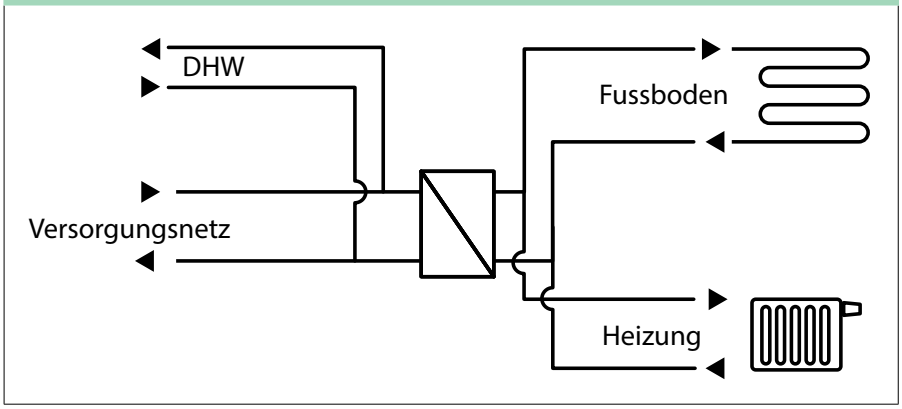

Technische Parameter:

max. Leistung:	~ 150 kW
max. zulässige Vorlauftemperatur primär:	95 - 140 °C (je nach Version)
max. Betriebsdruck primär:	16 - 25 bar(g) (je nach Version)
Nenndruckstufe primär:	PN 16 oder PN 25
max. Durchflussmenge primär:	2,5 m^3/h
max. zulässige Vorlauftemperatur sekundär:	95 °C
max. Betriebsdruck sekundär:	3 bar(g) gem. Sicherheitsventil
Nenndruckstufe sekundär:	PN 6
max. Durchflussmenge sekundär:	6,0 m^3/h
Medien:	Heizungswasser gem. FW 510 bzw. VDI 2035

Abmessungen:
max. B/H/T: 680-1100/988-1414/482 mm

Gewicht: 45 .. 72 kg

Anschlüsse:
primär: DN 25 (optional Flansch, Anschweißende; ISO 228/1 Aussengewinde, flachdichtend je nach Version)
sekundär: DN 25/32/40 (optional Flansch, Rp Innengewinde 1“ - 1½“ je nach Version)

Wärmedämmung:
EPP Cover als Verkleidung, 100% GEG entspricht Dämmklasse 6 nach DIN EN ISO 12828

Elektroanschluss: 230 V AC / 6,3 A

DSE Übergabestationen (geschweißt)



Danfoss fertigt Nah- und Fernwärmeübergabestationen individuell nach Kundenwunsch, entsprechend den Richtlinien der AGFW und der DIN 4747 sowie den technischen Anschlussbedingungen (TAB) der Fernwärme-Versorgungsunternehmen.
Unter Berücksichtigung der Druckgeräte- und Maschinenrichtlinie sind die Anlagen CE-konform und erhalten eine entsprechende Konformitätserklärung. Kompakt auf einem Rahmengestell, anschlussfertig verrohrt, elektrisch verdrahtet und auf Wunsch wärmegedämmt nach GEG 2020 mit PU-Hartschaumisolierschalen bis 135 °C belastbar (max. DN 100).

HINWEIS: Preise und Lieferzeiten auf Anfrage.
Die DSE Übergabestation wird kunden- bzw. auftragsbezogen konfiguriert und angeboten.
Sprechen Sie hierzu unsere Fachberater bzw. das Kundenservicecenter an.

Systemparameter:

Leistungsbereich:	bis ca. 5.000 kW
Max. zul. Betriebsdruck:	bis 40 bar
Max. zul. Betriebstemperatur:	bis 180 °C

Übergabestationen Typ DSE (Beispiele):

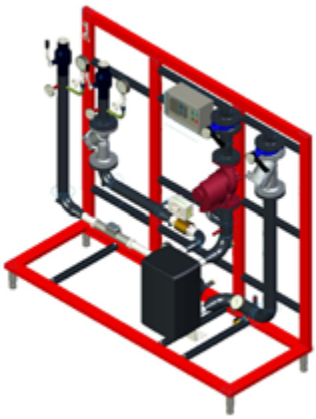

DSE I1B (H1)
Indirekte Fernwärmeübergabestation mit einem Sekundärheizkreis zum Anschluss der Hausheizung



DSE I1B (H2 bzw. HWS)
Indirekte Fernwärmeübergabestation mit 2 Sekundärheizkreisen zum Anschluss der Hausheizung mit 2 Regelkreisen oder optional der Hausheizung und der Trinkwassererwärmung

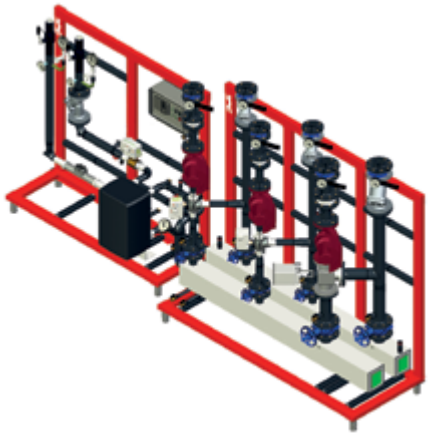

DSE I1B (H3 bzw. H2WS)
Indirekte Fernwärmeübergabestation mit 3 Sekundärheizkreisen zum Anschluss der Hausheizung und optional der Trinkwassererwärmung mit insgesamt 3 Regelkreisen



DSS1 (Dampf-Übergabestationen)

Fernwärmeübergabestationen der Baureihe DSS1 für das Primärmedium Dampf, Leistungsregelung durch Kondensatanstau, geschweißte Ausführung nach EN 287 mit Spezialanstrich, witterungsgeführter elektronischer Vorlauftemperaturregelung, einbaufertig auf Grundrahmen verrohrt und elektrisch verdrahtet. Je nach technischen Anschlussbedingungen werden zusätzliche besonders sicherheitsrelevante Komponenten eingebaut. Dampfübergabestationen werden immer individuell geplant und gefertigt. PN 16, 200 °C.

Typ	Leistung ca. [kW][1]	max. Massenstrom primär [kg/h]	max. Volumenstrom sekundär [m³/h]	Gewicht netto [kg]	Best.-Nr.	€	WG
DSS1 MAXI IT 040-040-0000-MD	100	150	4.3	220	148L2285	19.430,00	32
DSS1 MAXI IT 050-050-0000-MD	150	225	6.45	270	148L2286	20.580,00	
DSS1 MAXI IT 065-065-0000-MD	300	450	12.9	340	148L2287	auf Anfrage	
DSS1 MAXI IT 080-080-0000-MD	400	600	17.2	400	148L2288	27.170,00	
DSS1 MAXI IT 100-100-0000-MD	800	1200	34.4	500	148L2289	32.070,00	
DSS1 MAXI IT 125-125-0000-MD	1100	1650	47.3	660	148L2290	43.640,00	

Optionen

Typ	Best.-Nr.	€	WG
Sicherheitsthermostat (STB) AT70 (opt. ab 350kW)	640U4298	auf Anfrage	32
Tauchrohr für AT70, Ms, ½"x150 mm (<= 300kW)	004F1752	60,00	
Tauchrohr für AT70, Ms, ½"x200 mm (>= 400kW)	004F1754	64,60	
Vakuumbrecher VB21	004F3100	675,00	
Maximaldruckbegrenzer BCP3H (opt. ab 350kW)[2]	017B0038	338,00	01
Minimaldruckbegrenzer BCP3L (opt. ab 350kW)	017B0062	338,00	

SCHALTPLAN

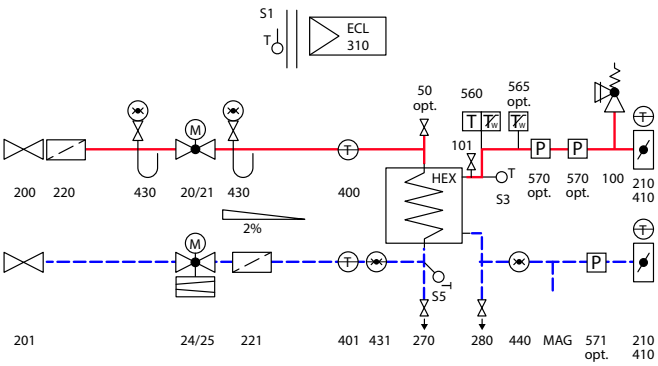

200 Faltenbalgabsperrventil
201 Kugelhähne
220 Schmutzfänger
221 Schmutzfänger (Feinsieb)
101 Entlüftung
20 Motorventil
21 Elektrischer Stellantrieb
24 Kombiregelventil
25 Elektrischer Stellantrieb
400 Maschinenthermometer 200 °C
401 Maschinenthermometer 120 °C
430 Manometer mit Absperrventil
431 Manometer
50 Vakuumbrecher (optional)
HEX Rohrbündelwärmeübertrager
270 Entleerung
280 Entleerung
560 Sicherheitsdoppelthermostat TW/STW
565 Sicherheitsthermostat STB (optional)
570 Maximaldruckbegrenzer (optional)
100 Sicherheitsventil
440 Manometer
MAG Anschluss Ausdehnungsgefäß
571 Minimaldruckbegrenzer (optional)
210 Absperrklappe
410 Integriertes Bimetallthermometer
S1 Außenfühler (lose beigelegt)
S3 Vorlauffühler
S5 Rücklauftemperaturbegrenzer
ECL310 Elektronischer Regler

Technische Parameter:

max. Leistung:	~ 1.100 kW
max. zulässige Vorlauftemperatur primär:	200 °C
max. Betriebsdruck primär:	12,4 bar(g)
Nenndruckstufe primär:	PN 16
max. Dampfmenge primär:	2.200 kg/h
max. zulässige Vorlauftemperatur sekundär:	110 °C
max. Betriebsdruck sekundär:	3 bar(g) gem. Sicherheitsventil
Nenndruckstufe sekundär:	PN 10
max. Durchflussmenge sekundär:	73,0 m³/h

Medien: Sattdampf bzw. Heizungswasser gem. FW 510 bzw. VDI 2035

Abmessungen:
max. B/H/T: 2460-3482/2088-2453/570-800 mm

Gewicht: 240 .. 680 kg

Anschlüsse:
primär Dampf: DN 40-125 (Flansch PN 16 EN 1092)
primär Kondensat: DN 20 (Flansch PN 16 EN 1092)
sekundär: DN 40-125 (Flansch PN 16 EN 1092)

Wärmedämmung:
PU-Hartschaum DH-Boxen für Sekundär- und Kondensatseite, 50% GEG entspricht Dämmklasse 3 nach DIN EN ISO 12828
Blechmantel/Mineralwolle für Wärmeübertrager (sowie dampfseitig als Zubehör)

Elektroanschluss: 230 V AC / 10,0 A

TYPENSCHLÜSSEL

Typ DSS1	IT	040	040	0000	MD
Basis Typ Danfoss Station Steam	Indirekt 1 Wärmeübertrager Rohrbündel (Tube&Shell)	Primär-nennweite Dampf	Sekundär-nennweite	keine weiteren Anschlüsse (Primär / Sekundäre)	Metallschaltschrank Danfoss ECL-Regler

[1] die Leistungsangaben sind ein mittlerer Wert für Sattdampftemperaturen zwischen 120…150 °C (~1-4 bar(g)) sowie einer Sekundärspreizung von dTK = 20K
[2] bei Anlagen ohne Entspannungstopf ist ein 2. Maximaldruckbegrenzer zu wählen

Preisliste Deutschland 01. Januar 2027 • Technische Änderungen und Irrtum vorbehalten.
Alle Preise sind unverbindliche Preisempfehlungen zuzüglich MwSt.

Link zur aktuellen digitalen Preisliste

SonoSelect 10 und **SonoSafe 10** sind kompakte Ultraschall- Wärmezähler.
Die Messgeräte sind für eine Zähler-Fernablesung (automatische Messwertablesung, AMR) ausgelegt.
Diese Energiezähler bestehen aus einem Ultraschall-Durchflusssensor, zwei Pt1000-Temperaturfühlern und einem Rechenwerk für Temperaturmessung, Durchfluss- und Energieberechnung.



Besondere Funktionen	SonoSelect 10	SonoSafe 10
Batterie	Batterielebensdauer 16 Jahre	
Flexibilität	• Vor- und Rücklauf vor Ort konfigurierbar • Energieeinheiten vor Ort konfigurierbar • Steckplatz für Kommunikationsmodule • 1,5m Kabellänge (PUR) zwischen Rechenwerk und Durchflusssensor ermöglichen eine flexible Installation, z.B. in Wohnungsstationen	• Vor- und Rücklauf vor Ort konfigurierbar • Energieeinheiten vor Ort konfigurierbar • Steckplatz für Kommunikationsmodule • 0,5 m Kabellänge (PVC) zwischen Rechenwerk und Durchflusssensor
Sicherheit	• EN1434 Klasse 2 + Durchfluss- und Energieberechnung alle 0,5 Sekunden • Die Manipulationsüberwachung löst einen Alarm aus, wenn das Messgerät unautorisiert geöffnet wird • Diagnosefunktion zur Sicherstellung der Zuverlässigkeit von Messdaten • IP65-Rechenwerk • Erkennung falscher Flussrichtung	• EN1434 Klasse 2 + Durchfluss- und Energieberechnung alle 2,0 Sekunden • Die Manipulationsüberwachung löst einen Alarm aus, wenn das Messgerät unautorisiert geöffnet wird • Diagnosefunktion zur Sicherstellung der Zuverlässigkeit von Messdaten • IP65-Rechenwerk • Erkennung falscher Flussrichtung
SonoApp	• Installationstool (Benutzerführung und Konfiguration, z.B. AMR, Puls, Einheiten, Änderung Einbauort Volumenteil Vor- bzw. Rücklauf) • Inbetriebnahmetool (Verbindung des Standorts mit der Seriennummer) • Betriebstool (Datenablese- und Displayfunktion + Diagnose)	

SonoSafe 10

MID konformitätsbewertet, max. Mediumstemperatur 95°C, Einbau im Rücklauf, PN16, inkl. Mbus

Typ	Nennweite [DN]	Nenndurchfluss [qp]	Anschluss	Baulänge [mm]	Spannungsversorgung				WG
					Batterie Best.-Nr.	€	230 V Best.-Nr.	€	
SonoSafe	15	1,5	G¾"A	110	014U0007	378,00	014U0363	412,00	08
	20	2,5	G1"A	130[1)]	014U0015	397,00	014U0367	424,00	
	25	3,5	G5⁄4"A	260	014U0023	658,00	014U0369	687,00	
	25	6,0	G5⁄4"A	260	014U0266	689,00	014U0371	717,00	

[1)] Für eine Länge von 190 mm Verlängerungsadapter 014U1957 (DN20 x G1 L = 60 mm) anschließen. Siehe Seite 376

SonoSelect10

Typ	Nennweite [DN]	Nenndurchfluss [qp]	Anschluss	Baulänge [mm]	Spannungsversorgung Batterie Best.-Nr.	€	230 V Best.-Nr.	€	WG
MID konformitätsbewertet, max. Mediumstemperatur 95°C, Einbau im Rücklauf, PN25, inkl. Mbus									
SonoSelect	15	1,5	G¾"A	110	014U0167	488,00	014U0451	497,00	08
	20	2,5	G1"A	130[1]	014U0171	514,00	014U0455	522,00	
	25	3,5	G5⁄4"A	260	014U0447	742,00	014U0459	790,00	
	25	6,0	G5⁄4"A	260	014U0272	815,00	014U0461	825,00	
MID konformitätsbewertet, max. Mediumstemperatur 95°C, Einbau im Rücklauf, PN25, inkl. Funk (wireless Mbus 868MHz)									
SonoSelect	15	1,5	G¾"A	110	014U0253	557,00	014U0340	568,00	08
	20	2,5	G1"A	130[1]	014U0325	auf Anfrage	014U0344	auf Anfrage	
	25	3,5	G5⁄4"A	260	014U0133	850,00	014U0346	auf Anfrage	
	25	6,0	G5⁄4"A	260	014U0336	auf Anfrage	014U0348	auf Anfrage	
MID konformitätsbewertet, max. Mediumstemperatur 130°C, Einbau im Rücklauf, PN25, inkl. Mbus									
SonoSelect	15	1,5	G¾"A	110	014U0421	512,00	014U0544	544,00	08
	20	2,5	G1"A	130[1]	014U0425	538,00	014U0548	564,00	
	25	3,5	G5⁄4"A	260	014U0427	805,00	014U0550	816,00	
	25	6,0	G5⁄4"A	260	014U0429	840,00	014U0552	851,00	
Kombinierte Ultraschall-Wärme- / Kältezähler SonoSelect 10, MID konformitätsbewertet (Wärmeregister) bzw. Kältezulassung PTB 17-22.001-DK (Kälteregister), max. Mediumstemperatur 95°C, Einbau im Rücklauf, PN16, inkl. Mbus									
SonoSelect	15	1.5	G¾"A	110	014U1301	540,00	014U1335	528,00	08
	20	2.5	G1"A	130[1]	014U1303	567,00	014U1304	803,00	
	25	3.5	G5⁄4"A	160	014U1304	803,00	014U1338	784,00	
	25	6.0	G5⁄4"A	260	014U1305	876,00	014U1339	821,00	

SonoMeter 40



ist ein kompakter Ultraschall- Wärmezähler. Die Messgeräte sind für eine Zähler-Fernablesung (automatische Messwertablesung, AMR) ausgelegt. Diese Energiezähler bestehen aus einem Ultraschall-Durchflusssensor, zwei Pt500-Temperaturfühlern und einem Rechenwerk für Temperaturmessung, Durchfluss- und Energieberechnung.
MID konformitätsbewertet, max. Mediumstemperatur 130°C, Einbau im Rücklauf, PN25, inkl. Mbus, Energieeinheit MWh, beide Temperaturfühler als Tauchfühler ausgeführt

Typ	Nennweite [DN]	Nenn-durchfluss [qp]	Anschluss	Baulänge [mm]	Spannungsversorgung Batterie Best.-Nr.	€	230 V Best.-Nr.	€	WG
Sono40 HE	15[2] [3]	1,5	G¾"A	110	187F2002	518,00	187F2078	556,00	08
	20[2] [3]	2,5	G1"A	190	187F2008	578,00	187F2079	617,00	
	25[2]	3,5	G5⁄4"A	260	187F2010	844,00	187F2080	883,00	
	25[2]	6,0	G5⁄4"A	260	187F2012	876,00	187F2081	914,00	
	40[2]	10	G2"A	300	187F2014	1.070,00	187F2082	1.120,00	
	50[2]	15	Flansch	270	187F2018	1.560,00	187F2083	1.600,00	
	65	25		300	187F2020	2.300,00	187F2072	2.340,00	
	80	40		300	187F2022	2.620,00	187F2074	2.660,00	
	100	60		360	187F2024	3.280,00	187F2076	3.310,00	

HINWEISE:
Für andere Ausführungen, z.B. Kommunikation über Funk nach OMS Standard, Modbus RTU oder BACnet, wenden sie sich bitte direkt an unsere Verkaufsabteilung. E-Mail: cs@danfoss.de
Passende Verschraubungen, Tauchhülsen und Kombinationen siehe Seite 376

[1] Für eine Länge von 190 mm Verlängerungsadapter 014U1957 (DN 20 x G1) anschließen.
[2] Energieeinheit bei Spannungsversorgung Batterie kWh.
[3] bei Spannungsversorgung Batterie ist nur der Vorlauffühler als Tauchfühler ausgebildet

Anschweißenden oder Anschraubenden

Verschraubungen, Set = 2 Stk. Inkl. Überwurfmuttern, Nippel und Dichtungen

Zähler [qp]	Rohrleitung [DN]	Verschraubungsset Dimension [mm]	Best.-Nr.	€	WG
1,5	15	Verschraubungsset DN 15 G ¾" - R ½" PN 25 130°C	087G6071	12,90	08
2,5	20	Verschraubungsset DN 20 G 1" - R ¾" PN 25 130°C	087G6072	19,30	
3,5 + 6,0	25	Verschraubungsset DN 25 G 1¼" - R 1" PN 25 130°C	087G6073	34,90	
10	40	Verschraubungsset DN 40 G 2B - R 1 ½" PN 25 130°C	087G6074	76,20	
15-60	Gegenflansch, Dichtungen und Schrauben bauseits				

Tauchhülsen für Ø5,2 mm Tauchfühler

Tauchhülsen, für 5,2mm Temperaturfühler, max. 200°C, 2 Stk./Pkg.

Zähler [qp]	Rohrleitung [DN]	Verschraubungsset Dimension [mm]	Best.-Nr.	€	WG
10	40 bis 50	85 mm Messing PN 16	087G6055	144,00	08
15		85 mm Edelstahl PN 25	087G6057	168,00	
25	65 bis 80	120 mm Messing PN 16	087G6056	158,00	
40		120 mm Edelstahl PN 25	087G6058	177,00	
60	100	155 mm Edelstahl PN 25	087G6059	196,00	
< 60	125-150	210 mm Edelstahl PN 25	087G6060	220,00	

HINWEIS: Für detaillierte technische Beratung sowie Angebote wenden sie sich bitte direkt an unsere Verkaufsabteilung. E-Mail: cs@danfoss.de

Zubehör

Ausführung	Best.-Nr.	€	WG
Adapter zum direkten Fühlereinbau R ½" auf M 10x1 (konisch)	014U1941	15,20	08
Adapter zum direkten Fühlereinbau G ½" auf M 10x1 (flachdichtend mit Kupferdichtung)	087G6075	16,10	
Kugelhahn mit Direktfühleranschluss DN 15 Rp ½"	187F0593	38,20	
Kugelhahn mit Direktfühleranschluss DN 20 Rp ¾"	187F0592	47,80	
Kugelhahn mit Direktfühleranschluss DN 25 Rp 1"	187F0591	93,60	
Verlängerungsadapter 60 mm für DN 20 x G 1"	014U1957	auf Anfrage	

Thermostatisch geregelte Durchfluss-Systeme, Übersicht 380
Akva Lux II 381
Termix One-B 382
Termix BV 383
Termix One Solar 384
Elektronisch geregelte Durchfluss-Systeme, Übersicht 385
Termix ThermoDual® FLS Mini 386
ThermoDual®-FLS-COMBI wandhängend 387
ThermoDual®-FLS bodenstehend 388
Speicherladesysteme, Übersicht 390
Speicherladesystem ThermoDual®-S (100) 391
Speicherladesystem ThermoDual®-S (200-1000) 392
Speicherladesystem mit integrierter Verweilzeit 394
Speicherladesystem Legiomin® 394
Zirkulationsmodule 395
Mikroprozessorgesteuerte Trinkwarmwasser-Regelung 395
ThermoDual®-CM 398
MultiHeat 400
Zirkulationsmodule 402
ThermoDual®-CIR 402
Anti-Legionellensysteme 404
ThermoClean®-DL 404
Speicher 405
Trinkwasserspeicher Edelstahl, Typ SE 405
Trinkwasserspeicher Edelstahl, Typ SES 406
Speicher Trinkwassererwärmer Edelstahl, Typ SE-RG 406
Speicher-Trinkwassererwärmer emailliert, Typ W-E 407
Heizwasser-Pufferspeicher, Serie PSS 407



Thermostatisch geregelte Durchfluss-Systeme, Übersicht

Durchflusswassererwärmer sorgen jederzeit sofort für warmes Trinkwasser aber nur dann, wenn es tatsächlich gebraucht wird. Beim Öffnen einer Zapfstelle, fließt kaltes Trinkwasser durch ein Rohr in den Plattenwärmeübertrager des Gerätes. Hier wird das kalte Trinkwasser durch Heizwasser eines Solar-, Biomasse- oder eines anderen wasserbasierten Heizsystems erwärmt, mit dem Ergebnis einer kontinuierlichen Trinkwarmwasser-Versorgung.



Akva Lux II



Termix One-B



Termix BV



Termix One Solar

Warmwasserleistung [kW]	43-62	29-90	77-222	29 - 90
Regelung PWH	thermostatisch + hydraulisch	thermostatisch		
Bauart	wandhängend			
Nenndruck PN [bar]	16/16	16/10	16	10/10
Max.Vorlauf-temperatur [°C]	120		120	100
Seite	381	382	383	384

HINWEIS: Maximale FW Vorlauftemperatur in Abhängigkeit der höchstzulässigen Betriebstemperatur in der TWE-Anlage und der Heizungs-Hausanlage muss die Temperaturabsicherung nach DIN 4747 erfolgen. Wir beraten Sie gerne welche Ausstattung der Station zu wählen ist.



Akva Lux II

Kompakt gebaute und komplett wärmegedämmte Frischwasserstation zur dezentralen und bedarfsgerechten Trinkwassererwärmung im Durchfluss-Prinzip.
Der Wärmeübertrager für PWH ist als Standartvariante in Kupfer oder in StS Ausführung als kupferfreier, Volledelstahlwärmeübertrager zu bekommen.

Typ	Best.-Nr.	€	WG
Akva Lux II Typ 1, Wärmedämmung	145G0091	1.180,00	33
Akva Lux II Typ 2, Wärmedämmung	145G0092	1.230,00	
Akva Lux II Typ 1, Wärmedämmung, Abdeckhaube	145G0103	1.360,00	
Akva Lux II Typ 2, Wärmedämmung, Abdeckhaube	145G0104	1.430,00	
Akva Lux II Typ 1, StS, Wärmedämmung	145G0273	1.340,00	
Akva Lux II Typ 2, StS, Wärmedämmung	145G0264	1.460,00	
Akva Lux II Typ 3, Wärmedämmung	145G0341	1.340,00	
Akva Lux II Typ 3, Wärmedämmung, Abdeckhaube	145G0342	1.530,00	

Zubehör (lose beigelegt)	Best.-Nr.	€	WG
Zirkulationsrohrset ohne Pumpe, Bauseits	004U8442	83,40	33
PWC Sicherheitsventilset 10 bar inkl. Anschlussrohr	004U8554	142,00	
Abdeckhaube weiss Lackiert H463/B310/T210	004U8663	163,00	
Erweiterungsmodul PWH für Akva Lux II, 11/13,5kW	145H2190	980,00	
Erweiterungsmodul PWH für Akva Lux II, 18/21kW	145H2160	1.100,00	

HYDRAULIKSCHEMA - Beispiel

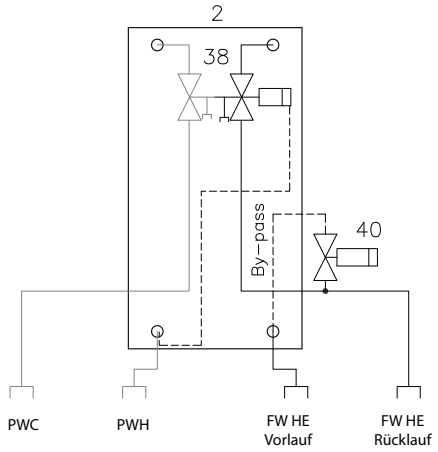

2 Plattenwärmeübertrager XB06H-1 ...
38 Redan PTC2+P-Regler
40 Danfoss F JVR für Bypass/PWH-C.

Technische Parameter:

Druckstufe:	PN 16
Netz, Vorlauftem.:	T_{max} = 120 °C
Lot (Wärmeübertrager):	Kupfer

Gewicht einschl. Verkleidung:
(einschl. Verpackung)

Typ 1:	8 kg
Typ 2:	9 kg

Verkleidung: Stahlblech in weiß lackierter Ausführung

Abmessungen (mm):

Mit Wärmedämmung:	H 463 x B 306 x T 190
Mit Wärmedämmung und Abdeckhaube:	H 463 x B 310 x T 210

Anschlussdimensionen:

FW + PWC + PWH:	R ¾" (AG)
PWH-C:	R ½" (AG)

PWH: Leistungsbeispiele, 10 °C/50 °C

Akva Lux II	PWH Leistung [kW]	Vorlauf Primär [°C]	Rücklauf Primär [°C]	Druckverlust Primär[1] [kPa]	Durchfluss Primär [l/h]	Zapfmenge [l/min]
Typ 1 XB06H-1 26	50	65	22	35	1000	18
	57	70	21			20
Typ 2 XB06H-1 40	56	65	21	36	1100	20
	64	70	20			23
Typ 3 XB06H+1 60	43	55	21	35		15
	53	60	18			19
	62	65	16			22

[1] ohne Wärmemengenzähler

Preisliste Deutschland 01. Januar 2027 • Technische Änderungen und Irrtum vorbehalten.
Alle Preise sind unverbindliche Preisempfehlungen zuzüglich MwSt.

Link zur aktuellen digitalen Preisliste

Termix One-B

Kompakt gebaute und komplett wärmegedämmte Frischwasserstation zur dezentralen und bedarfsgerechten Trinkwassererwärmung im Durchfluss-Prinzip.

Typ inkl. Abdeckhaube	Best.-Nr.	€	WG
Termix One-B, Typ 1 mit Verkleidung	004U3046	918,00	33
Termix One-B, Typ 2 mit Verkleidung	004U3047	940,00	
Termix One-B, Typ 3 mit Verkleidung	004U3048	1.040,00	
Termix One-B, Typ 1 mit Verkleidung und Sicherheitsventil (10,0 bar)	004U3049	1.060,00	
Termix One-B, Typ 2 mit Verkleidung und Sicherheitsventil (10,0 bar)	004U3050	1.090,00	
Termix One-B, Typ 3 mit Verkleidung und Sicherheitsventil (10,0 bar)	004U3051	1.130,00	
Termix One-B Type 1 mit Wärmedämmung	144B3398	887,00	
Termix One-B Type 2 mit Wärmedämmung	144B3399	907,00	
Termix One-B Type 1 mit Wärmedämmung und Sicherheitsventil	144B3401	951,00	
Termix One-B Type 2 mit Wärmedämmung und Sicherheitsventil	144B3402	972,00	

Zubehör (lose beigelegt)	Best.-Nr.	€	WG
4 St. Kugelhähne ¾" x 76 mm IG/AG (2 St. DVGW, 2 St. Rote Primärseitig)	004U3092	120,00	33

HYDRAULIKSCHEMA - Beispiel

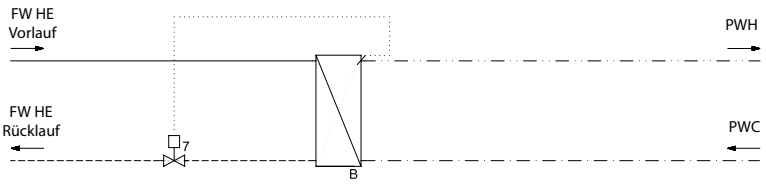

Termix One-B mit Sicherheitsventil

B Plattenwärmeübertrager PWH
7 Thermostatischer Temperaturregler



Technische Parameter:

Nenndruck:	PN 16/10
Netz-Vorlauftemperatur:	T_{max} = 120 °C
Lot (Wärmeübertrager):	Kupfer
Gewicht einschl. Verkleidung: (einschl. Verpackung)	10-12 kg
Verkleidung:	Blech, lackiert

Abmessungen (mm):

Ohne Verkleidung:	
H 428 x B 312 x T 155	(Typ 1 + 2)
H 468 x B 312 x T 155	(Typ 3)
Mit Verkleidung:	
H 430 x B 315 x T 165	(Typ 1 + 2)
H 470 x B 315 x T 165	(Typ 3)
Mit Wärmedämmung:	
H 435 x B 355 x T 195	(Typ 1 + 2)

Anschlussdimensionen:

FW+ PWC + PWH:	G ¾" (AG)

PWH: Leistungsbeispiele, 10 °C/50 °C

Termix One-B	PWH Leistung [kW]	Vorlauf Primär [°C]	Rücklauf Primär [°C]	Druckverlust Primär[1] [kPa]	Durchfluss Primär [l/h]	Zapfmenge [l/min]
Typ 1 (XB04-2-16/16)	29,3	60	22,9	20	703	10,5
	38,2	60	24,2	45	951	13,7
	37,8	70	18,6	20	655	13,6
Typ 2 (XB04-2-16/16)	34,7	60	23,7	20	852	12,4
	38,2	60	24,2	40	951	13,7
	45,1	70	19,4	20	793	16,2
Typ 3 (XB04-2-26/26)	60,0	60	23,7	35	1473	21,3
	66,0	60	24,2	45	1644	23,8
	80,0	70	19,5	35	1410	28,8
	90,0	70	20,1	45	1605	32,3

[1] ohne Wärmemengenzähler

Termix BV

Kompakt gebaute Frischwasserstation mit wärmegedämmten Rohren und wärmegedämmtem Wärmeübertrager zur dezentralen und bedarfsgerechten Trinkwassererwärmung im Durchflussprinzip im größeren Leistungsbereich.



Typ	Best.-Nr.	€	WG
Termix BV Typ 2 T-CP with AVTB 20	144H3158	1.670,00	33
Termix BV Typ 3 T-CP with AVTB 20	144H3159	1.720,00	
Termix BV Typ 4 T-CP with AVTB 20 + AVTB 15	144H3160	2.230,00	
Termix BV Typ 5 T-CP with AVTB 20 + AVTB 20	144H3161	2.250,00	
Termix BV Typ 6 T-CP with AVTB 20 + AVTB20	144H3162	2.820,00	
Termix BV Typ 7 T-CP with AVTB 20 + AVTB 20	144H3163	2.930,00	
Termix BV Typ 8 T-CP with AVTB 20 + AVTB 25	144H3164	3.130,00	

Zubehör (lose beigelegt)	Best.-Nr.	€	WG
Verkleidung in weiß lackiertem Stahlblech	144B3952	434,00	33
Verkleidung für Termix BV, Typ 6 in weiß lackiertem Stahlblech	144B3951	462,00	
Verkleidung für Termix BV, Typ 7-8 in weiß lackiertem Stahlblech	144B3941	474,00	
Sicherheitsventil Termix BV, Type 2-8	144B3370	140,00	
Thermostatisches Zirkulationsventil MTCV und Rückschlagventil für Termix BV, Typ 2-5	144B3950	231,00	
Thermostatisches Zirkulationsventil MTCV und Rückschlagventil für Termix BV, Typ 6-8	144B3371	279,00	

HYDRAULIKSCHEMA - Beispiel

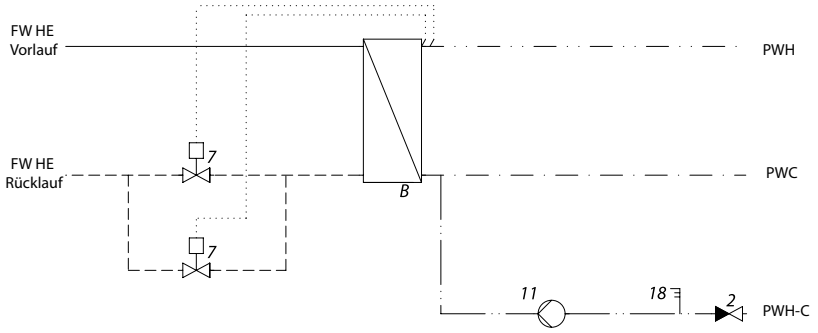

B TWW-Wärmeübertrager
2 Rückschlagventil
7 Thermostatventil
11 Zirkulationspumpe
18 Thermometer

Technische Parameter:

Druckstufe:	PN 16
Netz, Vorlauftem.:	T_{max} = 120 °C
PWC statischer Druck :	p_{min} = 0,5 bar
Lot (Wärmeübertrager):	Kupfer
Gewicht einschl. Verkleidung: (einschl. Verpackung)	20 - 40 kg
Verkleidung:	Stahlblech in weiß lackierter Ausführung

Abmessungen (mm):

ohne Verkleidung:	
(Typ 2-5)	H 800 x B 510 x T 240
(Typ 6-8)	H 1000 x B 800 x T 340
Mit Abdeckhaube:	
(Typ 2-5)	H 800 x B 540 x T 360
(Typ 6-8)	H 1000 x B 950 x T 525

Anschlussdimensionen:

FW + PWC + PWH:	Rp 1" (IG)
PWH-C:	Rp ¾" (IG)

PWH: Leistungsbeispiele, 10 °C/50 °C

Termix BV[2]	PWH Leistung [kW]	Vorlauf Primär [°C]	Rücklauf Primär [°C]	Druckverlust Primär[1] [kPa]	Zapfmenge [l/min]
BV-2T-CP	77	70	20	45	27.6
BV-3T-CP	93	70	20	45	33.3
BV-4T-CP	122	70	20	45	43.7
BV-5T-CP	157	70	20	45	56.3
BV-6T-CP	150	70	19	45	53.8
BV-7T-CP	160	70	18	45	57.4
BV-8T-CP	222	70	19	45	79.6

[1] ohne Wärmemengenzähler
[2] T-CP=thermostatische Regelung

Preisliste Deutschland 01. Januar 2027 • Technische Änderungen und Irrtum vorbehalten.
Alle Preise sind unverbindliche Preisempfehlungen zuzüglich MwSt.

Link zur aktuellen digitalen Preisliste

Termix One Solar

Kompakt gebaute Frischwasserstation zur dezentralen und bedarfsgerechten Trinkwassererwärmung im Durchfluss-Prinzip, für den Betrieb mit Solarthermie.

Typ	Best.-Nr.	€	WG
Termix One Solar, Typ 1 mit Verkleidung	144H1086	1.620,00	33
Termix One Solar, Typ 2 mit Verkleidung	144H1087	1.640,00	
Termix One Solar, Typ 3 mit Verkleidung	144H1088	1.710,00	

Zubehör (lose beigelegt)	Best.-Nr.	€	WG
Zirkulationsset Termix One Solar (lose beigelegt)	004U3055	647,00	33
Sicherheitsventil 10 bar (lose beigelegt)	004U3093	95,40	



HYDRAULIKSCHEMA - Beispiel

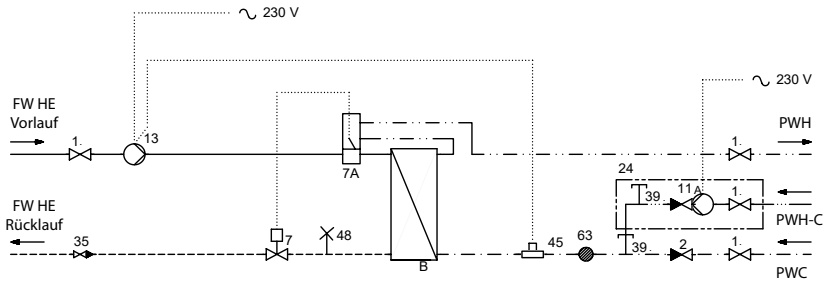

B Plattenwärmeübertrager PWH
1 Kugelhahn
2 Rückschlagventil
7 Thermostatischer Temperaturregler
7A Fühlerakzelerator
11 Zirkulationspumpe
13 Ladepumpe
35 Kugelhahn / Rückschlagventil
39 Anschluss geschlossen
45 Durchflussschalter
63 Schmutzfänger
Optional:
24 Zirkulationsset (lose beigelegt)

Technische Parameter:

Druckstufe:	PN 10
Netz-Vorlauftemp.:	T_{max} = 110 °C
Lot (Wärmeübertrager):	Kupfer
Gewicht einschl. Verkleidung: (einschl. Verpackung)	20 kg
Verkleidung:	Blech, grau lackiert
Elektrischer Anschluss:	230 V AC
Abmessungen (mm):	
Ohne Verkleidung:	H 770 x B 312 x T 155
Mit Verkleidung:	H 770 x B 315 x T 165
Abmessungen mit Zirkulation (mm):	
Ohne Verkleidung:	H 960 x B 400 x T 190
Mit Verkleidung:	H 960 x B 400 x T 190
Anschlussdimensionen:	
Alle Anschlüsse:	Rp ¾" (IG)

PWH: Leistungsbeispiele, 10 °C/50 °C

Termix One Solar	PWH Leistung [kW]	Vorlauf Primär [°C]	Rücklauf Primär [°C]	Druckverlust Primär[1] [kPa]	Durchfluss Primär [l/h]	Zapfmenge [l/min]
Typ 1 (XB04-2-16/16)	29,3	60	22,9	20	703	10,5
	38,2	60	24,2	45	951	13,7
	37,8	70	18,6	20	655	13,6
Typ 2 (XB04-2-16/16)	34,7	60	23,7	20	852	12,4
	38,2	60	24,2	40	951	13,7
	45,1	70	19,4	20	793	16,2
Typ 3 (XB04-2-26/26)	60,0	60	23,7	35	1473	21,3
	66,0	60	24,2	45	1644	23,8
	80,0	70	19,5	35	1410	28,8
	90,0	70	20,1	45	1605	32,3

[1] ohne Wärmemengenzähler

Elektronisch geregelte Durchfluss-Systeme, Übersicht

Durchflusswassererwärmer sorgen jederzeit sofort für warmes Trinkwasser - aber nur dann, wenn es tatsächlich gebraucht wird. Beim Öffnen einer Zapfstelle strömt kaltes Trinkwasser in den Plattenwärmeübertrager des Systems. Hier wird das kalte Trinkwasser durch Fernwärme oder ein anderes wasserbasiertes Heizmedium erwärmt, mit dem Ergebnis einer kontinuierlichen Trinkwarmwasser-Versorgung.



Termix ThermoDual® FLS Mini



ThermoDual®-FLS-COMBI



ThermoDual®-FLS

Warmwasserleistung [kW]	bis zu 77	70-245	140-455
Regelung PWH	elektronisch		
Bauart	wandhängend		bodenstehend
Seite	386	387	388

Termix ThermoDual® FLS Mini

NEU



Trinkwasser Durchflusssystem auf Wandgestell komplett verrohrt und verdrahtet. Primärseite und Trinkwasserseite in Edelstahl bzw. Messing. Regelung der Trinkwassertemperatur durch Drehzahländerung-/Regelung der Heizungspumpe.

Kompaktes Trinkwasser Durchflusssystem, bestehend aus:

- Kupfer gelötetem Plattenwärmeübetrager Serie XB als Durchflusswassererwärmer, CE geprüft
- Durchflusssensor zur Bedarfserkennung
- Hocheffizienz-Heizungspumpe und Hocheffizienz-Zirkulationspumpe aus Edelstahl, Energie-Effizienz-Index (EEI) <= 0,23
- microprozessorgesteuerter Regelung für konstante Trinkwarmwassertemperatur, bedarfsoptimierter Leistungsregelung der Umwälzpumpen, komplett verdrahtet
- Absperrarmaturen
- Thermometer
- Sicherheitsventil
- Wandplatte/-gestell
- Warmedämmung Hardcover aus expandiertem Polypropylen (EPP)

Typ Termix	Leistung [kW]	Vmax Kaltwasser [m³/h]	Best.-Nr.	€	WG
FLS Mini - ECL 310	bis 77	1,3	144H3489	3.840,00	33
FLS Mini - ohne Zirkulation			144H3583	3.360,00	

Zubehör	Best.-Nr.	€	WG
Zirkulationsset mit Pumpe	144H3646	480,00	33

HYDRAULIKSCHEMA - Beispiel

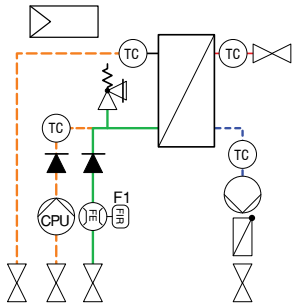

Technische Parameter:
max. zul. Betriebstemperatur:
primär, sekundär: 90 °C
max. zul. Betriebsüberdruck:
primär, sekundär: 10 bar

Auslegungstemperaturen:
Primär: 70/25 °C
Sekundär: 10/60 °C

Leistung: bis zu 77 kW

Abmessungen (mm): H 640 x B 540 x T 335
Anschlussdimensionen: Rp ¾" (IG)
Gewicht: 25 kg

ThermoDual®-FLS-COMBI wandhängend



Trinkwasser Durchflusssystem auf Wandgestell komplett verrohrt und verdrahtet. Primärseite in Stahl; Trinkwasserseite in Edelstahl bzw. Messing. Regelung der Trinkwassertemperatur durch Drehzahländerung-/Regelung der Heizungspumpe. Standardsysteme mit Leistungszahlen nach DIN 4708.

Kompaktes Trinkwasser Durchflusssystem, bestehend aus:

- Gelötetem Plattenwärmeübetrager Serie XB als Durchflusswassererwärmer, CE geprüft
- Durchflusssensor zur Bedarfserkennung
- Hocheffizienz-Heizungspumpe und Hocheffizienz-Zirkulationspumpe, Energie-Effizienz-Index (EEI) <= 0,23
- microprozessorgesteuerter Regelung für konstante Trinkwarmwassertemperatur, bedarfsoptimierter Leistungsregelung der Umwälzpumpen, komplett verdrahtet
- Absperrarmaturen
- Thermometer
- Sicherheitsventil nach DIN 1988 (ohne Ausblasleitung)
- Wandplatte/-gestell
- Warmedämmung Hardcover aus expandiertem Polypropylen (EPP), 100% GEG

Typ ThermoDual®	Leistung [kW]	Vmax Kaltwasser [m³/h]	Gewicht (leer) [kg]	Best.-Nr.	€	WG
FLS-COMBI 070	70	1,2	31	004X1538	7.150,00	32
FLS-COMBI 130	130	2,3	34	004X1539	7.260,00	
FLS-COMBI 175	175	3,0	36	004X1540	7.680,00	
FLS-COMBI 245	245	4,2	43	004X1541	8.310,00	

HINWEIS: Die Systeme in dieser Tabelle sind auf Anfrage auch mit kupferfreien Wärmeübertragern komplett aus Edelstahl lieferbar.
Erforderliche Pufferspeicher zur Systemergänzung finden Sie auf Seite 407

HYDRAULIKSCHEMA - Beispiel

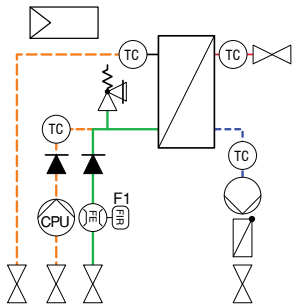

Technische Parameter:
max. zul. Betriebstemperatur:
primär, sekundär: 90 °C
max. zul. Betriebsüberdruck:
Primär, Sekundär: 10 bar

Auslegungstemperaturen:
Primär: 70/25 °C
Sekundär: 10/60 °C

Abmessungen (mm): H 867 x B 700 x T 298

Verbindungsset für einfachen Anschluss von Pufferspeichern der Serie PSS
bestehend aus 2 Stück Rohrbaugruppen, PN 6 - 100 °C, komplett mit Verschraubung, Anschlussflansch mit Schrauben und Muttern, allen Dichtungen und vorlaufseitiger Entlüftung. Ohne Wärmedämmung.

Für System			Pufferspeicher				Rohrverbindungsset			
Typ	Best.-Nr.	€	Typ	Inhalt [l]	Best.-Nr.	€	Typ	Best.-Nr.	€	WG
FLS-Combi 70	004X1538	7.150,00	PSS 300	300	641U1180	2.100,00	FLS 70 + PSS 300	146B2450	329,00	32
			PSS 500	500	641U1181	3.010,00	FLS 70/130 + PSS 500	146B2451	390,00	
FLS-Combi 130	004X1539	7.260,00	PSS 500	500	641U1181	3.010,00				
			PSS 750	750	641U1182	3.720,00	FLS 130 + PSS 750	146B2452	392,00	
FLS-Combi 175	004X1540	7.680,00	PSS 750	750	641U1182	3.720,00	FLS 175 + PSS 750	146B2453	421,00	
			PSS 1000	1000	641U1183	4.720,00	FLS 175 + PSS 1000	146B2454	463,00	
FLS-Combi 245	004X1541	8.310,00	PSS 750	750	641U1182	3.720,00	FLS 245 + PSS 750	146B2453	421,00	
			PSS 1000	1000	641U1183	4.720,00	FLS 245 + PSS 1000	146B2454	463,00	

ThermoDual®-FLS bodenstehend

Trinkwasser Durchflusssystem auf bodenstehendem Rahmen komplett verrohrt und verdrahtet.
Primärseite in Stahl; Trinkwasserseite in Edelstahl.
Unterschiedliche primärseitige Regelungsoptionen wählbar.

Kompaktes Trinkwasser Durchflusssystem, bestehend aus:

- Gelötetem Plattenwärmeübetrager Typ XB mit innovativer MicroPlate-Technologie als Durchflusswassererwärmer, CE geprüft
- Durchfluss-Sensor zur Bedarfserkennung
- Primärseitiger Regelung der Trinkwassertemperatur entweder mittels Durchgangsventil (optional mit Sicherheitsfunktion), Hocheffizienz-Heizungspumpe oder 3-Wege-Mischkreis mit Hocheffizienz-Heizungspumpe (EEI <= 0,23)
- Hocheffizienz-Zirkulationspumpe aus Edelstahl, Energie-Effizienz-Index (EEI) <= 0,23
- microprozessorgesteuerter Regelung für konstante Trinkwarmwassertemperatur, bedarfsoptimierter Leistungsregelung der Umwälzpumpen, komplett verdrahtet
  Konstanthaltung der Zapf- und Zirkulationstemperatur
- Absperrarmaturen
- Sicherheitsventil nach DIN 1988 (ohne Ausblasleitung)
- Rahmengestell, bodenstehend
- Wärmedämmung Hardcover aus PU-Hartintegralschaum, λ=0.029 W/mK, 100% GEG



HYDRAULIKSCHEMA - Beispiel

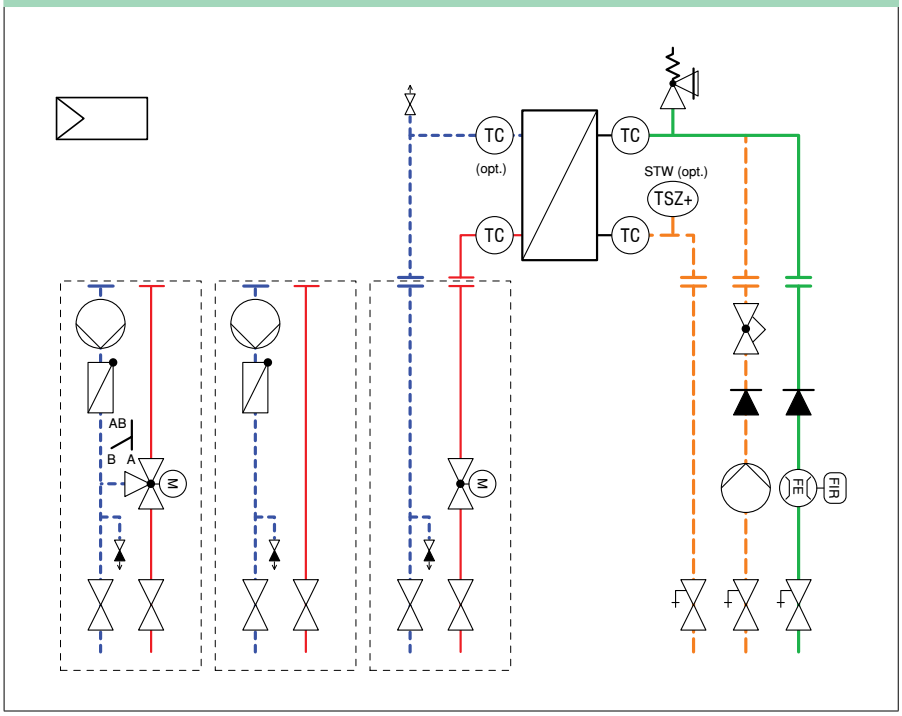

Technische Parameter:

max. zul. Betriebstemperatur:	
primär	s. nächste Seite
sekundär:	90 °C
max. zul. Betriebsüberdruck:	
primär	s. nächste Seite
sekundär:	10 bar

Auslegungstemperaturen:

Primär:	70/25 °C
Sekundär:	10/60 °C

Abmessungen (mm): H 1940 x B 900 x T 488

Primärseitige Regelungsvariante:

Durchgangsventil, Stellantrieb ohne Sicherheitsfunktion
max. zul. Betriebstemperatur / -überdruck (primär): 90 °C / 20 bar

Typ ThermoDual®-	Nennleistung [kW]	V HZG (VL 70 °C) [m³/h]	V PWH (10->60 °C) [m³/h]	V PWH-C (55->60 °C) [m³/h]	Gewicht (leer) [kg]	Best.-Nr.	€	WG
FLS 140	140	2,4	2,4	1,0	99	161L1081	14.280,00	32
FLS 210	210	3,8	3,6	1,5	100	161L1082	14.390,00	
FLS 280	280	5,1	4,8	2,0	107	161L1083	15.050,00	
FLS 350	350	6,3	6,0	2,5	111	161L1130	15.350,00	
FLS 420	420	7,8	7,2	3,0	120	161L1131	15.830,00	
FLS 455	455	8,0	7,8	3,3	126	161L1132	16.120,00	

Durchgangsventil, Stellantrieb mit Sicherheitsfunktion
max. zul. Betriebstemperatur / -überdruck (primär): 150 °C / 20 bar

Typ ThermoDual®-	Nennleistung [kW]	V HZG (VL 70 °C) [m³/h]	V PWH (10->60 °C) [m³/h]	V PWH-C (55->60 °C) [m³/h]	Gewicht (leer) [kg]	Best.-Nr.	€	WG
FLS 140	140	2,4	2,4	1,0	99	161L1084	14.840,00	32
FLS 210	210	3,8	3,6	1,5	100	161L1085	14.970,00	
FLS 280	280	5,1	4,8	2,0	107	161L1086	15.620,00	
FLS 350	350	6,3	6,0	2,5	111	161L1133	15.930,00	
FLS 420	420	7,8	7,2	3,0	120	161L1134	16.420,00	
FLS 455	455	8,0	7,8	3,3	126	161L1135	16.700,00	

Hocheffizienz-Heizungspumpe
max. zul. Betriebstemperatur / -überdruck (primär): 90 °C / 10 bar

Typ ThermoDual®-	Nennleistung [kW]	V HZG (VL 70 °C) [m³/h]	V PWH (10->60 °C) [m³/h]	V PWH-C (55->60 °C) [m³/h]	Gewicht (leer) [kg]	Best.-Nr.	€	WG
FLS 140	140	2,4	2,4	1,0	90	161L1088	14.000,00	32
FLS 210	210	3,8	3,6	1,5	93	161L1089	14.460,00	
FLS 280	280	5,1	4,8	2,0	98	161L1090	14.850,00	
FLS 350	350	6,3	6,0	2,5	102	161L1136	15.150,00	
FLS 420	420	7,8	7,2	3,0	106	161L1137	15.460,00	
FLS 455	455	8,0	7,8	3,3	112	161L1138	15.750,00	

3-Wege-Mischkreis mit Hocheffizienz-Heizungspumpe
max. zul. Betriebstemperatur / -überdruck (primär): 90 °C / 10 bar

Typ ThermoDual®-	Nennleistung [kW]	V HZG (VL 70 °C) [m³/h]	V PWH (10->60 °C) [m³/h]	V PWH-C (55->60 °C) [m³/h]	Gewicht (leer) [kg]	Best.-Nr.	€	WG
FLS 140	140	2,4	2,4	1,0	93	161L1091	14.930,00	32
FLS 210	210	3,8	3,6	1,5	96	161L1092	15.450,00	
FLS 280	280	5,1	4,8	2,0	102	161L1093	15.920,00	
FLS 350	350	6,3	6,0	2,5	107	161L1139	16.220,00	
FLS 420	420	7,8	7,2	3,0	116	161L1140	17.180,00	
FLS 455	455	8,0	7,8	3,3	122	161L1141	17.300,00	

HINWEIS:
V = Volumenstrom
HZG = Heizung (Primär); PWH = Trinkwarmwasser; PWH-C = Trinkwasser-Zirkulation
Erforderliche Pufferspeicher zur Systemergänzung finden Sie auf Seite 406

Auf der Basis langjähriger Erfahrung, patentrechtlich geschützter und bewährter Technologien, bietet Danfoss einzigartige Lösungen für die Trinkwasser-Erwärmung in Gebäuden. Die Speicherladesysteme ThermoDual®, Legiomin® und das Antilegionellen-System ThermoClean® von Danfoss zeichnen sich aus durch ein Höchstmaß an Leistungsfähigkeit, Komfort und Hygiene.



ThermoDual®-S / STS



Legiomin®-S



ThermoDual-CM

PWH Leistung [kW]	22 - 150	40 - 150	140 - 455
Regelung PWH	thermostatisch oder elektronisch[1)]	elektronisch[1)]	elektronisch
Seite	391	394	398

[1)] als Zubehör erhältlich

ThermoDual® ist ein kompakt gebautes und sehr leistungsfähiges Speicherladesystem zur Trinkwassererwärmung. Es verbindet die Vorteile eines Speicherwassererwärmers mit denen eines Durchflusswassererwärmers auf optimale Weise. Dank der sorgfältigen Auswahl aus hochwertigen Werkstoffen gefertigter Komponenten, erfüllt das System alle Anforderungen, die Normen und Regelwerke für die Behandlung von Trinkwasser erfordern.
Das Speicherladesystem ThermoDual® eignet sich deshalb besonders für den Einsatz in Krankenhäusern, Hotels, Restaurants und Sportanlagen sowie im Industrie- und Wohnungsbau, wo auch bei Entnahmespitzen jederzeit eine konstante Trinkwarmwassertemperatur gefordert wird. ThermoDual® ist vielseitig einsetzbar und kann über Nah- und Fernwärme, Brennwertkessel, Heiz-, Solar-, Prozess- oder Abwärmesysteme gespeist werden.



Speicherladesystem ThermoDual®-S (100)

Kompaktes Speicherladesystem für den kleinen Leistungsbereich. Behälter aus Edelstahl, komplett mit gelötetem Wärmeübertrager, Speicherladepumpe und Mengeneinstellventil. Wärmedämmung für Speicher und Wärmeübertrager.

Typ ThermoDual®	Speicher-Inhalt [l]	Leistung [kW]	NL-Zahl DIN 4708	Gewicht [kg]	Best.-Nr.	€	WG
S 100-22 VA	100	22	3	40	161L0976	4.860,00	32
S 100-44 VA	100	44	6	45	161L0977	4.900,00	

HINWEIS: Regler ohne Hilfsenergie finden Sie ab Seite 152

Technische Parameter:
max. zul. Betriebstemperatur:
primär 150 °C
sekundär: 95 °C
max. zul. Betriebsüberdruck:
Primär 25 bar
Sekundär: 10 bar

Auslegungstemperaturen:
Primär: 70/35 °C
Sekundär: 10/60 °C

Abmessungen: gem. Datenblatt

Speicherladesystem ThermoDual®-S (200-1000)

Kompaktes Speicherladesystem, bestehend aus:

- Edelstahl- Trinkwasserspeicher, komplett mit Wärmedämmung
- Gelöteter Plattenwärmeübertrager Serie XB mit innovativer MicroPlate-Technologie als Durchfluss-Wassererwärmer mit Wärmedämmung, CE-geprüft
- Hocheffizienz-Speicherladepumpe aus Edelstahl, Energie-Effizienz-Index (EEI) <= 0,23
- Mengeneinstellventil
- 2 Absperrarmaturen
- Speicherthermometer mit Edelstahltauchhülse
- Ladethermometer
- Sicherheitsventil nach DIN 1988 (ohne Ausblasleitung)
- Verrohrungssatz Edelstahl bzw. Rotguss (lose beigelegt)



HINWEIS:
Regler ohne Hilfsenergie finden Sie ab Seite 150
elektronische Regelungen , Primär- und Zirkulationsmodule finden Sie ab Seite 395

HYDRAULIKSCHEMA - Beispiel

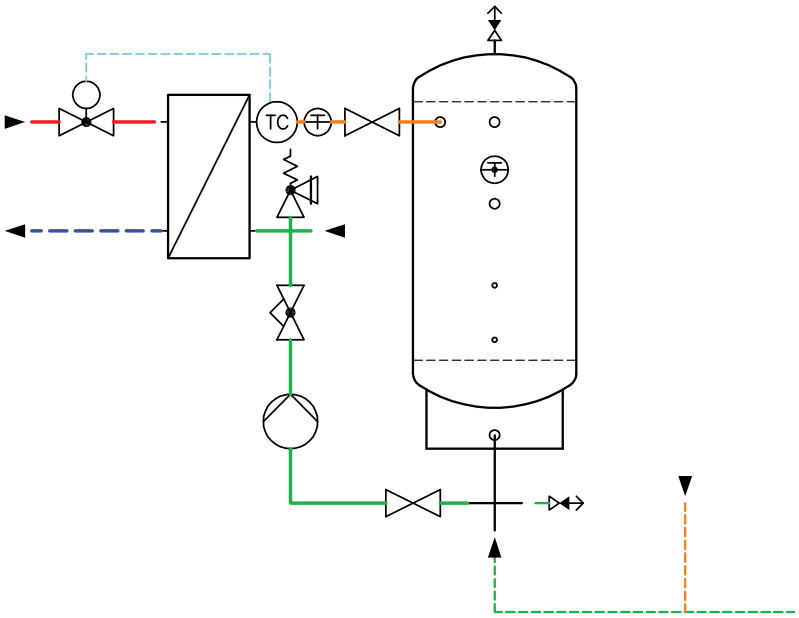

Technische Parameter:

max. zul. Betriebstemperatur:	
primär	150 °C
sekundär:	95 °C
max. zul. Betriebsüberdruck:	
Primär	25 bar
Sekundär:	10 bar

Auslegungstemperaturen:

Primär:	70/25 °C
Sekundär:	10/60 °C

Abmessungen: gem. Datenblatt

Typ ThermoDual®-S (200-1000)	Speicher-Inhalt [l]	Leistung [kW]	NL-Zahl DIN 4708	Gewicht [kg]	Best.-Nr.	€	WG
S 200-25	200	25	8	68	161L0978	6.620,00	32
S 200-40		40	11	69	161L0979	6.630,00	
S 200-60		60	15	70	161L0980	6.670,00	
S 200-80		80	20	71	161L0981	6.710,00	
S 300-25	300	25	11	72	161L0982	6.930,00	
S 300-40		40	17	73	161L0983	6.940,00	
S 300-60		60	23	74	161L0984	6.990,00	
S 300-80		80	29	75	161L0985	7.020,00	
S 300-100		100	35	77	161L0986	7.080,00	
S 300-130		130	43	79	161L0987	7.240,00	
S 350-25	350	25	12	79	161L0988	7.320,00	
S 350-40		40	18	80	161L0989	7.330,00	
S 350-60		60	26	81	161L0990	7.370,00	
S 350-80		80	34	82	161L0991	7.420,00	
S 350-100		100	40	84	161L0992	7.470,00	
S 350-130		130	48	86	161L0993	7.620,00	
S 500-25	500	25	15	93	161L0994	8.260,00	
S 500-40		40	21	94	161L0995	8.270,00	
S 500-60		60	30	95	161L0996	8.320,00	
S 500-80		80	39	96	161L0997	8.280,00	
S 500-100		100	48	98	161L0998	8.420,00	
S 500-130		130	63	100	161L0999	8.570,00	
S 500-150		150	72	103	161L1000	8.830,00	
S 650-40	650	40	25	125	161L1001	10.200,00	
S 650-60		60	34	126	161L1002	10.240,00	
S 650-80		80	43	127	161L1003	10.280,00	
S 650-100		100	52	129	161L1004	10.350,00	
S 650-130		130	67	131	161L1005	10.500,00	
S 650-150		150	77	134	161L1006	10.770,00	
S 750-40	750	40	27	140	161L1007	9.890,00	
S 750-60		60	36	141	161L1008	9.940,00	
S 750-80		80	45	142	161L1009	9.990,00	
S 750-100		100	55	144	161L1010	10.040,00	
S 750-130		130	70	146	161L1011	10.190,00	
S 750-150		150	80	149	161L1012	10.460,00	
S 900-60	900	60	40	146	161L1013	13.400,00	
S 900-80		80	49	147	161L1014	13.440,00	
S 900-100		100	59	149	161L1015	13.100,00	
S 900-130		130	74	151	161L1016	13.650,00	
S 900-150		150	84	154	161L1017	13.930,00	
S 1000-60	1000	60	43	161	161L1018	12.150,00	
S 1000-80		80	52	162	161L1019	12.190,00	
S 1000-100		100	62	164	161L1020	12.170,00	
S 1000-130		130	77	166	161L1021	12.380,00	
S 1000-150		150	87	169	161L1022	12.650,00	

HINWEIS: Die Systeme in dieser Tabelle sind auf Anfrage auch mit kupferfreien Wärmeübertragern komplett aus Edelstahl lieferbar.

Speicherladesystem mit integrierter Verweilzeit



Speicherladesystem Legiomin®

Das kompakte Speicherladesystem mit Edelstahlspeicher mit integrierter Verweilzeit für Trinkwarmwasser-Systeme, gelötetem Plattenwärmeübertrager und einbaufertiger Verrohrung einschließlich aller für die Montage erforderlichen Armaturen.

Es besteht aus:

- Edelstahl-Trinkwasserspeicher, Material 1.4571, komplett mit Wärmedämmung
- Gelöteter Plattenwärmeübertrager Serie XB mit innovativer MicroPlate-Technologie als Durchfluss-Wassererwärmer mit Wärmedämmung, CE-geprüft
- Hocheffizienz-Speicherladepumpe aus Edelstahl, Energie-Effizienz-Index (EEI) <= 0,23
- Mengeneinstellventil
- 2 Absperrarmaturen
- Speicherthermometer mit Edelstahltauchhülse
- Ladethermometer
- Sicherheitsventil nach DIN 1988 (ohne Ausblasleitung)
- Verrohrungssatz Edelstahl bzw. Rotguss (lose beigelegt)

Typ Legiomin®	Aufstellmaße			Anschlüsse		Gewicht[1] [kg]	Best.-Nr.	€	WG
	Höhe [mm]	Breite [mm]	Tiefe [mm]	PWC, PWH G (AG)	Hzg VR, RL [DN]				
S 350-100-60	1730	895	935	1½"	20[2]	88	161L1281	9.930,00	32
S 350-130-80						89	161L1283	9.980,00	
S 350-180-100						91	161L1284	10.040,00	
S 500-130-80	1770	895	1035			103	161L1285	10.560,00	
S 500-170-100						105	161L1286	10.620,00	
S 500-260-150						108	161L1287	11.060,00	
S 750-160-100	2045	1020	1135	2"		150	161L1288	12.490,00	
S 750-210-130						152	161L1289	12.630,00	
S 1000-240-150	2045	1105	1255			175	161L1290	16.000,00	

HINWEIS:
Die Systeme in dieser Tabelle sind auf Anfrage auch mit kupferfreien Wärmeübertragern komplett aus Edelstahl lieferbar.
elektronische Regelungen, Primär- und Zirkulationsmodule finden Sie ab Seite 395

Technische Parameter:
max. zul. Betriebstemperatur:
Primär 150 °C
Sekundär: 95 °C
max. zul. Betriebsüberdruck:
Primär 25 bar
Sekundär: 10 bar

Auslegungstemperaturen:
Primär: 70/25 °C
Sekundär: 10/60 °C

Abmessungen: gem. Datenblatt

[1] Nettogewicht ohne Wasser
[2] Anschweißenden 26,5 x 2,3 mm

Der effiziente und hygienische Betrieb von Trinkwassererwärmungssystemen erfordert intelligente Regelungen.
Die Mikroprozessorgesteuerte Regelung von Danfoss ist eine intelligente Regelung für die zuverlässige Versorgung mit hygienisch einwandfreiem Trinkwarmwasser bei optimaler Energieausnutzung.

Zirkulationsmodule



Set bestehend aus Hocheffizienz-Zirkulationspumpe (Edelstahl, EEI <= 0,23), Mengeneinstellventil, Zwischenstück (Rg), Anschlussverschraubungen (Rg) und Dichtungen. Alle Gewindeverschraubungen flachdichtend.

Typ	Zirkulationsvolumenstrom	Restförderhöhe	Best.-Nr.	€	WG
TD-Z 25-40-25	6 .. 20 l/min	20 kPa	161L1303	1.220,00	32
TD-Z 25-70-25	10 .. 35 l/min	22 kPa	161L1304	1.230,00	
TD-Z 25-85-32	20 .. 65 l/min	23 kPa	161L1307	1.440,00	

Mikroprozessorgesteuerte Trinkwarmwasser-Regelung



Elektronische Regelung für Speicherladesysteme. Regelung der Trinkwassertemperatur wahlweise mittels Regelventil (optional mit Sicherheitsfunktion) oder stufenloser Drehzahländerung einer Heizungspumpe. Ansteuerung von Speicherlade-, Zirkulations- und Heizungspumpe durch PWM- oder 0-10V Steuersignal. Regelungsset incl. 3 Netz- und Signalkabel zur Ansteuerung der Pumpen, 5 Temperaturfühler mit passenden Tauchhülsen und Reduzierstücken. Verdrahtung und Montage bauseits.

Regelungstyp	Best.-Nr.	€	WG
Mikroprozessorgesteuerter Regler (Set)	004U1687	3.070,00	32

Passend zu den auf den Seiten 391 - 394 aufgeführten Systemen ThermoDual®-S und Legiomin®-S finden Sie hier die anwendungsgerechte Regelung sowie das passende Primärmodul.

Mit der Endziffer des Systems (z.B. „-040“ bei ThermoDual®-S 500-040 ; Seite 392) finden Sie in der untenstehenden Tabelle den daraus abgeleiteten Primärvolumenstrom. Mit diesem wählen Sie anschließend das passende Primärmodul bzw. Reglerausstattung.

Bitte beachten Sie, dass die Anwendung mit einer Heizungspumpe als Regelorgan nur in differenzdrucklosen Heizungsanschlüssen möglich ist. Ist auf der Heizungsseite ein Differenzdruck vorhanden (Fernwärme oder Verteilerpumpe), ist ein Regelventil erforderlich.

I.) System auswählen ThermoDual®-S s. Seite 391
Legiomin®-S s. Seite 394

Anschlussleistung, Primärtemperaturen/-druckverluste

I.) Ladegruppe: ThermoDual-S oder Legiomin-S	65/30 °C	70/25 °C (Standard)	75/20 °C		
	Leistung [kW]	Leistung [kW]	Leistung [kW]	Primärvolumenstrom [m³/h]	Δp [kPa]
...-25	20	25	31	0,49	11
...-40	31	40	49	0,78	11
...-60	47	60	73	1,17	12
...-80	62	80	97	1,56	12
...-100	78	100	121	1,95	10
...-130	101	130	158	2,54	13
...-150	117	150	183	2,93	12

Regelung inkl. aller erforderlichen Fühler und Anschlusskabel für Speicherlade-, Zirkulations- und Heizungspumpe bzw. Regelventil fertig vorverdrahtet, auf Montageplatte montiert. Tauchhülsen und Reduzierstücke im Beipack.
Endmontage und Spannungsversorgung bauseits.

I.) Größe auswählen | **II.) Primärmodul auswählen** | **III.) Regelung auswählen**

Primärmodul: Durchgangsventil ohne Sicherheitsfunktion

Primär Volumenstrom [m³/h]	Ventiltyp		Antrieb 230 V 3-Pkt	kvs [m³/h]	Δp [kPa]	Best.-Nr.	€	WG
0,49	VM2	DN 15	AMV10	1,0	24	004U1510	666,00	32
0,78				1,6	9,5	004U1511	692,00	
					24			
1,17				2,5	9,8	004U1512	692,00	
					22			
1,56				4,0	8,7	004U1513	692,00	
					16			
1,95		DN 20	AMV20	6,3	6,2	004U1514	904,00	
					9,7			
2,54					17			
		DN 25		8,0	11	004U1515	1.050,00	
2,93					14			
		DN 32		10	8,7	004U1516	1.100,00	

Regelungsset vorverdrahtet

	Best.-Nr.	€	WG
Mikroprozessorgesteuerter Regler passend zu Primärmodul für Durchgangsventil ohne Sicherheitsfunktion	004U1688	3.330,00	32

Primärmodul: Durchgangsventil mit Sicherheitsfunktion

Primär Volumenstrom [m³/h]	Ventiltyp		Antrieb 230 V 3-Pkt	kvs [m³/h]	Δp [kPa]	Best.-Nr.	€	WG
0,49	VM2	DN 15	AMV23	1,0	24	004U1520	969,00	32
0,78				1,6	9,5	004U1521	990,00	
					24			
1,17				2,5	9,8	004U1522	990,00	
					22			
1,56				4,0	8,7	004U1523	991,00	
					16			
1,95		DN 20		6,3	6,2	004U1524	1.010,00	
					9,7			
2,54					17			
		DN 25		8,0	11	004U1525	1.140,00	
2,93					14			
		DN 32		10	8,7	004U1526	1.170,00	

Regelungsset vorverdrahtet

	Best.-Nr.	€	WG
Mikroprozessorgesteuerter Regler passend zu Primärmodul für Durchgangsventil mit Sicherheitsfunktion	004U1689	3.810,00	32

Primärmodul: Heizungspumpe

Primär Volumenstrom [m³/h]	Pumpe	Restförderhöhe [kPa]	Best.-Nr.	€	WG
0,49	Hocheffizienz-Heizungspumpe (EEI <= 0,23)	75	004U1627	840,00	32
0,78		76			
1,17		74			
1,56		64			
1,95		56			
2,54		40			
2,93		30			

Regelungsset vorverdrahtet

	Best.-Nr.	€	WG
Mikroprozessorgesteuerter Regler passend zu Primärmodul für geregelte Heizungspumpe (PWM-Signal)	004U1690	3.360,00	32

Primärmodul bestehend aus:
- Anschlussrohr (Stahl schwarz) inkl. Überwurfmuttern, Einschweißtauchhülse und Kabelklemmverschraubung
- Primärregelorgan gem. Auswahltabelle
- Anschlussverschraubung (Ventil: Anschweißende, Pumpe: Gewindeverschraubung)
- Dichtungen

ThermoDual®-CM

Das Speicherlademodul ThermoDual®-CM bietet sich für Leistungsbereiche an, bei den entweder die Ladeleistung oder das Speichervolumen der kompakten Speicherladesysteme ThermoDual®-S überschritten wird.Durch freie Auswahl der eingesetzten Trinkwasserspeicher lassen sich die Systeme fast beliebig skalieren und an den geforderten Trinkwarmwasserbedarf anpassen.
Zur optimalen Anpassung an das primärseitige Heizsystem stehen unterschiedliche Regelungsvarianten auf der Heizwasserseite bereit.
Die integrierte mikroprozessorgesteuerte Regelung sorgt für konstante Temperatur des Trinkwarmwassers und regelt die Drehzahl der eingesetzten Hocheffizienzpumpen entsprechend der geforderten Leistung. Integriertes Zirkulationsmanagement.



Kompaktes Speicherlademodul, bestehend aus:

- Gelötetem Plattenwärmeübertrager Typ XB mit innovativer MicroPlate-Technologie als Durchflusswassererwärmer, CE-geprüft
- Hocheffizienz-Speicherlade- und Zirkulationspumpen aus Edelstahl, Energie-Effizienz-Index (EEI) <= 0,23
- Primärseitiger Regelung der Trinkwarmwassertemperatur entweder mittels Durchgangsventil (Stellantrieb optional mit Sicherheitsfunktion)
  Hocheffizienz-Heizungspumpe (EEI <= 0,23)
  oder 3-Wege-Mischkreis mit Hocheffizienz-Heizungspumpe (EEI <= 0,23)
- Mikroprozessorgesteuerter Regelung für konstante Trinkwarmwassertemperatur, bedarfsoptimierte Leistungsregelung der Umwälzpumpen, komplett verdrahtet
- Absperrarmaturen
- Sicherheitsventil nach DIN 1988 (ohne Ausblasleitung)
- Trinkwasserseitiger Verrohrung aus Edelstahl
- Rahmengestell, bodenstehend
- Wärmedämmung Hardcover aus PU-Hartintegralschaum, λ=0.029 W/mK, 100% GEG

HYDRAULIKSCHEMA - Beispiel

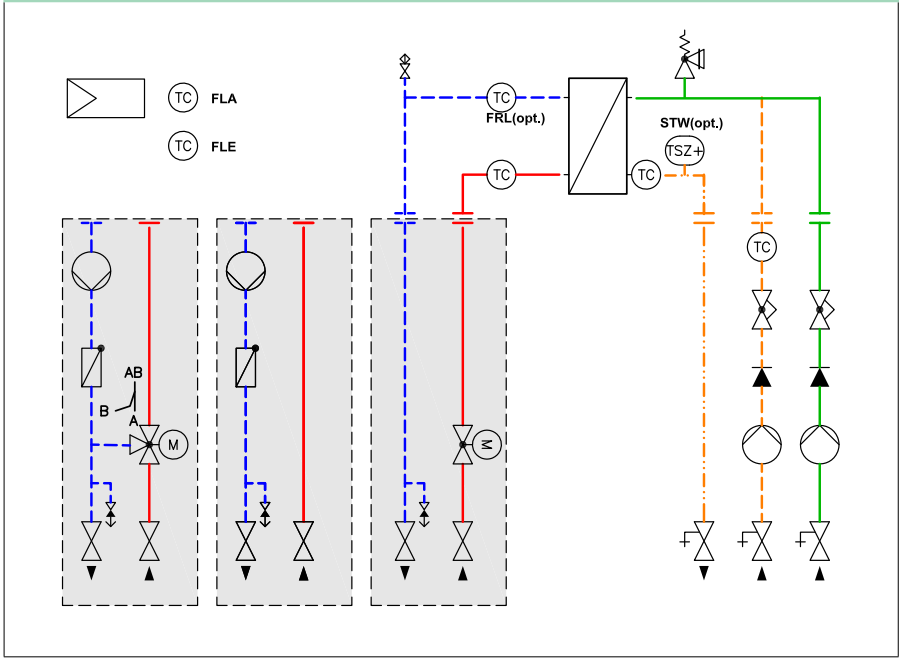

Technische Parameter:

max. zul. Betriebstemperatur:	
Primär	s. nächste Seite
Sekundär:	90 °C
max. zul. Betriebsüberdruck:	
Primär	s. nächste Seite
Sekundär:	10 bar

Auslegungstemperaturen:

Primär:	70/25 °C
Sekundär:	10/60 °C

Abmessungen (mm): H 1940 x B 900 x T 488

Primärseitige Regelungsvariante:

Durchgangsventil, Stellantrieb OHNE Sicherheitsfunktion,
max. zul. Betriebstemperatur / -überdruck (primär): 90 °C / 20 bar

Typ ThermoDual®-	Nennleistung [kW]	V HZG (VL 70 °C) [m³/h]	V PWH (10->60 °C) [m³/h]	V PWH-C (55->60 °C) [m³/h]	Gewicht (leer) [kg]	Best.-Nr.	€	WG
CM 140	140	2,4	2,4	1,0	103	004X1677	14.980,00	32
CM 210	210	3,8	3,6	1,5	107	004X1766	15.920,00	
CM 280	280	5,1	4,8	2,0	115	004X1767	17.140,00	
CM 350	350	6,3	6,0	2,5	119	004X1768	17.440,00	
CM 420	420	7,8	7,2	3,0	129	004X1769	18.180,00	
CM 455	455	8,0	7,8	3,3	135	004X1770	18.460,00	

Durchgangsventil, Stellantrieb MIT Sicherheitsfunktion,
max. zul. Betriebstemperatur / -überdruck (primär): 150 °C / 20 bar

Typ ThermoDual®-	Nennleistung [kW]	V HZG (VL 70 °C) [m³/h]	V PWH (10->60 °C) [m³/h]	V PWH-C (55->60 °C) [m³/h]	Gewicht (leer) [kg]	Best.-Nr.	€	WG
CM 140	140	2,4	2,4	1,0	103	004X1683	15.540,00	32
CM 210	210	3,8	3,6	1,5	107	004X1771	16.500,00	
CM 280	280	5,1	4,8	2,0	115	004X1772	17.710,00	
CM 350	350	6,3	6,0	2,5	119	004X1773	18.010,00	
CM 420	420	7,8	7,2	3,0	129	004X1774	18.750,00	
CM 455	455	8,0	7,8	3,3	135	004X1775	19.040,00	

Hocheffizienz-Heizungspumpe,
max. zul. Betriebstemperatur / -überdruck (primär): 90 °C / 10 bar

Typ ThermoDual®-	Nennleistung [kW]	V HZG (VL 70 °C) [m³/h]	V PWH (10->60 °C) [m³/h]	V PWH-C (55->60 °C) [m³/h]	Gewicht (leer) [kg]	Best.-Nr.	€	WG
CM 140	140	2,4	2,4	1,0	94	004X1689	14.590,00	32
CM 210	210	3,8	3,6	1,5	100	004X1776	15.890,00	
CM 280	280	5,1	4,8	2,0	106	004X1777	16.820,00	
CM 350	350	6,3	6,0	2,5	110	004X1778	17.120,00	
CM 420	420	7,8	7,2	3,0	115	004X1779	17.680,00	
CM 455	455	8,0	7,8	3,3	121	004X1780	17.970,00	

3-Wege-Mischkreis mit Hocheffizienz-Heizungspumpe,
max. zul. Betriebstemperatur / -überdruck (primär): 90 °C / 10 bar

Typ ThermoDual®-	Nennleistung [kW]	V HZG (VL 70 °C) [m³/h]	V PWH (10->60 °C) [m³/h]	V PWH-C (55->60 °C) [m³/h]	Gewicht (leer) [kg]	Best.-Nr.	€	WG
CM 140	140	2,4	2,4	1,0	97	004X1695	15.460,00	32
CM 210	210	3,8	3,6	1,5	104	004X1781	16.790,00	
CM 280	280	5,1	4,8	2,0	110	004X1782	17.830,00	
CM 350	350	6,3	6,0	2,5	115	004X1783	18.120,00	
CM 420	420	7,8	7,2	3,0	124	004X1784	19.330,00	
CM 455	455	8,0	7,8	3,3	130	004X1785	19.450,00	

HINWEIS:
V = Volumenstrom
HZG = Heizung (Primär); PWH = Trinkwarmwasser; PWH-C = Trinkwasser-Zirkulation
Erforderliche Trinkwasserspeicher aus Edelstahl (Serie SE / SES) zur Systemergänzung siehe Seite 406.

MultiHeat



ThermoDual® und Legiomin® sind leistungsfähige und effiziente Trinkwassererwärmungsssysteme nach dem Prinzip der Speicher-Lade-Regelung.
Die Einbindung alternativer Energien ist durch die einstufige Trinkwassererwärmung eingeschränkt möglich. Durch die Erweiterung auf eine zweistufige Erwärmung im System MultiHeat, ist die Einbindung alternativer Energiequellen unabhängig von Ihrer Verfügbarkeit und Temperatur möglich.
Die erste Stufe kann über Nah- und Fernwärme, Brennwertkessel, Wärmepumpen, Heiz-, Solar-, Prozess- oder Abwärmesysteme gespeist werden. Die zweite Stufe wird üblicherweise über Nah- und Fernwärme oder Heizkessel gespeist. Das MultiHeat-System eignet sich deshalb auch überall, wo ThermoDual® oder Legiomin® eingesetzt wird

Nennauslegung:	Vorerwärmer VL = 45-75 °C	Nacherwärmer 65/30 °C
Trinkwarmwasser:		10/60 °C

Nenndruckstufen:	Vorerwärmer	Nacherwärmer
	PN 10/95 °C	PN 16/<110 °C
Heizung	PN 10/95 °C	PN 25/150 °C - SF
Trinkwasser		10 bar/95 °C

Abmessungen:

Leistung: 50/80K W (mm):	H 1220 x B 969 x T 572
Leistung: 120/150 KW (mm):	H 1223 x B 969 x T 585

HYDRAULIKSCHEMA - Beispiel

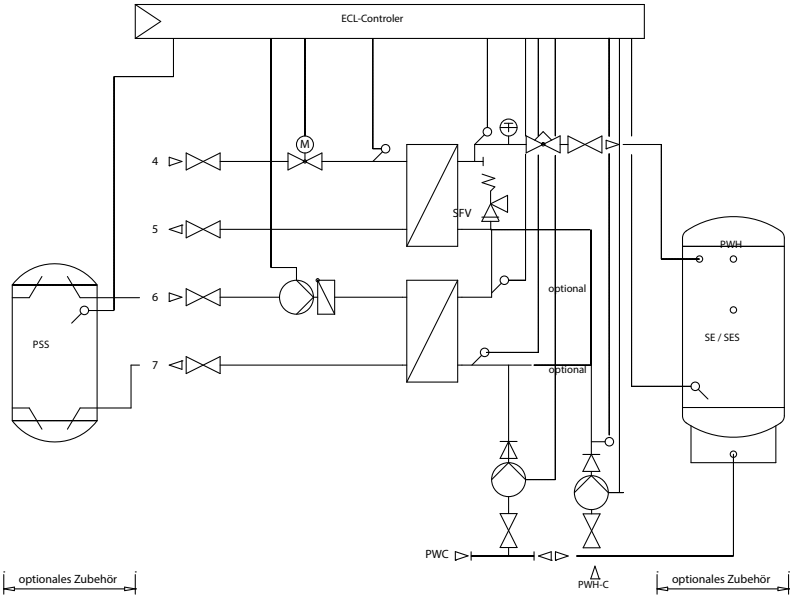

Zirkulation am Vorerwärmer

ohne Sicherheitsfunktion

Typ MultiHeat	Leistung [kW]	Pumpentyp	Gewicht leer [kg]	Zirkulation [m³/h] - [m]	Best.-Nr. ohne Sicherheitsfunktion	€	WG
50-ECL-Pre	50	Hocheffizienz pumpe (EEI<=0,23)	65	0,84-2,5	148L2880	auf Anfrage	32
80-ECL-Pre	80		71	1,38 - 3,4	148L2881	14.870,00	
120-ECL-Pre	120		77	2,04 - 5,2	161L0547	auf Anfrage	
150-ECL-Pre	150		80	2,58 - 3,5	148L2882	auf Anfrage	

mit Sicherheitsfunktion

Typ MultiHeat	Leistung [kW]	Pumpentyp	Gewicht [kg]	Zirkulation [m³/h] - [m]	Best.-Nr. mit Sicherheitsfunktion	€	WG
50-ECL-Pre-SF	50	Hocheffizienz pumpe (EEI<=0,23)	65	0,84-2,5	148L2883	15.430,00	32
80-ECL-Pre-SF	80		71	1,38 - 3,4	148L2884	15.950,00	
120-ECL-Pre-SF	120		77	2,04 - 5,2	161L0548	16.940,00	
150-ECL-Pre-SF	150		80	2,58 - 3,5	148L2885	17.320,00	

Zirkulation am Nacherwärmer

ohne Sicherheitsfunktion

Typ MultiHeat	Leistung [kW]	Pumpentyp	Gewicht leer [kg]	Zirkulation [m³/h] - [m]	Best.-Nr. ohne Sicherheitsfunktion	€	WG
50-ECL-Re	50	Hocheffizienz pumpe (EEI<=0,23)	65	0,84-2,5	148L2260	14.660,00	32
80-ECL-Re	80		71	1,38 - 3,4	148L2261	auf Anfrage	
120-ECL-Re	120		77	2,04 - 5,2	161L0545	auf Anfrage	
150-ECL-Re	150		80	2,58 - 3,5	148L2262	16.740,00	

mit Sicherheitsfunktion

Typ MultiHeat	Leistung [kW]	Pumpentyp	Gewicht [kg]	Zirkulation [m³/h] - [m]	Best.-Nr. mit Sicherheitsfunktion	€	WG
50-ECL-Re-SF	50	Hocheffizienz pumpe (EEI<=0,23)	65	0,84-2,5	148L2239	15.430,00	32
80-ECL-Re-SF	80		71	1,38 - 3,4	148L2240	auf Anfrage	
120-ECL-Re-SF	120		77	2,04 - 5,2	161L0546	auf Anfrage	
150-ECL-Re-SF	150		80	2,58 - 3,5	148L2241	17.320,00	

HINWEIS:
Pre = Zirkulation am Vorerwärmer bei Temperaturen am Vorerwärmer ständig über 64 °C
Re = Zirkulation am Nacherwärmer bei Temperaturen am Nacherwärmer zeitweise unter 64 °C
SF = Ausführung mit Sicherheitsfunktion am Nacherwärmer.

Erforderliche Trinkwasserspeicher aus Edelstahl (Serie SE / SES) zur Systemergänzung siehe Seite 406.
Erforderliche Heizwasserpufferspeicher PSS Preisliste zur Systemergänzung siehe Seite 407.



Zubehör für MultiHeat

	Best.-Nr.	€	WG
bodenstehender Rahmen	161L0248	auf Anfrage	32

ThermoDual®-CIR

das Zirkulationsmodul wird zwingend benötigt, wenn ein großer Zirkulationsvolumenstrom erwärmt werden muss und nicht über das Basissystem (z.B. Speicherladesystem) geführt werden kann.
Zur optimalen Anpassung an das primärseitige Heizsystem stehen unterschiedliche Regelungsvarianten auf der Heizwasserseite bereit.
Die optional integrierte mikroprozessorgesteuerte Regelung sorgt für konstante Temperatur des Trinkwarmwassers und regelt die Drehzahl der eingesetzten Hocheffizienzpumpen entsprechend der geforderten Leistung.

Kompaktes Zirkulationserwärmungsmodul, bestehend aus:

- Gelötetem Plattenwärmeübertrager Typ XB mit innovativer MicroPlate-Technologie als Durchflusswassererwärmer, CE-geprüft
- Hocheffizienz-Zirkulationspumpe aus Edelstahl, Energie-Effizienz-Index (EEI) <= 0,23
- Primärseitiger Regelung der Trinkwarmwassertemperatur entweder mittels Durchgangsventil (Stellantrieb optional mit Sicherheitsfunktion) oder Hocheffizienz-Heizungspumpe (EEI <= 0,23)
- Wahlweise mit mikroprozessorgesteuerter Regelung für konstante Trinkwarmwassertemperatur, bedarfsoptimierte Leistungsregelung der Umwälzpumpen, komplett verdrahtet
- Absperrarmaturen
- Sicherheitsventil nach DIN 1988 (ohne Ausblasleitung)
- Trinkwasserseitiger Verrohrung aus Edelstahl
- Rahmengestell, bodenstehend
- Wärmedämmung Hardcover aus PU-Hartintegralschaum, λ=0.029 W/mK, 100% GEG



HYDRAULIKSCHEMA - Beispiel

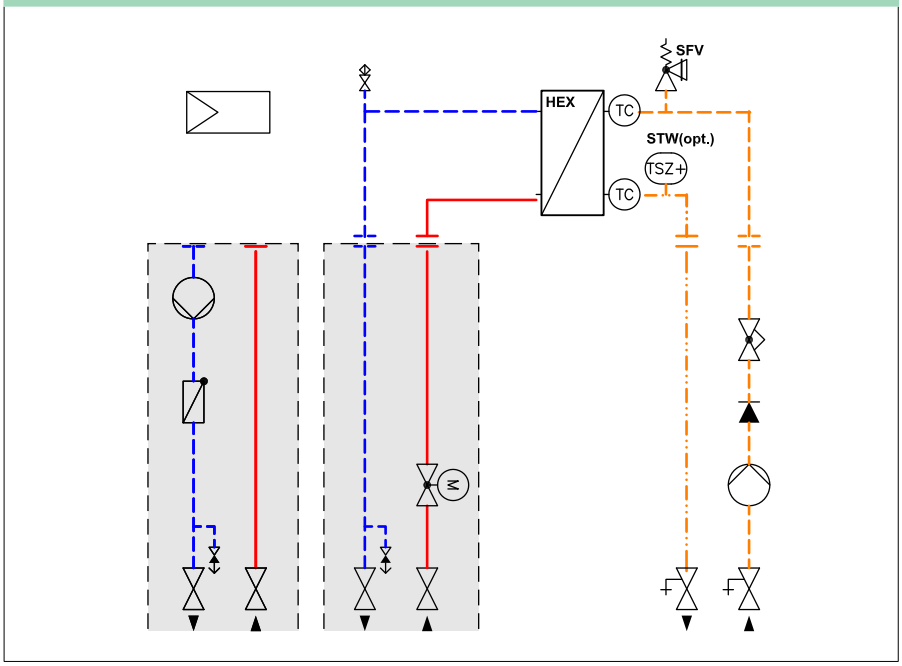

Technische Parameter:

max. zul. Betriebstemperatur:	
Primär	s. nächste Seite
Sekundär:	90 °C
max. zul. Betriebsüberdruck:	
Primär	s. nächste Seite
Sekundär:	10 bar

Auslegungstemperaturen:

Primär:	70/56 °C
Sekundär:	55/60 °C

Abmessungen (mm): H 1940 x B 900 x T 488

Primärseitige Regelungsvariante:

Durchgangsventil OHNE Sicherheitsfunktion
max. zul. Betriebstemperatur / -überdruck (primär): 90 °C / 20 bar

Typ ThermoDual®-	Nennleistung [kW]	V HZG (VL 70 °C) [m³/h]	V PWH-C (55->60 °C) [m³/h]	Gewicht (leer) [kg]	Ausführung inkl. elektr. Regelung	Best.-Nr.	€	WG
CIR 33	33	2,0	5,7	94	x	004X1786	14.470,00	32
CIR 52	52	3,2	9,0	106	x	004X1787	15.520,00	

Durchgangsventil MIT Sicherheitsfunktion
max. zul. Betriebstemperatur / -überdruck (primär): 150 °C / 20 bar

Typ ThermoDual®-	Nennleistung [kW]	V HZG (VL 70 °C) [m³/h]	V PWH-C (55->60 °C) [m³/h]	Gewicht (leer) [kg]	Ausführung inkl. elektr. Regelung	Best.-Nr.	€	WG
CIR 33	33	2,0	5,7	94	x	004X1788	15.040,00	32
CIR 52	52	3,2	9,0	106	x	004X1789	16.100,00	

Hocheffizienz-Heizungspumpe
max. zul. Betriebstemperatur / -überdruck (primär): 90 °C / 10 bar

Typ ThermoDual®-	Nennleistung [kW]	V HZG (VL 70 °C) [m³/h]	V PWH-C (55->60 °C) [m³/h]	Gewicht (leer) [kg]	Ausführung inkl. elektr. Regelung	Best.-Nr.	€	WG
CIR 33	33	2,0	5,7	95	x	004X1790	14.070,00	32
CIR 52	52	3,2	9,0	108	x	004X1791	15.080,00	

HINWEIS:
V = Volumenstrom
HZG = Heizung (Primär); PWH-C = Trinkwasser-Zirkulation

ThermoClean® ist ein kompaktes System zur Trinkwasser-Erwärmungs mit integrierter thermischer Desinfektion zur Legionellen-Prophylaxe. Bei bestimmungsgemäßem Betrieb wird die Reaktionstemperatur innerhalb der Anlage konstant auf 70 °C gehalten. Dadurch eignet sich das ThermoClean®-System besonders für den Einsatz in Krankenhäusern, Sportanlagen, Hotels und Wohnungsbauten sowie in Alten- und Pflegeheimen, wo ein optimaler Schutz vor Legionellen-Wachstum gefordert wird.



ThermoClean®-DL

Trinkwassererwärmungssystem zur Legionellen-Prophylaxe durch thermische Desinfektion entsprechend dem DVGW-Arbeitsblatt W 551. Verweildauer des Trinkwassers im Reaktionsraum von mindestens 5 Minuten bei 70 °C.

- Reaktionsbehälter aus Edelstahl, WN 1.4571, komplett mit Wärmedämmung
- Ladewärmeübertrager und Rückkühler CE-geprüft, mit Wärmedämmung; als gelöteter Plattenwärmeübertrager Serie XB
- Hocheffizienz-Speicherladepumpe aus Edelstahl, Energie-Effizienz-Index (EEI) <= 0,23
- Mengeneinstellventile
- Absperrarmaturen an allen Systemabgängen
- Thermometer
- Sicherheitsventil nach DIN 1988
- Mikroprozessorgesteuerte Regelung für konstante Trinkwarmwassertemperatur, bedarfsoptimierte Leistungsregelung der Umwälzpumpen, Regelventile mit elektrischem Stellantrieb, anschlussfertig verdrahtet
- Verrohrung aus Edelstahl, Rohrleitungen und Armaturen wärmegedämmt, auf Rahmengestell montiert

Typ ThermoClean®	Max. Anschlussleistung [kW]	Rückkühlleistung [m³/h]	Gewicht [kg]	Zirkulationsmenge (max.) [l/h]	Best.-Nr.	€	WG
DL 200	84	5	210	1070 .. 1800	004X1618	31.240,00	32
DL 350	147	7,5	250	1870 .. 3150	004X1619	35.610,00	
DL 500	210	9	260	2670 .. 4500	004X1620	39.850,00	
DL 750	315	12	385	4000 .. 6750	004X1621	48.290,00	
DL 1000	420	15	460	5330 .. 9000	004X1622	57.540,00	
DL 1300	546	20	535	6930 .. 11700	004X1623	auf Anfrage	

HINWEIS: Erforderliche Trinkwasserspeicher aus Edelstahl (Serie SE / SES) zur Systemergänzung siehe Seite 406

HYDRAULIKSCHEMA zeigt ThermoClean-DL mit separatem Beistellspeicher (Zubehör)

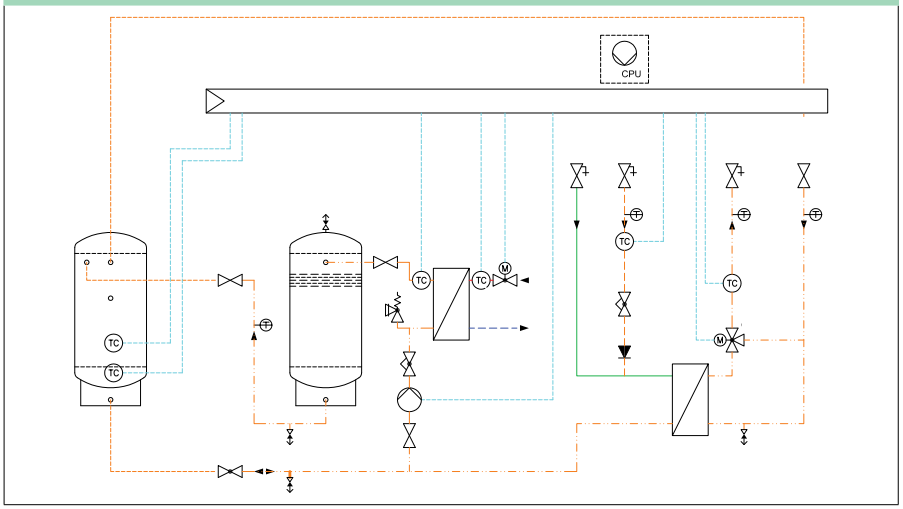

Technische Parameter:

max. zul. Betriebstemperatur:
Primär, Sekundär: 90 °C

max. zul. Betriebsüberdruck:
Primär 25 bar
Sekundär: 10 bar

Abmessungen: gem. Datenblatt

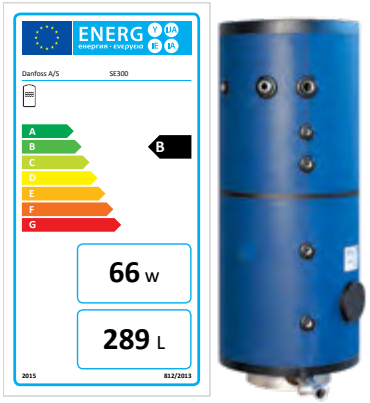

Trinkwasserspeicher Edelstahl, Typ SE

Trinkwasserspeicher ohne Heizregister für Speicherladesystem ThermoDual®. Behälter stehend, komplett aus korrosionsbeständigem Edelstahl, WN 1.4571; gefertigt nach Werksnorm. Abnehmbare Wärmedämmung. Ab 1250 l Wärmedämmung lose beigelegt (Zubehör, separat bestellen).
Größen 200 bis 1000 l (Typ: ... -1) mit zusätzlichem Lade- und Entleerungsanschluss.

Typ	Inhalt [Liter]	Höhe ü. a. [mm]	Ø m. Wärmed. [mm]	Ø o. Wärmed. [mm]	Gewicht[1] [kg]	Best.-Nr.	€	WG
SE 200-1[2]	200	1595	650	450	44	640U4901	4.100,00	32
SE 300-1[2]	300	1760	700	500	50	640U4902	4.350,00	
SE 350-1[2]	350	1725	750	550	57	640U4903	4.780,00	
SE 400-1[2]	400	1745	800	600	62	640U4904	5.650,00	
SE 500-1[2]	500	1765	850	650	70	640U4905	5.660,00	
SE 650-1[2]	650	1830	950	750	100	640U4906	7.580,00	
SE 750-1[2]	750	2045	950	750	115	640U4907	7.250,00	
SE 900-1[2]	900	1900	1050	850	120	640U4908	10.700,00	
SE 1000-1[2]	1000	2045	1050	850	135	640U4909	9.380,00	
SE 1250[3]	1250	1995	1240	1000	185	640U4911	13.340,00	
SE 1500[3]	1500	2245	1240	1000	205	640U4913	14.060,00	
SE 2000[3]	2000	2600	1340	1100	240	640U4914	19.620,00	
SE 2500[3]	2500	2420	1540	1300	340	640U4915	25.260,00	
SE 3000[3]	3000	2920	1540	1300	410	640U4916	28.200,00	
SE 3500[3]	3500	3170	1540	1300	445	640U4917	34.800,00	
SE 4000[3]	4000	3545	1540	1300	500	640U4918	33.400,00	

Wärmedämmung

Hochwertige Wärmedämmung aus EPS (FCKW-frei) mit aufkaschiertem Vlies und Polystyrolabdeckung, Farbe blau RAL 5000. Brandklasse B2 nach DIN4102 T1.

Wärmedämmung für Speicher - Typ	Best.-Nr.	€	WG
SE 1250	640U4959	1.940,00	32
SE 1500	640U4960	2.200,00	
SE 2000	640U4961	2.560,00	
SE 2500	640U4962	2.880,00	
SE 3000	640U4963	3.330,00	
SE 3500	640U4964	4.090,00	
SE 4000	640U4965	4.590,00	

Technische Parameter:

max. zul. Betriebstemperatur: 95 °C
max. zul. Betriebsüberdruck: 10 bar

1) Gewicht ohne Wärmedämmung
2) inkl. Wärmedämmung
3) ohne Wärmedämmung (Zubehör, separat bestellen)

Preisliste Deutschland 01. Januar 2027 • Technische Änderungen und Irrtum vorbehalten.
Alle Preise sind unverbindliche Preisempfehlungen zuzüglich MwSt.

Link zur aktuellen digitalen Preisliste

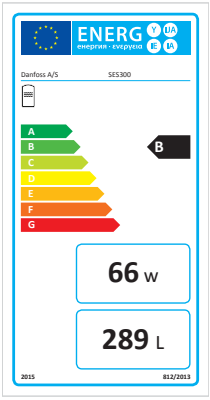

Trinkwasserspeicher Edelstahl, Typ SES

Trinkwasserspeicher ohne Heizregister als Systemergänzung für Speicherladesysteme ThermoDual®-CM bzw. ThermoClean®-DL. Behälter stehend, komplett aus korrosionsbeständigem Edelstahl, WN 1.4571; gefertigt nach Werksnorm. Abnehmbare Wärmedämmung.

Technische Parameter:

max. zul. Betriebstemperatur: 95 °C
max. zul. Betriebsüberdruck: 10 bar

Typ	Inhalt [Liter]	Höhe ü. a. [mm]	Ø m. Wärmed. [mm]	Ø o. Wärmed. [mm]	Gewicht [kg][1)]	Best.-Nr.	€	WG
SES 200	200	1595	650	450	42	640U4923	4.210,00	32
SES 300	300	1760	700	500	48	640U4924	4.380,00	
SES 350	350	1725	750	550	54	640U4925	4.880,00	
SES 400	400	1745	800	600	59	640U4926	5.530,00	
SES 500	500	1765	850	650	67	640U4927	5.450,00	
SES 650	650	1830	950	750	97	640U4928	7.810,00	
SES 750	750	2045	950	750	112	640U4929	7.090,00	
SES 900	900	1900	1050	850	117	640U4930	10.520,00	
SES 1000	1000	2045	1050	850	132	640U4931	9.520,00	

Speicher Trinkwassererwärmer Edelstahl, Typ SE-RG

Speicher-Trinkwassererwärmer, Behälter stehend, mit Hochleistungsheizregister komplett aus korrosionsbeständigem Edelstahl, WN 1.4571; gefertigt nach DIN 4753 und Werksnorm. Die Behälter werden fertig gedämmt geliefert. Die Dämmung is demontierbar.

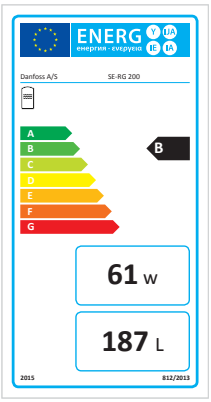



Technische Parameter:

max. zul. Betriebstemperatur:
Behälter 95 °C
Register 200 °C (kein Dampf)
max. zul. Betriebsüberdruck:
Behälter 10 bar
Register 25 bar

Typ	Inhalt [Liter]	Höhe ü. a. [mm]	Ø m. Wärmed. [mm]	Ø o. Wärmed. [mm]	Heizfläche [m²]	NL [2)]	Leistung [kW] [3)]	Gewicht [kg]	Best.-Nr.	€	WG
SE-RG 125	125	995	700	500	0,9	2	18	40	640U4932	4.130,00	32
SE-RG 160	160	1245	700	500	1,4	5	29	50	640U4933	4.660,00	
SE-RG 200	200	1495	700	500	1,4	7	29	58	640U4934	5.000,00	
SE-RG 350	350	1725	750	550	2,8	14	34	85	640U4935	6.820,00	
SE-RG 500	500	1745	850	650	2,8	20	42	95	640U4936	7.780,00	
SE-RG 750	750	1830	1000	800	3,2	29	55	145	640U4937	10.960,00	
SE-R 1000	1000	2075	1050	850	3,0	36	59	180	640U4938	12.890,00	

[1)] Gewicht ohne Wärmedämmung
[2)] nach DIN 4708, Speichertemperatur 60 °C
[3)] Dauerleistung (10 °C/45 °C) bei einer Vorlauftemperatur von 70 °C

Preisliste Deutschland 01. Januar 2027 • Technische Änderungen und Irrtum vorbehalten.
Alle Preise sind unverbindliche Preisempfehlungen zuzüglich MwSt.

Link zur aktuellen digitalen Preisliste

Speicher-Trinkwassererwärmer emailliert, Typ W-E

Speicher-Trinkwassererwärmer, Behälter stehend mit Glattrohrwärmeübertrager, Korrosionsschutz durch hochwertige Emaillierung und Mg-Schutzanode; Thermometer; Wärmedämmung aus PU-Schaum mit Kunststoffmantel (abnehmbar).

Technische Parameter:

max. zul. Betriebstemperatur:
Behälter 85 °C
Register 110 °C
max. zul. Betriebsüberdruck:
Behälter 6 bar
Register 16 bar

Typ	Inhalt [Liter]	Höhe ü. a. mm	Ø m. Wärmed. mm	Heiz-fläche [m²]	PWH-Dauerleistung [l/h] [1]	Anschluss-Leistung [kW][1]	Gewicht [kg]	Best.-Nr.	€	WG
W-E 125.81	125	1025 (-0/+15)	579	1,15	625	24,2	54	145G7007	1.620,00	33
W-E 150.81	150	1197 (-0/+15)					58	145G7008	1.700,00	
W-E 220.81	220	1646 (-0/+15)					70	145G7010	2.230,00	

Heizwasser-Pufferspeicher, Serie PSS

Pufferspeicher, Behälter stehend, aus Stahl RSt 37-2, innen roh, außen grundiert. Lade- und Entladeanschlüsse in Flanschausführung PN 16. Abnehmbare Wärmedämmung aus EPS (FCKW-frei) mit aufkaschiertem Polyesterfaservlies und Polypropylen-Deckschicht (silber), ab 1.500 Liter lose beigelegt (separate Best.-Nr.).

Technische Parameter:

max. zul. Betriebstemperatur: 110 °C
max. zul. Betriebsüberdruck: 6 bar

Typ	Inhalt [Liter]	Höhe ü. a. [mm]	Ø m. Wärmed. [mm]	Ø o. Wärmed. [mm]	Pufferspeicher PN 6			Pufferspeicher PN 10			WG
					Gewicht [kg]	Best.-Nr.	€	Gewicht [kg]	Best.-Nr.	€	
PSS 300	300	1450	710	550	85	641U1180	2.100,00	110	641U1760	2.270,00	32
PSS 500	500	1860	800	600	115	641U1181	3.010,00	170	641U1761	3.140,00	
PSS 750	750	1870	950	750	175	641U1182	3.720,00	245	641U1762	3.840,00	
PSS 1000	1000	1910	1050	850	240	641U1183	4.720,00	370	641U1763	4.790,00	
PSS 1500	1500	2030	1200	1000	325	641U1184	4.870,00	490	641U1764	5.430,00	
PSS 2000	2000	2310	1300	1100	375	641U1185	6.400,00	650	641U1765	7.080,00	

Wärmedämmung

Polyesterfaservlies + EPS weiß, FCKW-frei, mit Polypropylen-Deckschicht silber

Wärmedämmung für Speicher - Typ	Best.-Nr.	€	WG
PSS 1500	641U1186	1.340,00	32
PSS 2000	641U1187	1.670,00	

Sonstiges / Zubehör

Typ	Best.-Nr.	€	WG
Speicherthermometer, 0-100 °C, Durchmesser 100 mm, Kl 1.0	641U0752	33,20	32
Tauchhülse Edelstahl 1.4571, R ½" x 200 mm	641U3397	auf Anfrage	
Volex-Netzkabel für Speichladepumpe, 2 m, für ThermoDual-S, -GS, Legiomin-S ohne elektronische Regelung	640U4090	20,60	
Wärmedämm-Set für ThermoDual-S 200 .. 1000 bzw. Legiomin-S 350 .. 1000	138X3713	auf Anfrage	

[1] bezogen auf 70 °C Heizwasser-Vorlauftemperatur und Trinkwassertemperaturen 10 -> 45 °C

Reparatur-Service 410
Inbetriebnahme-Service 411
Wartungs-Service 413
ergänzende AGB Werkskundendienst 415



Kundendienst / Serviceleistungen
Profitieren Sie von unserem umfangreichen Serviceangebot in den Bereichen Heizung, Trinkwarmwasser und Fernwärmesystemtechnik.

Die Preise aller Serviceleistungen verstehen sich rein netto ohne Abzug, zuzüglich gesetzlicher Mehrwertsteuer. Unsere Dienstleistungen werden immer mit den zum Zeitpunkt der Leistungserbringung geltenden Vergütungssätzen berechnet.

Danfoss GmbH
Climate Solutions
Werkskundendienst Heating
Am Sandtorkai 38-41
20457 Hamburg

Telefon: 069 80885-370
E-Mail: service-fw@danfoss.com

Reparatur-Service

Aufgrund unterschiedlichster Betriebsbedingungen lassen sich Störungen oder gar Ausfälle nie ganz verhindern. Aber Danfoss tut alles, um die Auswirkungen für Sie und Ihren Kunden so gering wie möglich zu halten.

Um die Versorgungssicherheit in z. B. großen Wohnanlagen, Hotels, Krankenhäusern und Pflegeheimen sicher zu stellen, verfügen solche Einrichtungen häufig über eigene Servicekräfte. Wenn nötig unterstützt Danfoss diese Kräfte, mit Inspektionen, Störungsbeseitigung und Wartung durch den Danfoss Werkskundendienst.

Preis je Arbeitsstunde: (Mindestverrechnung 1 Stunde)

Servicetechniker **€ 120,00**
Leistungen:
- Inbetriebnahmen
- Reparaturen
- Wartungen

Systemingenieur **€ 150,00**
Leistungen:
- Engineering für SCADA-Systeme, frei programmierbare DDC Controller und Netbitersysteme
- Projektleitung
- Kommunikationslösungen auf Basis MOD-Bus, M-Bus, TCP-IP und LWL
- Entwicklung kundenspezifischer Lösungen
- Visualisierung eigener Produkte
- Visualisierung fremder Produkte (auf Anfrage)
- Internetlösungen für ECL Produkte
- Stör- und Alarmweiterleitungen
- Unterstützung in der Planungs- und Angebotsphase*
- Beratungen *
- Schulungen *
- Wartung und Überprüfungen *
- Unterstützung bei Problemen und Fehlersuche*

* bezieht sich immer auf die oben genannten Systeme

Bei Einsätzen außerhalb der regulären Arbeitszeiten werden die vorgenannten Stundensätze mit einem entsprechendem Zuschlag verrechnet.

Anfahrtspauschale

Für jede Anfahrt innerhalb Deutschlands berechnen wir je benötigtem Servicetechniker eine Pauschale für An-/Abreise in Höhe von **€ 240,00**

Inselzuschlag:
Auf deutschen Nord- und Ostseeinseln, die nur durch eine Fähre oder Zug zu erreichen sind, wird ein Zuschlag von **€ 225,00** erhoben. Dieser Zuschlag wird auch im Gewährleistungsfall fällig.

Parkpauschale innerstädtisch:
Sofern dem Servicetechniker keine kostenfreie Parkmöglichkeit im unmittelbaren Umfeld des Einsatzortes zur Verfügung gestellt werden kann, müssen wir eine Parkpauschale in Höhe von **€ 16,50** in Anrechnung bringen. Diese Pauschale wird auch im Gewährleistungsfall fällig.

Zur Anforderung eines Servicetechnikers benötigen wir von Ihnen einen schriftlichen Auftrag. Das Auftragsformular für den Service finden Sie im Internet unter **www.danfoss.de/serviceanforderung**

Inbetriebnahme-Service

Langjähriger, zuverlässiger Betrieb von Heizungs-, Trinkwarmwasser- oder Fernwärmeanlagen erfordern neben hoher Produktqualität eine sorgfältige Auslegung, eine fachgerechte Montage, eine professionelle Inbetriebnahme und einen bestimmungsgemäßen Gebrauch.
Damit Sie Ihre Kunden auch dann erstklassig betreuen können, wenn Sie zum Beispiel einmal einen zeitlichen Engpass überbrücken müssen, oder an einem für Sie ungewohnten System arbeiten, bietet Danfoss Ihnen den Inbetriebnahme-Service durch unsere Servicetechniker an. Einfach buchen, wir kümmern uns um den Rest.

Inbetriebnahme witterungsgeführte Regelung ECL Comfort 210/296/310 — € 185,00

Leistungsbeschreibung:
- Überprüfung der Installation
- Elektrische Steck- und Schraubverbindungen auf festen Sitz prüfen
- Stromanschluss am Gerät prüfen und elektrische Sicherheitsprüfung durchführen
- Überprüfen der Zuordnung Temperaturfühler, Stellantriebe und Umwälzpumpen
- Parametrierung der Regelung für einen Regelkreis
- Probebetrieb aller Systemkomponenten mit Überprüfung der sicherheitstechnischen Einrichtungen
- Einstellen der kundenspezifischen Parameter für einen Regelkreis
- Optimierung und Anpassung der Systemparameter auf die Verbrauchsstruktur des Objektes
- Anlagenbetreiber einweisen und Anlage übergeben
- Erstellen des Inbetriebnahmeprotokolls inkl. Parameterliste der Regelung
- Elektronische Übermittlung des Inbetriebnahmeprotokolls im Nachgang

zzgl. Anfahrtspauschale **€ 240,00**



Für jeden weiteren Regelkreis berechnen wir **€ 75,00**

Inbetriebnahme Wohnungsstationen Typ EvoFlat™, EvoFlat™ 4.0 — € 90,00

Leistungsbeschreibung:
- Überprüfung der Installation/Einbindung und der Anschlüsse primär- und sekundärseitig
- Vollständigkeit und korrekten Sitz aller Click-Fit Verbindungen prüfen
- Verschraubungen der Anschlussarmaturen auf festen Sitz prüfen, ggf. nachziehen
- Prüfen des Schmutzfängersiebs, ggf. reinigen
- Elektrische Steck- und Schraubverbindungen auf festen Sitz prüfen
- Stromanschluss prüfen und elektrische Sicherheitsprüfung durchführen
- System auf wasserseitige Dichtheit prüfen
- Anlage entlüften
- Probebetrieb aller Systemkomponenten mit Überprüfung der Betriebsdaten und der sicherheitstechnischen Einrichtung
- Anlagenbetreiber einweisen und Übergabe der Anlage
- Erstellen eines Inbetriebnahmeprotokolls
- Elektronische Übermittlung des Inbetriebnahmeprotokolls im Nachgang

Wir führen die Inbetriebnahme ab einer Mindestmenge von 4 Wohnungsstationen aus.

zzgl. Anfahrtspauschale (max. 8 Stationen je Anfahrt) **€ 240,00**



Bei zusätzlicher Inbetriebnahme einer witterungsgeführten Regelung (z.B. ECL 310) werden **€ 145,00** pro Station zusätzlich berechnet.

Inbetriebnahme Nah-/Fernwärme-Kompaktstation Typ DSP1 SMALL, VX Solo, Termix BVX/VVX — € 190,00

Leistungsbeschreibung:
- Überprüfung der Installation/Einbindung und der Anschlüsse primärseitig und sekundärseitig
- Prüfen der Schmutzfängersiebe, ggf. reinigen
- Verschraubungen der Armaturen auf festen Sitz prüfen, ggf. nachziehen
- Elektrische Steck- und Schraubverbindungen auf festen Sitz prüfen
- Stromanschluss prüfen und elektrische Sicherheitsprüfung durchführen
- Überprüfung der Zuordnung aller Temperaturfühler, Stellantriebe sowie Umwälzpumpen
- Ausdehnungsgefäß (sofern Lieferumfang) bei heizungsseitig druckloser Anlage auf ausreichenden Vordruck prüfen, ggf. nachfüllen
- Fülldruck der Anlage prüfen
- System auf wasserseitige Dichtheit prüfen
- Einstellen des Volumenstrom-/Differenzdruckreglers auf die vorgegebenen Leistungsparameter
- Probebetrieb aller Systemkomponenten mit Überprüfung der Betriebsdaten und der sicherheitstechnischen Einrichtungen
- Parametrierung der Regelung für einen Regelkreis
- Optimierung und Anpassung der Systemparameter auf die Verbrauchsstruktur des Objektes
- Einstellen kundenspezifischer Parameter
- Anlagenbetreiber einweisen und Übergabe der Anlage
- Erstellen eines Inbetriebnahmeprotokolls inkl. Parameterliste der Regelung
- Elektronische Übermittlung des Inbetriebnahmeprotokolls im Nachgang

zzgl. Anfahrtspauschale **€ 240,00**



Für jeden weiteren Regelkreis berechnen wir **€ 80,00**

Voraussetzung für die Inbetriebnahme ist eine Anlageninstallation entsprechend unserer Planungs- und Installationsvorgaben.
Die Anlage muss sich in betriebsbereitem Zustand befinden , d.h. die Anlage ist gefüllt (primär- und sekundärseitig), der elektrische Anschluss ist vollständig hergestellt (kein Baustrom), es steht ausreichend Primärenergie zur Verfügung und sekundärseitig kann genügend Energie abgeführt werden.
Für die Beauftragung von Inbetriebnahmen bitten wir Sie, uns mindestens 10 Werktage vor Ihrem Wunschtermin zu informieren.

Inbetriebnahme Fernwärme-Übergabestation Typ DSA1 MINI, DSP1-MAXI, DSE1	**€ 235,00**
Inbetriebnahme Fernwärme-Übergabestation als Kaskade Typ DSE2	**€ 640,00**
Inbetriebnahme Dampf-Übergabestation Typ DSS1	**€ 570,00**

Leistungsbeschreibung:

- Überprüfung der Installation/Einbindung
- Überprüfen der Anschlüsse primärseitig (Nah-/Fernwärme) und sekundärseitig (Heizkreis), jeweils Vor- und Rücklauf
- Prüfen der Schmutzfängersiebe, ggf. reinigen
- Verschraubungen der Armaturen auf festen Sitz prüfen, ggf. nachziehen
- Elektrische Steck- und Schraubverbindungen auf festen Sitz prüfen
- Stromanschluss prüfen und elektrische Sicherheitsprüfung durchführen
- Überprüfung der Zuordnung aller Temperaturfühler, Stellantriebe sowie Umwälzpumpen
- Fülldruck der Anlage prüfen
- System auf wasserseitige Dichtheit prüfen
- Einstellen des Volumenstrom-/Differenzdruckreglers auf die vorgegebenen Leistungsparameter
- Probebetrieb aller Systemkomponenten mit Überprüfung der Betriebsdaten und aller sicherheitstechnischer Einrichtungen
- Parametrierung der Regelung für einen Regelkreis
- Optimierung und Anpassung der Systemparameter auf die Verbrauchsstruktur des Objektes
- Einstellen kundenspezifischer Parameter
- Anlagenbetreiber einweisen und Übergabe der Anlage
- Erstellen eines Inbetriebnahmeprotokolls inkl. Parameterliste der Regelung
- Elektronische Übermittlung des Inbetriebnahmeprotokolls im Nachgang

zzgl. Anfahrtspauschale **€ 240,00**



Für jeden weiteren Regelkreis berechnen wir **€ 85,00**

Inbetriebnahme Speicherlade- oder Trinkwasser-Durchflusssystem ThermoDual-S/-CM/-FLS	**€ 235,00**
Inbetriebnahme mehrstufiges Speicherladesystem Typ MultiHeat	**€ 285,00**
Inbetriebnahme Anti-Legionellensystem ThermoClean, ThermoClean-Combi	**€ 410,00**

Leistungsbeschreibung:

- Überprüfung der Installation/Einbindung
- Überprüfen der Anschlüsse primärseitig (Heizwasser VL/RL) und sekundärseitig (Trinkwasser TW/TWW/TWZ) sowie der internen Verbindung zum/vom Reaktionsspeicher
- Verschraubungen der Armaturen auf festen Sitz prüfen, ggf. Nachziehen
- Elektrische Steck- und Schraubverbindungen auf festen Sitz prüfen
- Stromanschluss prüfen und elektrische Sicherheitsprüfung durchführen
- Überprüfung der Zuordnung aller Temperaturfühler, Stellantriebe sowie Umwälzpumpen
- System auf wasserseitige Dichtheit prüfen
- Probebetrieb aller Systemkomponenten mit Überprüfung der Betriebsdaten und aller sicherheitstechnischer Einrichtungen
- Einstellen der Mengeneinstellventile auf den Volumenstrom gemäß Nennleistung
- Parametrierung der Regelung
- Optimierung und Anpassung der Systemparameter auf die Verbrauchsstruktur des Objektes
- Einstellen kundenspezifischer Parameter
- Anlagenbetreiber einweisen und Übergabe der Anlage
- Erstellen eines Inbetriebnahmeprotokolls inkl. Parameterliste der Regelung
- Elektronische Übermittlung des Inbetriebnahmeprotokolls im Nachgang

zzgl. Anfahrtspauschale **€ 240,00**



Voraussetzung für die Inbetriebnahme ist eine Anlageninstallation entsprechend unserer Planungs- und Installationsvorgaben.
Die Anlage muss sich in betriebsbereitem Zustand befinden, d.h. die Anlage ist gefüllt (primär- und sekundärseitig), der elektrische Anschluss ist vollständig hergestellt (kein Baustrom), es steht ausreichend Primärenergie zur Verfügung und sekundärseitig kann genügend Energie abgeführt werden.
Für die Beauftragung von Inbetriebnahmen bitten wir Sie, uns mindestens 10 Werktage vor Ihrem Wunschtermin zu informieren.

Wartungs-Service

Tag für Tag verlassen sich Millionen von Menschen auf die zuverlässige Funktion von Danfoss-Komponenten und Systemen für die Trinkwassererwärmung sowie die Nah- und Fernwärme. Für Trinkwasseranlagen schreibt der Gesetzgeber sogar regelmäßige Inspektionen vor. Zur Funktions- und Werterhaltung Ihrer Anlagen bietet Ihnen Danfoss Inspektions-, Wartungs- oder Instandhaltungsverträge an, mit deren Hilfe Verschleißerscheinungen frühzeitig erkannt und abgestellt werden, bevor sie den Betrieb Ihrer Anlagen beeinträchtigen können. Danfoss bietet daher die Möglichkeit, die Wartungen und Inspektionen über unsere Servicetechniker durchführen zu lassen. Ihre Kunden erhalten erstklassige Betreuung und Sie können Ihre Arbeitszeit anderen Themen widmen, ohne sich für Einzelfälle in ungewohnte Wartungsprozeduren einarbeiten zu müssen.

Wartung Wohnungsstationen — € 98,00

zzgl. Anfahrtspauschale (max. 8 Stationen je Anfahrt) — € 240,00



Leistungsbeschreibung:

- Gängigkeit aller Absperrarmaturen prüfen
- Verschraubungen der Anschlussarmaturen auf festen Sitz prüfen, ggf. nachziehen
- Vollständigkeit und korrekten Sitz aller Click-Fit Verbindungen prüfen
- Überprüfung auf betriebsrelevante Verschmutzung der Anlage
- Reinigen des Schmutzfängersiebs
- Elektrische Steck- und Schraubverbindungen auf festen Sitz prüfen
- Stromanschluss prüfen und elektrische Sicherheitsprüfung durchführen
- System auf wasserseitige Dichtheit prüfen
- Anlage entlüften
- Probebetrieb aller Systemkomponenten mit Überprüfung der Betriebsdaten und der sicherheitstechnischen Einrichtung
- Leistungsparameter (Volumenstrom, Grädigkeit, Spreizung) des Wärmeübertragers auf Plausibilität prüfen
- Erstellen eines Wartungsprotokolls
- Elektronische Übermittlung des Wartungsprotokolls im Nachgang

Wir führen die Wartung ab einer Mindestmenge von 4 Wohnungsstationen aus.

Terminkoordination:
Nach erfolgter Abstimmung eines Zeitfensters für die Wartungsarbeiten ist die Terminkoordination mit den einzelnen Nutzern der jeweiligen Wohneinheiten im Objekt durch den Auftraggeber in geeigneter Form, z.B. durch Aushang, zu erbringen.

Wartung Nah-/Fernwärme-Kompaktstation, Typ DSP1 SMALL, VX Solo, Termix BVX/VVX — € 190,00

zzgl. Anfahrtspauschale — € 240,00



Leistungsbeschreibung:

- Gängigkeit Absperrarmaturen primärseitig (Nah-/Fernwärme) und sekundärseitig (Heizkreis) prüfen, jeweils Vor- und Rücklauf
- Überprüfung auf betriebsrelevante Verschmutzung der Anlage
- Reinigen der Schmutzfängersiebe
- System auf wasserseitige Dichtheit prüfen
- Verschraubungen der Armaturen auf festen Sitz prüfen, ggf. nachziehen
- Ausdehnungsgefäß (sofern Lieferumfang) bei heizungsseitig druckloser Anlage auf ausreichenden Vordruck prüfen, ggf. nachfüllen
- Fülldruck der Anlage prüfen
- Elektrische Steck- und Schraubverbindungen auf festen Sitz prüfen
- Stromanschluss prüfen und elektrische Sicherheitsprüfung durchführen
- Einstellung des Volumenstrom-/Differenzdruckreglers auf die vorgegebenen Leistungsparameter überprüfen
- Probebetrieb aller Systemkomponenten mit Überprüfung der Betriebsdaten und der sicherheitstechnischen Einrichtungen
- Leistungsparameter (Volumenstrom, Grädigkeit, Spreizung) der Wärmeübertrager auf Plausibilität prüfen
- Parametrierung der Regelung sowie kundenspezifische Parameter und Fühlerwerte prüfen
- Optimierung und Anpassung der Systemparameter auf die Verbrauchsstruktur des Objektes
- Erstellen eines Wartungsprotokolls inkl. Parameterliste der Regelung
- Elektronische Übermittlung des Wartungsprotokolls im Nachgang

Für jeden weiteren Regelkreis berechnen wir — € 80,00

Zur Wartung müssen sich die jeweiligen Anlagen in betriebsbereitem Zustand befinden. Im Rahmen der Wartung benötigte Ersatz- oder Verschleißteile werden auf Basis der zum Zeitpunkt der Wartung gültigen Preisliste berechnet.
Alle notwendigen Arbeiten zur Mängelbeseitigung werden zum aktuell gültigen Stundensatz sowie ggfls. erforderlicher Anfahrten zusätzlich verrechnet.

Wartung Fernwärme-Übergabestation Typ DSA1 MINI, DSP1-MAXI, DSE1	**€ 235,00**
Wartung Fernwärme-Übergabestation als Kaskade Typ DSE2	**€ 640,00**
Wartung Dampf-Übergabestation Typ DSS1	**€ 570,00**

Leistungsbeschreibung:

- Gängigkeit Absperrarmaturen primärseitig (Nah-/Fernwärme) und sekundärseitig (Heizkreis) prüfen, jeweils Vor- und Rücklauf
- Überprüfung auf betriebsrelevante Verschmutzung der Anlage
- Reinigen der Schmutzfängersiebe
- System auf wasserseitige Dichtheit prüfen
- Verschraubungen der Armaturen auf festen Sitz prüfen, ggf. nachziehen
- Fülldruck der Anlage prüfen
- Elektrische Steck- und Schraubverbindungen auf festen Sitz prüfen
- Stromanschluss prüfen und elektrische Sicherheitsprüfung durchführen
- Einstellung des Volumenstrom-/Differenzdruckreglers auf die vorgegebenen Leistungsparameter überprüfen
- Probebetrieb aller Systemkomponenten mit Überprüfung der Betriebsdaten und aller sicherheitstechnischer Einrichtungen
- Leistungsparameter (Volumenstrom, Grädigkeit, Spreizung) der Wärmeübertrager auf Plausibilität prüfen
- Parametrierung der Regelung sowie kundenspezifische Parameter und Fühlerwerte prüfen
- Optimierung und Anpassung der Systemparameter auf die Verbrauchsstruktur des Objektes
- Erstellen eines Wartungsprotokolls inkl. Parameterliste der Regelung
- Elektronische Übermittlung des Wartungsprotokolls im Nachgang

jeweils zzgl. Anfahrtspauschale **€ 240,00**



Für jeden weiteren Regelkreis berechnen wir **€ 85,00**

Wartung Speicherlade- oder Trinkwasser-Durchflusssystem ThermoDual-S/-CM/-FLS	**€ 235,00**
Wartung mehrstufiges Speicherladesystem Typ MultiHeat	**€ 285,00**
Wartung Anti-Legionellen Trinkwassererwärmungssystem ThermoClean	**€ 410,00**

Leistungsbeschreibung:

- Gängigkeit Absperrarmaturen primärseitig (Heizwasser VL/RL) und sekundärseitig (Trinkwasser TW/TWW/TWZ) prüfen
- Überprüfung auf betriebsrelevante Verschmutzung der Anlage
- System auf wasserseitige Dichtheit prüfen
- Verschraubungen der Armaturen auf festen Sitz prüfen, ggf. nachziehen
- Elektrische Steck- und Schraubverbindungen auf festen Sitz prüfen
- Stromanschluss prüfen und elektrische Sicherheitsprüfung durchführen
- Probebetrieb aller Systemkomponenten mit Überprüfung der Betriebsdaten und aller sicherheitstechnischer Einrichtungen
- Einstellen der Mengeneinstellventile auf den Volumenstrom gemäß Nennleistung prüfen, ggf. korrigieren
- Leistungsparameter (Volumenstrom, Grädigkeit, Spreizung) der Wärmeübertrager auf Plausibilität prüfen
- Parametrierung der Regelung sowie kundenspezifische Parameter und Fühlerwerte prüfen
- Optimierung und Anpassung der Systemparameter auf die Verbrauchsstruktur des Objektes
- Erstellen eines Wartungsprotokolls inkl. Parameterliste der Regelung
- Elektronische Übermittlung des Wartungsprotokolls im Nachgang

jeweils zzgl. Anfahrtspauschale **€ 240,00**



Zur Wartung müssen sich die jeweiligen Anlagen in betriebsbereitem Zustand befinden. Im Rahmen der Wartung benötigte Ersatz- oder Verschleißteile werden auf Basis der zum Zeitpunkt der Wartung gültigen Preisliste berechnet.
Alle notwendigen Arbeiten zur Mängelbeseitigung werden zum aktuell gültigen Stundensatz sowie ggfls. erforderlicher Anfahrten zusätzlich verrechnet.

ergänzende AGB Werkskundendienst

Stand: Januar 2024

1. Allgemeines

1.1 Unsere allgemeinen Geschäftsbedingungen gelten für alle von uns zu erbringenden Serviceleistungen. Sie gelten ausschließlich, entgegenstehende oder von unseren Bedingungen abweichende Bedingungen des Kunden erkennen wir nicht an, es sei denn, wir hätten ausdrücklich schriftlich ihrer Geltung zugestimmt. Unsere Bedingungen gelten auch dann, wenn wir in Kenntnis entgegenstehender oder von unseren Bedingungen abweichender Bedingungen des Kunden die Lieferung/Leistung an den Kunden vorbehaltlos ausführen.

1.2 Alle Vereinbarungen, die zwischen uns und dem Kunden zwecks Ausführung dieses Vertrages getroffen werden, sind in diesem Vertrag schriftlich niedergelegt.

1.3 Unsere Bedingungen gelten auch für alle künftigen Geschäfte mit dem Kunden.

1.4 Sofern für den Kunden zumutbar, sind wir zu Teilleistungen und Teillieferungen berechtigt.

2. Angebot, Angebotsunterlagen

2.1 Die vom Kunden unterzeichnete Bestellung ist ein bindendes Angebot.

2.2 Wir sind berechtigt, dieses Angebot innerhalb von zwei Wochen durch Zusendung einer Auftragsbestätigung anzunehmen. Vorher abgegebene Angebote oder Kostenvoranschläge sind freibleibend.

2.3 Wir behalten uns an Kostenvoranschlägen, Zeichnungen u.ä. Informationen (im Folgenden: Unterlagen) körperlicher oder unkörperlicher Art – und in elektronischer Form – Eigentums- und Urheberrechte vor. Die Unterlagen dürfen nur nach unserer vorherigen schriftlichen Zustimmung Dritten zugänglich gemacht werden.

3. Preise

Unsere Vergütung richtet sich nach unseren am Tag der Leistungserbringung gültigen Preisen zuzüglich gesetzlicher Mehrwertsteuer.

4. Zahlungsbedingungen

4.1 Der Zahlbetrag ist innerhalb von 14 Tagen nach Rechnungserteilung ohne Abzug zur Zahlung fällig.

4.2 Der Kunde kann nur mit unstreitigen oder rechtskräftig festgestellten Gegenansprüchen aufrechnen.

4.3 Aufrechnungsrechte stehen dem Kunden nur zu, wenn seine Gegenansprüche rechtskräftig festgestellt, unbestritten oder von uns anerkannt sind.

5. Leistungsfristen, Verzug

5.1 Leistungsfristen gelten nur als annähernd vereinbart.

5.2 Der Beginn einer von uns angegebenen Leistungszeit setzt die Abklärung aller technischen Fragen voraus.

5.3 Die Einhaltung unserer Leistungsverpflichtung setzt weiter die rechtzeitige und ordnungsgemäße Erfüllung der Verpflichtung des Kunden voraus. Die Einrede des nicht erfüllten Vertrages bleibt vorbehalten.

5.4 Kommt der Kunde in Annahmeverzug oder verletzt er schuldhaft Mitwirkungspflichten, so sind wir berechtigt, den uns insoweit entstehenden Schaden einschließlich etwaiger Mehraufwendungen zu verlangen. Weitergehende Ansprüche bleiben vorbehalten.

6. Gefahrenübergang

6.1 Sofern der Versand von zu reparierenden Auftragsgegenständen oder von Ersatzteilen zum Kunden erforderlich ist, erfolgt dieser auf Kosten und Gefahr des Kunden, wenn der Kunde Unternehmer im Sinne von § 14 BGB ist.

7. Eigentumsvorbehalt

Soweit eingebaute Zubehöre, Ersatzteile und Aggregate nicht wesentlicher Bestandteil des Auftragsgegenstandes geworden sind, behält sich Danfoss das Eigentumsrecht bis zur vollständigen Bezahlung vor.

8. Gewährleistung

8.1 Innerhalb der Gewährleistungsfrist erfolgt die Mängelbeseitigung nach unserer Wahl durch Nachbesserung bzw. Ersatzlieferung für den Kunden kostenlos.

8.2 Solange wir unseren Verpflichtungen auf Behebung der Mängel nachkommen, hat der Kunde nicht das Recht, Herabsetzung der Vergütung oder Rückgängigmachung des Vertrages zu verlangen, sofern nicht ein Fehlschlagen der Nachbesserung vorliegt. Schlägt die Nachbesserung fehl, so steht dem Kunden ausdrücklich das Recht zu, Herabsetzung der Vergütung oder die Rückgängigmachung des Vertrages geltend zu machen.

8.3 Gewährleistungsansprüche verjähren in einem Jahr, wenn der Kunde Unternehmer ist, und in zwei Jahren, wenn der Kunde Verbraucher ist, jeweils ab gesetzlichem Verjährungsbeginn. Diese Frist gilt nicht, soweit das Gesetz gemäß §§ 438 Abs. 1 Nr. 2 (Bauwerke und Sachen für Bauwerke), 479 Abs. 1 (Rückgriffsanspruch) und 634a Abs. 1 Nr. 2 (Baumängel) BGB längere Fristen vorschreibt, bei Vorsatz, arglistigem Verschweigen eines Mangels sowie bei Nichteinhaltung einer Beschaffenheitsgarantie. Die gesetzlichen Regelungen über Ablaufhemmung, Hemmung und Neubeginn der Fristen bleiben unberührt.

8.4 Die Verjährung wird durch Ersatzlieferungen oder die Durchführung von Nachbesserungsarbeiten nicht verlängert.

9. Haftung für Mängel und Schäden

a) Haftung für Mängel

Für etwaige Mängel wird unsere Gewährleistung nur durch Nachbesserung geleistet. Sofern die Nachbesserung fehlschlägt, kann der Kunde nach seiner Wahl die Herabsetzung der Vergütung – Minderung – oder bei einem Wartungsvertrag die Kündigung des Vertrages verlangen.

Die vorgenannten Mängelansprüche verjähren in einem Jahr.

b.) Haftung für Schäden

Wir haften ausschließlich gemäß den nachfolgenden Bestimmungen:

b.1 Bei Vorsatz, bei der Verletzung von Leib, Leben, Körper oder Gesundheit sowie in Fällen gesetzlich zwingender Haftung (z.B. Ansprüchen nach dem Produkthaftungsgesetz) haften wir nach den gesetzlichen Vorschriften.

b.2 Bei grober Fahrlässigkeit, Übernahme einer Garantie oder des Beschaffungsrisikos beschränkt sich unsere Haftung auf den Ersatz des typischen, vorhersehbaren Schadens.

b.3 Bei einfacher Fahrlässigkeit haften wir nur bei der Verletzung von vertragswesentlichen Pflichten. Vertragswesentliche Pflichten sind solche, deren Erfüllung die ordnungsgemäße Durchführung des Vertrages überhaupt ermöglichen und auf deren Einhaltung der Vertragspartner regelmäßig vertrauen darf. In diesen Fällen ist die Haftung auf den Ersatz des typischen, vorhersehbaren Schadens beschränkt. Als solcher gilt ein Schaden in Höhe von maximal € 50.000,-.

b.4 Der Einwand des Mitverschuldens bleibt von den vorstehenden Haftungsregelungen unberührt.

b.5 Soweit dem Kunden nach dieser Ziffer 9. Schadensersatzansprüche zustehen, verjähren diese mit Ablauf der gemäß Ziffer 8.3 für Gewährleistungsansprüche geltenden Verjährungs-frist. Bei Schadensersatzansprüchen nach dem Produkthaftungsgesetz gelten die gesetzlichen Verjährungsvorschriften.

10. Zusatzregeln für Wartungsverträge

10.1 Die Laufzeit von Wartungsvereinbarungen beginnt mit dem Datum der Unterschrift des Kunden und beträgt zunächst ein Jahr. Danach verlängert sie sich um ein weiteres Jahr, es sei denn sie wird unter Einhaltung einer Kündigungsfrist von drei Monaten jeweils zum Jahresende gekündigt. Das Recht beider Parteien zur Kündigung aus wichtigem Grund bleibt unberührt. Die Kündigung bedarf der Schriftform.

10.2 Wir behalten uns das Recht vor, unsere Preise in angemessenem Umfang zu ändern, wenn nach Abschluss des Vertrages Kostensenkungen oder Kostenerhöhungen, insbesondere aufgrund von Tarifabschlüssen oder Materialpreisänderungen eintreten. Diese werden wir dem Kunden auf Verlangen nachweisen. Im Falle einer Preisanpassung werden wir den Kunden spätestens vier Wochen vor Inkrafttreten der Preisanpassung informieren. Bei einer Preiserhöhung ist der Kunde berechtigt, binnen vier Wochen nach Mitteilung der Preiserhöhung die Wartungsvereinbarung schriftlich zu kündigen.

11. Übertragbarkeit von Rechten

Der Kunde darf seine vertraglichen Rechte nur mit unserer vorherigen schriftlichen Einwilligung auf Dritte übertragen.

12. Schlussbestimmungen

12.1 Gerichtsstand ist nach Wahl von Danfoss entweder Offenbach am Main, Stuttgart, Hamburg, Flensburg oder der allgemeine Gerichtsstand des Käufers, dies gilt auch für Urkunden-, Wechsel- und Scheckprozesse.

12.2 Es findet das Recht der Bundesrepublik Deutschland Anwendung mit Ausnahme der Bestimmungen zur Rechtskollision und unter Ausschluss des UN-Kaufrechtes

Diese Allgemeinen Geschäftsbedingungen (“AGB“) liegen der Lieferungen von Produkten sowie der Erbringung von Leistungen (gemeinsam: “Produkte“) durch Danfoss A/S oder ihre Tochtergesellschaften (wobei beide jeweils als “Danfoss“ bezeichnet werden) an jeden Kunden (“Kunde“) zugrunde. “Tochtergesellschaft“ im Sinne dieser AGB ist jede juristische Person, die direkt oder indirekt von Danfoss A/S beherrscht wird, sei es auf Grund einer Beteiligung oder auf Grund von Stimmrechten.
Allen Vereinbarungen und Angeboten liegen unsere nachstehenden "Allgemeinen Geschäftsbedingungen" zugrunde. Sie werden durch Auftragserteilung - auch bei Lagernachbestückung über elektronische Systeme - oder Annahme der Lieferung durch den Käufer anerkannt. Abweichende Bedingungen des Käufers, die wir nicht ausdrücklich schriftlich anerkennen, sind für uns nicht bindend, auch wenn wir ihnen nicht ausdrücklich widersprechen.

1. Angebote
Angebote, Proforma-Rechnungen und ähnliche einseitige Erklärungen sind für Danfoss freibleibend.

2. Lieferung / Empfangnahme
Die Lieferungen erfolgen, sofern sich aus der Auftragsbestätigung nichts anders ergibt, ab Werk einschließlich Verladung und Standardtransportverpackung, wobei Mehrwegverpackungen nur leihweise überlassen sind. Der Versand erfolgt frachtfrei gegen Berechnung von 3 % auf den Warenwert ohne Verantwortung für schnellste Versandart.
Unterhalb eines Auftragswertes von 500 EUR behalten wir uns vor, den tatsächlichen Aufwand für Fracht und Verpackung zu berechnen mindestens eine Auftragsbearbeitungspauschale von 50 EUR. Fallen bei der Entladung gesonderte Kosten an, hat diese der Käufer zu tragen. Gebühren und Kosten für die Besorgung und Beglaubigung von Ursprungszeugnissen, Konsulatsfakturen, Genehmigungen und dergleichen werden gesondert berechnet.

3. Zahlung, Kauf über Einkaufsring, Zurückbehaltungsrecht und Aufrechnung
Zahlungen sind innerhalb von 30 Tagen ab Rechnungsdatum zu leisten. Serviceund Dienstleistungsrechnungen sind innerhalb von 14 Tagen ab Rechnungsdatum ohne Abzug von Skonto zu zahlen. Schecks gelten erst nach Einlösung als Zahlung. Bei verspäteter Zahlung werden Verzugszinsen in Höhe von 2 % pro Monat oder nach anwendbarem Recht der zulässige Höchstsatz berechnet.
Wird der Vertrag über einen Einkaufsring oder eine ähnliche Organisation abgewickelt, bleibt der Käufer gleichwohl Vertragspartner, auch wenn die Zahlung des Kaufpreises über den Einkaufsring erfolgt. Das Risiko der Insolvenz des Einkaufsringes trägt der Käufer. Zahlungen des Käufers an den Einkaufsring sind gegenüber Danfoss nicht schuldbefreiend.
Die Zurückbehaltung von Zahlungen und die Geltendmachung eines Leistungsverweigerungsrechtes nach § 320 BGB sowie die Aufrechnung mit von Danfoss bestrittenen Gegenansprüchen sind nicht zulässig.
Für den Fall, dass der Käufer die Ware nicht abnimmt oder Aufträge storniert, sind wir berechtigt, Schadensersatz i. H. v. 15 % des Auftragswertes zu verlangen. Es steht uns frei, einen höheren Schaden im Einzelfall nachzuweisen. Ein Rücktritt vom Vertrag sowie eine Stornierung des Vertrages sind für den Käufer für den Fall ausgeschlossen, dass unsererseits auf Veranlassung des Kunden dessen spezifische Ware geordert und von uns hergestellt worden ist.

4. Eigentumsvorbehalt
Die gelieferte Ware bleibt bis zur vollen Bezahlung des Kaufpreises und aller vorausgegangenen und noch künftigen Forderungen, die der Verkäufer aus der Geschäftsverbindung gegen den Käufer besitzt oder erwirbt, Eigentum des Verkäufers. Vor der restlosen Bezahlung - Entsprechendes gilt für Kontokorrentund Saldovorbehalt bei verlängertem Eigentumsvorbehalt - darf weder eine Verpfändung, Sicherungsübereignung noch die Abtretung der Forderung von Seiten des Käufers ohne Zustimmung von Danfoss vorgenommen werden. Eine Pfändung von dritter Seite ist Danfoss sofort schriftlich anzuzeigen. Bei vertragswidrigem Verhalten des Käufers, insbesondere bei Zahlungsverzug, ist Danfoss zur Rücknahme nach Mahnung berechtigt und der Käufer zur Herausgabe verpflichtet. Die Geltendmachung sowie die Pfändung des Liefergegenstandes durch Danfoss gilt nicht als Rücktritt vom Vertrag.
Wird die Ware durch den Käufer zu einer neuen Sache verarbeitet, so erfolgt die Verarbeitung für Danfoss. Ein Eigentumserwerb des Käufers nach § 950 BGB ist ausgeschlossen. Bei Verarbeitung mit anderen, nicht Danfoss gehörenden Waren, erwirbt Danfoss Miteigentum an der neuen Sache nach dem Verhältnis des Wertes der von ihr gelieferten und der anderen Waren zur Zeit der Verarbeitung. Die neue Sache gilt als Vorbehaltsware im Sinne dieser Bedingungen. Der Käufer tritt seine Forderungen aus einem Weiterverkauf der Vorbehaltsware schon jetzt in Höhe des Betrages an Danfoss ab, der dem Wert der Vorbehaltsware entspricht.
Wird die Vorbehaltsware vom Käufer als wesentlicher Bestandteil in das Grundstück eines Dritten eingebaut, so tritt der Käufer schon jetzt den ihm gegen den Dritten oder gegen den, den es angeht, erwachsenden Bereicherungsanspruch in dem Betrag an den Verkäufer ab, der dem Wert der Vorbehaltsware entspricht. Wert der Vorbehaltsware im Sinne dieser Bestimmungen ist der Fakturenwert des Verkäufers zuzüglich eines Sicherungsaufschlages von 20 %.
Der Käufer ist zur Einziehung der aus dem Weiterverkauf entstehenden Forderungen ermächtigt, solange er sich vertragstreu verhält und keine Zahlungsunfähigkeit vorliegt. Danfoss kann nach angemessener Fristsetzung verlangen, dass der Käufer ihr die abgetretenen Forderungen und deren Schuldner bekannt gibt, alle zum Einzug erforderlichen Angaben macht, die dazugehörigen Unterlagen aushändigt und den Schuldnern die Abtretung mitteilt.
Der Verkäufer verpflichtet sich, diejenigen Sicherungen freizugeben, die den Wert der zu sichernden Forderungen um mehr als 20 % übersteigen.

5. Kreditklausel
Ist die Erfüllung des Zahlungsanspruches wegen einer nach Vertragsschluss eingetretenen oder bekannt gewordenen Verschlechterung der Vermögensverhältnisse des Käufers gefährdet, so kann Danfoss Vorauszahlung sowie sofortige Bezahlung aller Rechnungen, mit deren Bezahlung sich der Käufer in Verzug befindet, verlangen, noch nicht ausgelieferte Ware zurückbehalten sowie die Weiterarbeit an noch laufenden Aufträgen einstellen.

6. Liefertermin
Die Lieferzeit wird nach bestem Ermessen nach dem jeweiligen Stand der Liefermöglichkeiten aufgegeben. Die Lieferfrist beginnt mit dem Tag unserer Auftragsbestätigung, jedoch nicht vor völliger Klarstellung aller Ausführungseinzelheiten.
Falls wir selbst in Verzug geraten, muss der Käufer uns eine angemessene Nachfrist setzen. Nach Ablauf dieser Nachfrist kann er vom Abschluss zurücktreten, wenn die Waren ihm bis zu diesem Zeitpunkt nicht als versandbereit gemeldet wurden. Weitere Ansprüche aufgrund des Verzugs, wie z. B. Entschädigungsforderungen, kann der Kunde nicht geltend machen. Danfoss übernimmt keine Haftung für Lieferverzögerungen infolge von Ereignissen höherer Gewalt sowie sonstiger Umstände, die Danfoss nicht zu vertreten hat - dazu zählt auch eine verzögerte Selbstbelieferung von rechtzeitig bestellten Materialien von Unterlieferanten und eine noch fehlende Abklärung technischer Fragen seitens des Käufers.

7. Haftung für technische Vorschläge
Die in Katalogen, Prospekten und anderen schriftlichen Unterlagen, wie z. B. technischen Zeichnungen, Entwürfen und Vorschlägen enthaltenen Angaben und technischen Daten sind vom Käufer vor Übernahme und Anwendung zu prüfen. Dasselbe gilt für zur Verfügung gestellte Software und für mündlich gemachte Vorschläge und die mündliche Beratung sowie andere den Kunden zusätzlich geleistete Dienste. Der Käufer kann aus diesen Unterlagen, den Datenträgern und zusätzlichen Diensten keinerlei Ansprüche oder sonstige Rechte sowohl gegenüber Danfoss als auch gegenüber Danfoss Mitarbeitern ableiten, es sei denn, Danfoss oder seine leitenden Mitarbeiter trifft der Vorwurf, vorsätzlich oder grob fahrlässig gehandelt zu haben.

8. Änderungen
Danfoss behält sich das Recht vor, ohne vorherige Bekanntmachung im Rahmen des Angemessenen und Zumutbaren Änderungen an ihren Produkten - auch an Produkten, die bereits in Auftrag genommen sind – vorzunehmen.

9. Vertrauliche Informationen und Geheimhaltung
Sämtliche nicht öffentlich zugänglichen Informationen, wie z. B. Preise, Zeichnungen, Beschreibungen und sämtliche technischen Dokumente, die Danfoss dem Kunden bereitgestellt hat oder bereitstellen wird („Vertrauliche Informationen“), bleiben Eigentum von Danfoss, sind vom Kunden und dessen Beauftragten vertraulich zu behandeln und dürfen ohne schriftliche Genehmigung von Danfoss weder kopiert noch reproduziert oder an Dritte weitergegeben oder für andere Zwecke eingesetzt werden als die, die zum Zeitpunkt der Herausgabe der Vertraulichen Informationen vorgesehen waren. Die Vertraulichen Informationen sind auf Verlangen von Danfoss wieder zurückzugeben.

10. Sachmängelgewährleistung
a) Frist
Alle Ansprüche des Käufers - gleich aus welchem Rechtsgrund - verjähren in 18 Monaten. Die Frist beginnt mit dem jeweiligen dem Erzeugnis aufgestempelten Datum, sie beträgt mindestens 12 Monate ab Lieferung. Für vorsätzliches oder arglistiges Verhalten sowie bei Ansprüchen nach dem Produkthaftungsgesetz gelten die gesetzlichen Fristen. Sie gelten auch für Mängel eines Bauwerks oder Liefergegenstände, die entsprechend ihrer üblichen Verwendungsweise für ein Bauwerk verwendet wurden und dessen Mangelhaftigkeit verursacht haben. Für Waren aus dem Bereich der Fernwärme , der DEVI Produktreihe und der Produktreihe Thermostatische Heizkörperventile (PL 03) gelten erweiterte Gewährleistungsbedingungen.

b) Art und Umfang der Gewährleistung
1. Grundsatz
Danfoss verpflichtet sich innerhalb der Gewährleistungsfristen, die von ihr hergestellten und gelieferten Produkte nachzubessern oder auszutauschen, wenn sie sich nach Überprüfung bei Danfoss als defekt erwiesen haben. Wenn nach zweimaliger Nachbesserung oder entsprechender Ersatzlieferung der Mangel noch nicht behoben ist, kann der Käufer an Stelle erneuter Nachbesserung oder Ersatzlieferung entweder Minderung des Kaufpreises verlangen oder vom Vertrag zurücktreten.

2. Mängelrügen und praktische Durchführung
Bei offensichtlichen Mängeln hat der Käufer dies Danfoss gegenüber unverzüglich schriftlich anzuzeigen. Stellt der Käufer innerhalb der Gewährleistungsfrist einen Mangel fest, so ist das entsprechende Teil nach Maßgabe von Danfoss zurückzusenden. Ein Begleitschreiben mit Angabe der Rechnungsnummer, unter der das Produkt bezogen wurde, sowie der Ursache für die Rücksendung ist beizufügen. Die Rücklieferung von Komponenten muss ohne fremde Teile erfolgen; bei hermetischen Kompressoren muss die elektrische Ausrüstung mitgeliefert werden. Für unberechtigte Rücksendungen behält Danfoss sich vor, entstandene Kosten zu berechnen. Instand gesetzte oder ausgetauschte Erzeugnisse werden frachtfrei an die Anschrift des Käufers zurückgesandt, während die ausgewechselten Teile im Eigentum von Danfoss bleiben.

3. Besonderheiten beim Austausch
Tauscht Danfoss innerhalb der Gewährleistungsfrist das als defekt übersandte Gerät gegen ein neues Gerät aus, so ist darin nicht das Eingeständnis zu sehen, dass Danfoss damit den Mangel und die Haftung anerkannt hätte. Der Austausch erfolgt insoweit allein aus Kostengründen. Will der Käufer über den Austausch hinaus weitergehende Ansprüche geltend machen, so muss er dies mit Einsendung des Gerätes mitteilen. Stellt sich heraus, dass eine Haftung ausgeschlossen ist, hat der Käufer die Kosten der Untersuchung zu tragen.

4. Aufwendungen bei Austausch oder Nachbesserung
Kosten des Austauschs oder der von Danfoss zu verantwortenden Selbstreparatur werden von Danfoss in angemessenem Umfange erstattet. Dies gilt nicht, soweit die Aufwendungen sich erhöhen, weil die gekaufte Sache nach der Lieferung an einen anderen Ort als die gewerbliche Niederlassung des Empfängers verbracht worden ist, es sei denn, das Verbringen wird bei Bestellung der Ware Danfoss konkret angezeigt. Beträgt der Kaufpreis für den einzelnen Liefergegenstand mehr als 5.000,00 EUR, sind vorstehende Aufwendungen von Danfoss nur bis zum Eineinhalbfachen des Kaufpreises zu erstatten.

5. Ausschluss von Rücktritt und Minderung oder Schadensersatz
Soweit nicht dem Käufer das Recht zur Minderung oder Rückgängigmachung des Kaufes vorstehend ausdrücklich eingeräumt ist, sind diese Rechte ausgeschlossen. Auch Schadensersatzansprüche sind, gleich aus welchem Rechtsgrund, insbesondere wegen Verletzung von Pflichten aus dem Schuldverhältnis und aus unerlaubter Handlung ausgeschlossen. Dies gilt nicht, soweit zwingend gehaftet wird, z. B. nach dem Produkthaftungsgesetz, in Fällen des Vorsatzes, der groben Fahrlässigkeit, wegen Verletzung des Lebens, des Körpers oder der Gesundheit oder wegen Verletzung wesentlicher Vertragspflichten. Werden wesentliche Vertragspflichten verletzt, ist der Schadensersatzanspruch begrenzt auf den vertragstypischen Schaden, soweit nicht Vorsatz oder grobe Fahrlässigkeit vorliegt oder wegen Verletzung des Lebens, des Körpers oder der Gesundheit gehaftet wird. Eine Änderung der Beweislast zum Nachteil des Käufers ist mit den vorstehenden Regelungen nicht verbunden. Soweit dem Käufer Schadensersatzansprüche

zustehen, verjähren diese mit dem Ablauf der für die Sachmängelansprüche geltenden Verjährungsfrist gemäß Ziffer 10a.

6. Haftung für Ersatzlieferung und Nachbesserung
Für Ersatzlieferung (Austausch) und Nachbesserung haftet Danfoss im gleichen Umfang wie für den ursprünglichen Liefergegenstand.

c) Fremdreparaturen
Nur in dringenden Fällen der Gefährdung der Betriebssicherheit und zur Abwehr unverhältnismäßig großer Schäden, wobei Danfoss sofort zu verständigen ist, oder wenn Danfoss mit der Beseitigung des Mangels in Verzug ist, hat der Käufer das Recht, den Mangel selbst oder durch Dritte beseitigen zu lassen und von Danfoss Ersatz der notwendigen Kosten zu verlangen. In diesem Fall hat der Käufer die Pflicht, die defekten Teile der Firma Danfoss zur Verfügung zu stellen. Wird sonst eine Komponente oder ein von Danfoss geliefertes System oder Software ohne Zustimmung von Danfoss geändert oder repariert, unsachgemäß oder nicht in Übereinstimmung mit Danfoss Vorschriften installiert oder in Betrieb gesetzt, erlischt die Gewährleistung.

d) Fremdfabrikate
Bei Lieferung von Fremdfabrikaten bestehen Gewährleistungsansprüche lediglich in dem Umfang, wie sie Danfoss gegenüber dem Hersteller zustehen, jedoch nicht über die normale Danfoss Gewährleistung hinaus.

11. Reparatur außerhalb der Gewährleistung
Nimmt Danfoss Reparaturarbeiten außerhalb seiner Gewährleistungspflicht an, so haftet Danfoss dafür, 12 Monate ab Auslieferung an den Besteller.

12. Produkthaftung
Danfoss haftet nicht für vom Produkt an Immobilien oder beweglichen Sachen verursachte Schäden, nachdem das Produkt geliefert worden und in den Besitz des Kunden übergegangen ist. Danfoss haftet ebenfalls nicht für Schäden an vom Kunden hergestellten Produkten oder an Produkten, die mit den Produkten des Kunden eine Einheit bilden. Dies gilt nicht, wenn eine andere Sache als das fehlerhafte Produkt beschädigt wird und diese andere Sache ihrer Art nach gewöhnlich für den privaten Ge- und Verbrauch bestimmt und hierzu von dem Geschädigten hauptsächlich verwendet worden ist. Danfoss haftet weiter nicht, wenn nach den Umständen davon auszugehen ist, dass das Produkt den Fehler, der den Schaden verursacht hat, noch nicht hatte, als der Danfoss es in den Verkehr brachte. Im Übrigen gilt § 1 Abs. 2 und 3 Produkthaftungsgesetz. Tritt Dritten gegenüber ein derartiger im vorangegangenen Absatz geschilderter Schadenfall auf, hat der Kunde Danfoss von jeder Haftung freizustellen und schad- und klaglos zu halten.
Der Kunde hat Danfoss für jeden Schadenersatzanspruch von jeder Haftung freizustellen und schadlos zu halten, der aus den Schäden beim Einsatz oder Betrieb der Produkte aufgrund unsachgemäßer Reparatur, Wartung oder unangemessenen Betriebs der Produkte durch den Kunden, aufgrund des Versäumnisses des Kunden, sein Personal in der Bedienung der Produkte angemessen zu schulen oder anwendbares Recht bzw. anwendbare Vorschriften zu befolgen, oder aus anderen Gründen entsteht.
Wird von einem Dritten gegen Danfoss oder den Kunden ein wie in diesem Abschnitt geschilderter Schadenersatzanspruch erhoben, hat die beklagte Vertragspartei die andere Vertragspartei unverzüglich schriftlich darüber zu informieren. Der Kunde hat vor dem Gericht/Schiedsgericht zu erscheinen, das sich mit der Prüfung von Schadenersatzansprüchen gegen Danfoss auf der Grundlage von vermeintlich durch das Produkt verursachten Schäden beschäftigt.

13. Schadensmeldung
Schadensersatzansprüche oder Reklamationen bei Mängeln und/oder einem Lieferverzug für die Produkte, aber auch sonstige Schadensersatzansprüche hat der Kunde Danfoss unverzüglich schriftlich vorzulegen.

14. Sekundäre Schäden
Danfoss haftet dem Kunden gegenüber nicht für einen der folgenden Verlustoder Schadensfälle, die im Rahmen eines Kaufvertrags oder im Zusammenhang mit einem solchen auftreten, für den diese Konditionen gelten: 1) jeder Verlust von Gewinnen, Geschäften, Verträgen, erwarteten Einsparungen, Einnahmen oder eine Minderung des Geschäfts- oder Firmenwertes; 2) jeder Verlust von Daten und jede Verletzung der Datensicherheit; 3) jeder indirekte oder sekundäre Verlust oder Schaden jedweder Art, selbst wenn Danfoss auf die Möglichkeit eines solchen Verlustes oder Schadens im Voraus aufmerksam gemacht worden ist.

15. Verbindliche Haftung
Keine Bestimmung dieser Allgemeinen Geschäftsbedingungen darf so ausgelegt werden, dass sie die Haftung einer der Vertragsparteien gegenüber der anderen Vertragspartei für Personenschäden oder Todesfälle ausschließt oder beschränkt, wenn sich der Personenschaden oder Todesfall aufgrund ihrer Fahrlässigkeit oder arglistigen Täuschung ereignet, oder für andere Haftungsfälle, die laut Gesetz nicht ausgeschlossen oder beschränkt werden können.

16. Einschränkungen für den Wiederverkauf und Verwendung zu bestimmten Zwecken
Danfoss Produkte sind für den zivilen Gebrauch bestimmt. Dem Kunden ist es nicht gestattet, die Produkte mit der Absicht zu verwenden oder weiterzuverkaufen, sie in chemischen, biologischen oder nuklearen Waffen oder in Raketen einzusetzen, mit denen solche Waffen befördert werden können. Dem Kunden ist es nicht gestattet, die Produkte an solche Personen, Unternehmen oder anderweitige Organisationen zu verkaufen, von denen der Kunde die Kenntnis besitzt oder die Vermutung hegt, dass sie mit jedweden terroristischen Aktivitäten oder mit Betäubungsmitteln in Verbindung stehen. Die Produkte können gesetzlichen Bestimmungen und Beschränkungen unterliegen, weswegen ein Verkauf an Länder/Kunden mit Ein-/Ausfuhrsperren mit Auflagen behaftet sein kann. Diese Auflagen sind bei einem Weiterverkauf der Produkte an solche Länder/Kunden zu beachten.
Dem Kunden ist es nicht gestattet, die Produkte weiterzuverkaufen, sofern Bedenken oder Vermutungen darüber bestehen, dass die Produkte zu im obigen Absatz genannten Zwecken verwendet werden können. Erlangt der Kunde die Kenntnis oder vermutet er, dass die Bestimmungen in diesem Abschnitt verletzt worden sind, hat der Kunde Danfoss umgehend zu benachrichtigen.

17. Global Compact
Danfoss nimmt am „Global Compact der Vereinten Nationen" teil. Dies bedeutet, dass sich Danfoss verpflichtet hat, 10 Grundsätze zu Menschenrechten, Arbeitnehmerrechten, zu Umwelt und Korruption zu beachten. Diese Grundsätze sind in den „Danfoss Code of Conduct for Suppliers" („Verhaltensregeln für Lieferanten") aufgeführt, die auf der Internetseite www.danfoss.com eingesehen werden können. Danfoss ermutigt daher auch den Kunden, diese Grundsätze einzuhalten. Weitere Informationen zum „Global Compact" sind zu finden unter: http://www.unglobalcompact.org/Languages/german/index.html.

18. Gerichtsstand und Anwendbares Recht
a) Gerichtsstand ist nach Wahl von Danfoss entweder Offenbach am Main, Stuttgart, Hamburg, Flensburg oder der allgemeine Gerichtsstand des Käufers; dies gilt auch für Urkunden-, Wechsel- und Scheckprozesse.

b) Es findet das Recht der Bundesrepublik Deutschland Anwendung mit Ausnahme der Bestimmungen zur Rechtskollision und unter Ausschluss des UN-Kaufrechts.

Danfoss, 2026-01

AGB Zusatz zur Gewährleistung

10. Sachmängelgewährleistung – Zusatz
a) Frist – Produktreihe Elektroheizungsmatten ECmat™ und EFTI™ – 10 Jahre.
Während der Garantiezeit liefert Danfoss ein neues vergleichbares Produkt oder repariert das Produkt, wenn der Defekt durch Herstellungs-, Material- oder Verarbeitungsfehler begründet sein sollte. Sofern der Garantieanspruch zu Recht geltend gemacht wurde, erfolgt die Reparatur bzw. Der Austausch ohne Kosten für den Kunden. Die Entscheidung darüber, ob das Produkt ausgetauscht oder repariert wird, trifft allein Danfoss. Danfoss haftet nicht für direkt oder indirekt durch das defekte Produkt entstandene Schäden, einschließlich Eigentumsschäden oder Ausfallschäden.

- Silikonheizleitungen – 2 Jahre
- Selbstlimitierende Heizleitungen – 5 Jahre
- für alle anderen Produkte 2 Jahre.

aa) Frist – Fernwärme Produktreihe
Wir nehmen von uns als mangelhaft anerkannte Ware zurück und liefern an ihrer Stelle einwandfreie Ware. Stattdessen können wir auch den Minderwert ersetzen. Sollte eine Nachbesserung oder Ersatzlieferung fehlschlagen, haben Nichtkaufleute nach ihrer Wahl das Recht auf Herabsetzung der Vergütung oder auf Rückgängigmachung des Vertrags. Für das gelieferte Ersatzstück oder die geleistete Ausbesserung beträgt die Gewährleistungsfrist 3 Monate, sie läuft mindestens jedoch bis zum Ablauf der ursprünglichen Gewährleistungsfrist des Lieferungsgegenstandes. Vom Käufer vorgetragene berechtigte Mängelrügen werden von uns im Rahmen der Gewährleistung wie folgt behandelt:

- Sofern wir Komplettsysteme an den Käufer liefern, beträgt die Gewährleistungsfrist 2 Jahre nach Lieferung.
- Für Geräte oder Teile davon sind wir berechtigt, diese unentgeltlich nachzubessern oder zu ersetzen. Dies gilt für den Fall, dass nachweislich Material- oder Produktionsfehler aufgetreten sind, die zu einer Mangelshaftigkeit und Unbenutzbarkeit der Geräte führen oder die zu einer Unbrauchbarkeit derselben führen.
- Sofern wir an den Käufer Wärmetauscher oder Trinkwassererwärmer liefern, beträgt die Frist 2 Jahre ab Lieferdatum.
- Bei der Lieferung von Ersatzteilen und Zubehör sowie Regelungen gilt eine Gewährleistungsfrist von 1 Jahr ab Lieferdatum. Für geschraubte Plattenwärmetauscher beträgt die Gewährleistung bei Heizmitteltemperaturen bis 100 °C 2 Jahre, über 100 °C gilt diese Gewährleistungsfrist nur auf die druckbeanspruchten Teile. Die Gewährleisungsfrist für die Dichtungen dieser Geräte beträgt 6 Monate.
- Bei der Lieferung von Fremfabrikaten gelten allein die Gewährleistungsfristen des Herstellers.

- aaa) Frist - Produktreihe „Thermostatische Heizkörperventile" Produktreihe 03 - 5 Jahre. Während der Garantiezeit liefert Danfoss ein neues vergleichbares Produkt oder repariert das Produkt, wenn der Defekt durch Herstellungs-, Material- oder Verarbeitungsfehler begründet sein sollte. Sofern der Garantieanspruch zu Recht geltend gemacht wurde, erfolgt die Reparatur bzw. Der Austausch gemäß 10.4. für den Kunden. Die Entscheidung darüber, ob das Produkt ausgetauscht oder repariert wird, trifft allein Danfoss. Danfoss haftet nicht für direkt oder indirekt durch das defekte Produkt entstandene Schäden, einschließlich Eigentumsschäden oder Ausfallschäden.

Entdecken Sie unsere Lösungen
danfoss.de

Danfoss bietet Installateuren eine Vielzahl an kostenfreien Tools, die Planung, Installation und Inbetriebnahme der Produkte und Systeme effizienter machen. Von Apps über Berechnungssoftware bis hin zu Schulungen und Podcasts – alles für eine professionelle Umsetzung und den hydraulischen Abgleich.

Installer App
Digitale Toolbox für Installateure. Schnelle und einfache Berechnung der Voreinstellung für Ventile wie RA-N oder RA-DV zur Durchführung des hydraulischen Abgleichs, Installationsanleitungen, Projektverwaltung …
installer-app.danfoss.de

Berechnungssoftware DanBasic 8.0 (Verfahren B)
Einfache Heizlastberechnung, Heizkörperauslegung, Ventilauslegung Einrohrheizung, Systemoptimierung, Berechnung von Fußbodenheizung im Bestand
danbasic.danfoss.de

Webinare und Schulungen
Vertiefen Sie Ihr Wissen über den hydraulischen Abgleich und weitere relevante Themen in unseren Live-Webinaren oder flexibel über das Danfoss Lernportal – praxisnah und kompakt aufbereitet
schulungen.danfoss.de

Danfoss Eco™-App
Die Danfoss Eco™-App ermöglicht die einfache Steuerung einzelner Heizkörperthermostate per Bluetooth direkt vom Smartphone. Nutzer können Wochenprogramme anlegen, Temperaturen anpassen und Energie sparen – komfortabel und effizient
eco.danfoss.de

Danfoss Ally™-App
Die Danfoss Ally™-App bietet volle Kontrolle über Heizkörper- und Fußbodenheizungen – jederzeit und von überall. Per Cloud und Zigbee 3.0 steuerbar, ermöglicht sie Zeitpläne, Sprachsteuerung und individuelle Raumregelung
ally.danfoss.de

Danfoss Icon2™-App
Die Danfoss Icon2™-App unterstützt Installateure bei der schnellen Inbetriebnahme und Konfiguration des Fußbodenregelungssystems. Sie führt Schritt für Schritt durch die Einrichtung von Raumthermostaten, Controllern und Zonen
icon.danfoss.de

„HeizungsTuner“ – der Heizungspodcast
Der Podcast für Heizungsbauer, Installateure und alle, die sich für Wärmetechnik interessieren! Hört uns z. B. auf Spotify, Apple Podcasts oder Amazon Music
heizungstuner.de

Danfoss Heating Preisliste
Die neue Preisliste für die Wärme- und Fernwärmeprodukte zum Herunterladen
danfoss.de/preisliste

Explore our solutions
danfoss.de

Danfoss GmbH
Nordring 144
63067 Offenbach
E-Mail: cs@danfoss.de

Telefon:

0 69 / 80 88 54 00 Zentrale

0 69 / 80 88 54 40 Kaufmännische Angelegenheiten

Danfoss GmbH
Kompetenzzentrum Fernwärme
Am Sandtorkai 38-41
20457 Hamburg
E-Mail: cs@danfoss.de

Telefon:

0 69 / 80 88 54 50 Kaufmännische Angelegenheiten

0 69 / 80 88 53 60 Technik: Fernwärmeübergabestationen und Trinkwassersysteme

0 69 / 80 88 53 10 Technik: Regelarmaturen für Fernwärmeanlagen

Werkskundendienst (Service)
E-Mail: service-fw@danfoss.com

Telefon: 069 / 80 88 53 70

DEVI Electric Heating Systems
Danfoss GmbH
Husumer Str. 251
24941 Flensburg
E-Mail: mail@devi.de

Web: https://www.devi.de

Telefon: 0 461 / 995 190 29 Zentrale DEVI

Die in Katalogen, Prospekten und anderen schriftlichen Unterlagen, wie z.B. Zeichnungen und Vorschlägen enthaltenen Angaben und technischen Daten sind vom Käufer vor Übernahme und Anwendung zu prüfen. Der Käufer kann aus diesen Unterlagen und zusätzlichen Diensten keinerlei Ansprüche gegenüber Danfoss oder Danfoss-Mitarbeitern ableiten, es sei denn, dass diese vorsätzlich oder grob fahrlässig gehandelt haben. Danfoss behält sich das Recht vor, ohne vorherige Bekanntmachung im Rahmen des Angemessenen und Zumutbaren Änderungen an ihren Produkten – auch an bereits in Auftrag genommenen – vorzunehmen. Alle in dieser Publikation enthaltenen Warenzeichen sind Eigentum der jeweiligen Firmen. Danfoss und das Danfoss-Logo sind Warenzeichen der Danfoss A/S.

© Copyright Danfoss | DHS-SM/DE | 11.2026