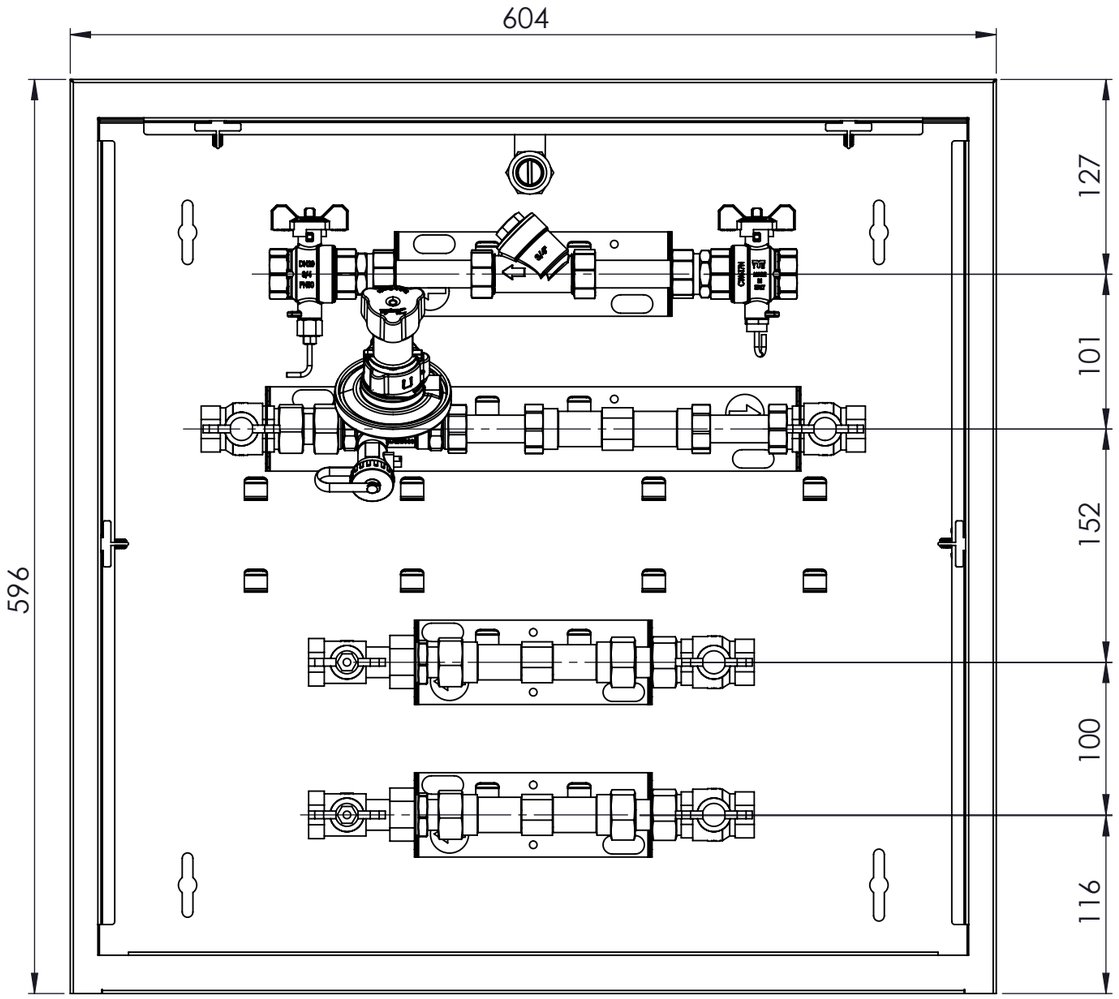

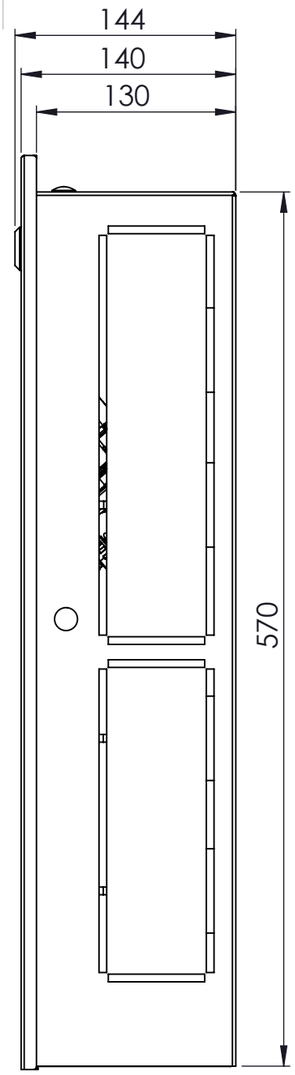

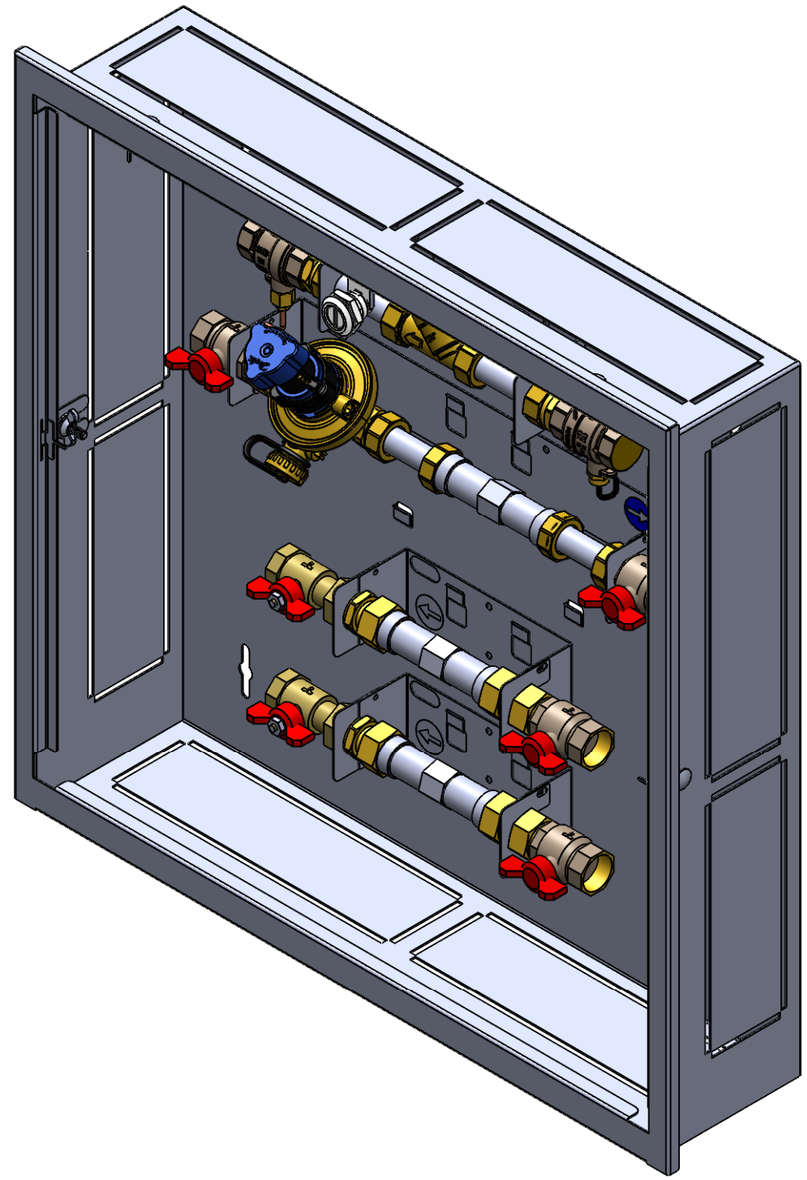

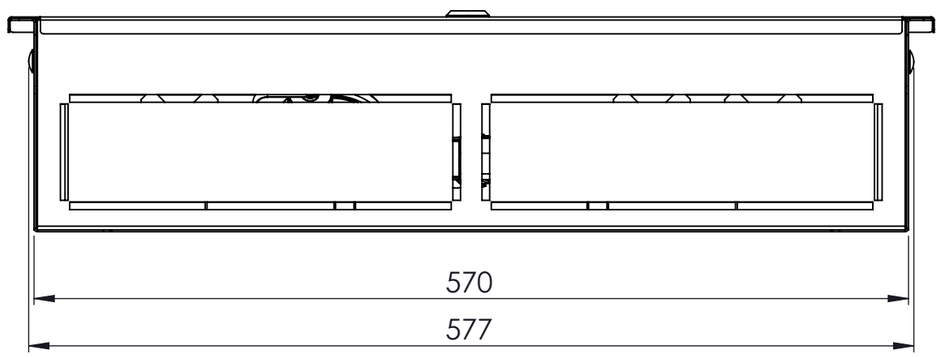

KG	Kazan Giriş	/ Central Heating Supply
KD	Kazan Dönüş	/ Central Heating Return
SSG	Soğuk Su Giriş	/ Domestic Cold Water Inlet
SSÇ	Soğuk Su Çıkış	/ Domestic Cold Water Outlet
KSSÇ	Kullanım Sıcak Suyu Çıkış	/ Domestic Hot Water
IG	Isıtma Giriş	/ Space Heating Supply
ID	Isıtma Dönüş	/ Space Heating Return
MSG	Merkezi Soğutma Giriş	/ Central Cooling Supply
MSD	Merkezi Soğutma Dönüş	/ Central Cooling Return
DSG	Daire Soğutma Giriş	/ Space Cooling Supply
DSD	Daire Soğutma Dönüş	/ Space Cooling Return
Re-S	Re-Sirkülasyon	/ Re-Circulation
FCD	Fancoil Dönüş	/ Fancoil Return
FCG	Fancoil Giriş	/ Fancoil Supply

Danfoss otomasyon ve Kontrol Ürünleri Tic. Ltd. Şti.
Merkez: AND Plaza İçerenköy Mah. Umut Sok. 12/15 34752 Ataşehir-İstanbul / Türkiye
Tel: 0216 600 50 50
Fax: 0216 600 50 60
Fabrika: İstanbul Anadolu OSB. Gazi Bulvarı No:36 Aydınlı-Tuzla/İstanbul
Tel: 0216 430 81 71
Fax: 0216 430 87 27

	Adı/Name	Tarih/Date	Proje No.
Çizen	D.CELIKBAZI	21.08.2022	267B0024
Uret.Kontrl.	D.CELIKBAZI	26.08.2022	
Ar-Ge Kntrl	D.CELIKBAZI	26.08.2022	

Proje Ismi/Project Name: **Metering Unit PV60 DN15**

Kapasite/Cap.: Kap.1 kW, Kap.2 kW, Kap.3 kW

REV No: **01**

SCALE:1:5

SHEET 1 OF 1