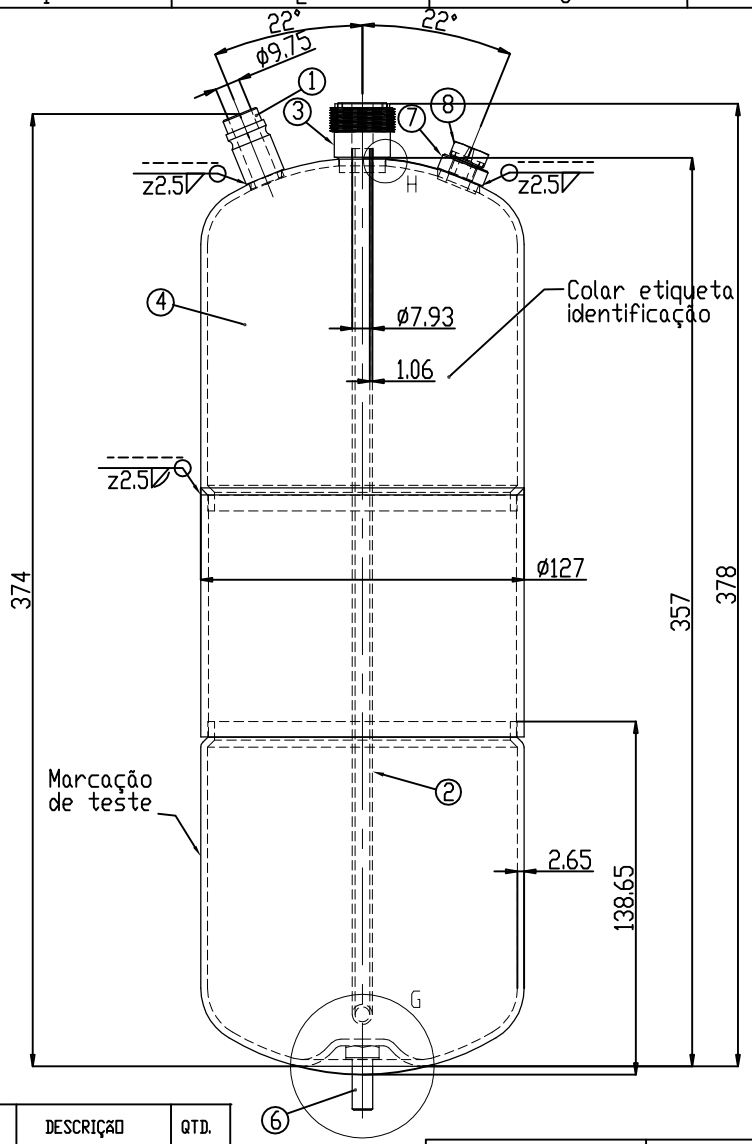

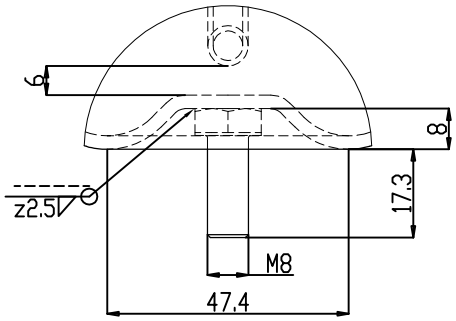

DETALHE G
ESCALA 2 : 3

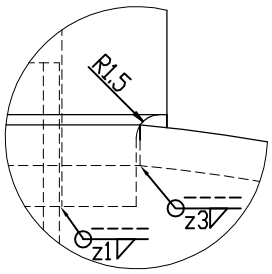

DETALHE H
ESCALA 2 : 1

NOTAS:

1. INTERNAMENTE DEVE ESTAR LIVRE DE SUJEIRA, OXIDAÇÃO E UMIDADE.
2. TODAS AS PARTES MONTADAS DEVEM SER SOLDADAS SALVO INDICAÇÃO NO DESENHO.
3. PRESSÃO MÁXIMA DE TRABALHO 450 PSIG.
4. PRESSÃO DE TESTE 644 PSIG.
5. PLUG FUSIVEL DEVE ROMPER ENTRE 103°C E 110°C
6. ACABAMENTO: TINTA PO POLITHERM 20 R LI AZUL 44310 BR (FORNECEDOR WEG).
7. PRESSURIZAR COM 3-5 PSI DE NITROGENIO SECO ANTES DE EMBALAR.
8. REQUERIMENTOS DE LIMPEZA: CONTAMINAÇÃO TOTAL NÃO DEVE EXCEDER 0,038g/m² DA SUPERFICIE INTERNA.
9. PED (DIRECTIVA PARA EQUIPAMENTOS PRESSURIZADOS)97/23, ARTIGO 10/1.3
10. PED CATEGORIA 1: FLUIDO GRUPO 2.
11. EM ACORDO COM PADRÃO RoHS.
12. EM ACORDO COM A LISTA NEGATIVA DANFOSS (500B0751)
13. ROSCAS DEVEM ESTAR LIVRES DE PINTURA.
14. SUPERFICIES NÃO PINTADAS DEVEM ESTAR PROTEGIDAS POR OLEO ANTI FERRUGEM FV 3-1452
15. VOLUME 4 LITROS

Nº DO ITEM	DESCRIÇÃO	QTD.
1	Nipel Valvula	1
2	Tubo Interno	1
3	Luva	1
4	Tanque	1
5	Anel teflon valvula	1
6	Parafuso Sext. M8X20	1
7	Nipel	1
8	Plug Fusivel 103°-110°C	1

GENERAL TOLERANCES ISO 2768 c L

Linear dimensions tolerance		
Over	Up to	Tolerance
0.5	6	±0.3
6	30	±0.5
30	120	±0.8
120	400	±1.2
400	1000	±2
1000	2000	±3
2000	4000	±4

Angular tolerance for length range (shorter side of angle)		
Over (mm)	Up to (mm)	Tolerance
0	10	±1°30′
10	50	±1°
50	120	±0°30′
120	400	±0°15′
400	>400	±0°10′

Break edges / Fillet radii		
Over	Up to	Tolerance
0.5	3	±0.4
3	6	±1
6	>6	±2

General Tolerances Table

Ver Tabela
See Table

Roughness (µm)

ISO 8015
ISO 1101

Drawing Status : Production print

			Surface Area (m2)	
			Estimated Mass (Kg)	3.496,10
			Projection	Scale 1:3	Size A4
B				
A		03-06-2019		
Revision	ECR Number	Date		
Designer	Gustavo Freitas			
Approval	Dener Lemos			

Key characteristic
Critical characteristic
According to Danfoss standard 502Z0024

Material : AÇO

Designation

RECEIVER 4L MT18-22

Confidential: Property of Danfoss Commercial Compressors. Not to be handed over to copied or used by third party. Two or three dimensional reproduction of contents to be authorized by Danfoss CC.

Sheet 1 of 1

A.2 Dwg N° 118U600908

A