Maße und Anschlüsse Zubehör
Dimensions and connections accessories

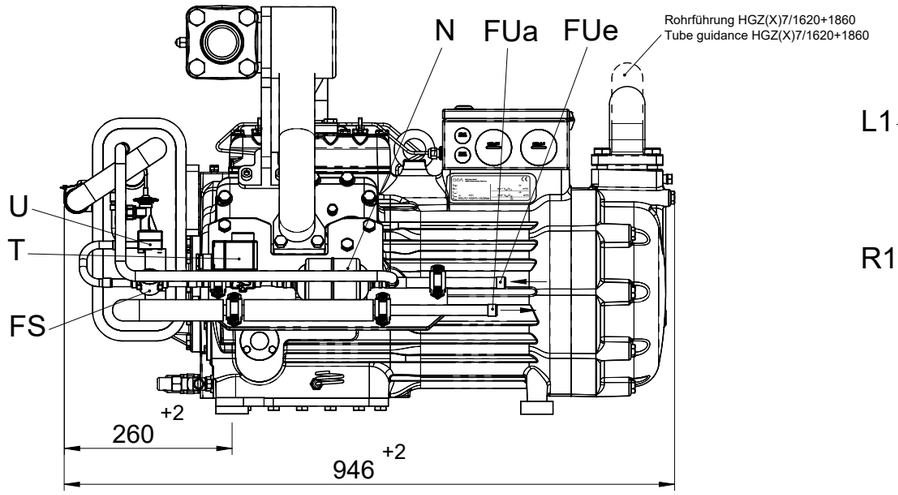

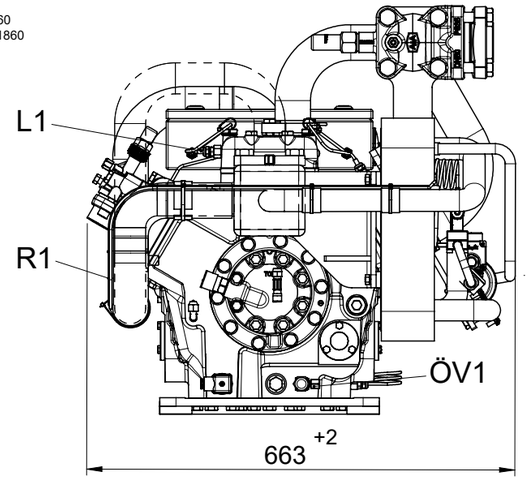

	Anschlüsse / Connections		
FUe	Flüssigkeitsunterkühler EIN ø (L)* / Liquid subcooler IN ø (L)*	mm / Zoll mm / inch	16 - 5/8"
FUa	Flüssigkeitsunterkühler AUS ø (L)* / Liquid subcooler OUT ø (L)*	mm / Zoll mm / inch	16 - 5/8"
FS	Schauglas Flüssigkeitsleitung ø (L)* / Sight glass liquid line ø (L)*	mm	12
L1	Wärmeschutzthermostat / Thermal protection thermostat	Zoll / inch	1/8" NPTF
N	Filtertrockner ø (L)* / Filter drier ø (L)*	mm	12
ÖV1	Ölserviceventil / Oil service valve	Zoll / inch	7/16" UNF
R1	Druckausgleichsleitung für Einspritzventil / Equalizer for injection valve	mm	6
T	Magnetventil ø (L)* / Solenoid valve ø (L)*	mm	12
U	Nacheinspritzventil - kältemittelabhängig / Reinjection valve - dependent on refrigerant	mm	Ø12
	(L)* = Lötanschluss / brazing connection		

Maße in mm
Dimensions in mm

Änderungen vorbehalten
Subject to change without notice

Halbhermetischer zweistufiger Verdichter / Semi-hermetic two-stage compressor

Typ / type	Teile-Nr. / part-no.	Typ / type	Teile-Nr. / part-no.	Typ / type	Teile-Nr. / part-no.	Typ / type	Teile-Nr. / part-no.
HGZ7/1620-4 R22	097B14412	HGZX7/1620-4 R404A	097B14415	HGZX7/1620-4 R410A	097B14418	HGZX7/1620-4 R448A/449A	097B14564
HGZ7/1860-4 R22	097B14413	HGZX7/1860-4 R404A	097B14416	HGZX7/1860-4 R410A	097B14419	HGZX7/1860-4 R448A/449A	097B14565
HGZ7/2110-4 R22	097B14414	HGZX7/2110-4 R404A	097B14417	HGZX7/2110-4 R410A	097B14420	HGZX7/2110-4 R448A/449A	097B14566

Zeichn.-Nr. / Drawing-no. :

1.0854-14414.0 0n

Gußtoleranzen / General casting tolerances: -

Baumustergeprüft / Type examination: Nein / No

Gewicht / Weight: (kg) -

Allgemeintoleranzen / General tolerances DIN ISO 2768-mK-E

über / above	0.5	6	30	120	400
bis / up to	6	30	120	400	1000
	±0.1	±0.2	±0.3	±0.5	±0.8

Unbemaßte Radien / Undimensioned radii: -

Zeichnungs-Nr. / Drawing-No.: 1.0854 -14414 .0 (Teile-Nr. / Part-No.)

Blatt / Page: 3/4

Maßstab / Scale: %

Werkstoff (Zeile 2+3 alternativ) / Material (Line 2+3 alternative): - - -

Benennung / Description:

MK- HGZ7/2110-4 R22

MC- HGZ7/2110-4 R22

Oberflächenangaben / Indication of surface texture DIN EN ISO 1302

Oberflächenbehandlung, Härte / Treatment of surface, Hardness: - -

Rz 160 Rz 63 Rz 25 Rz 16 Rz 12,5 Rz 6,3 Rz 1,6

s t u w x y z

Ausgangsteil, Rohteil / Base part, Raw part: - -

Dok-ID: 341204

Ersatz für / replacement for: -

Werkstückkanten / Workpiece edges DIN ISO 13715

K.-Auftrag / C.-Task: -

Projektleiter / Project leader: -

Kunde / Customer: -

	Datum / Date	Name
Erstellt / Drawn	28.06.06	Buck
Geprüft / Verified	18.10.06	Layh
Freigabe / Approved		

BOCK GmbH - Benzstraße 7 - 72636 Frickenhausen - Germany - www.bock.de

Maß / Dimension | Passung / Clearance

Zust. / Rev.	Änd.-Nr. / Mod-No.	Datum / Date	Bearb. / Edited	Geprüft / Appr.
0n | Betrifft Blatt 1+2	11	25.03.22	J. Faßbender	A. Layh
0m | Betrifft Blatt 2	11222	29.01.21	S. Büttner	J. Keuerleber
0m | Betrifft Blatt 2+4	10950	06.04.20	L. Armbruster	J. Keuerleber
0l | Betrifft Blatt 4	10901	20.12.19	V. Polizzi	A. Layh
0k | Betrifft Blatt 2 (Blatt 3 nur Ansichten aktualisiert)	10529	30.08.18	CAD Gast	D. Widmaier
0k | Betrifft nur Blatt 4	10577	30.08.18	CAD Gast	A. Layh
0j | Betrifft Blatt 4	10394	25.04.18	J. Faßbender	A. Layh

Der Lieferant muss sicherstellen, dass die Ware in einwandfreiem Zustand angeliefert wird (Korrosionsschutz, Verpackung für sicheren Transport).

The supplier has to ensure the delivery of parts in proper conditions (corrosion prevention, packaging for safe transportation).

Weitergabe sowie Vervielfältigung dieses Dokuments, Verwertung und Mitteilung seines Inhalts sind verboten, soweit nicht ausdrücklich gestattet. Zuwiderhandlungen verpflichten zu Schadenersatz. Alle Rechte für den Fall der Patent-, Gebrauchsmuster- oder Geschmacksmustereintragung vorbehalten.

The reproduction, distribution and utilization of this document as well as the communication of its contents to others without express authorization is prohibited. Offenders will be held liable for the payment of damages. All rights reserved in the event of the grant of a patent, utility model or design.