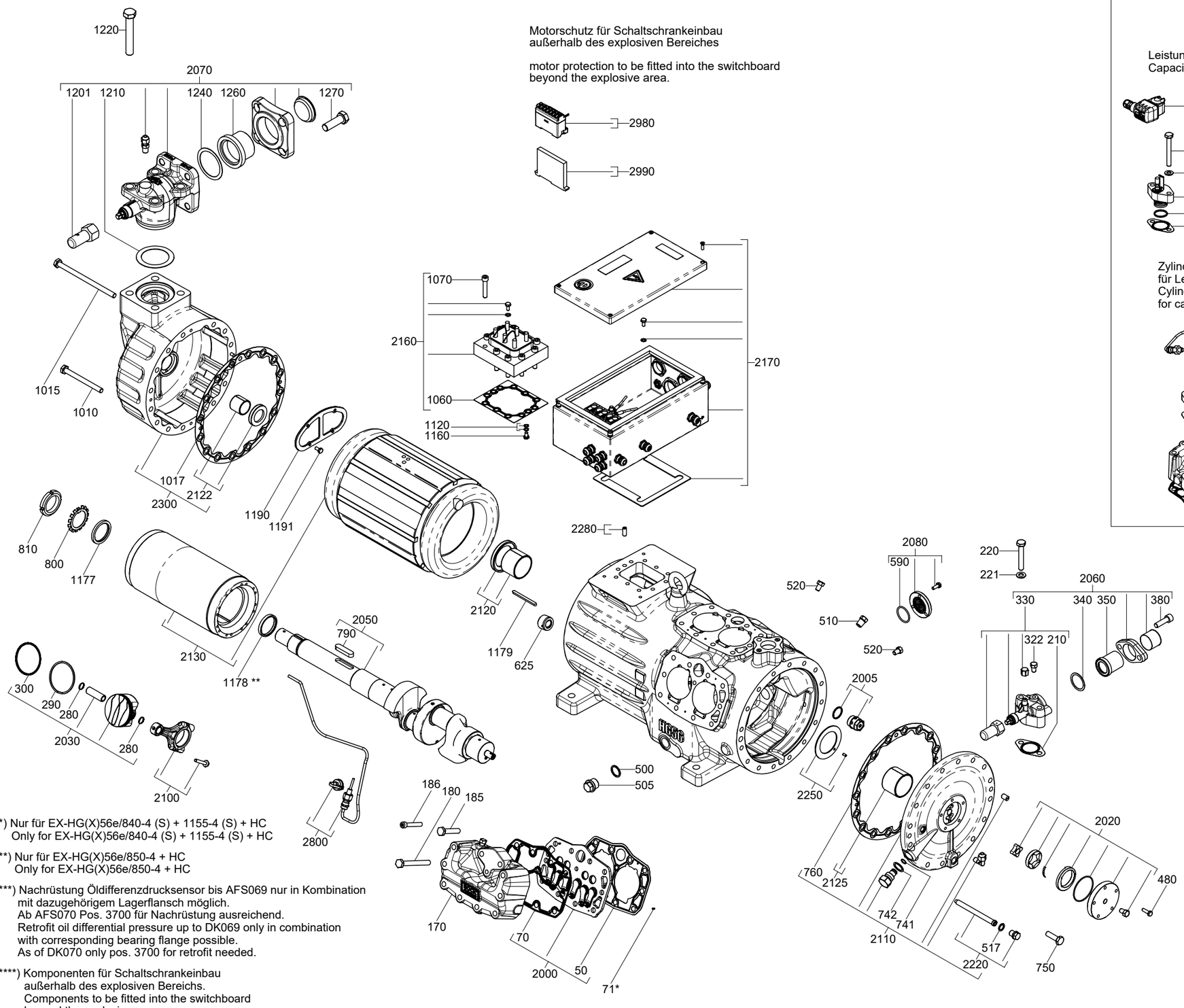

*) Nur für EX-HG(X)56e/840-4 (S) + 1155-4 (S) + HC
Only for EX-HG(X)56e/840-4 (S) + 1155-4 (S) + HC

**) Nur für EX-HG(X)56e/850-4 + HC
Only for EX-HG(X)56e/850-4 + HC

***) Nachrüstung Öldifferenzdrucksensor bis AFS069 nur in Kombination mit dazugehörigem Lagerflansch möglich.
Ab AFS070 Pos. 3700 für Nachrüstung ausreichend.
Retrofit oil differential pressure up to DK069 only in combination with corresponding bearing flange possible.
As of DK070 only pos. 3700 for retrofit needed.

****) Komponenten für Schaltschrankeinbau außerhalb des explosiven Bereichs.
Components to be fitted into the switchboard beyond the explosive area.

Zubehör / Accessories

Alle BOCK Zubehörbausätze sind für den Betrieb in Gerätekategorie 2 nach Richtlinie 2014/34/EU zugelassen.

All BOCK accessory kits are approved for operation in device category 2 as per directive 2014/34/ EU.

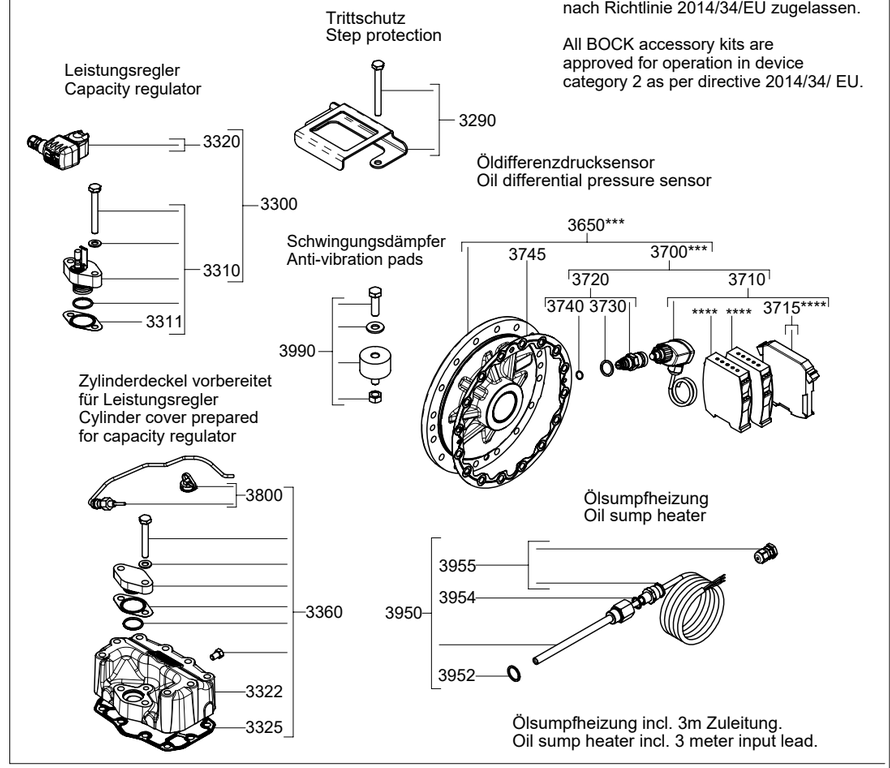

Typ / type	Teile-Nr. / part-no.	Typ / type	Teile-Nr. / part-no.	Typ / type	Teile-Nr. / part-no.	Typ / type	Teile-Nr. / part-no.	Typ / type	Teile-Nr. / part-no.	Typ / type	Teile-Nr. / part-no.
EX-HG56e/850-4	097B17250	EX-HGX56e/850-4	097B17256	EX-HG56e/850-4 S	097B17253	EX-HGX56e/850-4 S	097B17259	EX-HG56e/850-4 HC	097B17262	EX-HG56e/850-4 S HC	097B17265
EX-HG56e/995-4	097B17251	EX-HGX56e/995-4	097B17257	EX-HG56e/995-4 S	097B17254	EX-HGX56e/995-4 S	097B17260	EX-HG56e/995-4 HC	097B17263	EX-HG56e/995-4 S HC	097B17266
EX-HG56e/1155-4	097B17252	EX-HGX56e/1155-4	097B17258	EX-HG56e/1155-4 S	097B17255	EX-HGX56e/1155-4 S	097B17261	EX-HG56e/1155-4 HC	097B17264	EX-HG56e/1155-4 S HC	097B17267

Zeichn.-Nr. / Drawing-no.:

1.0850-17255.0 0j

Stand / As of date: 06.22

Dok-ID: 342284