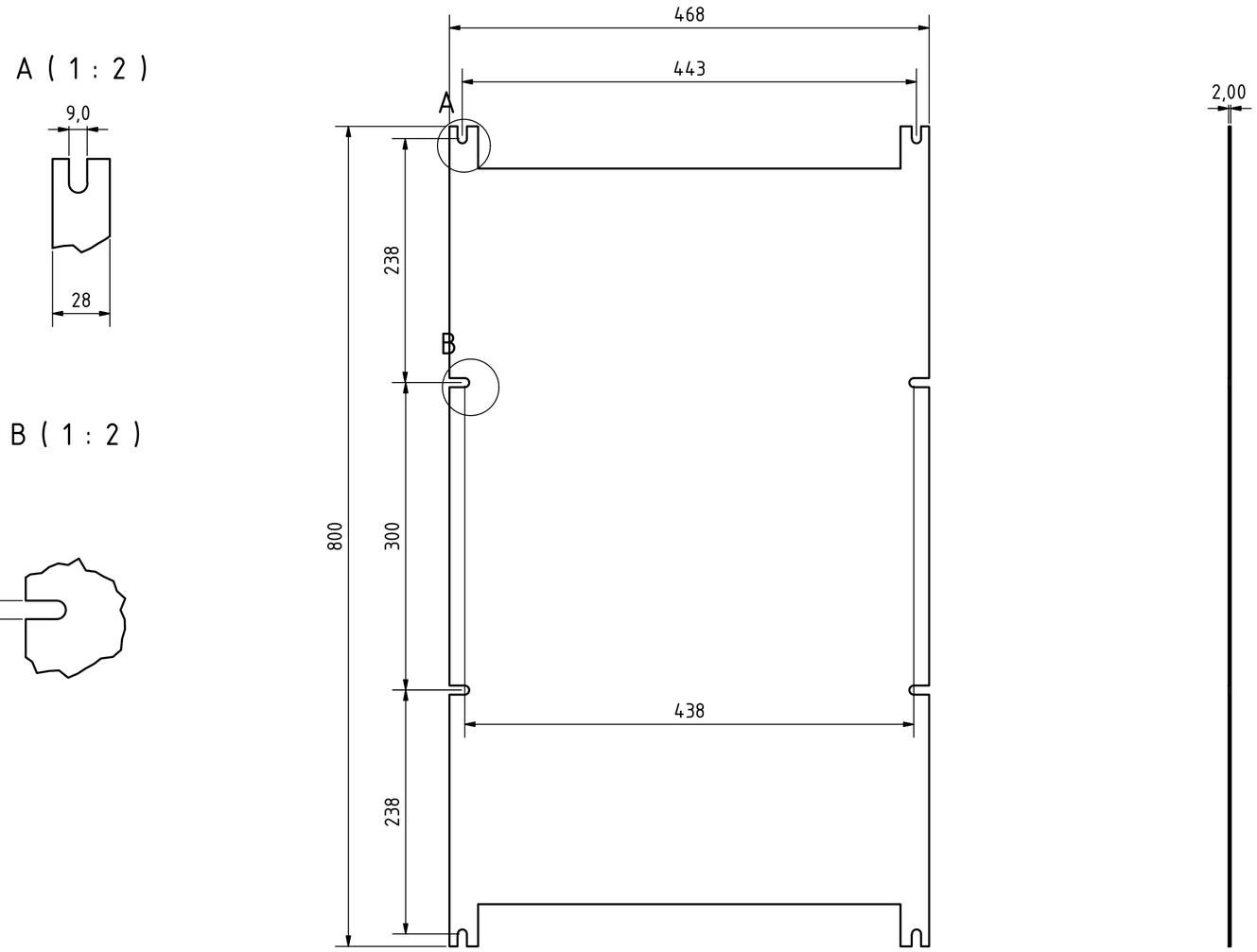

					DATUM	Name
				Gezeichnet	07.07.2017	FR
				Kontrolliert		
				Norm		
Status	Änderungen	DATUM	Name			

130B3288 backplate X7+X8

A2