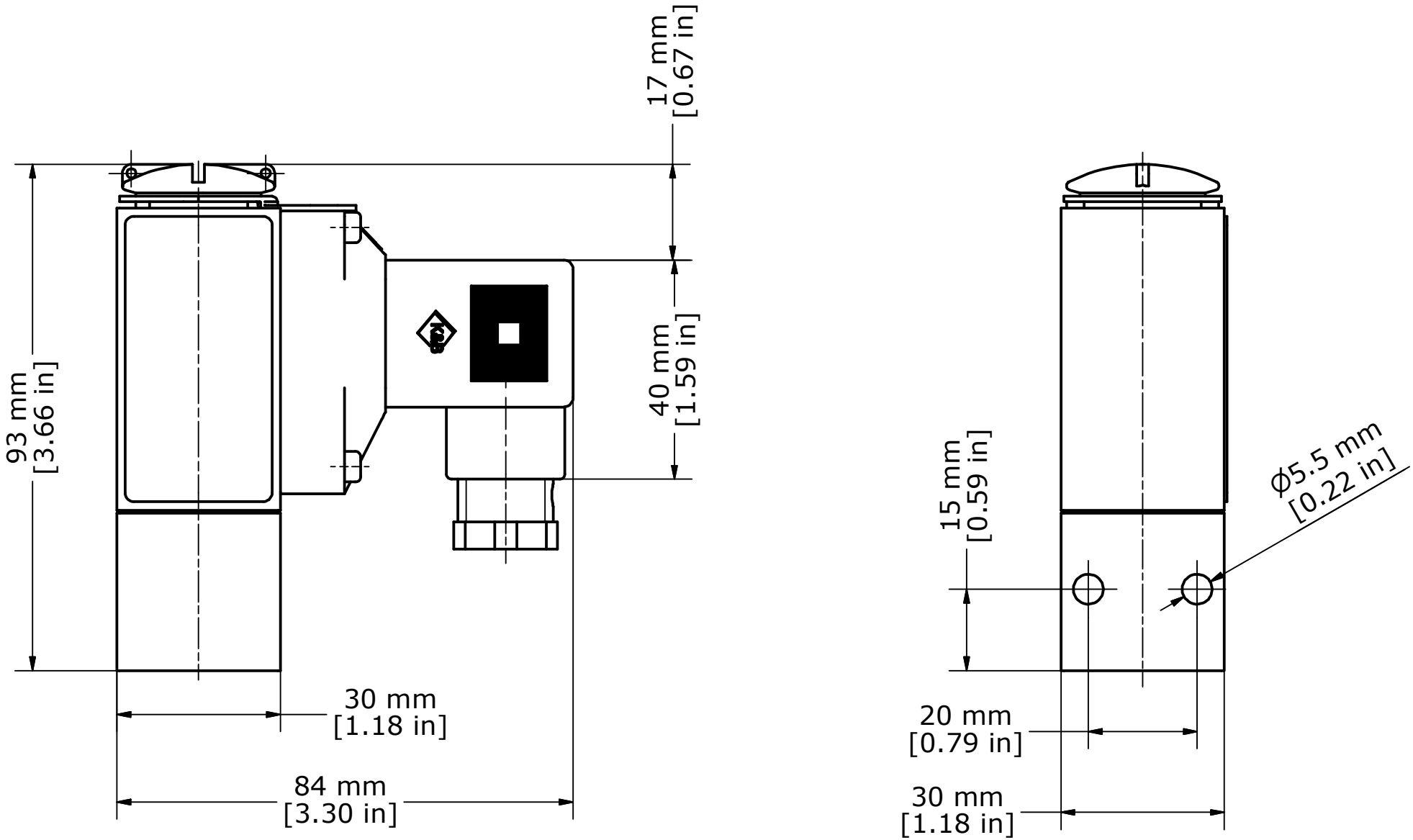

DIM061B9152-00